Μηχανισμός HAUTAU 215529 σε φύλλο τζαμιού
HAUTAU 215529 Mechanism for glass sash

ΣΗΜΕΙΩΣΗ
Με την χρήση της κλειδαριάς 215529 ΔΕΝ τοποθετούνται αμορτισέρ στο φύλλο τζαμιού.
NOTE
With the use of 215529 lock on the glass sash, DO NOT install damping stoppers.

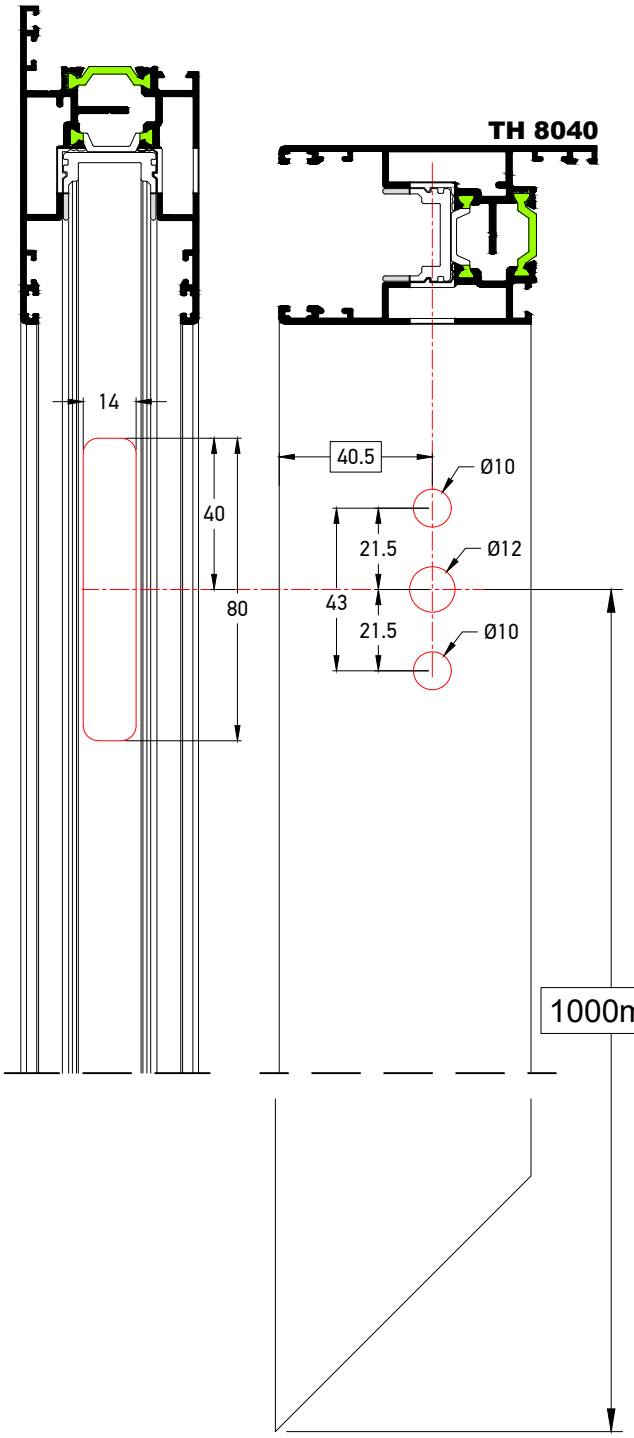

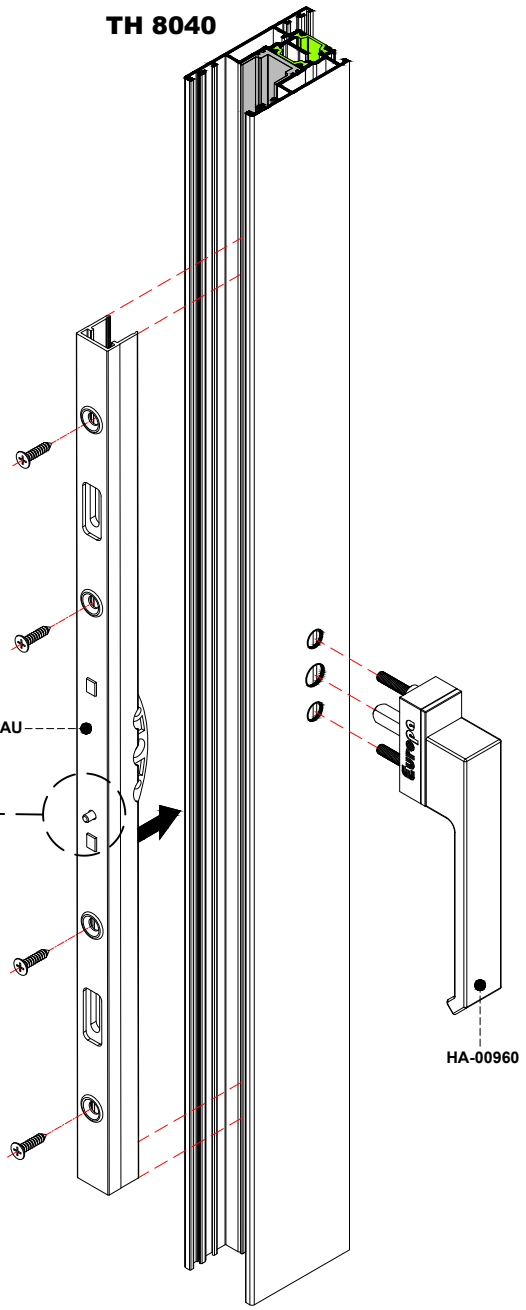

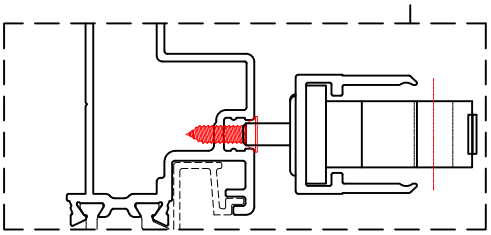

ΠΡΟΣΟΧΗ:
ΝΑ ΕΦΑΡΜΟΣΤΕΙ ΜΙΑ ΒΙΔΑ ΓΙΑ ΝΑ ΠΑΤΗΣΕΙ ΤΟ ΠΕΙΡΑΚΙ

ATTENTION:
USE A SCREW FOR PIN PUSHING