Τεχνικός Κατάλογος | Technical Catalogue

Συρόμενο Θερμομονωτικό Σύστημα
Thermal Break Sliding System

ESS 47 Hybrid

EUROPA® ALUMINIUM SYSTEMS

ΣΥΡΟΜΕΝΟ ΘΕΡΜΟΜΟΝΩΤΙΚΟ ΣΥΣΤΗΜΑ
THERMAL BREAK SLIDING SYSTEM

Η σειρά ESS 47 Hybrid αποτελεί την νέα αναβαθμισμένη πρόταση της Europa στα θερμομονωτικά συρόμενα συστήματα.
Αποτελεί ένα σύστημα υψηλών προδιαγραφών με απλές γραμμές σχεδίασης, που συνδυάζει την άψογη λειτουργικότητα με την μοντέρνα αισθητική.
Η δυνατότητα κατασκευής συρόμενου με σταθερό (Fix & Slide) το καθιστά ιδανικό και για περιπτώσεις κατασκευών σε ξενοδοχεία, όπου απαιτείται η συγκεκριμένη τυπολογία σε συνδυασμό με τους αναβαθμισμένους συντελεστές επιδόσεων.
Το σύστημα δίνει την δυνατότητα χρήσης στενών προφίλ που προσδίδουν μια minimal αισθητική και μεγαλύτερο ωφέλιμο άνοιγμα. Σε αυτό το πλαίσιο το σύστημα σχεδιάστηκε για να παρέχει την δυνατότητα οδηγών 42mm και 34mm, καθώς επίσης και επιλογή κρυφής συρόμενης σήτας με φύλλο μόλις 25mm.
Η ESS 47 Hybrid σχεδιάστηκε για να μπορεί να συνεργαστεί άψογα με τις σειρές EOS 60 Hybrid, EOS 68 Hybrid & EUROPA 8500 Thermo για σύνθετες κατασκευές.

ESS 47 Hybrid is the new advanced proposition by Europa for sliding architectural aluminium systems with thermal insulation.
The system offers high standards, with simple straight line design, that combines the perfect functionality with the modern aesthetics.
Furthermore, ESS 47 Hybrid offers the option of Fix & Slide typology. The specific typology makes the system the ideal choice for hotel constructions, where advanced performance coefficients are needed.
The system offers the option for minimal aesthetics and almost unobstructed view with the use of narrow profiles. In this aspect the system is designed with profiles of bottom rails of 42mm and 34mm width as also with optional hidden sliding insect screen of only 25mm width.
The system can be perfectly combined with the EOS 60 Hybrid, EOS 68 Hybrid & EUROPA 8500 Thermo systems for composite structures.

ESS 47 Hybrid

Τεχνικά Χαρακτηριστικά Συστήματος
System's Technical Characteristics

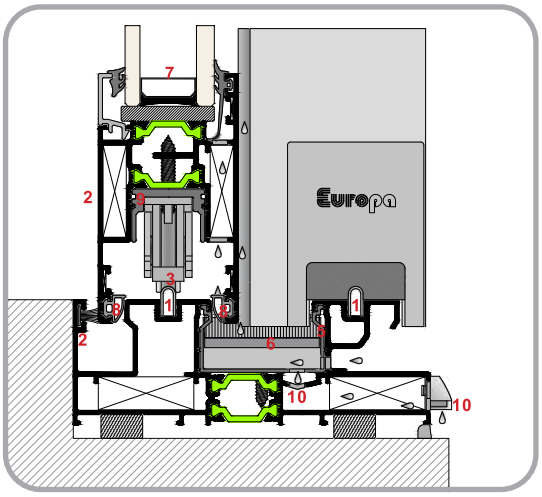

ΒΑΣΙΚΑ ΧΑΡΑΚΤΗΡΙΣΤΙΚΑ ΣΥΣΤΗΜΑΤΟΣ

1. Χρήση ανοξείδωτου ελάσματος στους οδηγούς για ομαλή κύλιση.
2. Σχεδιασμός των προφίλ με ίσιες γραμμές.
3. Δυνατότητα τοποθέτησης μηχανισμού Lift & Slide.
4. Δυνατότητα τοποθέτησης μηχανισμού πολλαπλού κλειδώματος.
5. Πλαστικό (PVC) κάλυψης οδηγών για την μόνωση και προστασία τους από το νερό.
6. Ελαστικός τάκος (EPDM) στεγανοποίησης των οδηγών σε επάλληλα και χωνευτά.
7. Δυνατότητα τοποθέτησης διπλού ή τριπλού υαλοπίνακα έως 34mm για υψηλά επίπεδα θερμομόνωσης.
8. Χρήση Σωληνωτού ελαστικού (EPDM) στα φύλλα για απόλυτη στεγάνωση.
9. Ειδικά σχεδιασμένη προσθήκη φύλλου (PVC) για την άριστη εφαρμογή των εξαρτημάτων
10. Δύο επίπεδα διοχέτευσης των υδάτων για καλύτερη αποστράγγιση του οδηγού
11. Δυνατότητα συνδυασμού με EOS 60, EOS 68 & EUROPA 8500 Thermo για σύνθετες κατασκευές.

BASIC CHARACTERISTICS

1. Stainless steel lamina on rail profiles for smooth sliding.
2. Straight line design.
3. Optional Lift & Slide mechanism.
4. Optional multilocking mechanism.
5. Plastic rail cover (PVC) for thermal insulation and protection from water.
6. Elastic rail block seals (EPDM) for successive and in-wall systems.
7. 34mm (maximum) double or triple glass for better thermal and sound insulation.
8. Rubber tubular gaskets (EPDM) providing absolute seal to the sashes.
9. Specially designed PVC profile addition in glass sash profiles for excellent adaptation of components and insulation improving.
10. Two levels of channelling water (to the outer side of the frame), providing better drainage for the rails.
11. Combined with EOS 60, EOS 68 & EUROPA 8500 Thermo for composite structures.

ΤΥΠΟΛΟΓΙΕΣ ΚΑΤΑΣΚΕΥΩΝ

- Επάλληλα.
- Χωνευτά.
- Επάλληλο με εξωτερικό σταθερό.
- Σύνθετες κατασκευές.
- Fix & Slide.

CONSTRUCTION TYPES

- Successive.
- In wall.
- Successive with external fixed window.
- Composite structures.
- Fix & Slide.

ΠΙΣΤΟΠΟΙΗΤΙΚΑ

QUALICOAT: Πιστοποίηση διαδικασίας ηλεκτροστατικής βαφής.
ΕΚΑΝΑΛ: Πιστοποίηση σε αεροδιαπερατότητα, υδατοστεγανότητα και αντοχή σε ανεμοπίεση.
IFT Rosenheim: Πιστοποίηση σε αεροδιαπερατότητα, υδατοστεγανότητα και αντοχή σε ανεμοπίεση.
DTI: Πιστοποίηση θερμοπερατότητας.

CERTIFICATIONS

QUALICOAT: Powder coating process certification.
EKANAL: Certified factor for air permeability, water tightness and resistance to wind load.
IFT Rosenheim: Certified factor for air permeability, water tightness and resistance to wind load.
DTI: Thermal coefficient.

ΤΕΧΝΙΚΑ ΧΑΡΑΚΤΗΡΙΣΤΙΚΑ

TECHNICAL CHARACTERISTICS

Κράμα αλουμινίου:	**EN AW 6060 T6**	Aluminium Alloy
Σκληρότητα:	**12 Webster**	Hardness
Ελάχιστο πάχος βαφής:	**75μm**	Minimum coating thickness
Πάχος των προφίλ:	**1,4mm**	Profile thickness
Ανοχές διαστάσεων σύμφωνα με:	**EN 12020-02**	Tolerance according to
Πλάτος οδηγού επάλληλου:	**120mm (δυο φύλλα)**	Width of successive rail
Πλάτος οδηγού χωνευτού:	**117mm/134mm(τζάμι-σήτα-πατζούρι)**	Width of in-wall rail
Πάχος φύλλου τζαμιού:	**47mm**	Width of glass sash
Πάχος υάλωσης φύλλου τζαμιού:	**20-34mm**	Glazing thickness
Πλάτος πολυαμιδίων:	**22-24mm**	Polyamide width
Συντελεστής θερμοπερατότητας πλαισίου:	**Uf από 3,02 έως 6,05 W/(m²*K)**	Thermal Coefficient of frame
Μέγιστη διάσταση φύλλου *(ΠxΥ)*:	**2,5m x 2,7m**	Maximum sash dimensions
Μέγιστο βάρος φύλλου:	**250 Kgr**	Maximum sash weight

DANISH TECHNOLOGICAL INSTITUTE

ΠΙΝΑΚΑΣ ΣΥΝΤΕΛΕΣΤΩΝ ΘΕΡΜΟΠΕΡΑΤΟΤΗΤΑΣ ΚΟΥΦΩΜΑΤΟΣ U_w
U_w COEFFICIENT TABLE OF THERMAL CONDUCTIVITY OF FRAMES

Ο συντελεστής Uw προκύπτει από τους πίνακες F1 και F2 του προτύπου EN ISO 10077-1:2007/AC:2010 με βάση τον συντελεστή Ug του χρησιμοποιούμενου υαλοπίνακα.
Για κάθε τύπο κατασκευής επιλέχθηκε ο δυσμενέστερος συντελεστής θερμοπερατότητας (Uf), σύμφωνα με τα αποτελέσματα του υπ' αριθμ. 0108/572639 πιστοποιητικού που εξέδωσε το κοινοποιημένο εργαστήριο Danish Technological Institute (Notified Body 1235).

Θεωρήθηκε ότι γίνεται χρήση συμβατικών αποστατών υάλωσης (ψ_g=0,11).

The following coefficients derive from the tables F1 and F2 of the EN ISO 10077-1:2007/AC:2010 based on the Ug of the glass that has been placed and can be used for the CE certification process.
The least favorable thermal coefficient (Uf) was used in each of the tested types of construction, according to the results of the No 0108/572639 certification issued by the Danish Technological Institute (Notified Body 1235).

Conventional glass separators (Ψ_g=0,11) were used.

U_g		5,7	3,3	3,2	3,1	3,0	2,9	2,8	2,7	2,6	2,5	2,4	2,3	2,2	2,1	2,0	1,9	1,8	1,7	1,6	1,5	1,4	1,3	1,2	1,1	1,0	0,9	0,8	0,7	0,6	0,5
Δίφυλλο Επάλληλο Double Sash Successive System	(>20%)	5,4	3,9	3,9	3,8	3,7	3,7	3,6	3,5	3,5	3,4	3,3	3,3	3,2	3,1	3,0	3,0	3,0	2,9	2,8	2,8	2,7	2,6	2,6	2,5	2,4	2,3	2,3	2,2	2,1	2,1
	(≤20%)	5,5	3,8	3,7	3,6	3,6	3,5	3,4	3,3	3,2	3,2	3,1	3,0	2,9	2,8	2,8	2,8	2,7	2,6	2,5	2,4	2,4	2,3	2,2	2,1	2,0	2,0	1,9	1,8	1,7	1,6
Τρίφυλλο Επάλληλο Three Sash Successive System	(>20%)	5,4	3,9	3,9	3,8	3,7	3,7	3,6	3,5	3,5	3,4	3,3	3,3	3,2	3,1	3,0	3,0	3,0	2,9	2,8	2,8	2,7	2,6	2,6	2,5	2,4	2,3	2,3	2,2	2,1	2,1
	(≤20%)	5,5	3,8	3,7	3,6	3,6	3,5	3,4	3,3	3,2	3,2	3,1	3,0	2,9	2,8	2,8	2,8	2,7	2,6	2,5	2,4	2,4	2,3	2,2	2,1	2,0	2,0	1,9	1,8	1,7	1,6
Τετράφυλλο Επάλληλο Four Sash Successive System	(>20%)	5,4	3,9	3,9	3,8	3,7	3,7	3,6	3,5	3,5	3,4	3,3	3,3	3,2	3,1	3,0	3,0	3,0	2,9	2,8	2,8	2,7	2,6	2,6	2,5	2,4	2,3	2,3	2,2	2,1	2,1
	(≤20%)	5,5	3,8	3,7	3,6	3,6	3,5	3,4	3,3	3,2	3,2	3,1	3,0	2,9	2,8	2,8	2,8	2,7	2,6	2,5	2,4	2,4	2,3	2,2	2,1	2,0	2,0	1,9	1,8	1,7	1,6
Μονόφυλλο Χωνευτό (χωρίς πατζούρι) Single Sash in Wall System (without shutter)	(>20%)	4,9	3,4	3,4	3,3	3,2	3,1	3,1	3,0	2,9	2,9	2,8	2,7	2,7	2,6	2,5	2,5	2,5	2,4	2,3	2,2	2,2	2,1	2,0	2,0	1,9	1,8	1,8	1,7	1,6	1,5
	(≤20%)	5,2	3,5	3,4	3,3	3,2	3,1	3,1	3,0	2,9	2,8	2,7	2,7	2,6	2,5	2,5	2,4	2,3	2,3	2,2	2,1	2,0	1,9	1,9	1,8	1,7	1,6	1,5	1,5	1,4	1,3
Δίφυλλο Χωνευτό (χωρίς πατζούρι) Double Sash in Wall System (without shutter)	(>20%)	4,9	3,4	3,4	3,3	3,2	3,1	3,1	3,0	2,9	2,9	2,8	2,7	2,7	2,6	2,5	2,5	2,5	2,4	2,3	2,2	2,2	2,1	2,0	2,0	1,9	1,8	1,8	1,7	1,6	1,5
	(≤20%)	5,2	3,5	3,4	3,3	3,2	3,1	3,1	3,0	2,9	2,8	2,7	2,7	2,6	2,5	2,5	2,4	2,3	2,3	2,2	2,1	2,0	1,9	1,9	1,8	1,7	1,6	1,5	1,5	1,4	1,3
Μονόφυλλο Χωνευτό (με πατζούρι) Single Sash in Wall System (with shutter)	(>20%)	5,3	3,8	3,8	3,7	3,6	3,6	3,5	3,4	3,4	3,3	3,2	3,2	3,1	3,0	2,9	2,9	2,9	2,8	2,7	2,7	2,6	2,5	2,5	2,4	2,3	2,2	2,2	2,1	2,0	2,0
	(≤20%)	5,4	3,7	3,6	3,6	3,5	3,4	3,3	3,2	3,2	3,1	3,0	2,9	2,8	2,8	2,8	2,7	2,6	2,5	2,4	2,4	2,3	2,2	2,1	2,0	2,0	1,9	1,8	1,7	1,6	1,6
Δίφυλλο Χωνευτό (με πατζούρι) Double Sash in Wall System (with shutter)	(>20%)	5,3	3,8	3,8	3,7	3,6	3,6	3,5	3,4	3,4	3,3	3,2	3,2	3,1	3,0	2,9	2,9	2,9	2,8	2,7	2,7	2,6	2,5	2,5	2,4	2,3	2,2	2,2	2,1	2,0	2,0
	20%)	5,4	3,7	3,6	3,6	3,5	3,4	3,3	3,2	3,2	3,1	3,0	2,9	2,8	2,8	2,8	2,7	2,6	2,5	2,4	2,4	2,3	2,2	2,1	2,0	2,0	1,9	1,8	1,7	1,6	1,6

Το ποσοστό επιφάνειας του αλουμινίου στο κούφωμα θα πρέπει να υπολογίζεται από την εφαρμογή που είναι αναρτημένη στο site της **EUROPA**: www.europaprofil.com
The aluminium percentage on the frame's surface may be measured from the application uploaded in the **EUROPA** site: **www.europaprofil.com**

	ΑΕΡΟΔΙΑΠΕΡΑΤΟΤΗΤΑ AIR PERMEABILITY	ΥΔΑΤΟΣΤΕΓΑΝΟΤΗΤΑ WATER TIGHTNESS	ΑΝΤΟΧΗ ΣΕ ΑΝΕΜΟΠΙΕΣΗ RESISTANCE TO WIND LOAD
ΜΟΝΟΦΥΛΛΟ / ΑΝΑΣΗΚΟΥΜΕΝΟ / ΧΩΝΕΥΤΟ SINGLE SASH IN WALL WITH LIFT & SLIDE MECHANISM	CLASS 3	CLASS E 1050	CLASS C3
ΔΙΦΥΛΛΟ / ΑΝΑΣΗΚΟΥΜΕΝΟ / ΧΩΝΕΥΤΟ DOUBLE SASH IN WALL WITH LIFT & SLIDE MECHANISM	CLASS 4	CLASS E 750	CLASS C2
ΔΙΦΥΛΛΟ / ΑΝΑΣΗΚΟΥΜΕΝΟ / ΕΠΑΛΛΗΛΟ DOUBLE SASH SUCCESSIVE WITH LIFT & SLIDE MECHANISM	CLASS 4	CLASS 3A	CLASS C3 / B4
ΣΥΡΟΜΕΝΟ ΜΕ ΣΤΑΘΕΡΟ / ΑΝΑΣΗΚΟΥΜΕΝΟ ΜΕ ΓΑΝΤΖΟ 25ΜΜ DOUBLE SASH WITH FIXED SASH/ LIFT & SLIDE MECHANISM / 25MM INTERLOCK	CLASS 4	CLASS 7A	CLASS C2 / B3
ΔΙΦΥΛΛΟ / ΑΝΑΣΗΚΟΥΜΕΝΟ / ΕΠΑΛΛΗΛΟ ΜΕ ΓΑΝΤΖΟ 25ΜΜ DOUBLE SASH / SUCCESSIVE / LIFT & SLIDE MECHANISM / 25MM INTERLOCK	CLASS 4	CLASS 7A	CLASS C2 / B3

1.1a

Συνοπτικός Πίνακας Προφίλ
General Profiles Table

TH 8020

Μήκος - Length	Θεωρ. Βάρος - Theor.Weight
6,0 m	2.139 gr/m

Διπλός Οδηγός Επαλλήλου
Double Successive Rail

I_x=13,58cm^4 $I_{y(s)}$=103,33cm^4

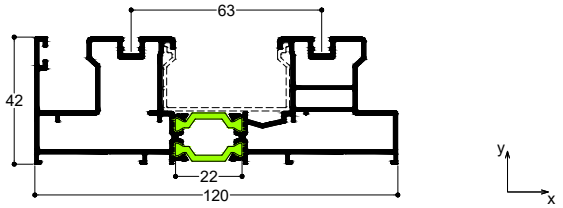

TH 8021

Μήκος - Length	Θεωρ. Βάρος - Theor.Weight
6,0 m	2.587 gr/m

Τριπλός Οδηγός (Επάλληλο-Σήτα)
Triple Rail (Successive-Insect Screen)

I_x=16,09cm^4 $I_{y(s)}$=190,96cm^4

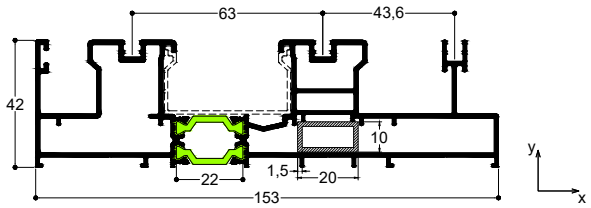

TH 8022

Μήκος - Length	Θεωρ. Βάρος - Theor.Weight
6,0 m	3.093 gr/m

Τριπλός Οδηγός (Επάλληλο)
Triple Rail (Successive)

I_x=19,79cm^4 $I_{y(s)}$=340,12cm^4

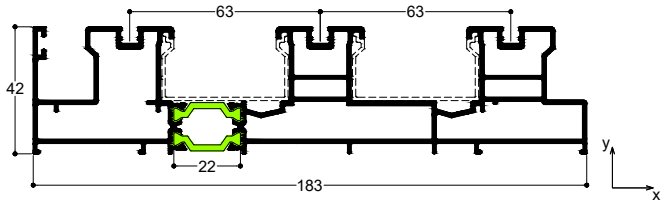

TH 8023

Μήκος - Length	Θεωρ. Βάρος - Theor.Weight
6,0 m	2.364 gr/m

Τριπλός Οδηγός (Τζάμι-Σήτα-Πατζούρι)
Triple Rail (Glass-Insect screen-Shutter)

I_x=14,48cm^4 $I_{y(s)}$=147,32cm^4

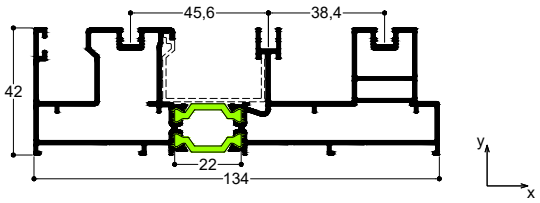

TH 8024

Μήκος - Length	Θεωρ. Βάρος - Theor.Weight
6,0 m	1.662 gr/m

Διπλός Οδηγός (Τζάμι-Σήτα)
Double Rail (Glass-Insect screen)

I_x=10,07cm^4 $I_{y(s)}$=48,15cm^4

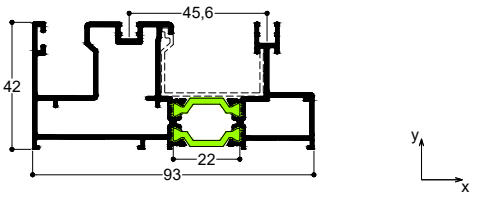

TH 8025

Μήκος - Length	Θεωρ. Βάρος - Theor.Weight
6,0 m	1.966 gr/m

Διπλός Οδηγός (Τζάμι-Πατζούρι)
Double Rail (Glass-Shutter)

I_x=12,19cm^4 $I_{y(s)}$=70,17cm^4

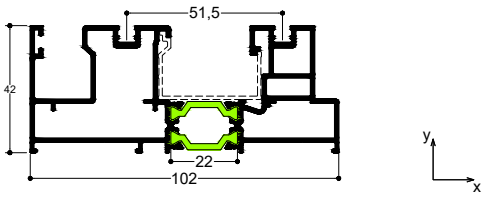

TH 8040

Μήκος - Length	Θεωρ. Βάρος - Theor.Weight
6,0 m	1.577 gr/m

Φύλλο Τζαμιού με Πηχάκι
Glass Sash with Clip

$I_{x(s)}$=17,49cm^4 I_y=23,63cm^4

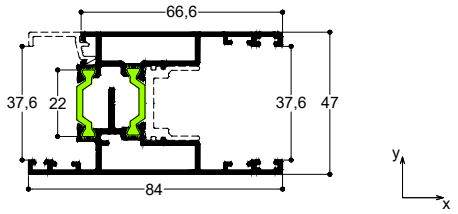

TH 8045

Μήκος - Length	Θεωρ. Βάρος - Theor.Weight
6,0 m	1.177 gr/m

Μπινί Φύλλου Τζαμιού
Adjoining Profile for Glass Sash

I_x=2,85cm^4 $I_{y(s)}$=11,47cm^4

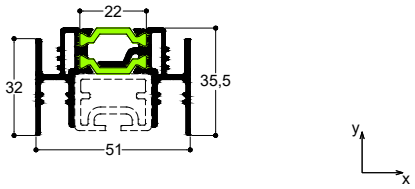

TH 57603

Μήκος - Length	Θεωρ. Βάρος - Theor.Weight
6,0 m	1.519 gr/m

Συνδετικό Κασών-Ενίσχυση
Frame Connector-Reinforcement Profile

I_x=1.48 cm^4 $I_{y(s)}$=75.07 cm^4

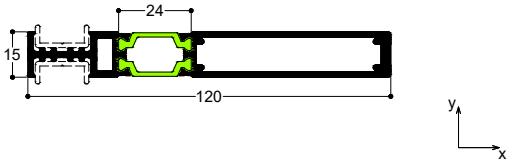

TH 80101

Μήκος - Length	Θεωρ. Βάρος - Theor.Weight
6,0 m	2.152 gr/m

Οδηγός Αντικατάστασης(Τζάμι-Σήτα-Πατζούρι)
Rail for Replacement (Glass-Insect Screen-Shutter)

I_x=13,82cm^4 $I_{y(s)}$=97,39cm^4

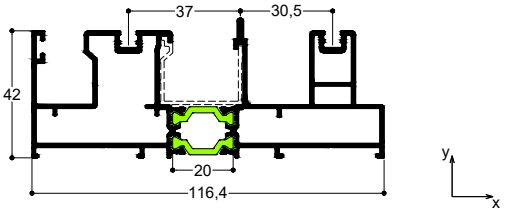

TH 80102

Μήκος - Length	Θεωρ. Βάρος - Theor.Weight
6,0 m	**1.220 gr/m**

Μονός Οδηγός (Τζάμι)
Single Rail (Glass)

I_x=7,41cm^4 $I_{y(s)}$=13,64cm^4

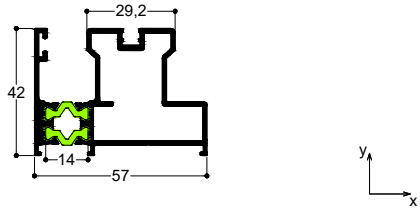

TH 80109

Μήκος - Length	Θεωρ. Βάρος - Theor.Weight
6,0 m	**2.100 gr/m**

Οδηγός Fix & Slide
Fix & Slide Rail

I_x=15,17cm^4 $I_{y(s)}$=126,33cm^4

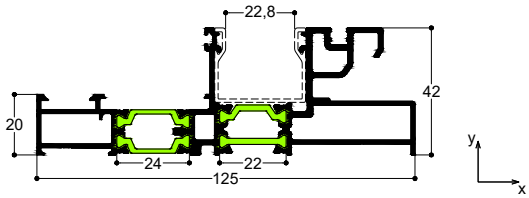

TH 80110

Μήκος - Length	Θεωρ. Βάρος - Theor.Weight
6,0 m	**1.869 gr/m**

Διπλός Οδηγός 34mm (Επάλληλο)
Double Rail 34mm (Successive)

I_x=7,46cm^4 $I_{y(s)}$=87,71cm^4

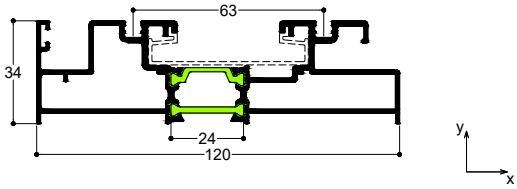

TH 80111

Μήκος - Length	Θεωρ. Βάρος - Theor.Weight
6,0 m	**2.919 gr/m**

Τριπλός Οδηγός 34mm (Επάλληλο)
Triple Rail 34mm (Successive)

I_x=11,17cm^4 $I_{y(s)}$=291,98cm^4

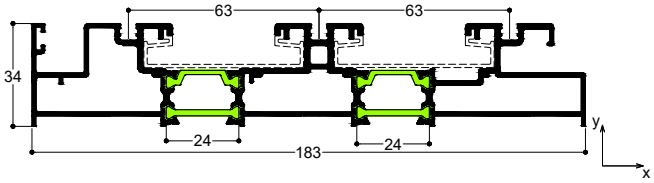

TH 80113

Μήκος - Length	Θεωρ. Βάρος - Theor.Weight
6,0 m	**2.157 gr/m**

Διπλός Οδηγός (Επάλληλο)
Double Rail (Successive)

I_x=13,93cm^4 $I_{y(s)}$=101,52cm^4

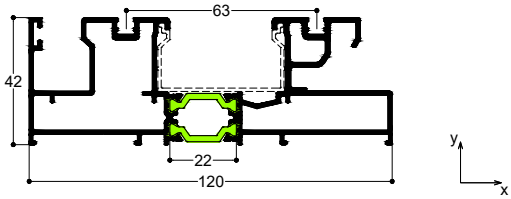

TH 80114

Μήκος - Length	Θεωρ. Βάρος - Theor.Weight
6,0 m	**2.559 gr/m**

Τριπλός Οδηγός (Επάλληλο-Σήτα TV 12206)
Triple Rail (Successive-Insect Screen TV 12206)

I_x=16,05cm^4 $I_{y(s)}$=185,82cm^4

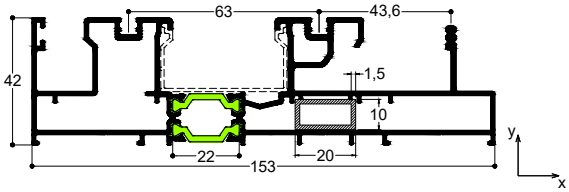

TV 00626

Μήκος - Length	Θεωρ. Βάρος - Theor.Weight
6,0 m	**117 gr/m**

Συνδετικό Κασών
Frame Connector

TV 00627

Μήκος - Length	Θεωρ. Βάρος - Theor.Weight
6,0 m	**721 gr/m**

Λαβή Ενίσχυσης
Reinforcement Grip

I_x=1.88cm^4 I_y=1.73cm^4

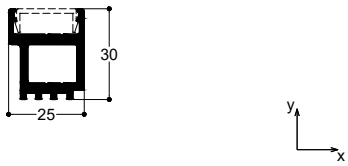

TV 12206

Μήκος - Length	Θεωρ. Βάρος - Theor.Weight
6,0 m	**846 gr/m**

Φύλλο Σήτας για TV 80604 - TH 80114
Insect Screen Sash for TV 80604 - TH 80114

I_x=1.51cm^4 I_y=16.64cm^4

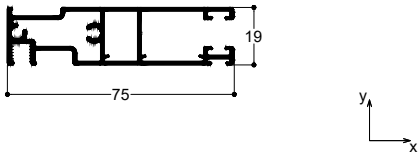

TV 12207

Μήκος - Length	Θεωρ. Βάρος - Theor.Weight
6,0 m	**464 gr/m**

Χώρισμα του TV 12206
Transom for TV 12206

TV 12208

Μήκος - Length	Θεωρ. Βάρος - Theor.Weight
6,0 m	507 gr/m

Φύλλο Σήτας 25mm
Insect Screen Sash 25mm

I_x=1.11cm^4 I_y=0.96cm^4

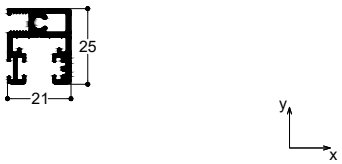

TV 12302

Μήκος - Length	Θεωρ. Βάρος - Theor.Weight
6,0 m	955 gr/m

Προφίλ Κλειδαριάς για Μπινί 65mm
Locking Profile for Grip 65mm

I_x=6.89cm^4 I_y=10.47cm^4

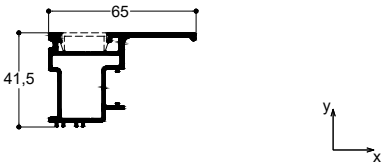

TV 12307

Μήκος - Length	Θεωρ. Βάρος - Theor.Weight
6,0 m	654 gr/m

Προφίλ Αντικρίσματος για Μπινί 65mm
Strike Plate Profile for Grip 65mm

I_x=2.66cm^4 I_y=1.65cm^4

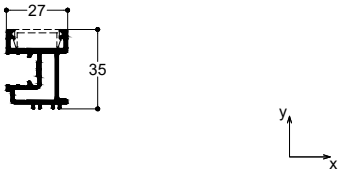

TV 12311

Μήκος - Length	Θεωρ. Βάρος - Theor.Weight
4,7 m	179 gr/m

Μπινί Φύλλου Σήτας TV 12206
Adjoining Profile for Insect Screen Sash TV 12206

I_x=0.38cm^4 I_y=0.04cm^4

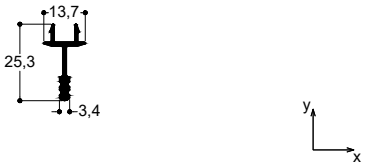

TV 12503

Μήκος - Length	Θεωρ. Βάρος - Theor.Weight
6,0 m	119 gr/m

Καπάκι για Προφίλ Ενίσχυσης
Cover for Reinforcement Profile

I_x=0.02cm^4 I_y=0.22cm^4

TV 12603

Μήκος - Length	Θεωρ. Βάρος - Theor.Weight
6,0 m	1.368 gr/m

Προφίλ Ενίσχυσης
Reinforcement Profile

I_x=5.00cm^4 I_y=32.50cm^4

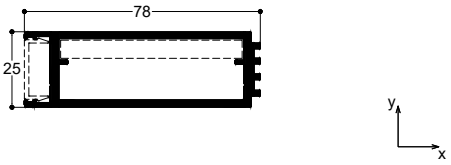

TV 12608

Μήκος - Length	Θεωρ. Βάρος - Theor.Weight
6,0 m	543 gr/m

Οδηγός Κρυφής Σήτας
Hidden Insect Screen Rail

I_x=3.48cm^4 I_y=0.92cm^4

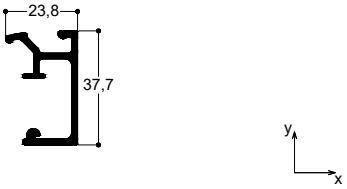

TV 212

Μήκος - Length	Θεωρ. Βάρος - Theor.Weight
4,7 m	125 gr/m

Καπάκι για TV 2204
Cover Cap for TV 2204

TV 2204

Μήκος - Length	Θεωρ. Βάρος - Theor.Weight
4,7 m	810 gr/m

Αρμοκάλυπτρο
Architrave Profile

I_x=9,54cm^4 I_y=10,71cm^4

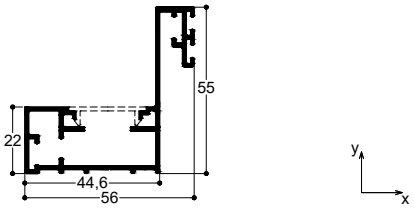

TV 2265

Μήκος - Length	Θεωρ. Βάρος - Theor.Weight
6,0 m	640 gr/m

Χώρισμα TV 8004
Transom/Mullion for TV 8004

I_x=1,15cm^4 I_y=7,83cm^4

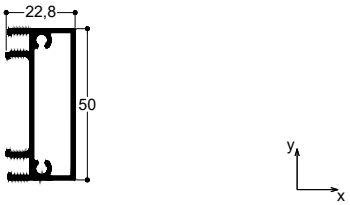

TV 2266

Μήκος - Length	Θεωρ. Βάρος - Theor.Weight
6,0 m	777 gr/m

Χώρισμα Φύλλου Πατζουριού
Transom/Mullion for Shutter

I_x=7,05cm^4 I_y=4,57cm^4

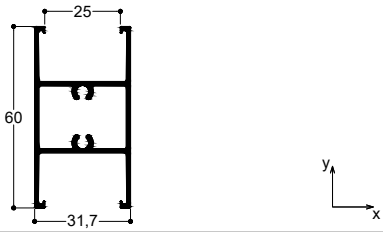

TV 2536

Μήκος - Length	Θεωρ. Βάρος - Theor.Weight
4,7 m	674 gr/m

Αρμοκάλυπτρο
Architrave Profile

I_x=7.39cm^4 I_y=6.07cm^4

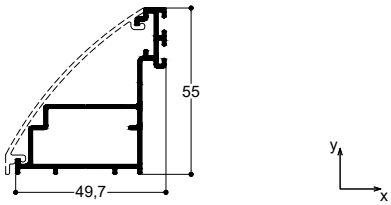

TV 2537

Μήκος - Length	Θεωρ. Βάρος - Theor.Weight
4,7 m	313 gr/m

Καπάκι για TV 2536
Cover Cap for TV 2536

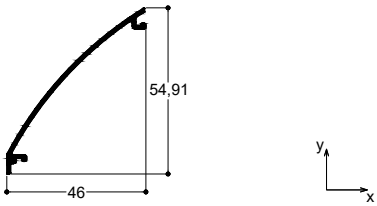

TV 2538

Μήκος - Length	Θεωρ. Βάρος - Theor.Weight
6,0 m	124 gr/m

Κουμπωτό Καπάκι Φύλλου Σήτας TV 8004
Cover Clip for Insect Screen Profile TV 8004

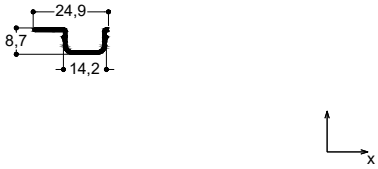

TV 2553

Μήκος - Length	Θεωρ. Βάρος - Theor.Weight
6,0 m	206 gr/m

Καπάκι Χωρίσματος Σήτας
Cover for Transom/Mullion for Insect Screen

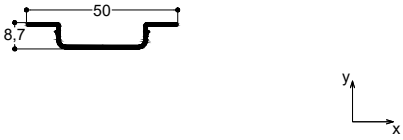

TV 47501

Μήκος - Length	Θεωρ. Βάρος - Theor.Weight
6,0 m	408 gr/m

Καπάκι Οδηγού για Σταθερό Φύλλο
Clip For Fixed Glass Sash

I_x=0,13cm^4 I_y=5,33cm^4

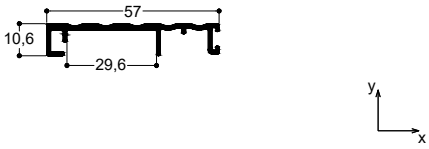

TV 5050

Μήκος - Length	Θεωρ. Βάρος - Theor.Weight
6,0 m	150 gr/m

Ντίζα - Rod

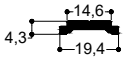

TV 5066

Μήκος - Length	Θεωρ. Βάρος - Theor.Weight
6,0 m	421 gr/m

Οβαλίνα Ασφαλείας
Security Fixed Louver

I_x=4,19cm^4 I_y=0,23cm^4

10.5 Kgr/m²	25 τεμ./m

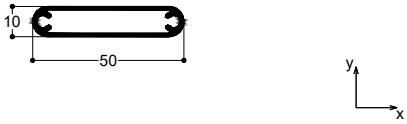

TV 5067

Μήκος - Length	Θεωρ. Βάρος - Theor.Weight
6,0 m	220 gr/m

Τελείωμα Οβαλίνας Ασφαλείας
Ending Security Fixed Louver

I_x=0,20cm^4 I_y=0,56cm^4

TV 810

Μήκος - Length	Θεωρ. Βάρος - Theor.Weight
6,0 m	967 gr/m

Φύλλο Πατζουριού Αντικατάστασης
Shutter Sash for Replacement

I_x=7,28cm^4 I_y=20,79cm^4

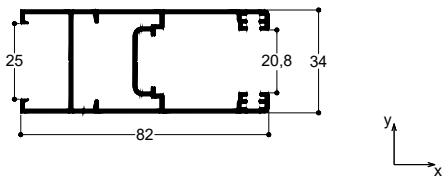

TV 899

Μήκος - Length	Θεωρ. Βάρος - Theor.Weight
6,0 m	408 gr/m

Αρμοκάλυπτρο
Architrave Profile

I_x=7,14cm^4 I_y=3,19cm^4

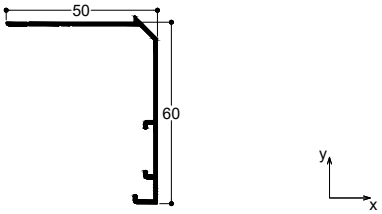

TV 8003

Μήκος - Length	Θεωρ. Βάρος - Theor.Weight
6,0 m	340 gr/m

Νεροσταλλάκτης
Rain Cover

I_x=1,54cm^4 I_y=0,28cm^4

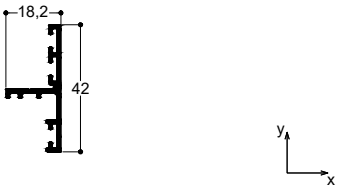

TV 8004

Μήκος - Length	Θεωρ. Βάρος - Theor.Weight
6,0 m	954 gr/m

Φύλλο Σήτας
Insect Screen Sash

I_x=3,38cm^4 I_y=21,89cm^4

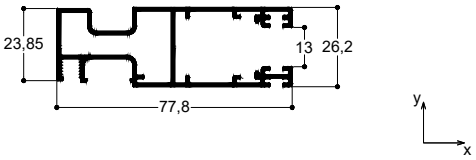

TV 8005

Μήκος - Length	Θεωρ. Βάρος - Theor.Weight
6,0 m	1.116 gr/m

Φύλλο Πατζουριού
Shutter Sash

I_x=9,39cm^4 I_y=21,79cm^4

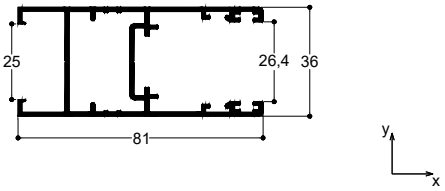

TV 8006

Μήκος - Length	Θεωρ. Βάρος - Theor.Weight
4,7 m	588 gr/m

Γάντζος Επαλλήλου
Hook for Successive

I_x=8,96cm^4 I_y=4,08cm^4

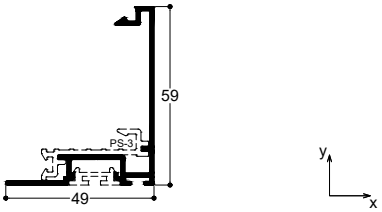

TV 8007

Μήκος - Length	Θεωρ. Βάρος - Theor.Weight
4,7 m	754 gr/m

Μπινί Φύλλου Πατζουριού
Adjoining Profile for Shutter Sash

I_x=3,04cm^4 I_y=5,03cm^4

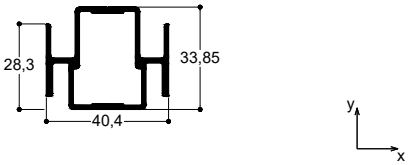

TV 8008

Μήκος - Length	Θεωρ. Βάρος - Theor.Weight
4,7 m	385 gr/m

Μπινί Φύλλου Σήτας
Adjoining Profile for Insect Screen

I_x=0,62cm^4 I_y=1,31cm^4

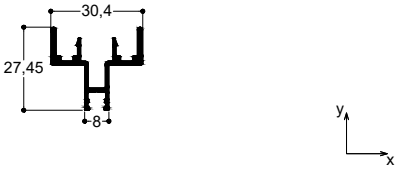

TV 8010

Μήκος - Length	Θεωρ. Βάρος - Theor.Weight
6,0 m	206 gr/m

Πηχάκι Φύλλου Τζαμιού
Clip For Glass Sash

TV 8011

Μήκος - Length	Θεωρ. Βάρος - Theor.Weight
6,0 m	279 gr/m

Αποστατικό Κλειδαριάς ROTO INLINE
Spacer for ROTO INLINE Lock

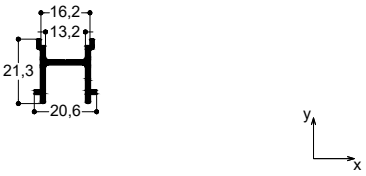

TV 8500

Μήκος - Length	Θεωρ. Βάρος - Theor.Weight
6,0 m	266 gr/m

Πηχάκι Οδηγού TH 80109
Clip for TH 80109 Rail

TV 80206

Μήκος - Length	Θεωρ. Βάρος - Theor.Weight
6,0 m	797 gr/m

Σήτα Αντικατάστασης
Insect Screen Profile for Replacement

I_x=1,21cm^4 I_y=17,83cm^4

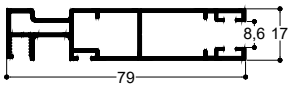

TV 80301

Μήκος - Length	Θεωρ. Βάρος - Theor.Weight
4,7 m	613 gr/m

Μπινί Πατζουριού Αντικατάστασης
Shutter Sash Adjoining Profile for Replacement

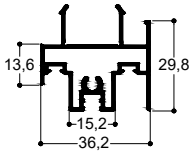

TV 80302

Μήκος - Length	Θεωρ. Βάρος - Theor.Weight
4,7 m	368 gr/m

Μπινί Σήτας Αντικατάστασης
Insect Screen Adjoining Profile for Replacement

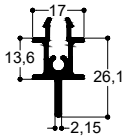

TV 80305

Μήκος - Length	Θεωρ. Βάρος - Theor.Weight
4,7 m	285 gr/m

Προφίλ Μπινί 65 mm
Adjoining Profile 65mm

I_x=2,81cm^4 I_y=0,15cm^4

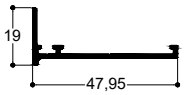

TV 80402

Μήκος - Length	Θεωρ. Βάρος - Theor.Weight
6,0 m	845 gr/m

Γάντζος Επαλλήλου 25mm
Interlock Profile 25mm

I_x=11,26cm^4 I_y=0,94cm^4

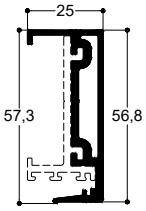

TV 80403

Μήκος - Length	Θεωρ. Βάρος - Theor.Weight
6,0 m	1.094 gr/m

Χώρισμα/Γάντζος Fix & Slide
Interlock Profile For Fix & Slide

I_x=19,35cm^4 I_y=1,96cm^4

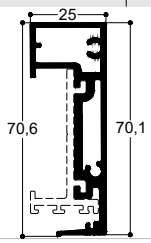

TV 80502

Μήκος - Length	Θεωρ. Βάρος - Theor.Weight
6,0 m	466 gr/m

Καπάκι Οδηγού Fix & Slide
Clip For Fix & Slide Rail

I_x=1,00cm^4 I_y=11,53cm^4

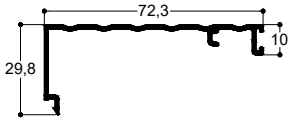

TV 80503

Μήκος - Length	Θεωρ. Βάρος - Theor.Weight
6,0 m	133 gr/m

Πηχάκι Φύλλου Τζαμιού
Clip For Glass Sash

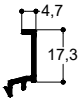

TV 80504

Μήκος - Length	Θεωρ. Βάρος - Theor.Weight
6,0 m	208 gr/m

Πρόσθετο Προφίλ Στεγάνωσης TH 80110
Additional Profile for TH 80110

I_x=0,83cm^4 I_y=0,13cm^4

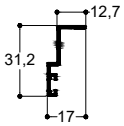

TV 80601

Μήκος - Length	Θεωρ. Βάρος - Theor.Weight
6,0 m	338 gr/m

Πρόσθετο Προφίλ TH 80110
Additional Profile for TH 80110

I_x=0,34cm^4 I_y=1,28cm^4

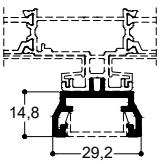

TV 80602

Μήκος - Length	Θεωρ. Βάρος - Theor.Weight
6,0 m	660 gr/m

Φύλλο Φιλητού 25mm
Sash For Adjoining Profile 25mm

I_x=5,84cm^4 I_y=0,81cm^4

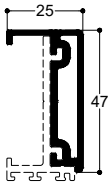

TV 80603

Μήκος - Length	Θεωρ. Βάρος - Theor.Weight
6,0 m	203 gr/m

Σύνδεσμος Φύλλου - Γάντζου 25mm
Connector for Sash - Interlock 25mm

I_x=0,03cm^4 I_y=0,21cm^4

TV 80604

Μήκος - Length	Θεωρ. Βάρος - Theor.Weight
6,0 m	338 gr/m

Πρόσθετος Οδηγός Φύλλου Σήτας για Οδηγούς TH 80109 & TH 80113
Additional Insect Screen Sash Rail for Rails TH 80109 & TH 80113

I_x=2,48cm^4 I_y=0,61cm^4

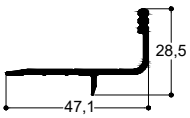

TV 80605

Μήκος - Length	Θεωρ. Βάρος - Theor.Weight
6,0 m	362 gr/m

Νεροσταλλάκτης Οδηγών 34mm
Rain Cover for 34mm Rails

I_x=2,44cm^4 I_y=0,29cm^4

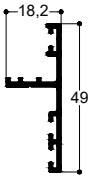

TV 80606

Μήκος - Length	Θεωρ. Βάρος - Theor.Weight
6,0 m	813 gr/m

Κάσα Για Κρυφή Σήτα
Frame For Hidden Insect Screen

I_x=1,69cm^4 I_y=9,63cm^4

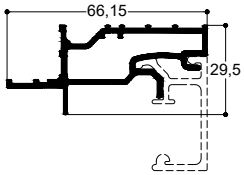

TV5 202

Μήκος - Length	Θεωρ. Βάρος - Theor.Weight
6,0 m	394 gr/m

Αρμοκάλυπτρο
Architrave Profile

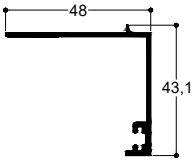

TV9 922

Μήκος - Length	Θεωρ. Βάρος - Theor.Weight
6,0 m	126 gr/m

Κούμπωμα για TV 8006
Cap for TV 8006

PER 250

Μήκος - Length	Θεωρ. Βάρος - Theor.Weight
6,0 m	547 gr/m

Φυλλαράκι Πατζουριού (Κρινάκι)
Fixed Louver Profile

7.6 Kgr/m²	14 τεμ./m

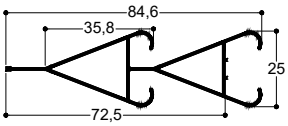

PER 260

Μήκος - Length	Θεωρ. Βάρος - Theor.Weight
6,0 m	620 gr/m

Φυλλαράκι Πατζουριού (Κρινάκι)
Fixed Louver Profile

6.8 Kgr/m²	11 τεμ./m

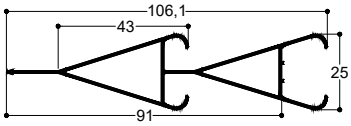

PER 270

Μήκος - Length	Θεωρ. Βάρος - Theor.Weight
6,0 m	441 gr/m

Φυλλαράκι Πατζουριού (Τουλίπα)
Fixed Louver Profile

7,1 Kgr/m²	16 τεμ./m

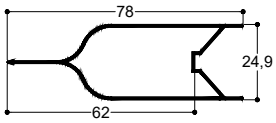

PER 300

Μήκος - Length	Θεωρ. Βάρος - Theor.Weight
6,0 m	**730 gr/m**

Φυλλαράκι Πατζουριού
Fixed Louver Profile

7,3 Kgr/m²	10 τεμ./m

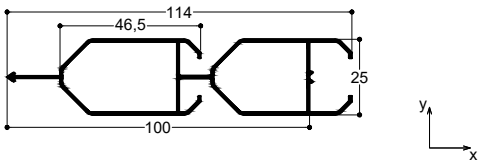

PER 320

Μήκος - Length	Θεωρ. Βάρος - Theor.Weight
6,0 m	**408 gr/m**

Φυλλαράκι Πατζουριού
Fixed Louver Profile

6,1 Kgr/m²	15 τεμ./m

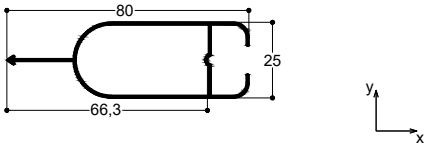

TH 80120

Μήκος - Length	Θεωρ. Βάρος - Theor.Weight
6,0 m	**2.242 gr/m**

Οδηγός 34mm Επάλληλο-Σήτα
34mm Rail Successive-Insect Screen

I_x=9.31cm^4 $I_{y(s)}$=157,7cm^4

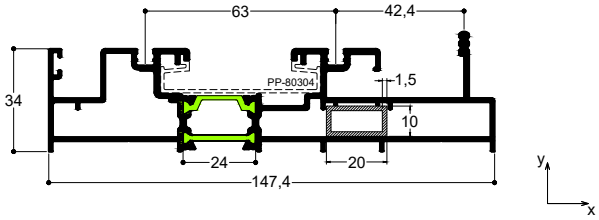

TV 80612

Μήκος - Length	Θεωρ. Βάρος - Theor.Weight
6,0 m	**1.573 gr/m**

Ενδοδαπέδιος Νεροχύτης
Water drainage profile underfloor

I_x=28.7cm^4 $I_{y(s)}$=58.98cm^4

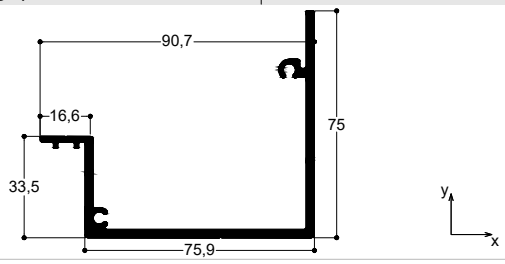

TV 80613

Μήκος - Length	Θεωρ. Βάρος - Theor.Weight
6,0 m	**346 gr/m**

Νεροσταλλάκτης
Water drip profile

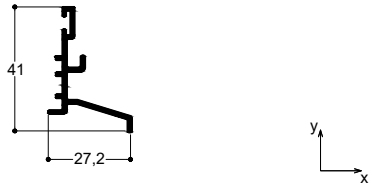

1.1b

Διατομές 1:1
Profiles 1:1

TH 80102

6,0 m	1.220 gr/m

Μονός Οδηγός (Τζάμι)
Single Rail (Glass)

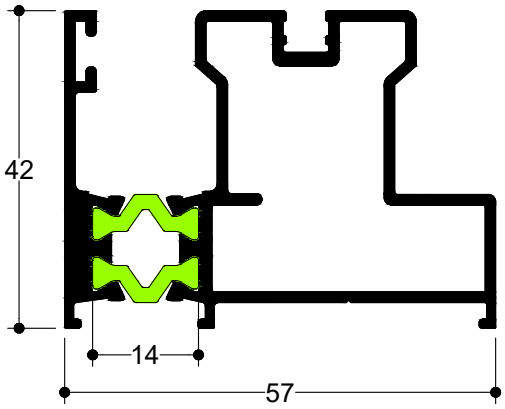

TH 8024

6,0 m	1.662 gr/m

Διπλός Οδηγός (Τζάμι-Σήτα)
Double Rail (Glass-Insect Screen)

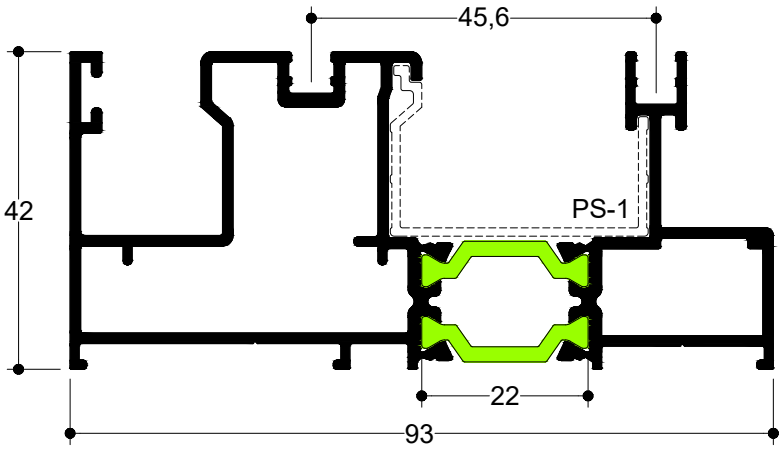

TH 8025

6,0 m	1.966 gr/m

Διπλός Οδηγός (Τζάμι-Πατζούρι)
Double Rail (Glass-Shutter)

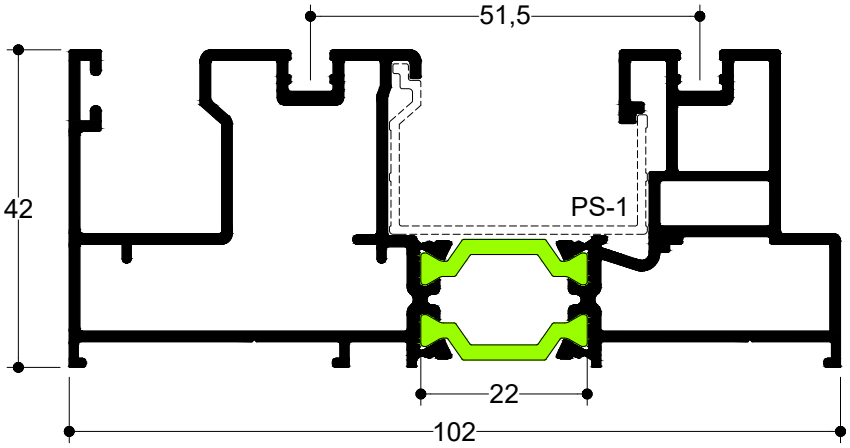

TH 8023

6,0 m	2.364 gr/m

Τριπλός Οδηγός (Τζάμι-Σήτα-Πατζούρι)
Triple Rail (Glass-Insect Screen-Shutter)

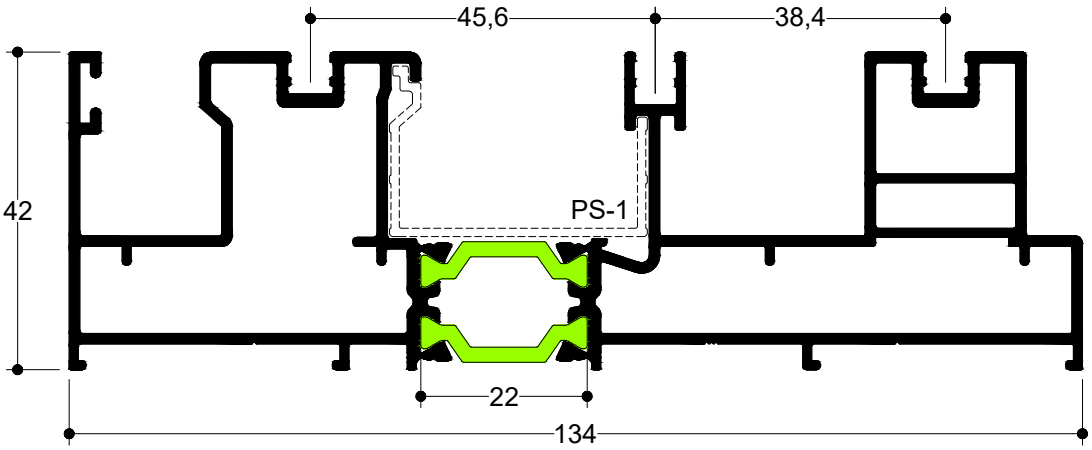

TH 80113

6,0 m	2.157 gr/m

Διπλός Οδηγός (Επάλληλο)
Double Rail (Successive)

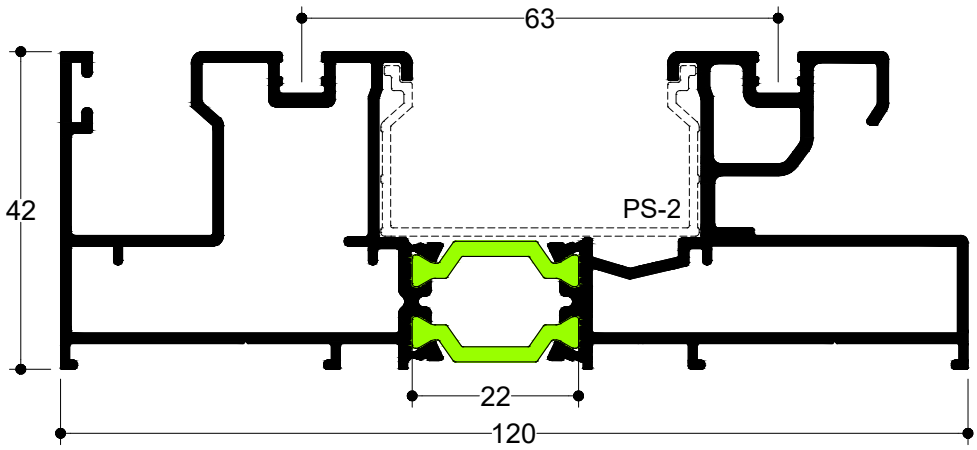

TH 8020

6,0 m	2.139 gr/m

Διπλός Οδηγός (Επάλληλο)
Double Rail (Successive)

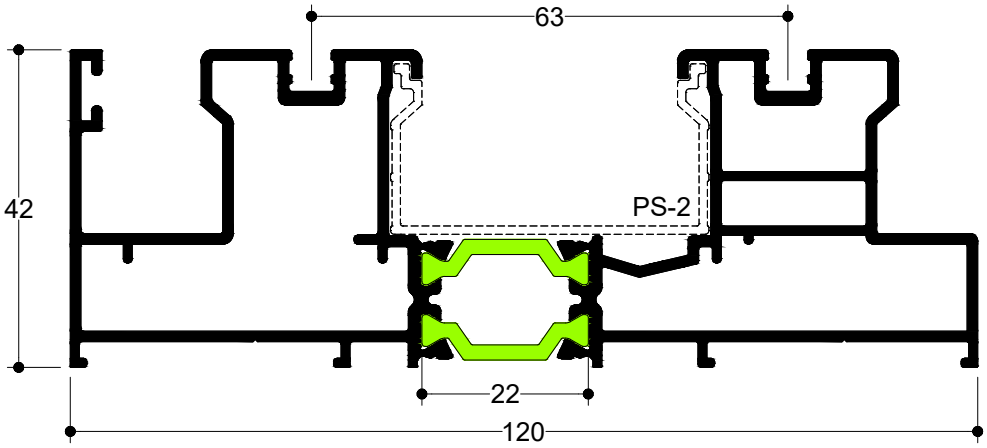

TH 8022

6,0 m	3.093 gr/m

Τριπλός Οδηγός (Επάλληλο)
Triple Rail (Successive)

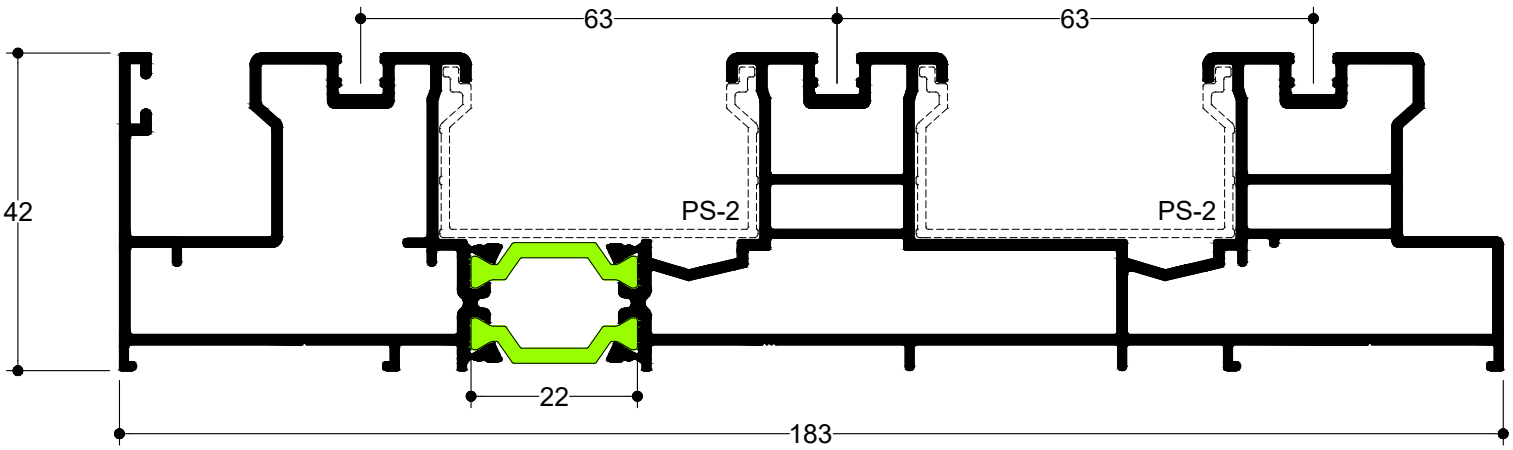

TH 80109

6,0 m	2.100 gr/m

Οδηγός Fix & Slide
Fix & Slide Rail

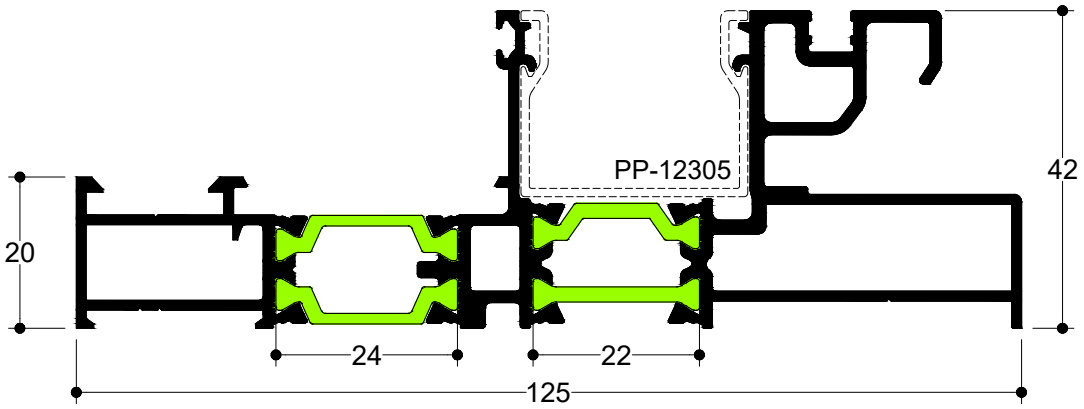

TH 80114

6,0 m	2.559 gr/m

Τριπλός Οδηγός (Επάλληλο-Σήτα TV 12206)
Triple Rail (Successive-Insect Screen TV 12206)

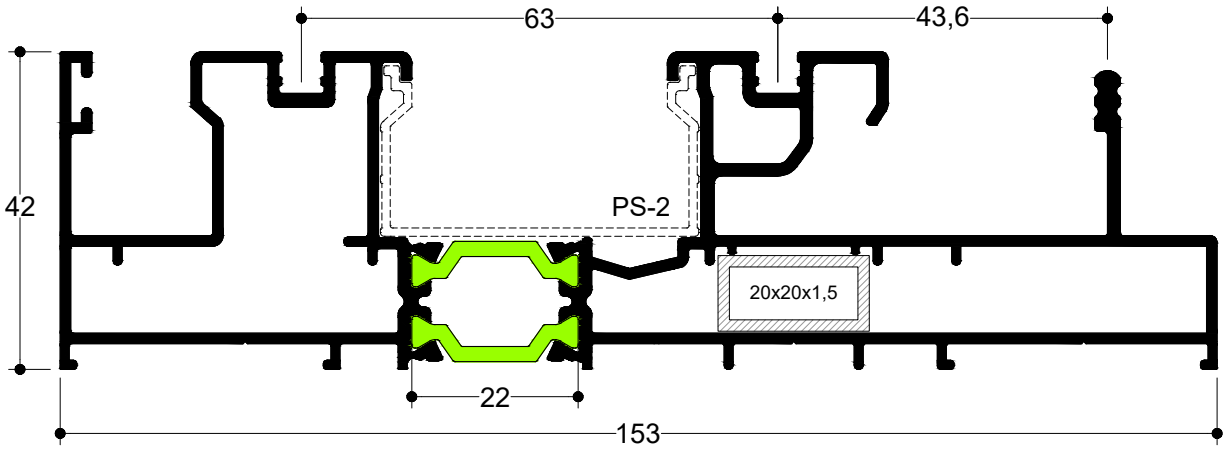

TH 8021

6,0 m	2.587 gr/m

Τριπλός Οδηγός (Επάλληλο-Σήτα)
Triple Rail (Successive-Insect Screen)

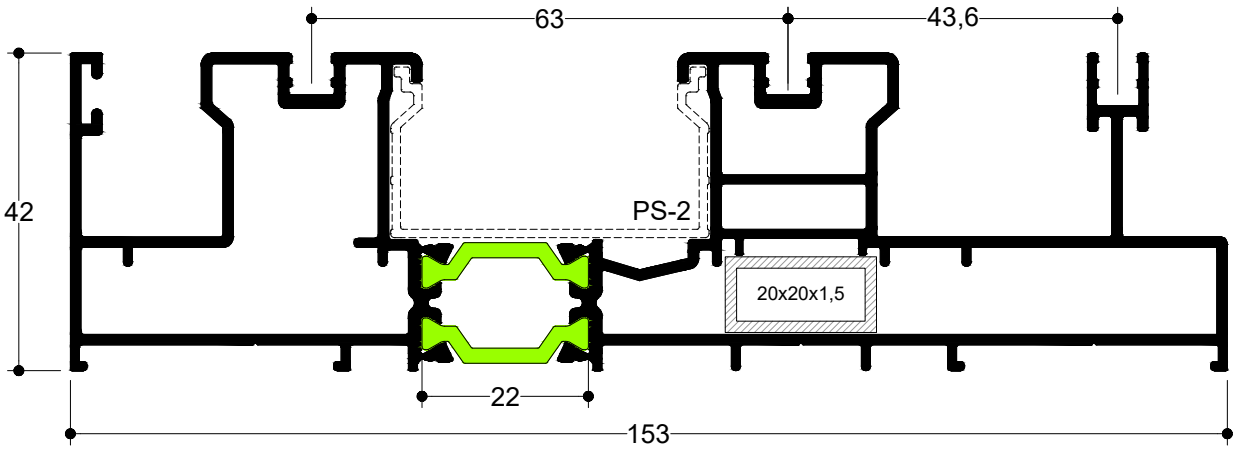

TH 80110

6,0 m	1.869 gr/m

Διπλός Οδηγός 34mm (Επάλληλο)

Double Rail 34mm (Successive)

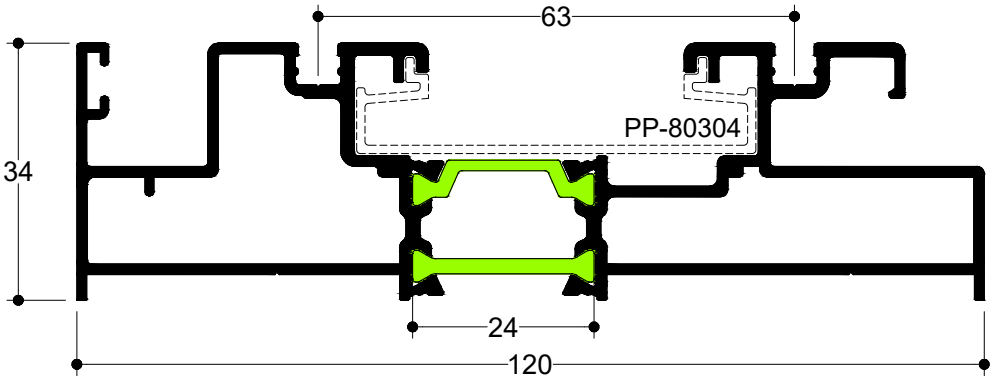

TH 80111

6,0 m	2.919 gr/m

Τριπλός Οδηγός 34mm (Επάλληλο)

Triple Rail 34mm (Successive)

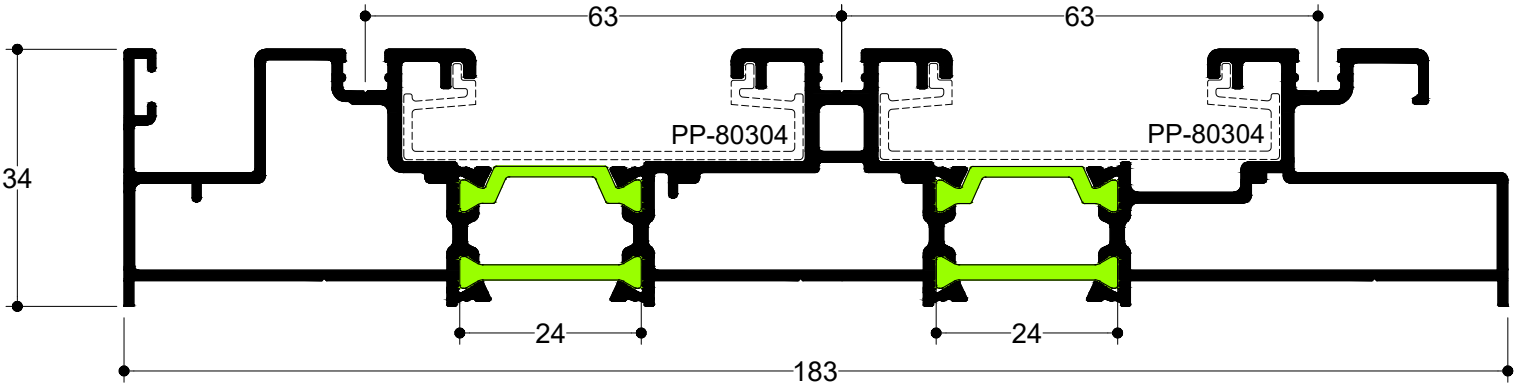

TH 80101

6,0 m	2.152 gr/m

Οδηγός Αντικατάστασης (Τζάμι-Σήτα-Πατζούρι)

Rail for Replacement (Glass -Insect Screen-Shutter)

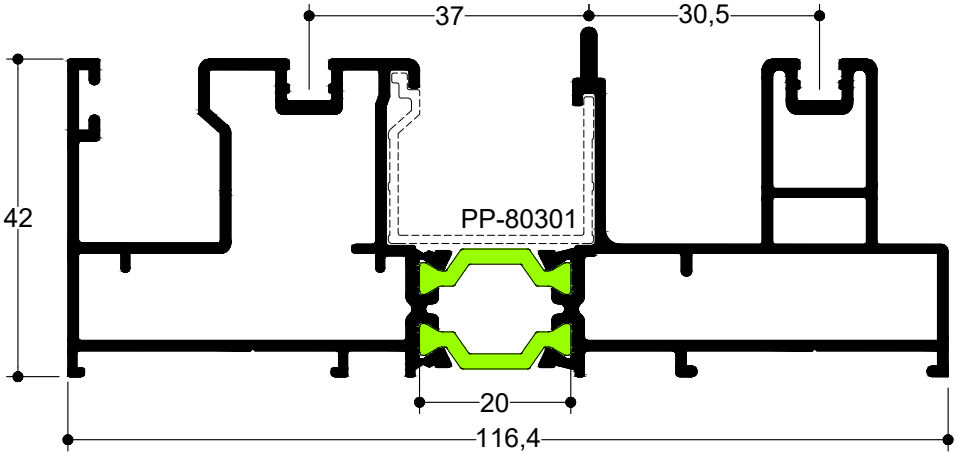

TH 8040

6,0 m	1.577 gr/m

Φύλλο Τζαμιού με Πηχάκι
Glass Sash with Clip

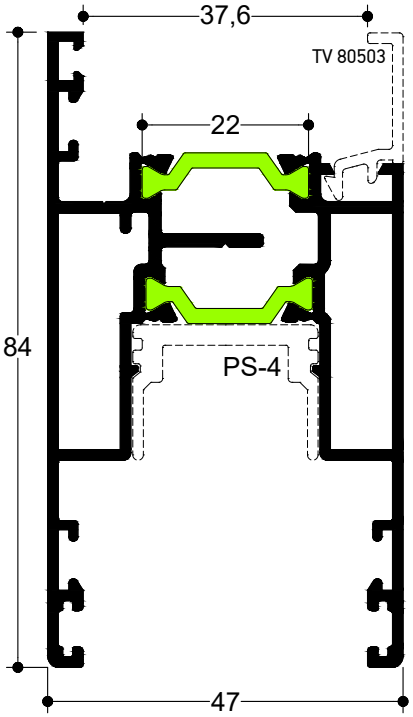

TV 8005

6,0 m	1.116 gr/m

Φύλλο Πατζουριού
Shutter Sash

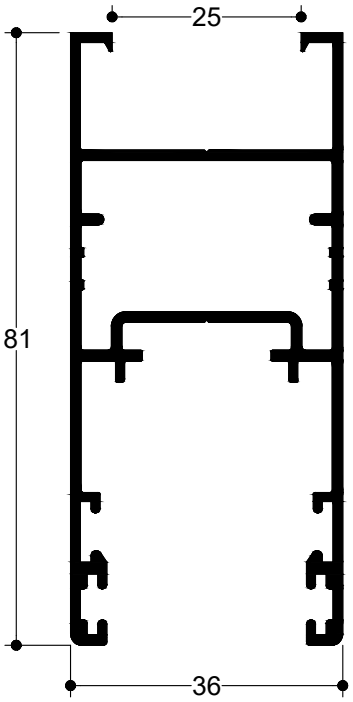

TV 810

6,0 m	967 gr/m

Φύλλο Πατζουριού Αντικατάστασης
Shutter Sash for Replacement

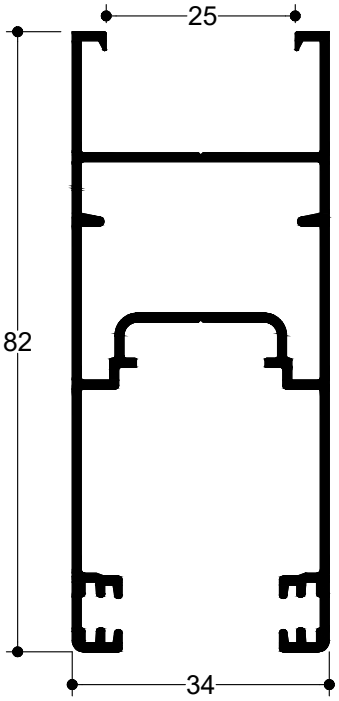

TH 8045

6,0 m	1.177 gr/m

Μπινί Φύλλου Τζαμιού
Adjoining Profile for Glass Sash

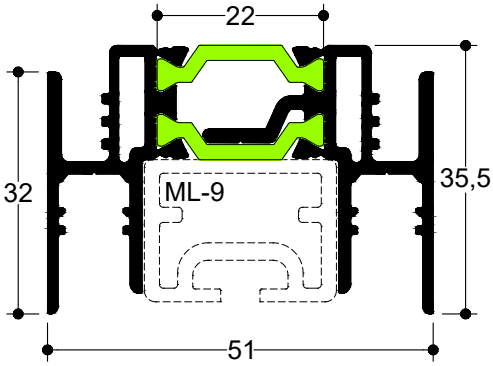

TV 8007

4,7 m	754 gr/m

Μπινί Φύλλου Πατζουριού
Adjoining Profile for Shutter Sash

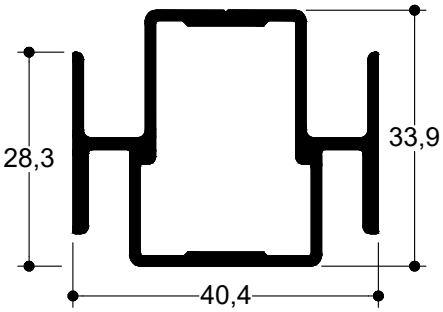

TV 80301

4,7 m	613 gr/m

Μπινί Πατζουριού Αντικατάστασης
Shutter Sash Adjoining Profile for Replacement

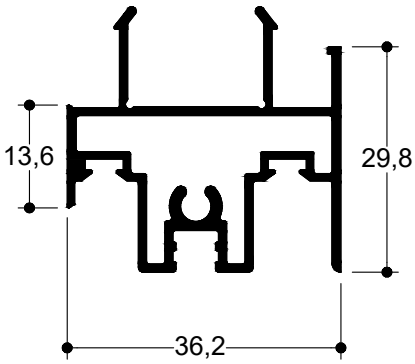

TV 8004

6,0 m	954 gr/m

Φύλλο Σήτας
Insect Screen Sash

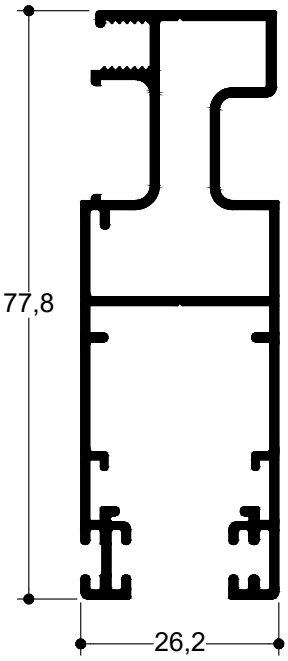

TV 12206

6,0 m	846 gr/m

Φύλλο Σήτας για TV 80604-TH 80114
Insect Screen Sash for TV 80604-TH 80114

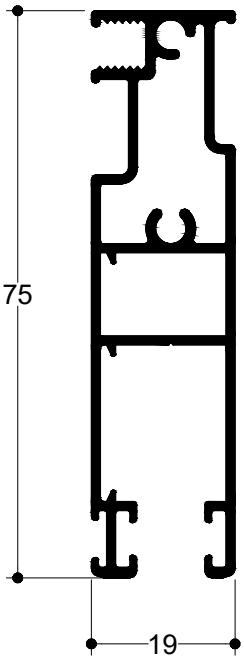

TV 80206

6,0 m	797 gr/m

Σήτα Αντικατάστασης
Insect Screen Profile for Replacement

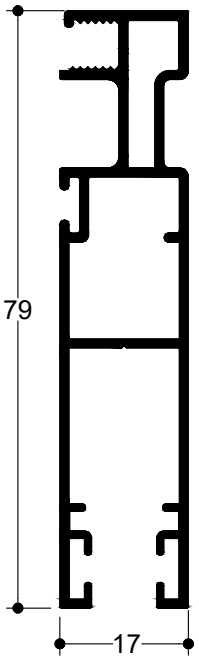

TV 12208

6,0 m	507 gr/m

Φύλλο Σήτας 25mm
Insect Screen Sash 25mm

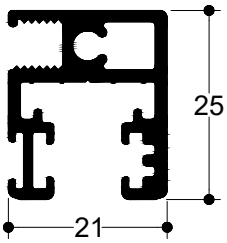

TV 8008

4,7 m	385 gr/m

Μπινί Φύλλου Σήτας
Adjoining Profile for Insect Screen

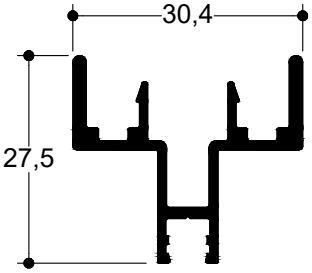

TV 12311

4,7 m	179 gr/m

Μπινί Φύλλου Σήτας TV 12206
Adjoining Profile for Insect Screen Sash TV 12206

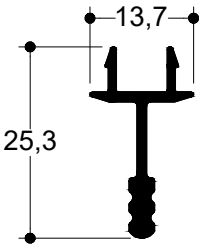

TV 80302

4,7 m	368 gr/m

Μπινί Σήτας Αντικατάστασης
Insect Screen Adjoining Profile for Replacement

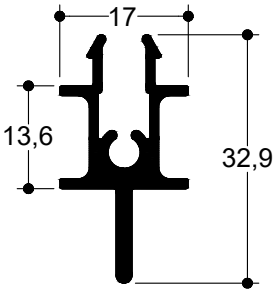

TV 2266

6,0 m	777 gr/m

Χώρισμα Φύλλου Πατζουριού

Transom/Mullion for Shutter

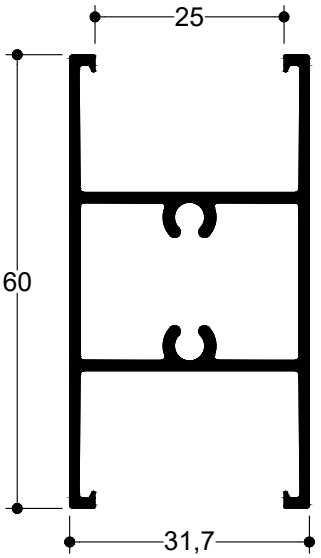

TV 2265

6,0 m	640 gr/m

Χώρισμα TV 8004

Transom/Mullion for TV 8004

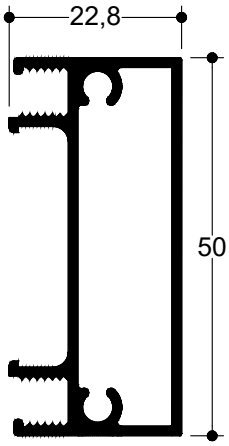

TV 12207

6,0 m	464 gr/m

Χώρισμα TV 12206

Transom for TV 12206

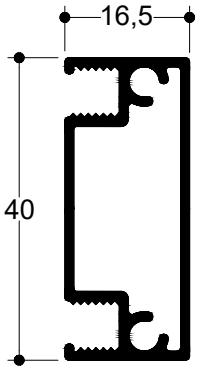

TV 12503

6,0 m	119 gr/m

Καπάκι για Προφίλ Ενίσχυσης

Cover for Reinforcement Profile

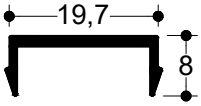

TV 00627

6,0 m	721 gr/m

Λαβή Ενίσχυσης

Reinforcement Grip

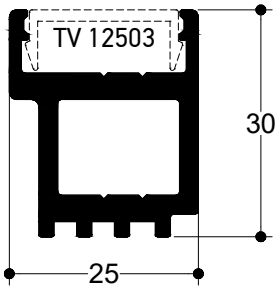

TV 12603

6,0 m	1.368gr/m

Προφίλ Ενίσχυσης

Reinforcement Profile

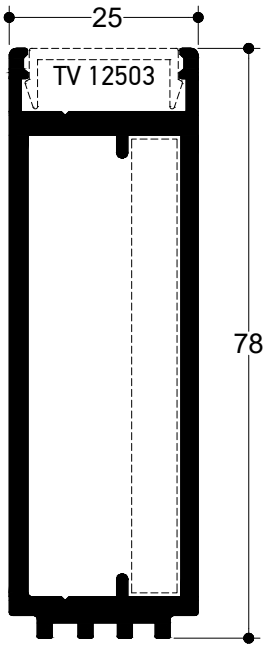

TV 80604

6,0 m	338 gr/m

Πρόσθετος Οδηγός Φύλλου Σήτας για Οδηγούς TH 80109 & TH 80113

Additional Insect Screen Sash Rail for Rails TH 80109 & TH 80113

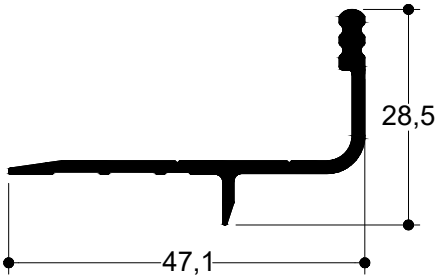

TH 57603

6,0 m	1.519 gr/m

Συνδετικό Κασών - Ενίσχυση

Frame Connector - Reinforcement Profile

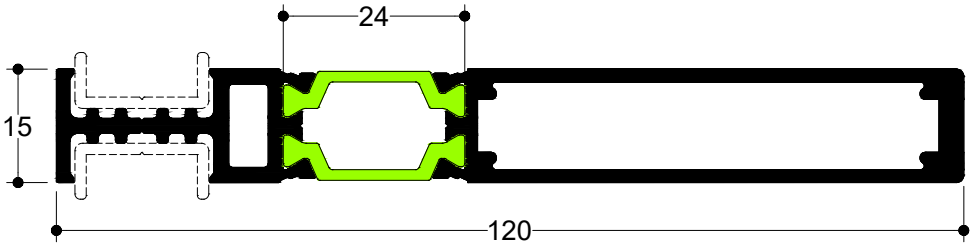

TV 80402

6,0 m	845 gr/m

Γάντζος Επαλλήλου 25mm
Interlock Profile 25mm

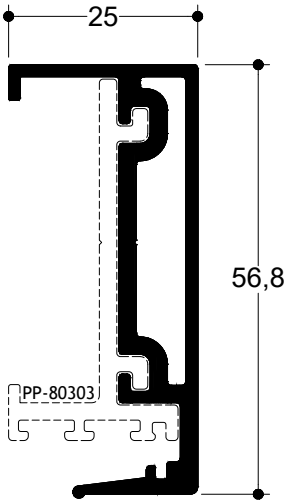

TV 80403

6,0 m	1.094 gr/m

Χώρισμα/Γάντζος Fix & Slide
Interlock Profile For Fix & Slide

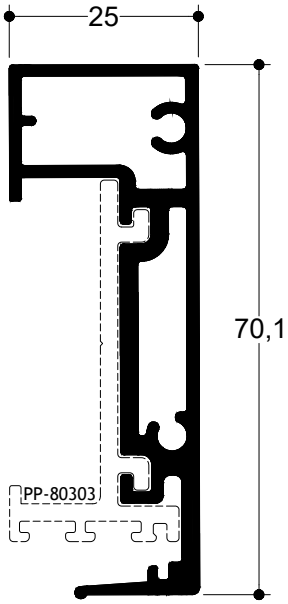

TV 80602

6,0 m	660 gr/m

Φύλλο Φιλητού 25mm
Sash For Adjoining Profile 25mm

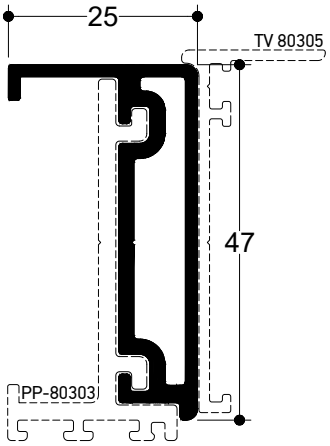

TV 80502

6,0 m	466 gr/m

Καπάκι Οδηγού Fix & Slide
Clip For Fix & Slide Rail

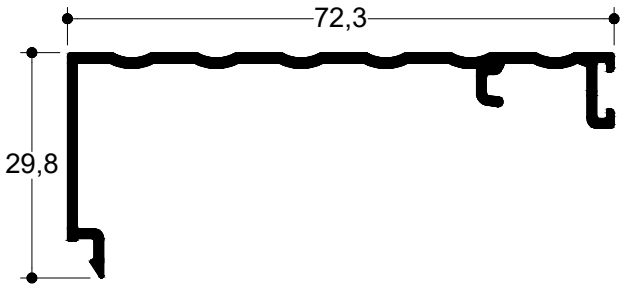

TV 80606

6,0 m	813 gr/m

Κάσα Για Κρυφή Σήτα
Frame For Hidden Insect Screen

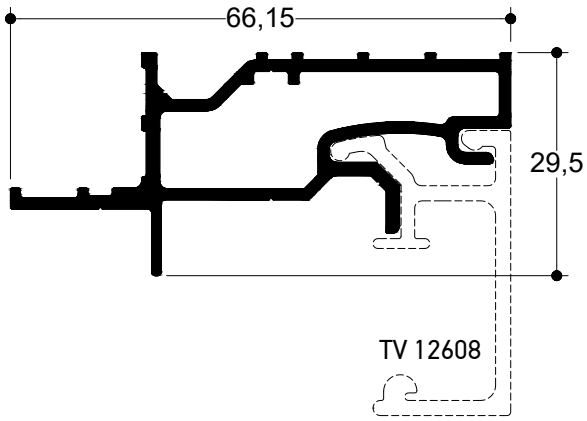

TV 80601

6,0 m	338 gr/m

Πρόσθετο Προφίλ TH 80110
Additional Profile for TH 80110

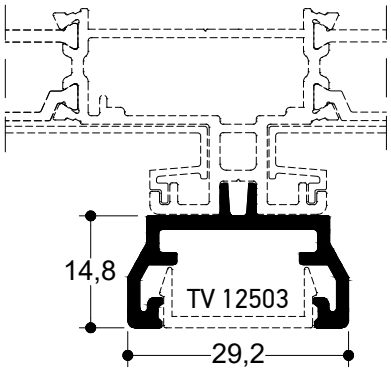

TV 47501

6,0 m	408 gr/m

Καπάκι Οδηγού για Σταθερό Φύλλο
Clip For Fixed Glass Sash

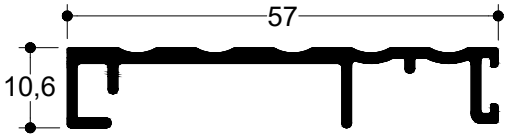

TV 12307

6,0 m	654 gr/m

Προφίλ Αντικρίσματος για Μπινί 65mm

Strike Plate Profile for Grip 65mm

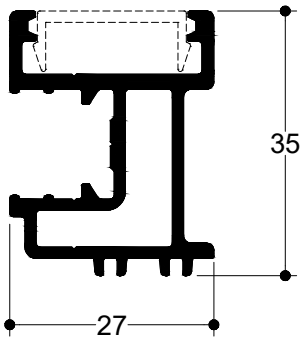

TV 12302

6,0 m	955 gr/m

Προφίλ Κλειδαριάς για Μπινί 65mm

Locking Profile for Grip 65mm

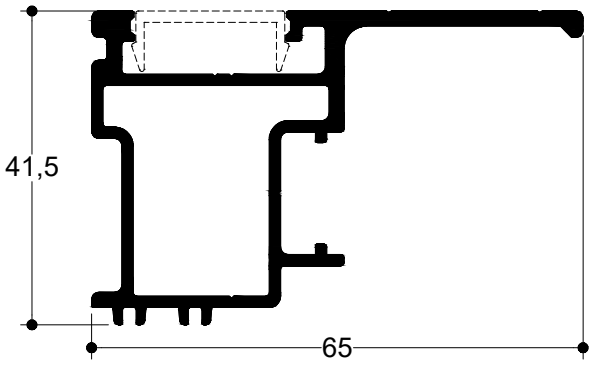

TV 2204

4,7 m	810 gr/m

Αρμοκάλυπτρο

Architrave Profile

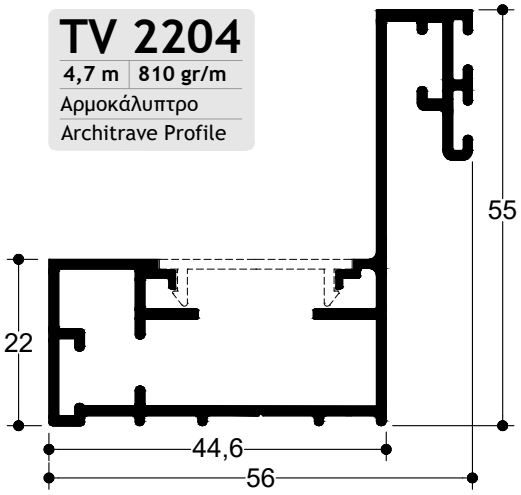

TV 8006

4,7 m	588 gr/m

Γάντζος Επαλλήλου

Hook for Successive

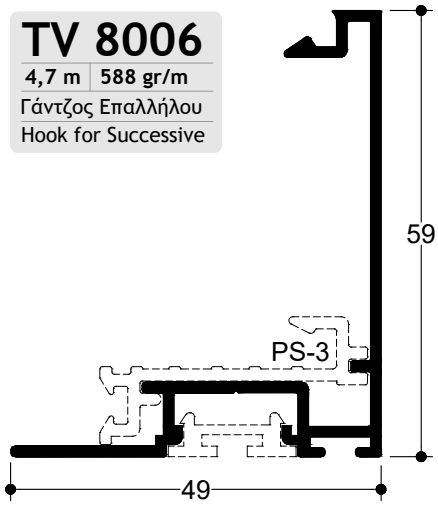

TV 212

4,7 m	125 gr/m

Καπάκι για TV 2204

Cover Cap for Profile TV 2204

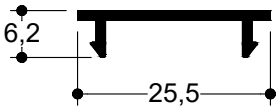

TV 12608

6,0 m	543 gr/m

Οδηγός Κρυφής Σήτας

Hidden Insect Screen Rail

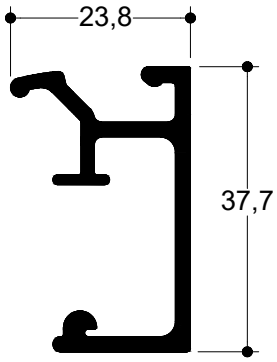

TV9 922

6,0 m	126 gr/m

Κούμπωμα για TV 8006

Cap for TV 8006

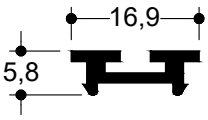

TV 2536

4,7 m	674 gr/m

Αρμοκάλυπτρο
Architrave Profile

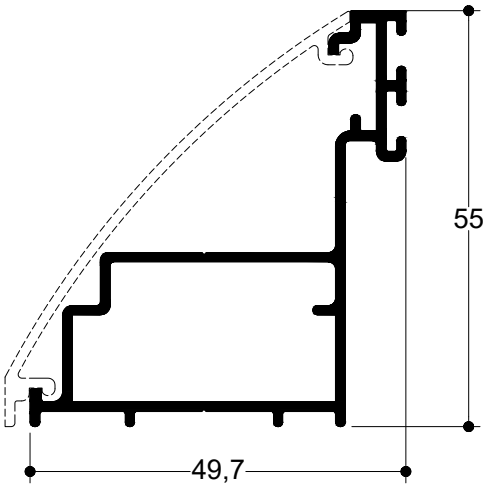

TV 2537

4,7 m	313 gr/m

Καπάκι για TV 2536
Cover Cap for TV 2536

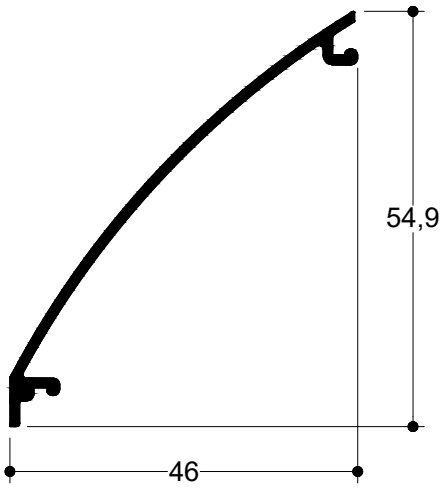

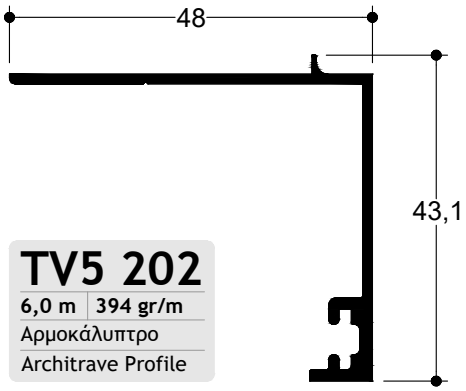

TV5 202

6,0 m	394 gr/m

Αρμοκάλυπτρο
Architrave Profile

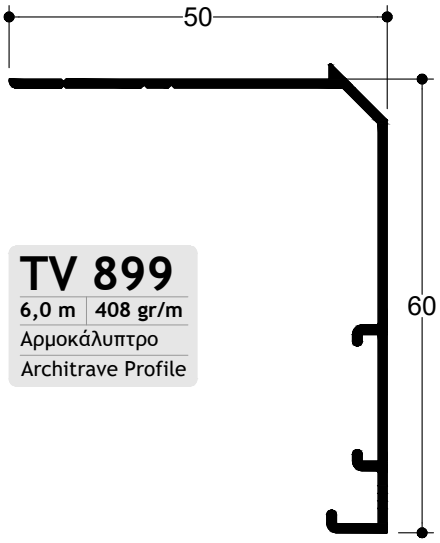

TV 899

6,0 m	408 gr/m

Αρμοκάλυπτρο
Architrave Profile

TV 80605

6,0 m	362 gr/m

Νεροσταλλάκτης Οδηγών 34mm
Rain Cover for 34mm Rails

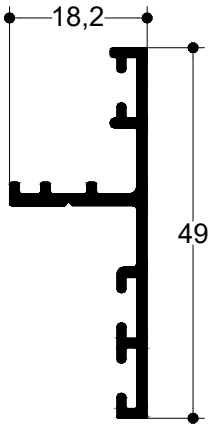

TV 8003

6,0 m	340 gr/m

Νεροσταλλάκτης
Rain Cover

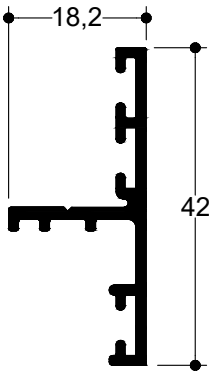

TV 80305

4,7 m	285 gr/m

Προφίλ Μπινί 65mm
Adjoining Profile 65mm

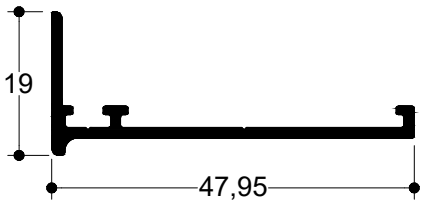

TV 80503

6,0 m	133 gr/m

Πηχάκι Φύλλου Τζαμιού
Clip For Glass Sash

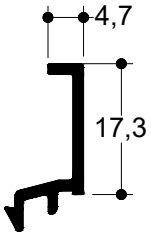

TV 8010

6,0 m	206 gr/m

Πηχάκι Φύλλου Τζαμιού
Clip For Glass Sash

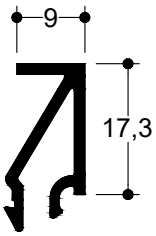

TV 8500

6,0 m	266 gr/m

Πηχάκι Οδηγού TH 80109
Clip for TH 80109 Rail

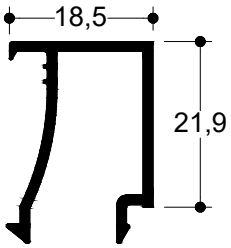

TV 80504

6,0 m	208 gr/m

Πρόσθετο Προφίλ Στεγάνωσης TH 80110
Additional Profile for TH 80110

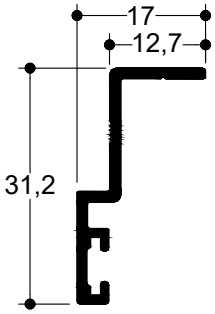

TV 2553

6,0 m	206 gr/m

Καπάκι Χωρίσματος Σήτας
Cover for Transom/Mullion for Insect Screen Sash

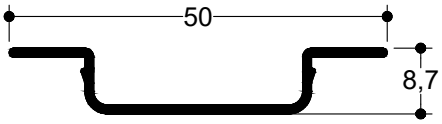

TV 2538

6,0 m	124 gr/m

Κουμπωτό Καπάκι Φύλλου Σήτας TV 8004
Cover Clip for Insect Screen Profile TV 8004

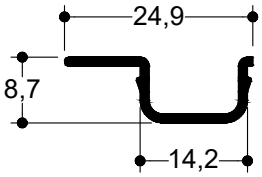

TV 80603

6,0 m	203 gr/m

Σύνδεσμος Φύλλου - Γάντζου 25mm
Connector for Sash - Interlock 25mm

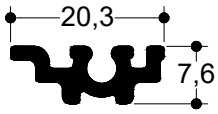

TV 00626

6,0 m	117 gr/m

Συνδετικό Κασών
Frame Connector

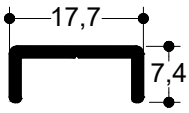

TV 8011

6,0 m	279 gr/m

Αποστατικό Κλειδαριάς ROTO INLINE
Spacer for ROTO INLINE lock

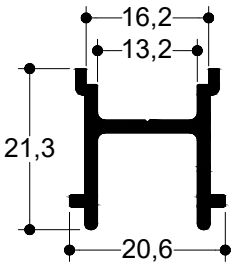

TV 5067

6,0 m	220 gr/m

Τελείωμα Οβαλίνας Ασφαλείας
Ending Profile of Security Fixed Louver

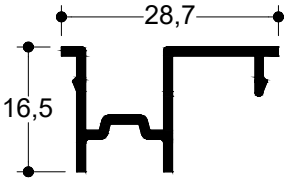

TV 5066

6,0 m	421 gr/m

Οβαλίνα Ασφαλείας
Security Fixed Louver

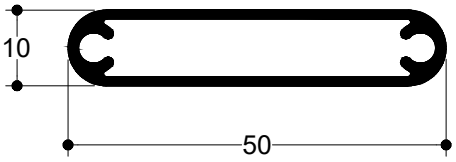

TV 5050

6,0 m	150 gr/m

Ντίζα
Rod

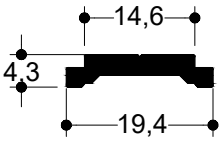

PER 250

6,0 m	547 gr/m

Φυλλαράκι Πατζουριού (Κρινάκι)
Fixed Louver Profile

7.6 Kgr/m² | 14 τεμ./m

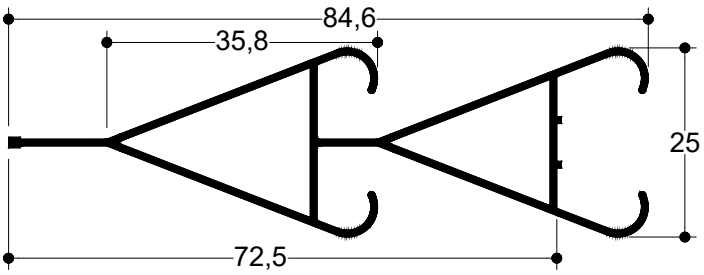

PER 260

6,0 m	620 gr/m

Φυλλαράκι Πατζουριού (Κρινάκι)
Fixed Louver Profile

6.8 Kgr/m² | 11 τεμ./m

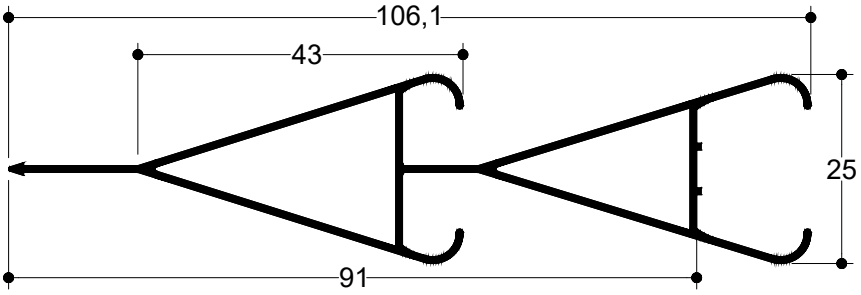

PER 270

6,0 m	441 gr/m

Φυλλαράκι Πατζουριού (Τουλίπα)
Fixed Louver Profile

7.1 Kgr/m² | 16 τεμ./m

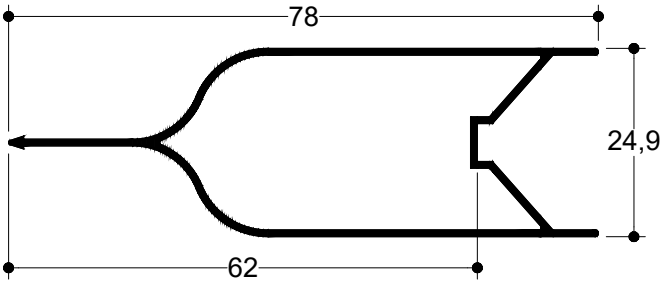

PER 300

6,0 m	730 gr/m

Φυλλαράκι Πατζουριού
Fixed Louver Profile

7.3 Kgr/m² | 10 τεμ./m

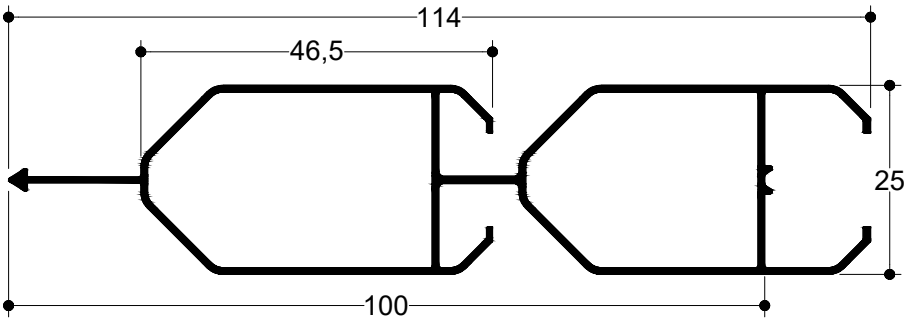

PER 320

6,0 m	408 gr/m

Φυλλαράκι Πατζουριού
Fixed Louver Profile

6.1 Kgr/m² | 15 τεμ./m

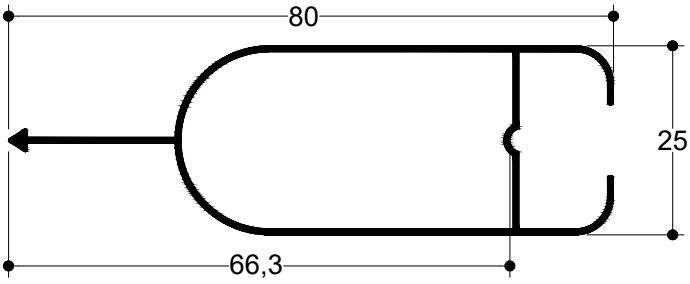

TH 80120

6,0 m	2.242 gr/m

Οδηγός 34mm Επάλληλο-Σήτα

34mm Rail Successive Insect Screen

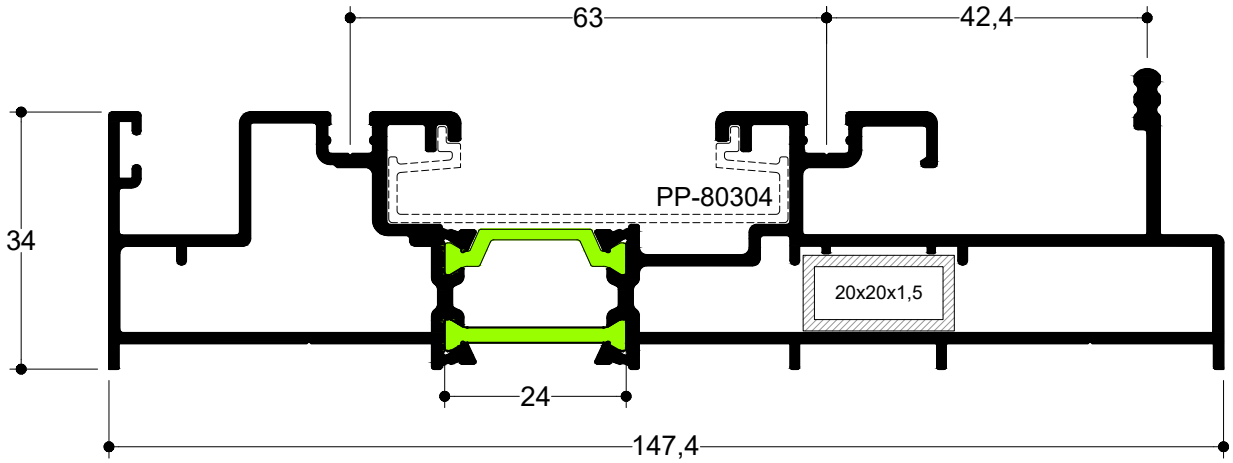

TV 80612

6,0 m	1.573 gr/m

Ενδοδαπέδιος Νεροχύτης

Water drainage profile underfloor

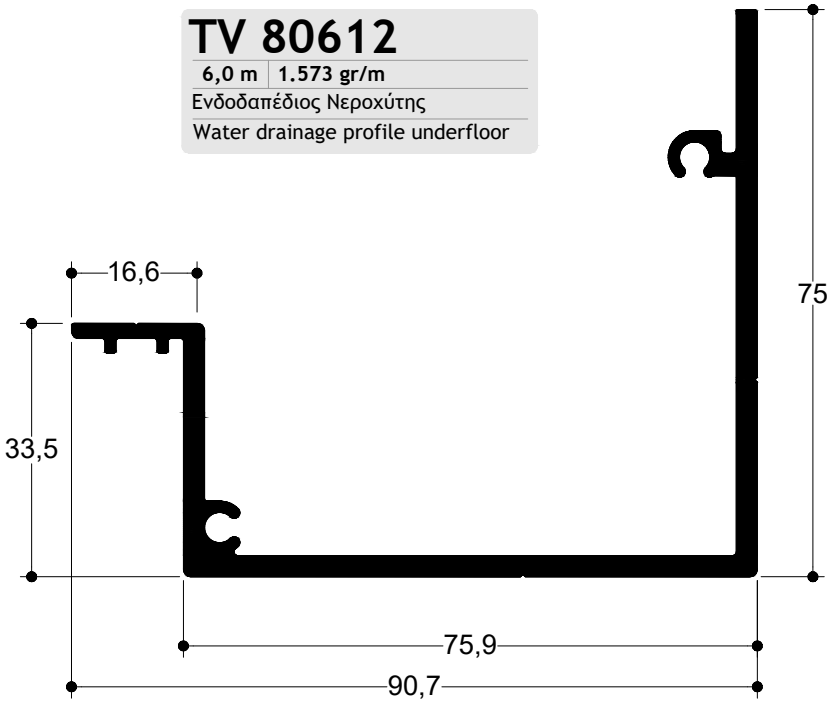

TV 80613

6,0 m	346 gr/m

Νεροσταλλάκτης

Water drip profile

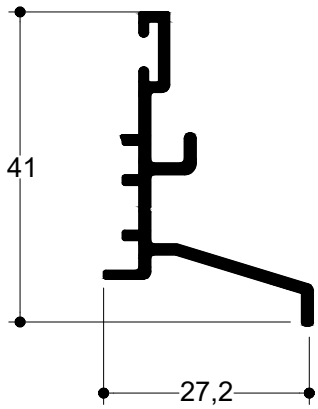

1.2 Τομές
Sections

1.2 Κατασκευαστικές Τομές

Sections

Επάλληλα Με Οδηγούς Ύψους 42mm | Successive Doors With Rail Height of 42mm

Επάλληλο Με Σήτα
Απλό ή Ανασηκούμενο

Successive With Insect Screen
Sliding or Lift & Slide

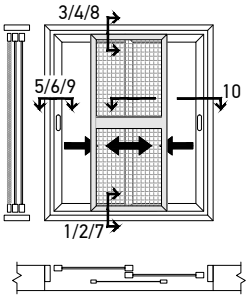

Τρίφυλλο Επάλληλο
Απλό ή Ανασηκούμενο

Tree Sash Successive
Sliding or Lift & Slide

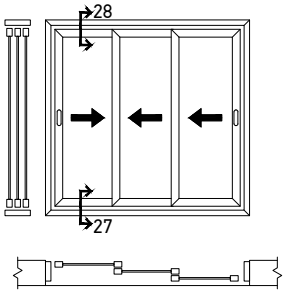

Επάλληλο με Σταθερό Φύλλο
Απλό ή Ανασηκούμενο

Successive with Fixed Sash
Sliding or Lift & Slide

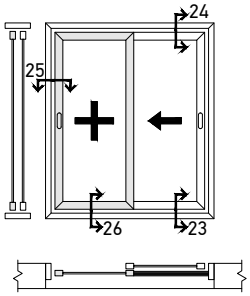

Επάλληλο με Ανοιγόμενο
Απλό ή Ανασηκούμενο

Successive with Openning
Sliding or Lift & Slide

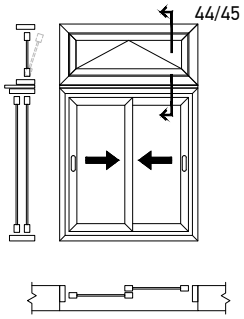

Επάλληλο με Ρολό & Πλισσέ Σήτα
Απλό ή Ανασηκούμενο

Successive with Roll & Plisse
Sliding or Lift & Slide

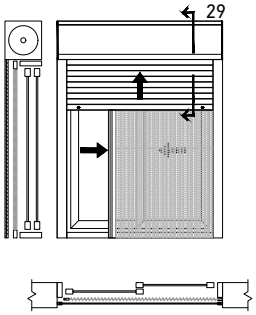

Επάλληλο με Σταθερό Πλαίσιο
Απλό ή Ανασηκούμενο

Successive Fix & Slide
Sliding or Lift & Slide

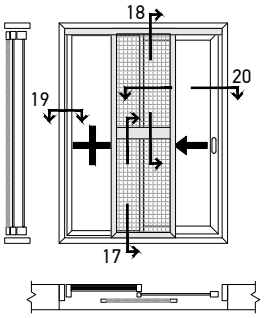

Επάλληλα Με Οδηγούς Ύψους 34mm | Successive Doors With Rail Height of 34mm

Επάλληλο Με Σήτα
Απλό ή Ανασηκούμενο

Successive With Insect Screen
Sliding or Lift & Slide

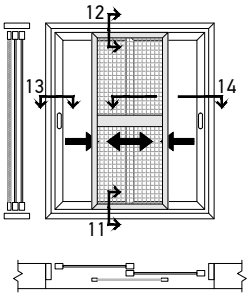

Επάλληλο Τρίφυλλο
Απλό ή Ανασηκούμενο

Three Sash Successive
Sliding or Lift & Slide

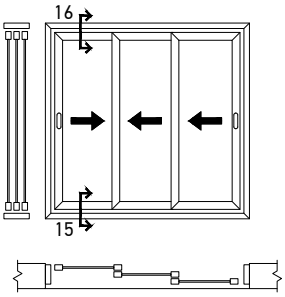

Επάλληλο Φιλτό με Στενά
Φύλλα, Απλό

Successive with Thin Sashes
Sliding

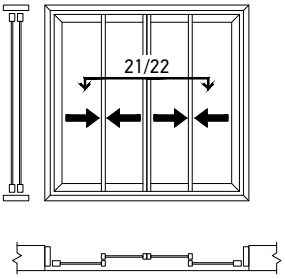

Συρόμενα Χωνευτά με Οδηγό Ύψους 42mm | Sliding Pocket Doors with 42mm Rail

Μονόφυλλο Τζάμι - Σήτα
Απλό ή Ανασηκούμενο

Single Sash Glass - Insect Screen
Sliding or Lift & Slide

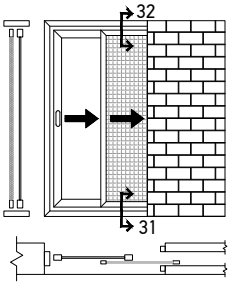

Μονόφυλλο Τζάμι - Πατζούρι
Απλό ή Ανασηκούμενο

Single Sash Glass - Shutter
Sliding or Lift & Slide

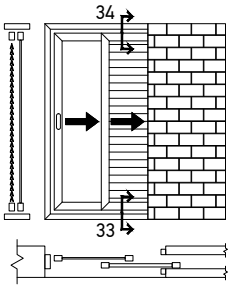

Μονόφυλλο Τζάμι - Σήτα - Πατζούρι
Απλό ή Ανασηκούμενο

Single Sash Glass - Insect Screen - Shutter
Sliding or Lift & Slide

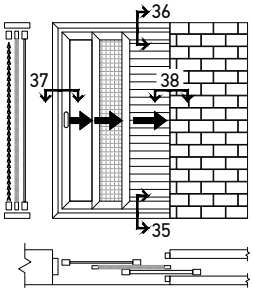

Δίφυλλο Τζάμι - Σήτα - Πατζούρι
Απλό ή Ανασηκούμενο

Two Sash Glass -Insect Screen-Shutter
Sliding or Lift & Slide

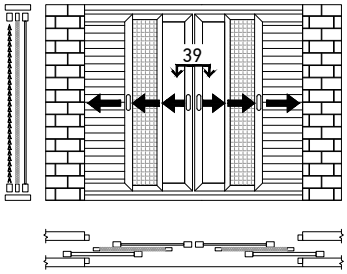

Συρόμενα Χωνευτά με Οδηγό Ύψους 42mm & Σήτα Αντικατάστασης | Sliding In-Wall with 42mm Rail & Insect Screen Profile for Replacement

Μονόφυλλο Τζάμι - Σήτα - Πατζούρι
Απλό ή Ανασηκούμενο

Single Sash Glass - Insect Screen - Shutter
Sliding or Lift & Slide

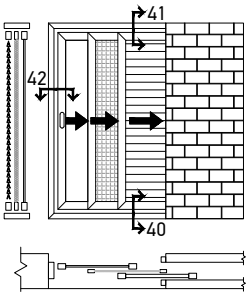

Δίφυλλο Τζάμι - Σήτα - Πατζούρι
Απλό ή Ανασηκούμενο

Two Sash Glass -Insect Screen-Shutter
Sliding or Lift & Slide

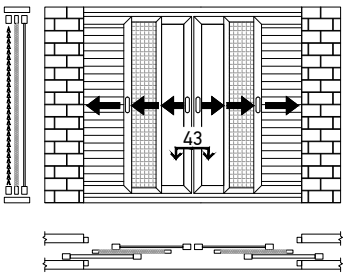

ΤΟΜΗ / SECTION **1** | ΚΛΙΜΑΚΑ / SCALE **1:1**

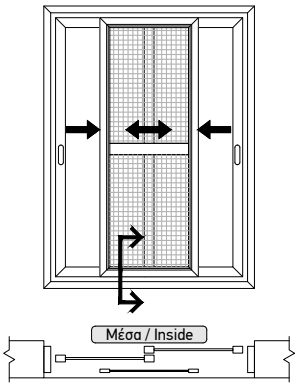

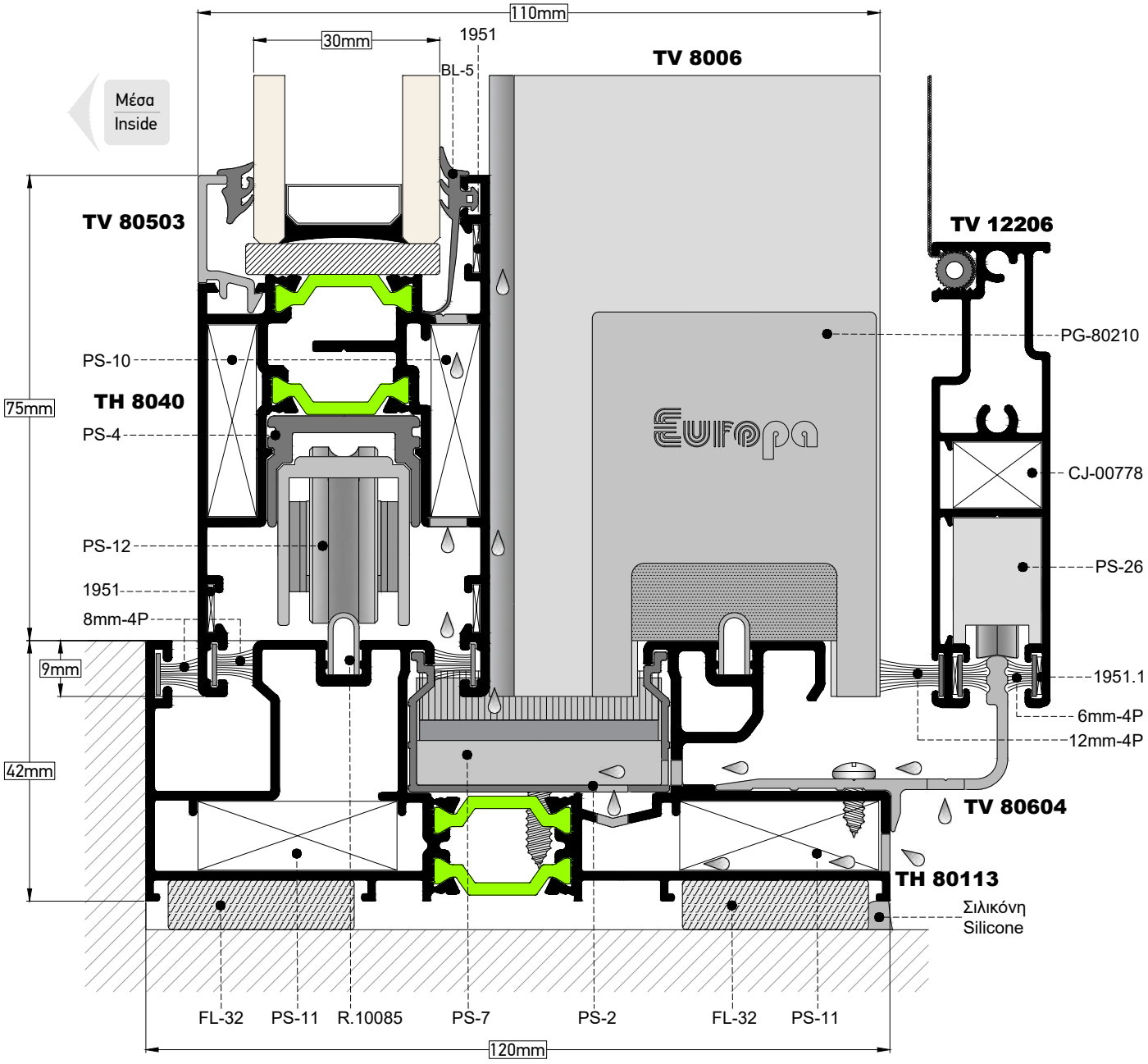

ΤΟΜΗ SECTION	2	ΚΛΙΜΑΚΑ SCALE	1:1

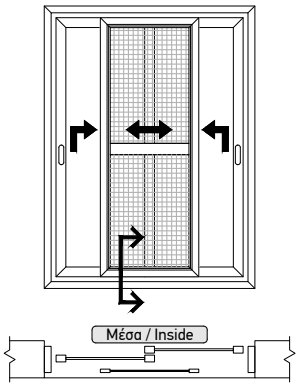

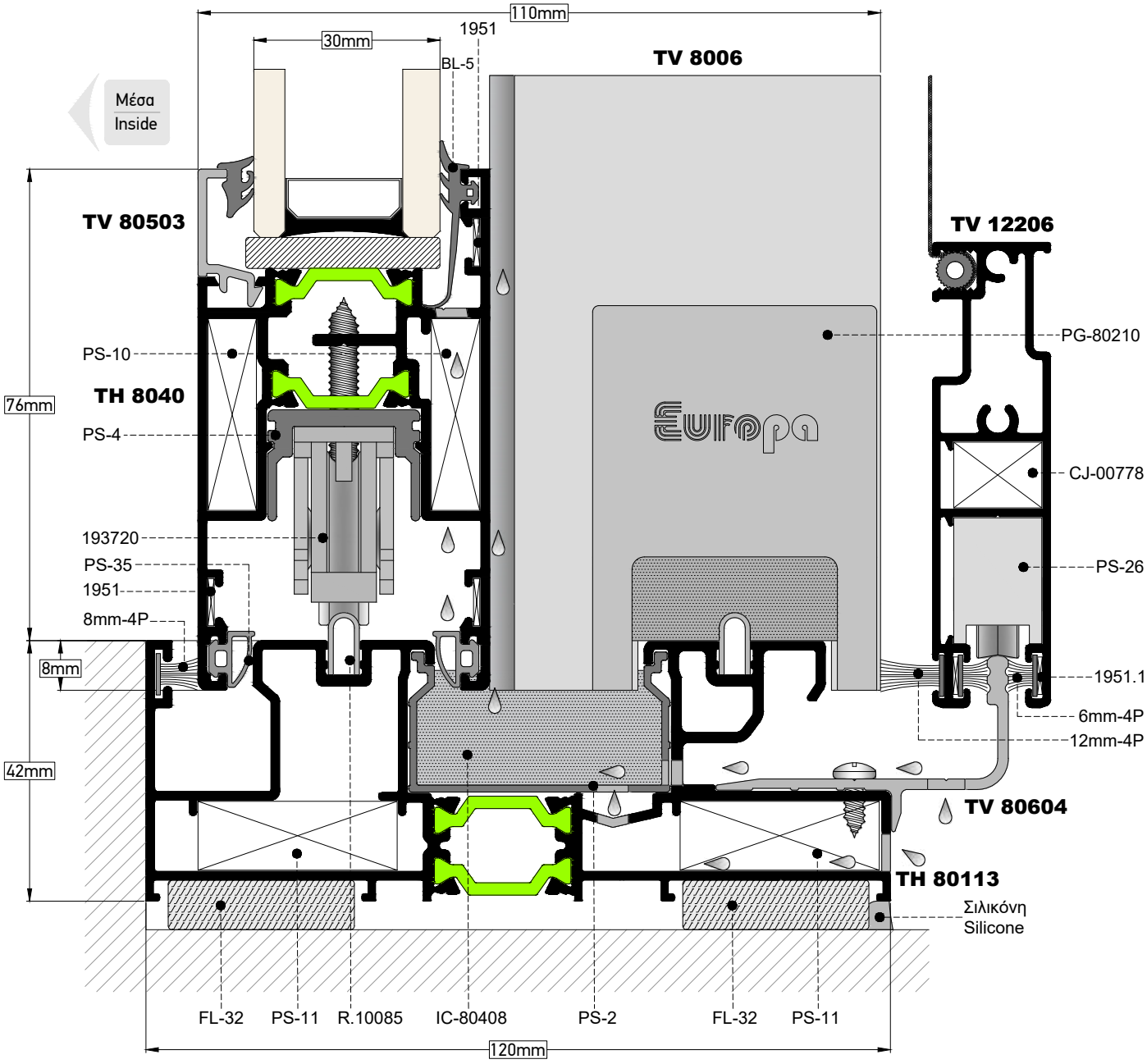

ΤΟΜΗ / SECTION **3** | ΚΛΙΜΑΚΑ / SCALE **1:1**

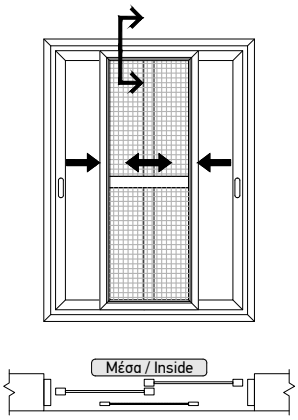

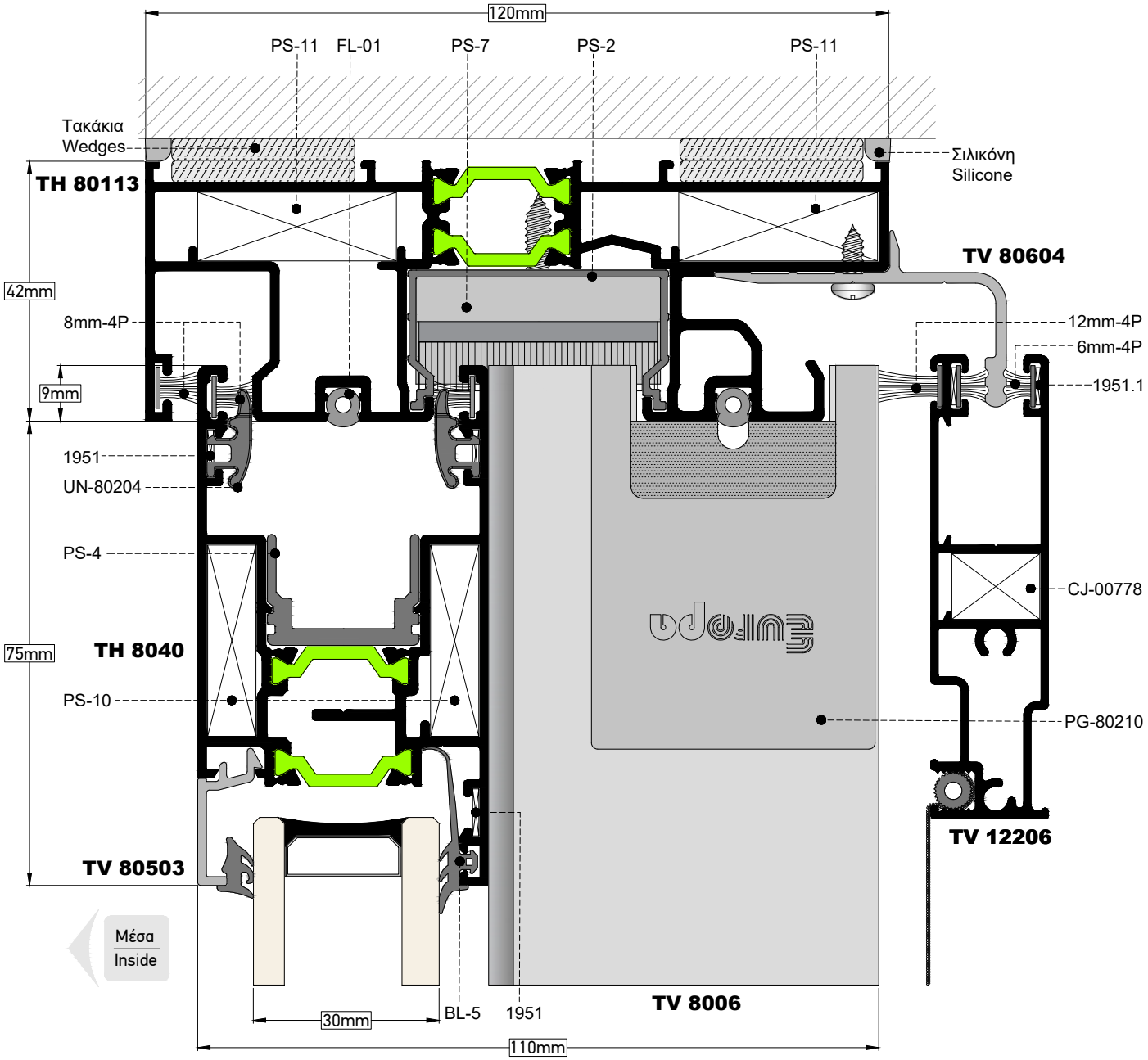

ΤΟΜΗ / SECTION **4** | ΚΛΙΜΑΚΑ / SCALE **1:1**

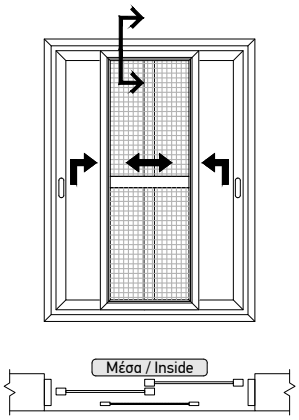

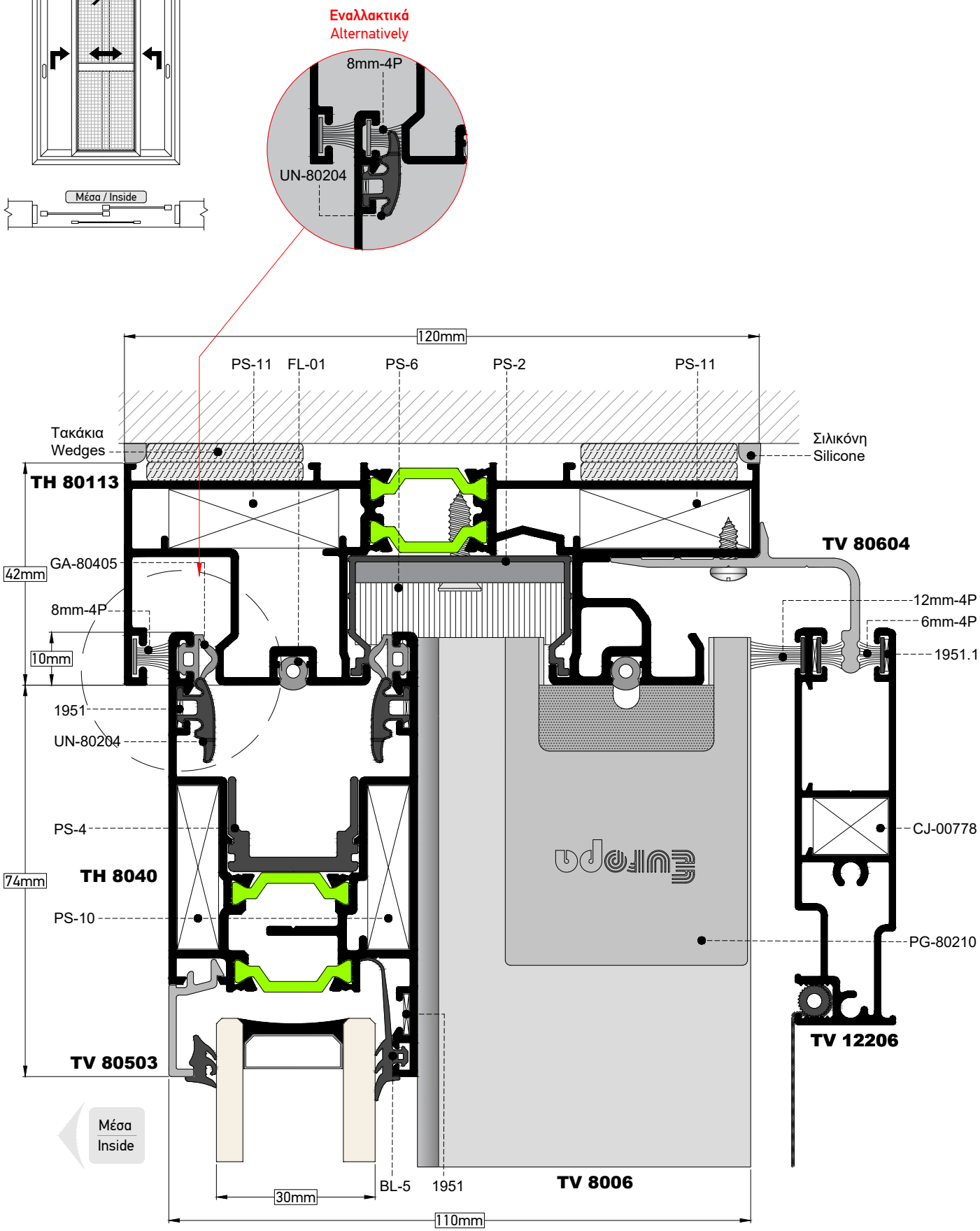

ΤΟΜΗ SECTION	5	ΚΛΙΜΑΚΑ SCALE	1:1

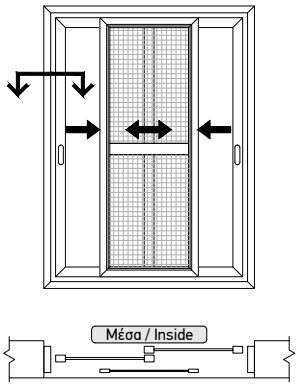

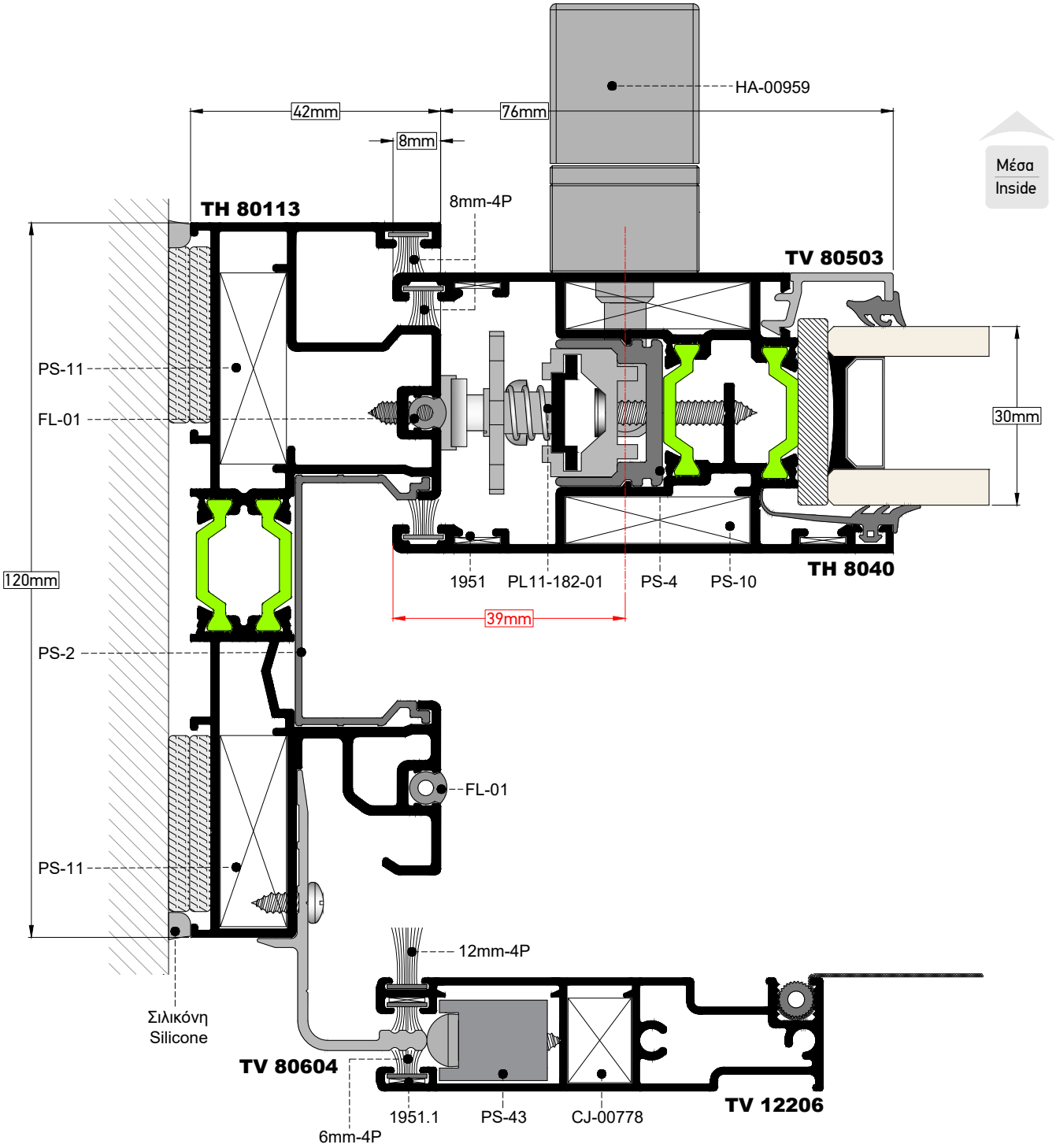

ΤΟΜΗ / SECTION **6** | ΚΛΙΜΑΚΑ / SCALE **1:1**

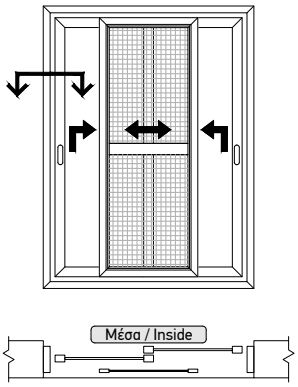

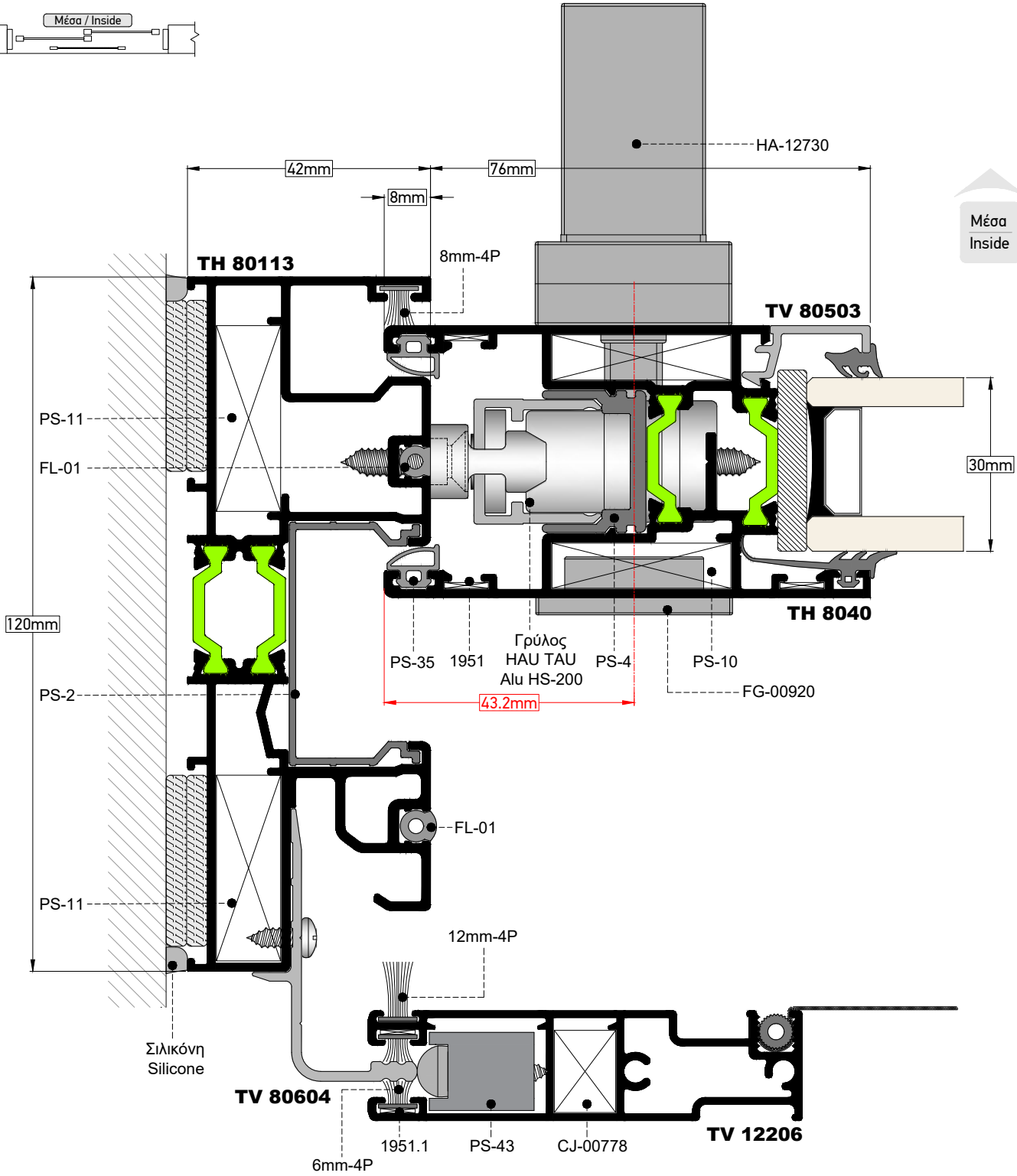

ΤΟΜΗ / SECTION **7** | ΚΛΙΜΑΚΑ / SCALE **1:1**

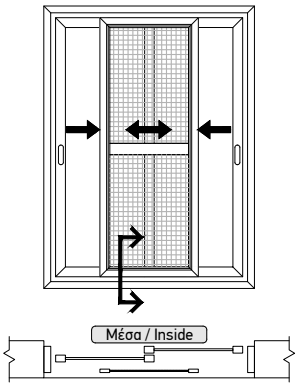

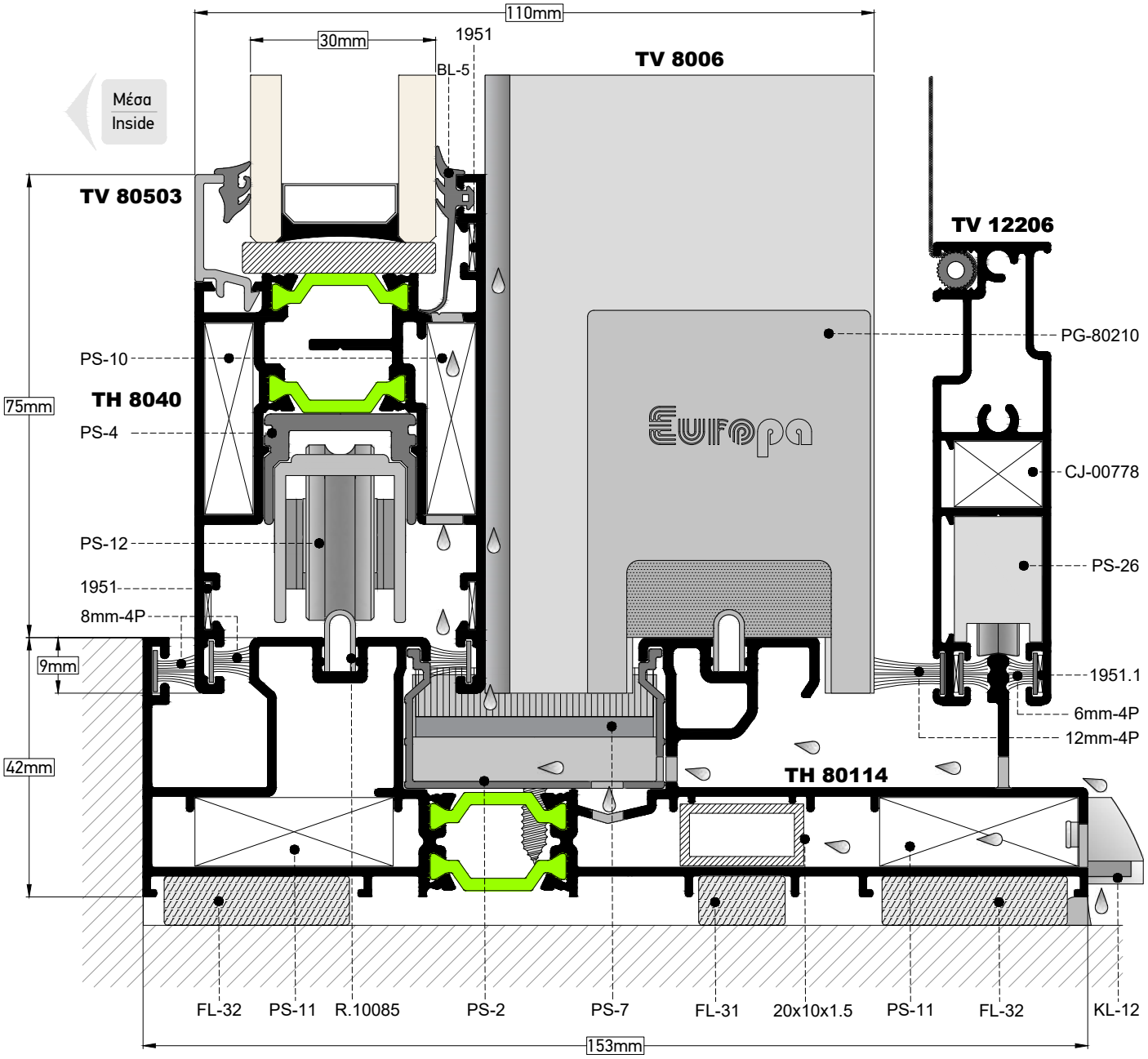

ΤΟΜΗ / SECTION **8** | ΚΛΙΜΑΚΑ / SCALE **1:1**

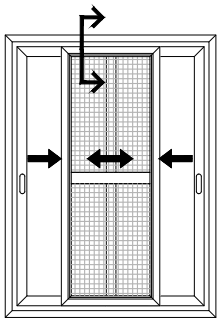

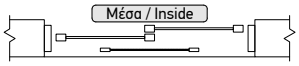

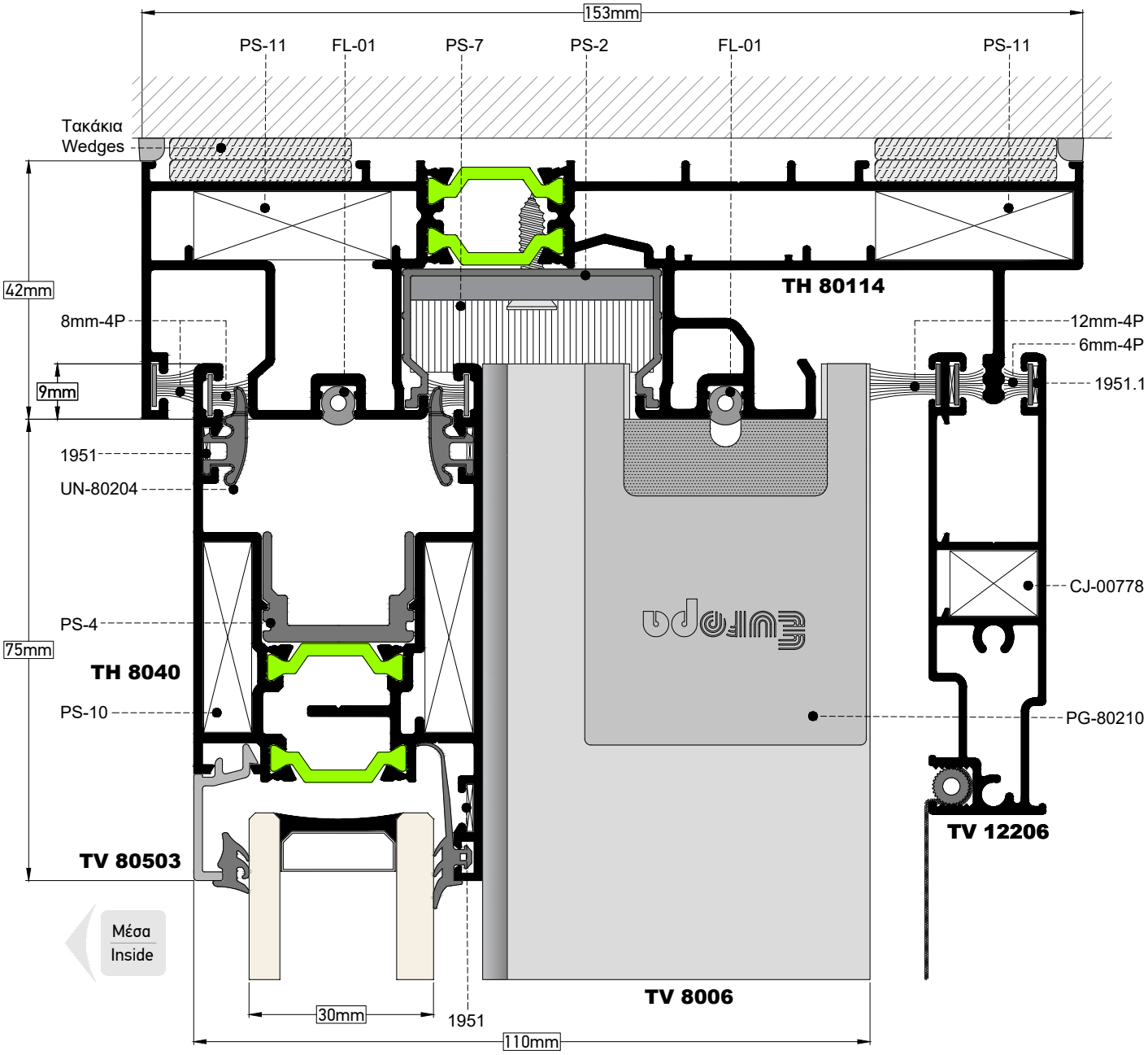

ΤΟΜΗ SECTION	9	ΚΛΙΜΑΚΑ SCALE	0,8:1

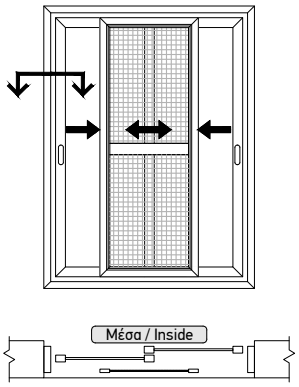

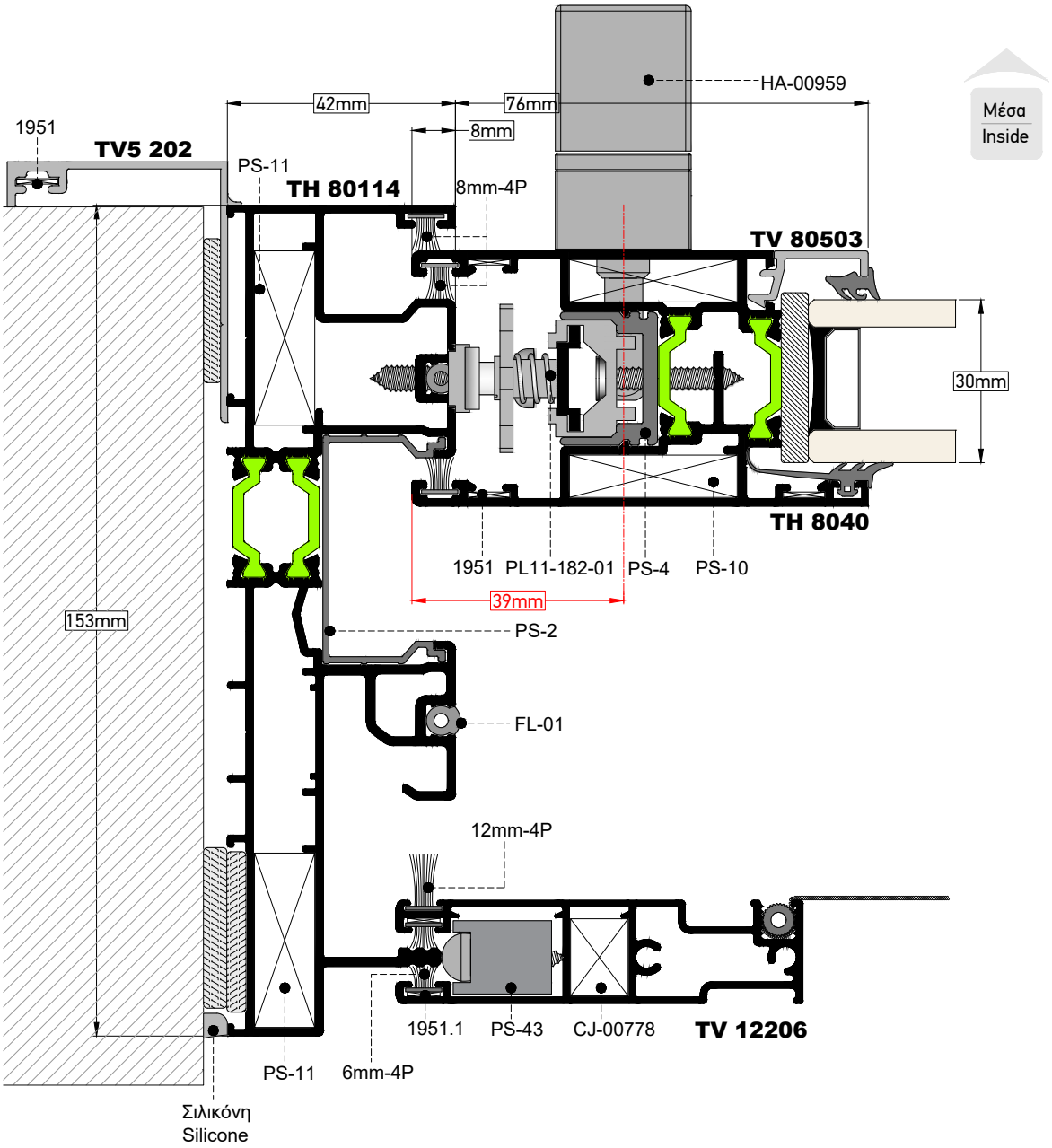

ΤΟΜΗ / SECTION **10** | ΚΛΙΜΑΚΑ / SCALE **0,8:1**

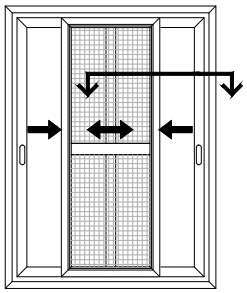

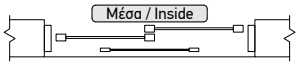

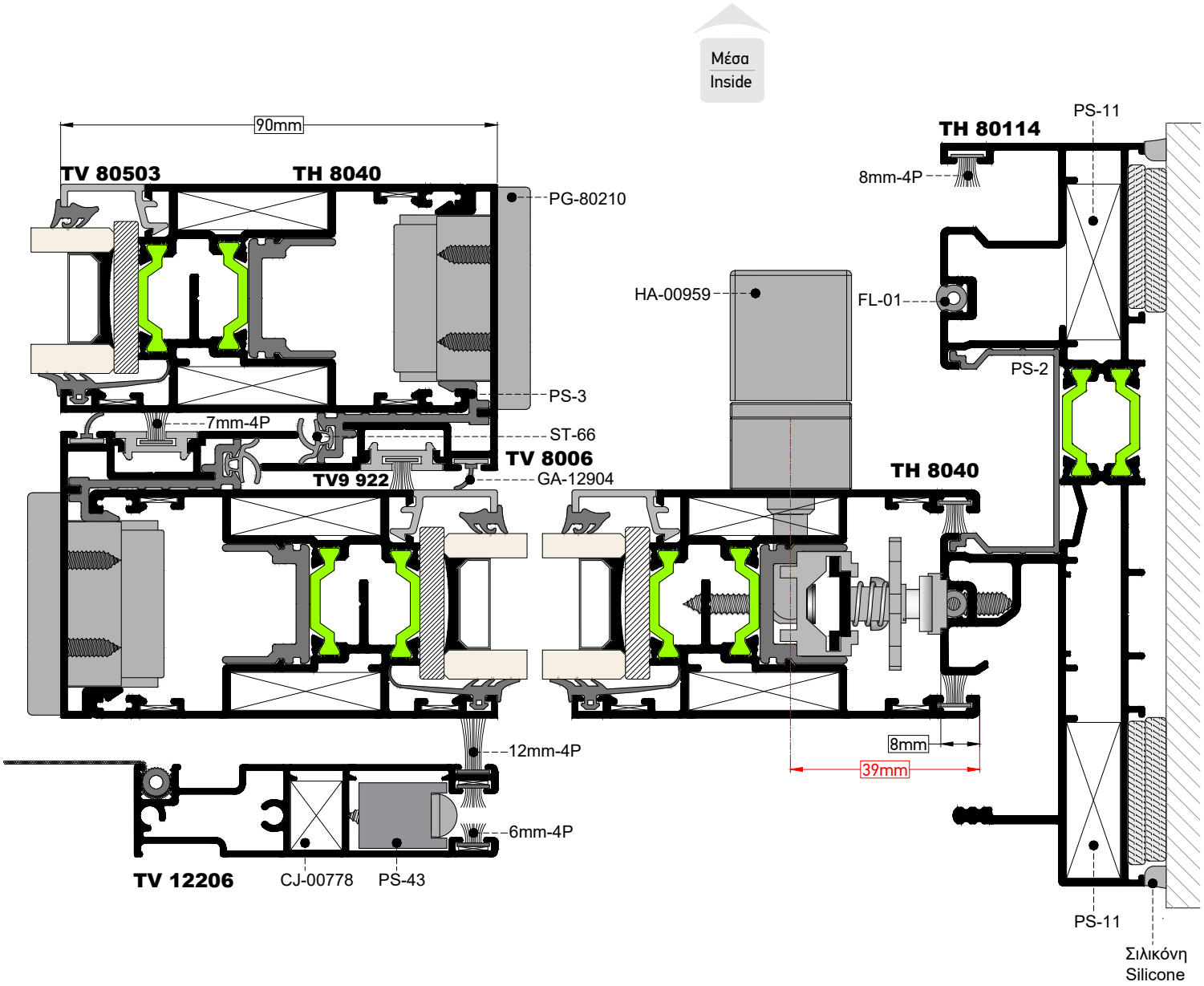

ΤΟΜΗ / SECTION **11** ΚΛΙΜΑΚΑ / SCALE 1:1

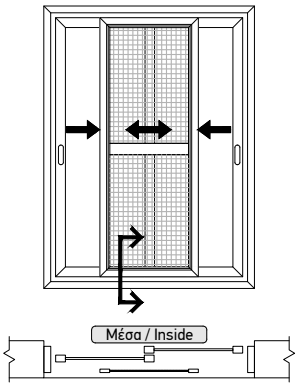

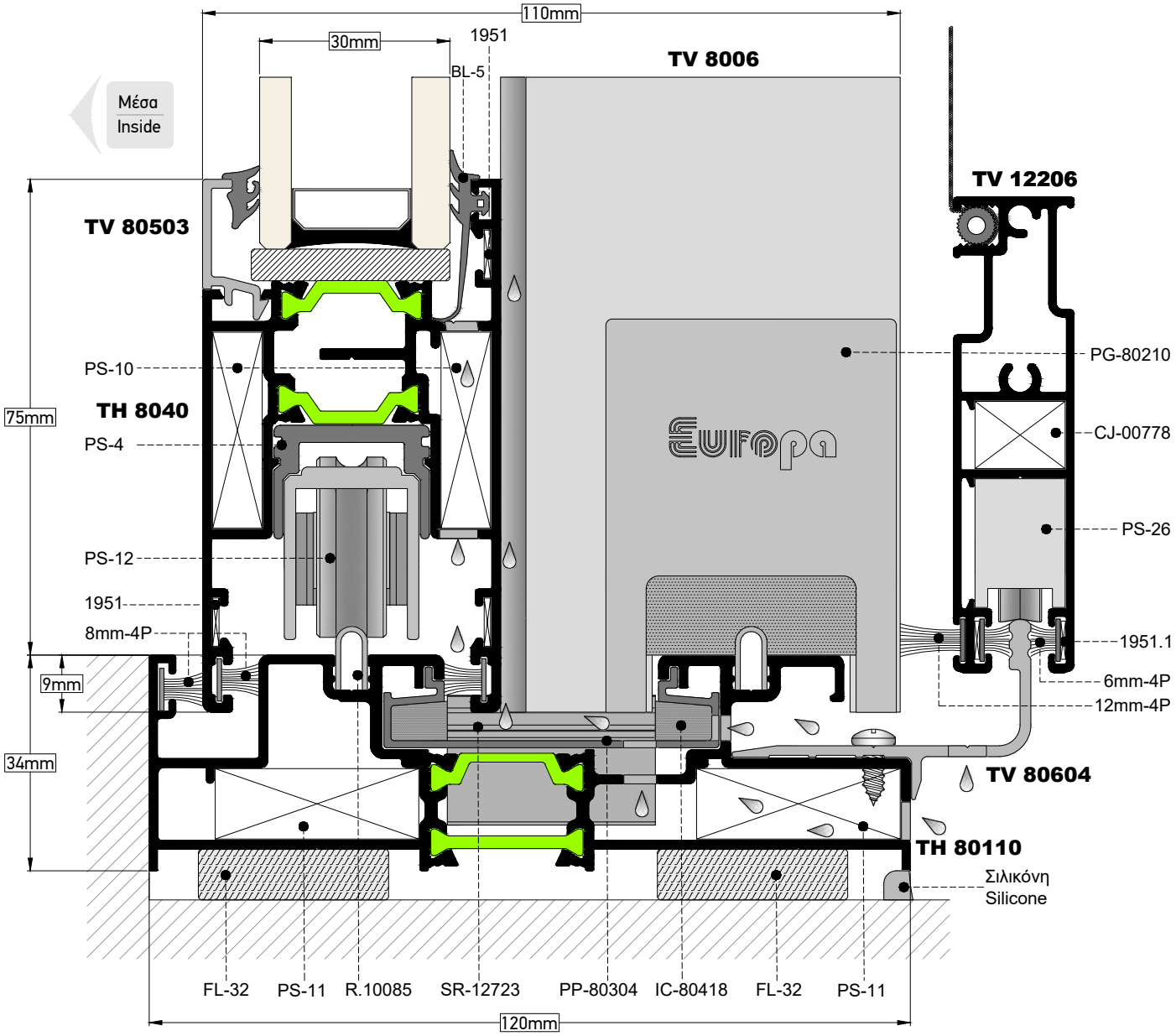

ΤΟΜΗ / SECTION **12** | ΚΛΙΜΑΚΑ / SCALE **1:1**

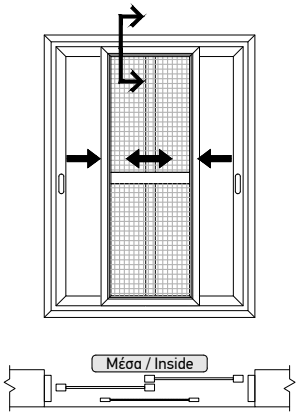

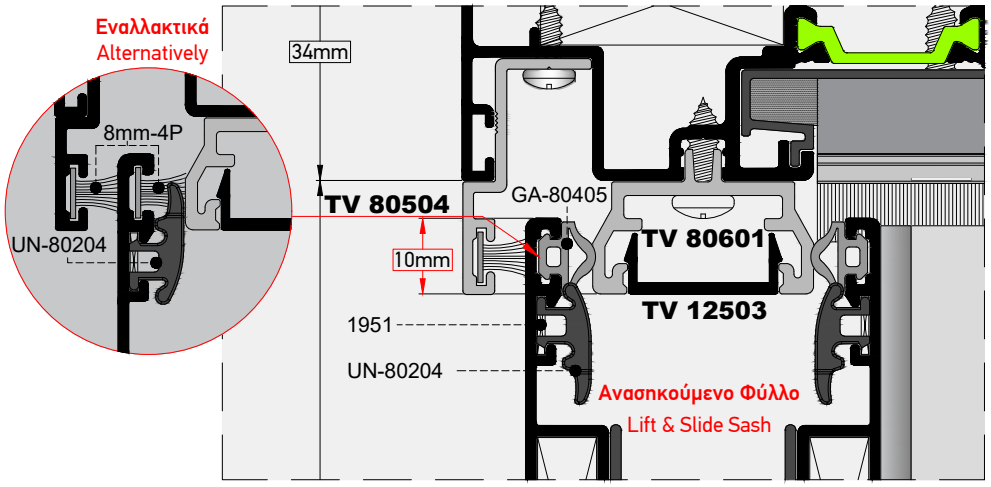

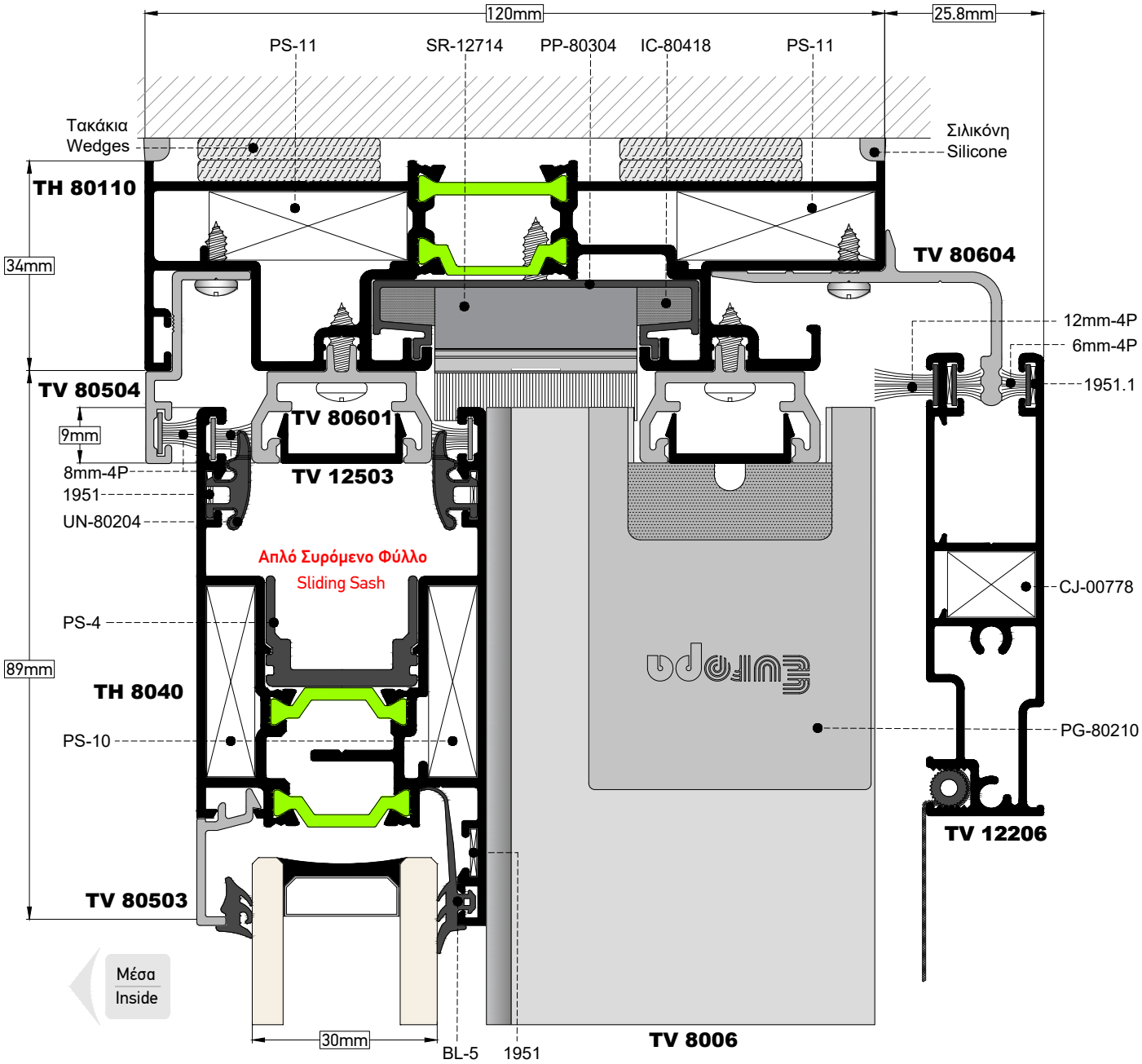

ΤΟΜΗ / SECTION **13** | ΚΛΙΜΑΚΑ / SCALE **0.8:1**

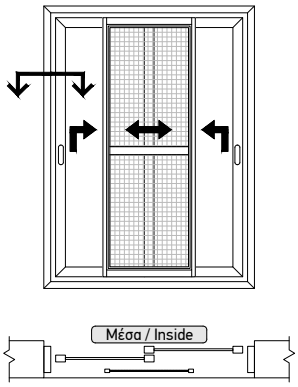

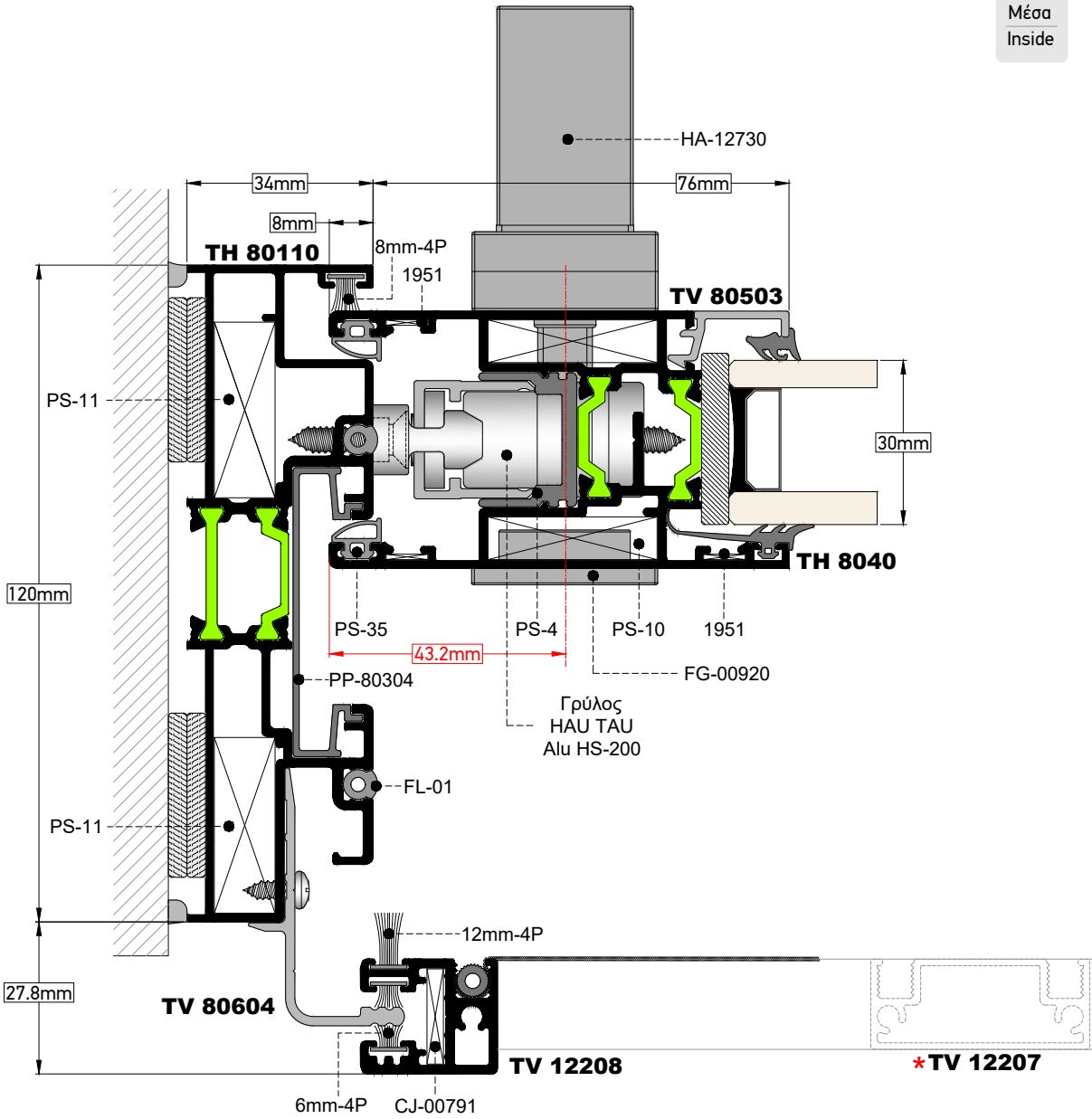

***ΣΗΜΕΙΩΣΗ:**
Για φύλλο σήτας πλάτους μεγαλύτερου από 1m, είναι απαραίτητη η χρήση χωρίσματος TV 12207.

*NOTE:
For insect screen wider than 1m the use of transom mullion TV 12207 is necessary.

ΤΟΜΗ / SECTION **14** | ΚΛΙΜΑΚΑ / SCALE **0,8:1**

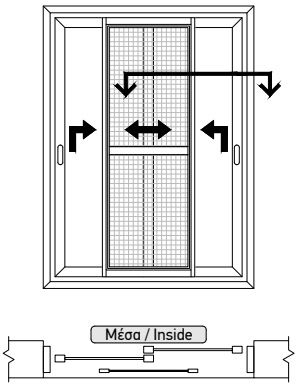

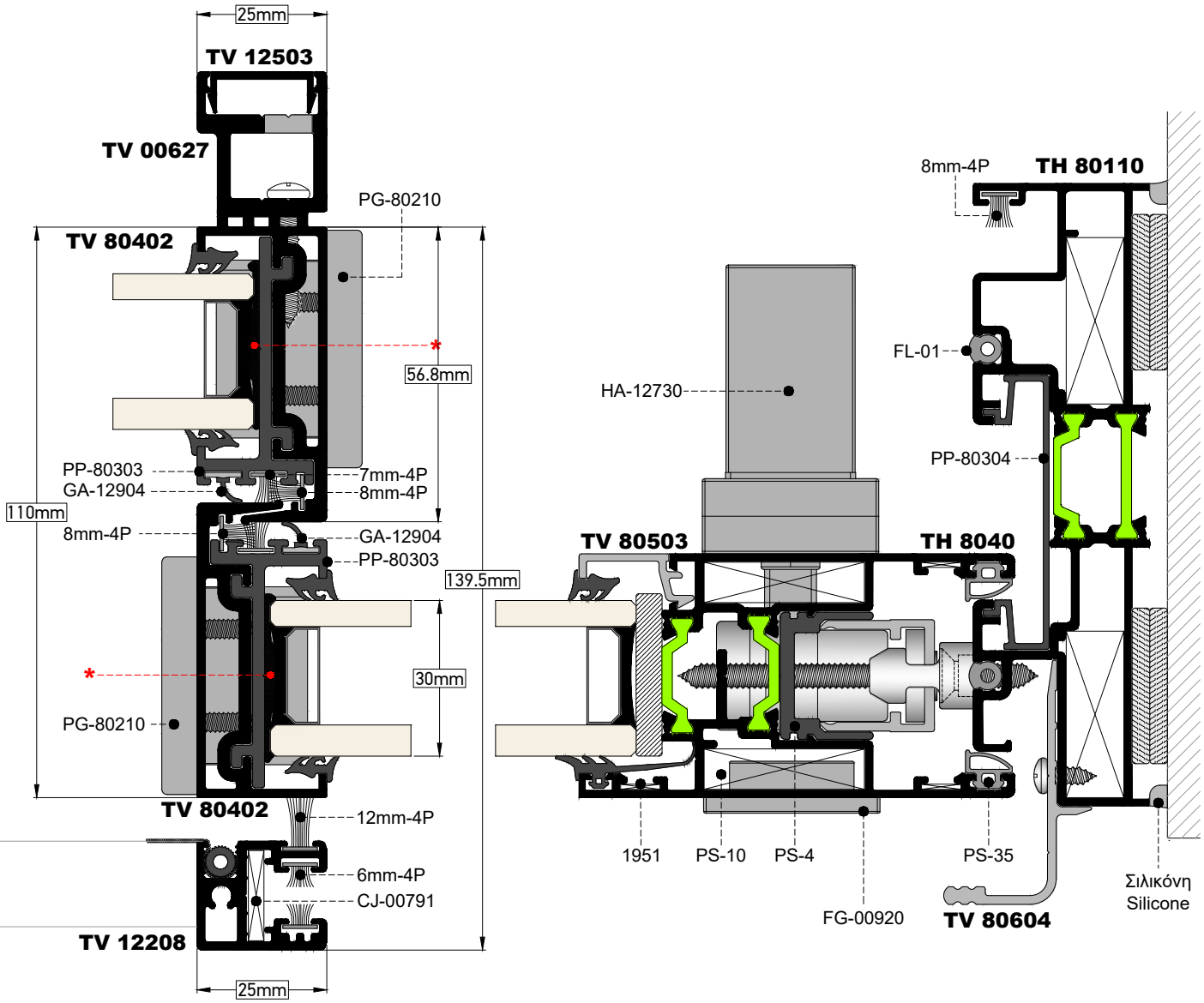

* Προσοχή στο είδος της κόλλας που θα χρησιμοποιηθεί για την κόλληση του υαλοπίνακα επάνω στον γάντζο.
Δεν πρέπει να επηρεάζει την "θειόκολλα" του υαλοπίνακα.

Pay attention to the type of glue that will be used to glue the glass onto the hook.
It is critical to not affect the glue of the double glass.

ΤΟΜΗ / SECTION **15** | ΚΛΙΜΑΚΑ / SCALE **0,8:1**

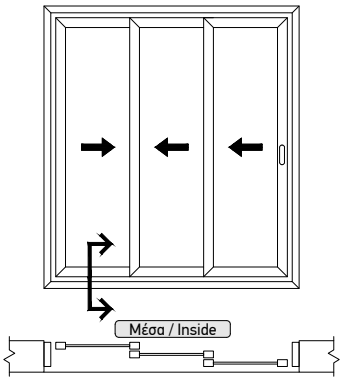

Ανασηκούμενο Φύλλο
Lift & Slide Sash

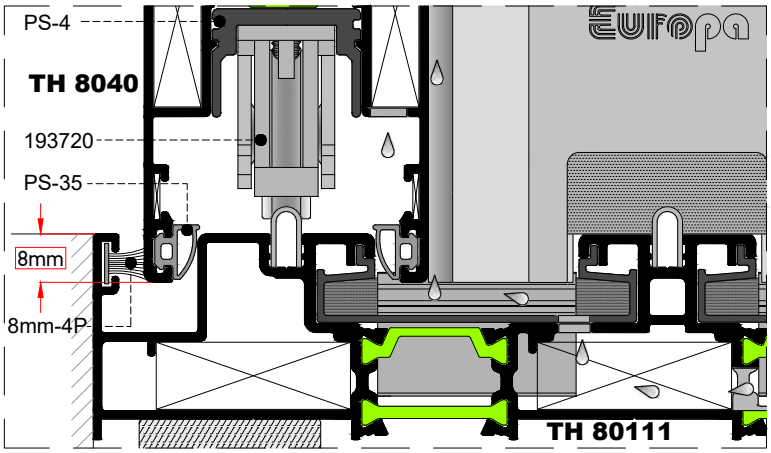

Απλό Συρόμενο Φύλλο
Sliding Sash

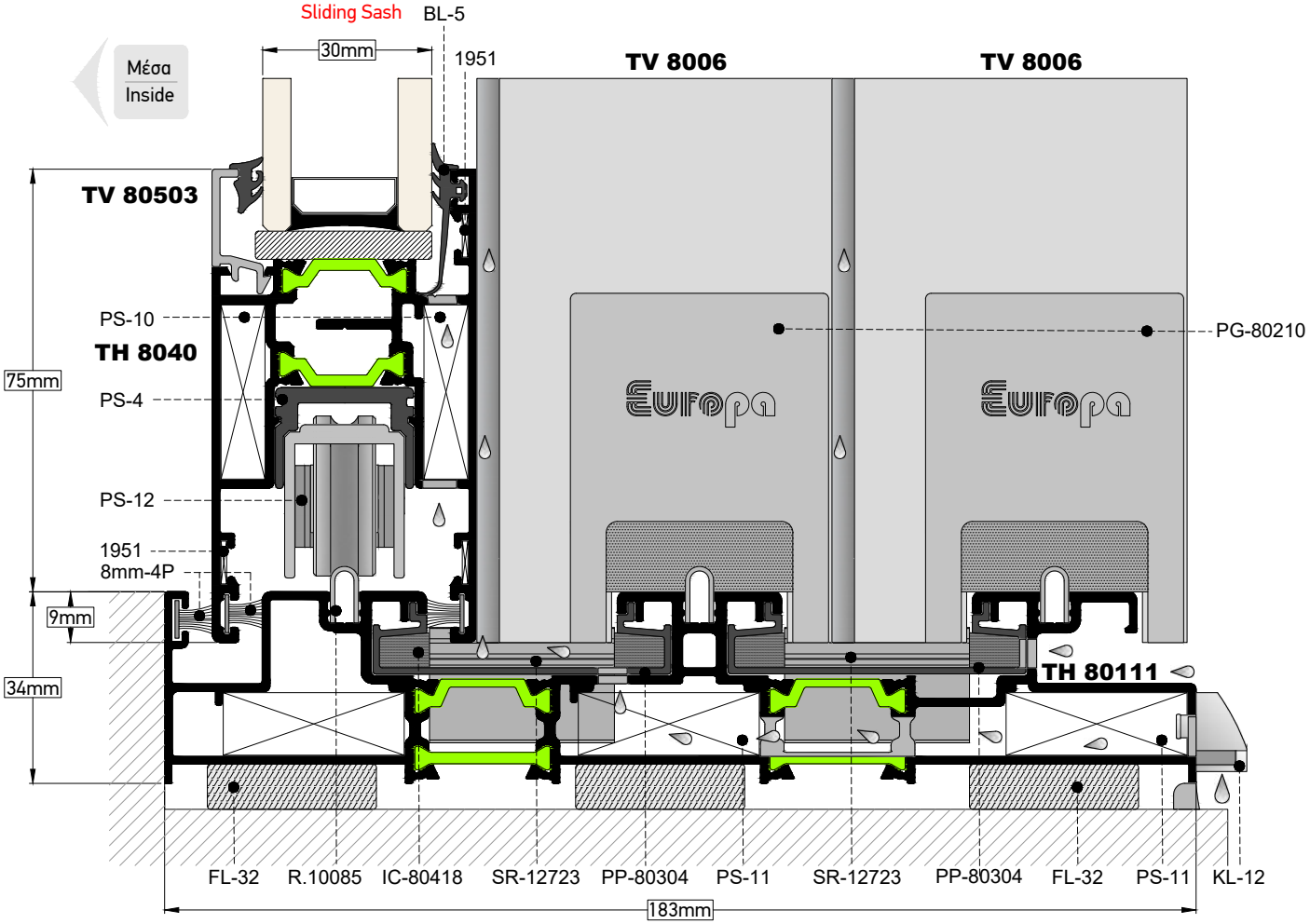

ΤΟΜΗ / SECTION **16** | ΚΛΙΜΑΚΑ / SCALE **0,8:1**

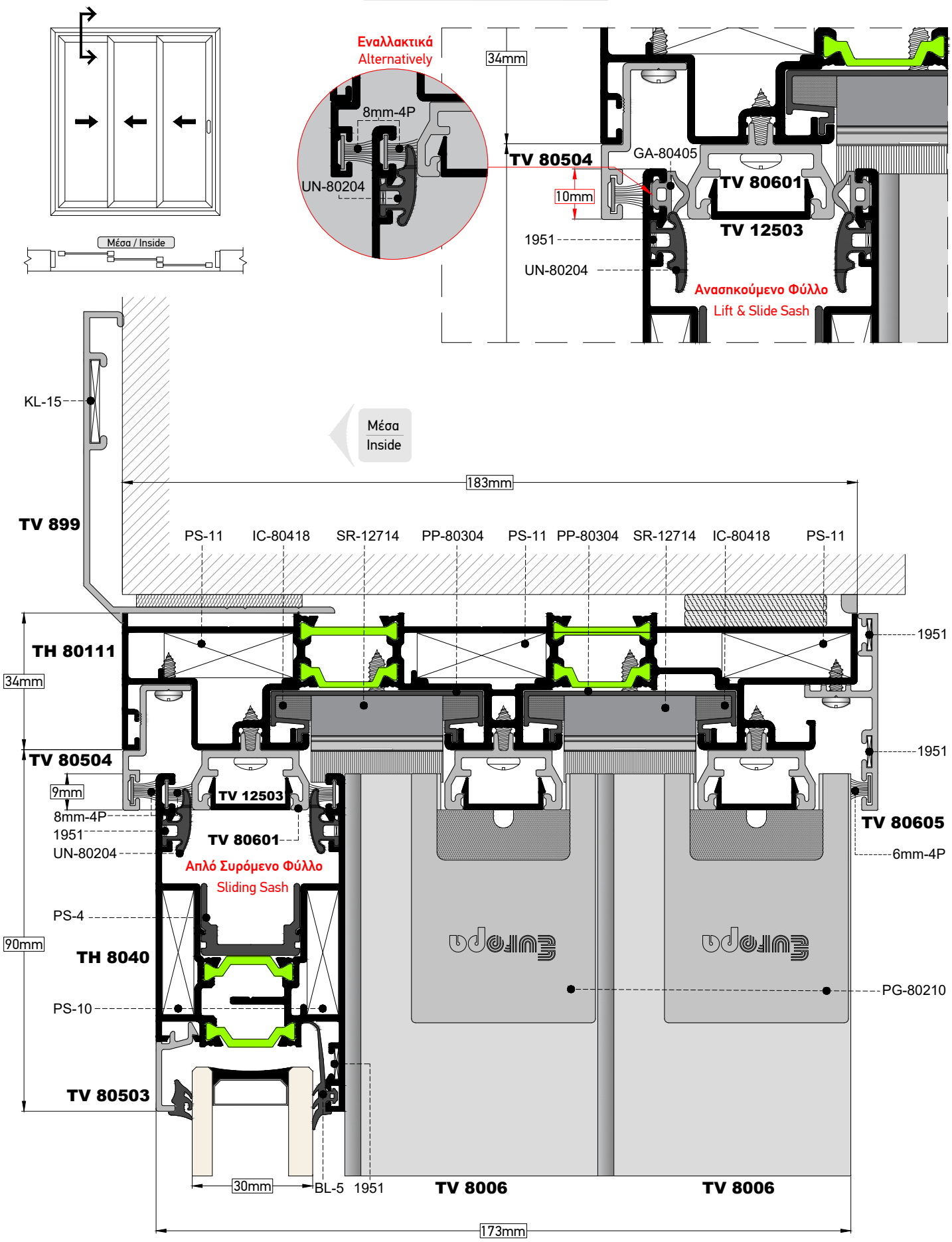

ΤΟΜΗ / SECTION **17** | ΚΛΙΜΑΚΑ / SCALE **1:1**

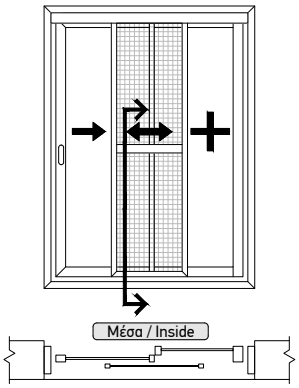

*ΣΗΜΕΙΩΣΗ:
Για φύλλο σήτας πλάτους μεγαλύτερου από 1m, είναι απαραίτητη η χρήση χωρίσματος TV 12207.

*NOTE:
For insect screen wider than 1m the use of transom mullion TV 12207 is necessary.

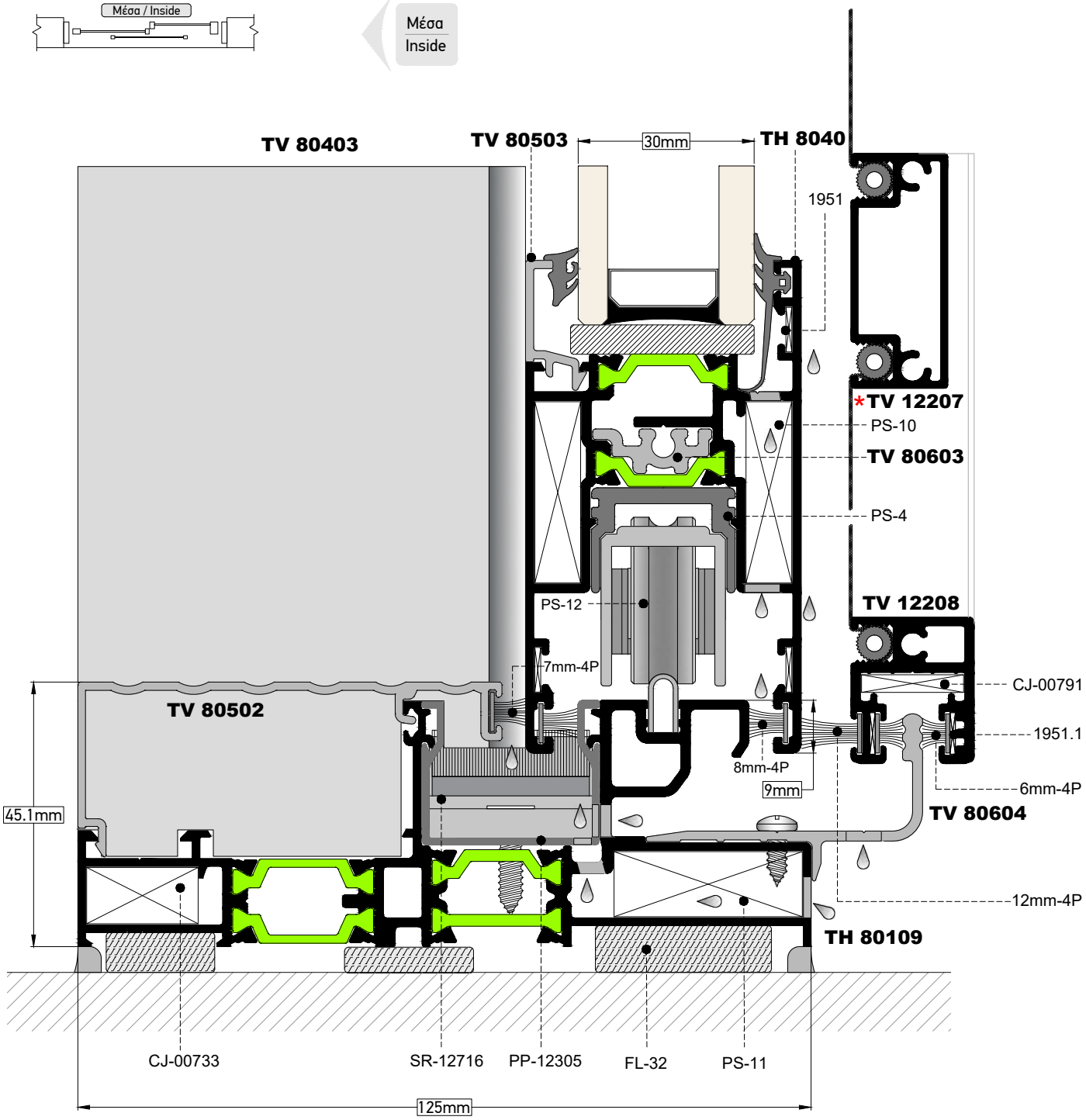

ΤΟΜΗ / SECTION **18** | ΚΛΙΜΑΚΑ / SCALE **1:1**

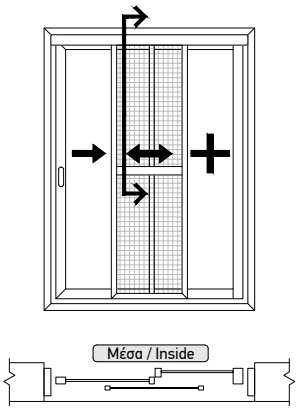

Μέσα
Inside

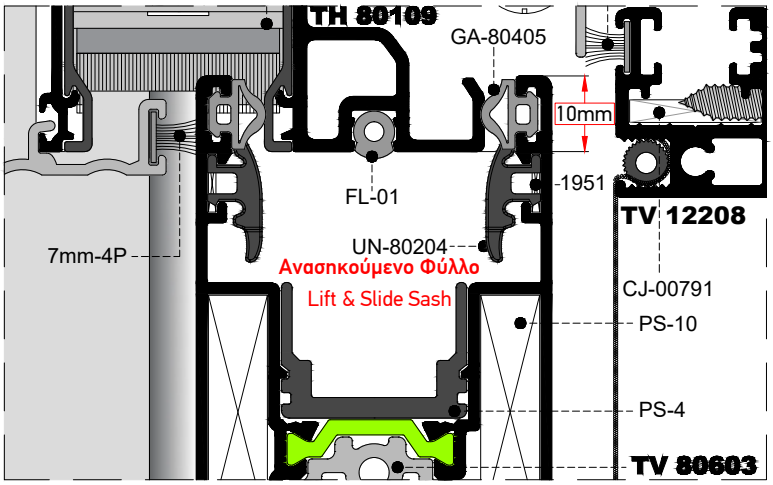

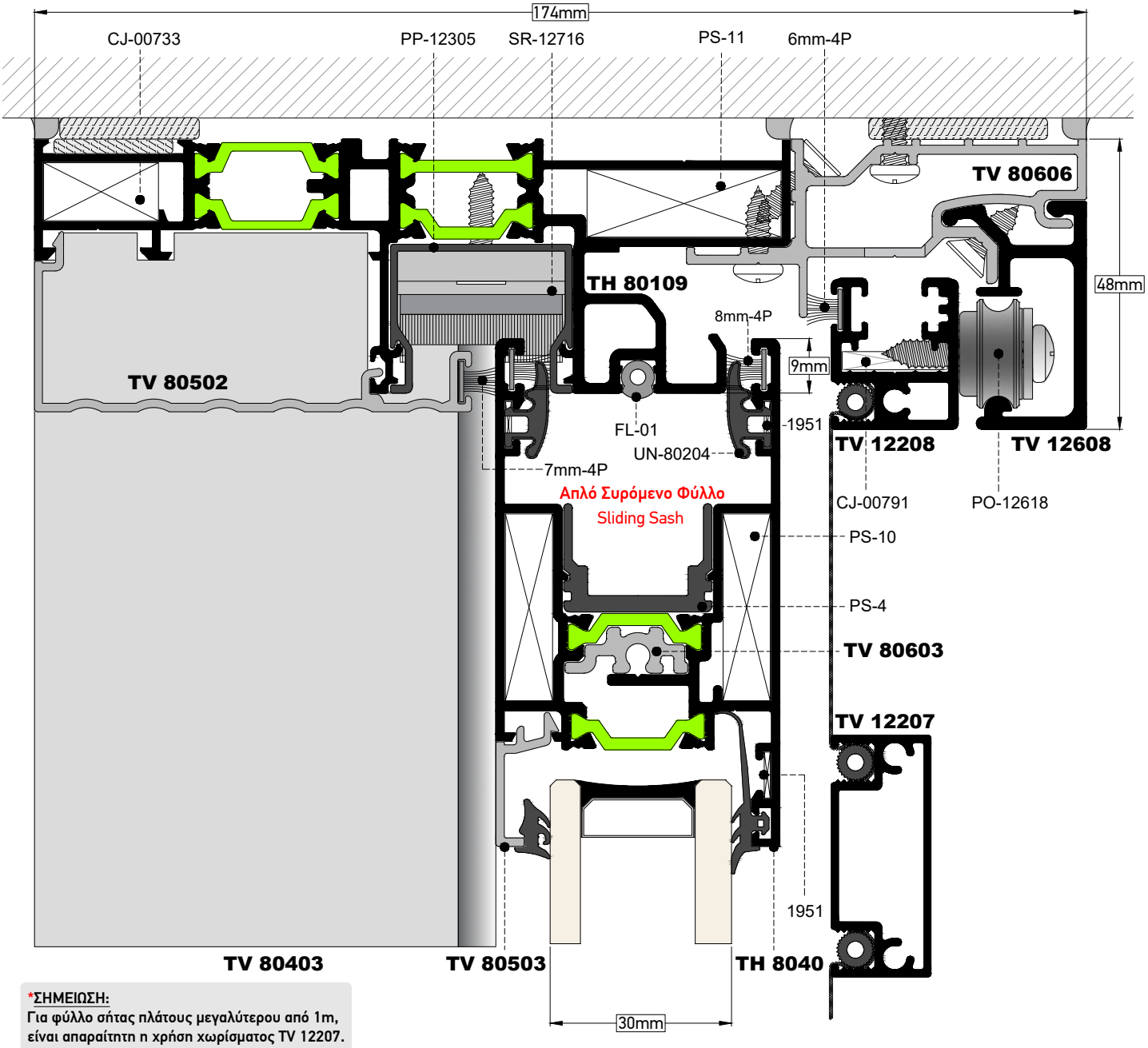

*ΣΗΜΕΙΩΣΗ:
Για φύλλο σήτας πλάτους μεγαλύτερου από 1m, είναι απαραίτητη η χρήση χωρίσματος TV 12207.

*NOTE:
For insect screen wider than 1m the use of transom mullion TV 12207 is necessary.

ΤΟΜΗ / SECTION **19** | ΚΛΙΜΑΚΑ / SCALE 1:1

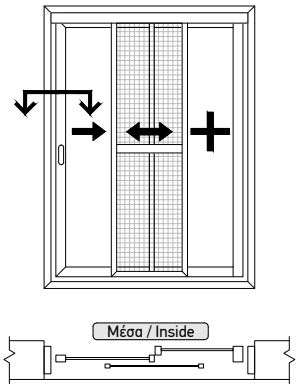

Ανασηκούμενο Φύλλο
Lift & Slide Sash

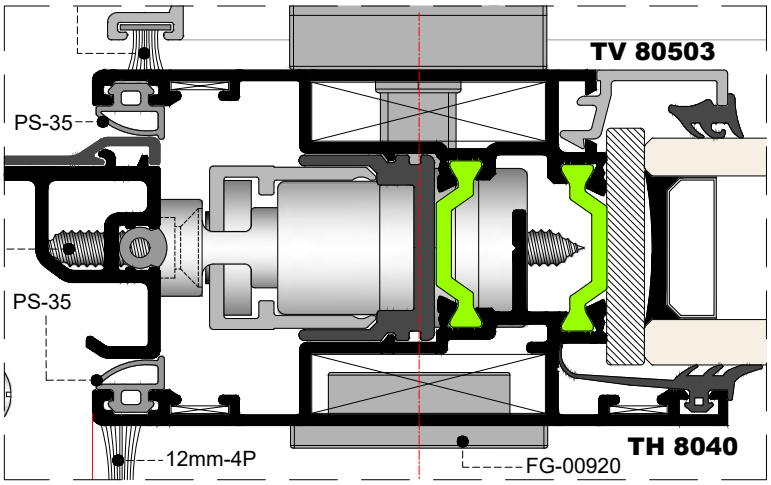

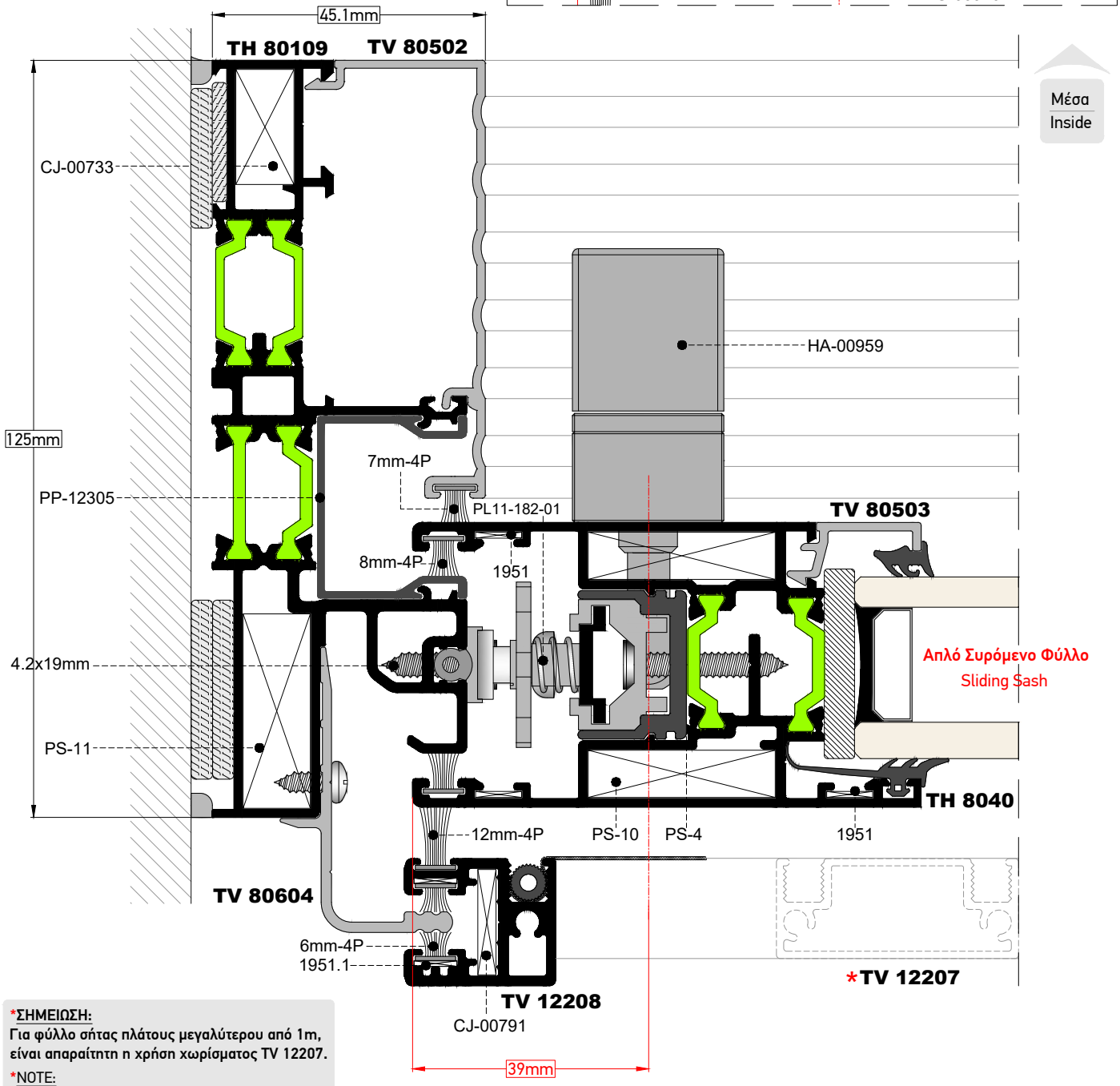

***ΣΗΜΕΙΩΣΗ:**
Για φύλλο σήτας πλάτους μεγαλύτερου από 1m, είναι απαραίτητη η χρήση χωρίσματος TV 12207.

*NOTE:
For insect screen wider than 1m the use of transom mullion TV 12207 is necessary.

ΤΟΜΗ / SECTION **20** | ΚΛΙΜΑΚΑ / SCALE **1:1**

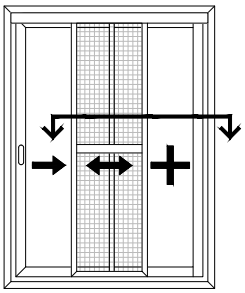

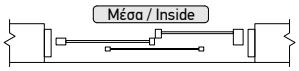

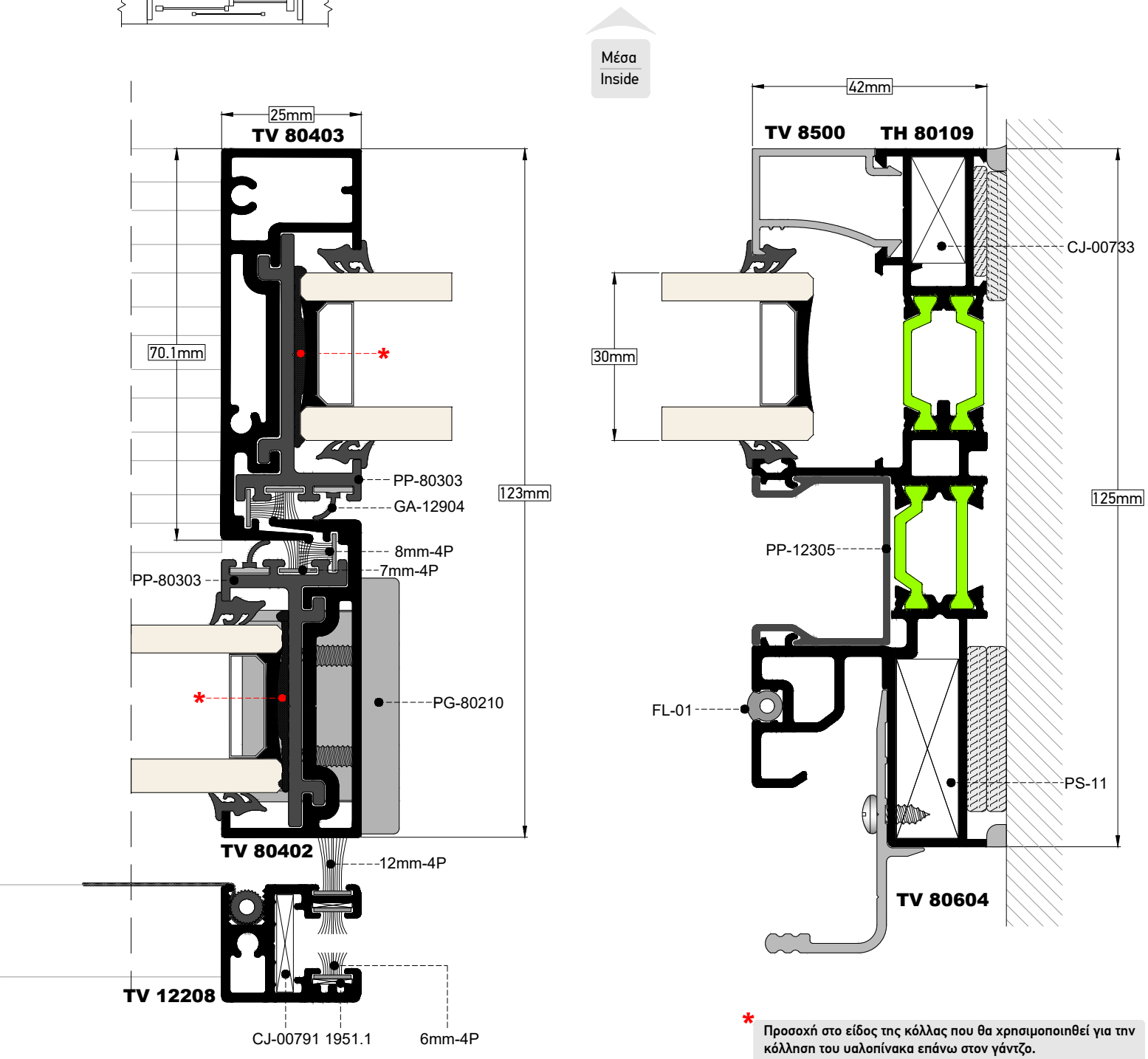

* **Προσοχή στο είδος της κόλλας που θα χρησιμοποιηθεί για την κόλληση του υαλοπίνακα επάνω στον γάντζο.**
Δεν πρέπει να επηρεάζει την "θειόκολλα" του υαλοπίνακα.

Pay attention to the type of glue that will be used to glue the glass onto the hook.
It is critical to not affect the glue of the double glass.

ΤΟΜΗ / SECTION **21** | ΚΛΙΜΑΚΑ / SCALE **0,8:1**

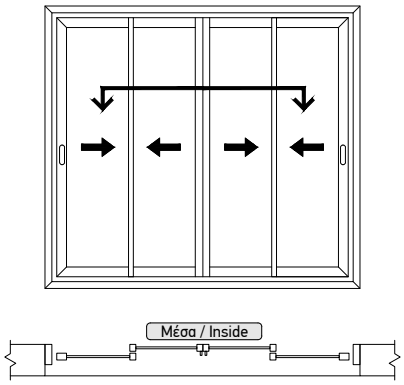

Μέσα
Inside

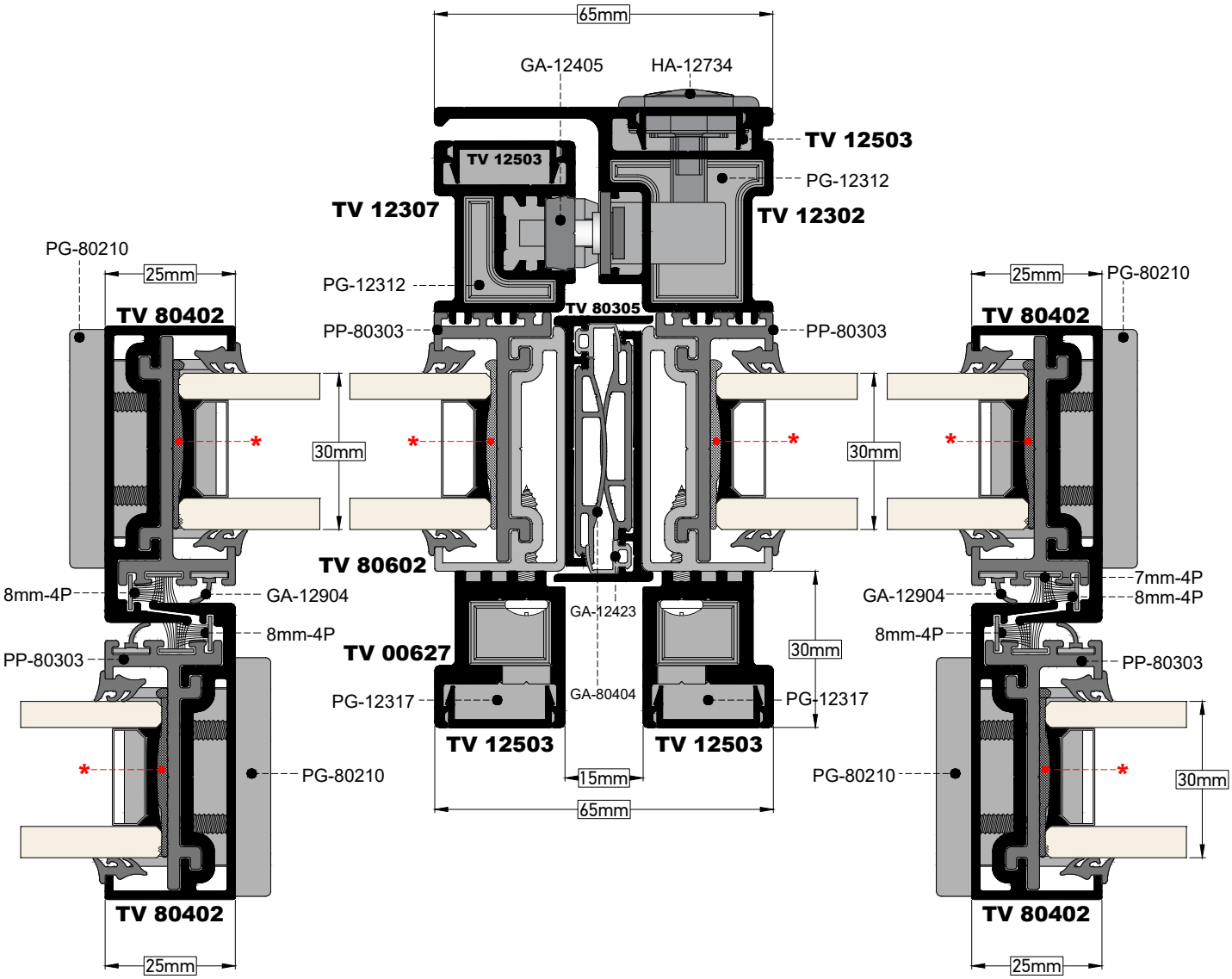

* **Προσοχή στο είδος της κόλλας που θα χρησιμοποιηθεί για την κόλληση του υαλοπίνακα επάνω στον γάντζο.**
Δεν πρέπει να επηρεάζει την "θειόκολλα" του υαλοπίνακα.

Pay attention to the type of glue that will be used to glue the glass onto the hook. It is critical to not affect the glue of the double glass.

Τα προφίλ ενίσχυσης TV 00627 τοποθετούνται αναλόγως του ύψους της κατασκευής
TV 00627 profiles are installed according to the height of the construction

ΤΟΜΗ / SECTION **22** | ΚΛΙΜΑΚΑ / SCALE **0,8:1**

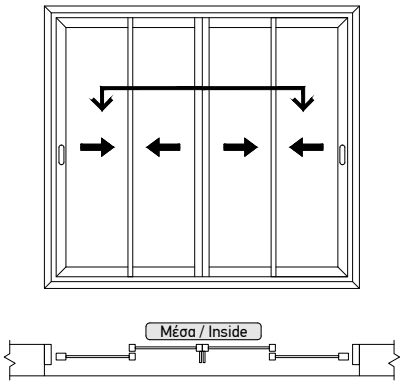

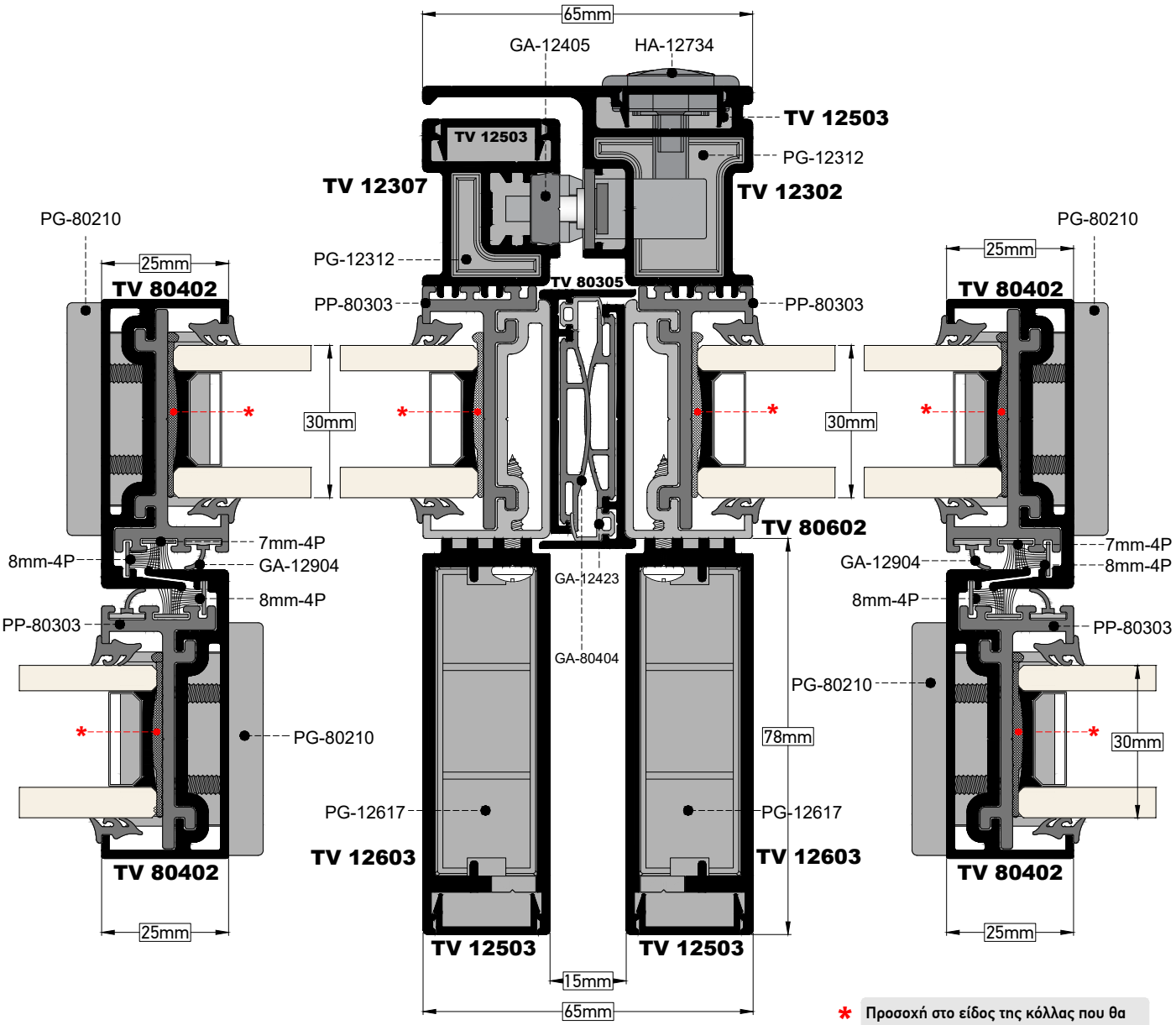

* **Προσοχή στο είδος της κόλλας που θα χρησιμοποιηθεί για την κόλληση του υαλοπίνακα επάνω στον γάντζο. Δεν πρέπει να επηρεάζει την "θειόκολλα" του υαλοπίνακα.**

Pay attention to the type of glue that will be used to glue the glass onto the hook. It is critical to not affect the glue of the double glass.

Τα προφίλ ενίσχυσης TV 12603 τοποθετούνται αναλόγως του ύψους της κατασκευής
TV 12603 profiles are installed according to the height of the construction

ΤΟΜΗ / SECTION **23** | ΚΛΙΜΑΚΑ / SCALE **1:1**

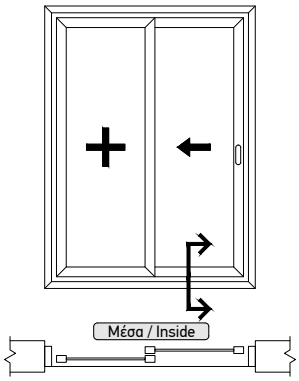

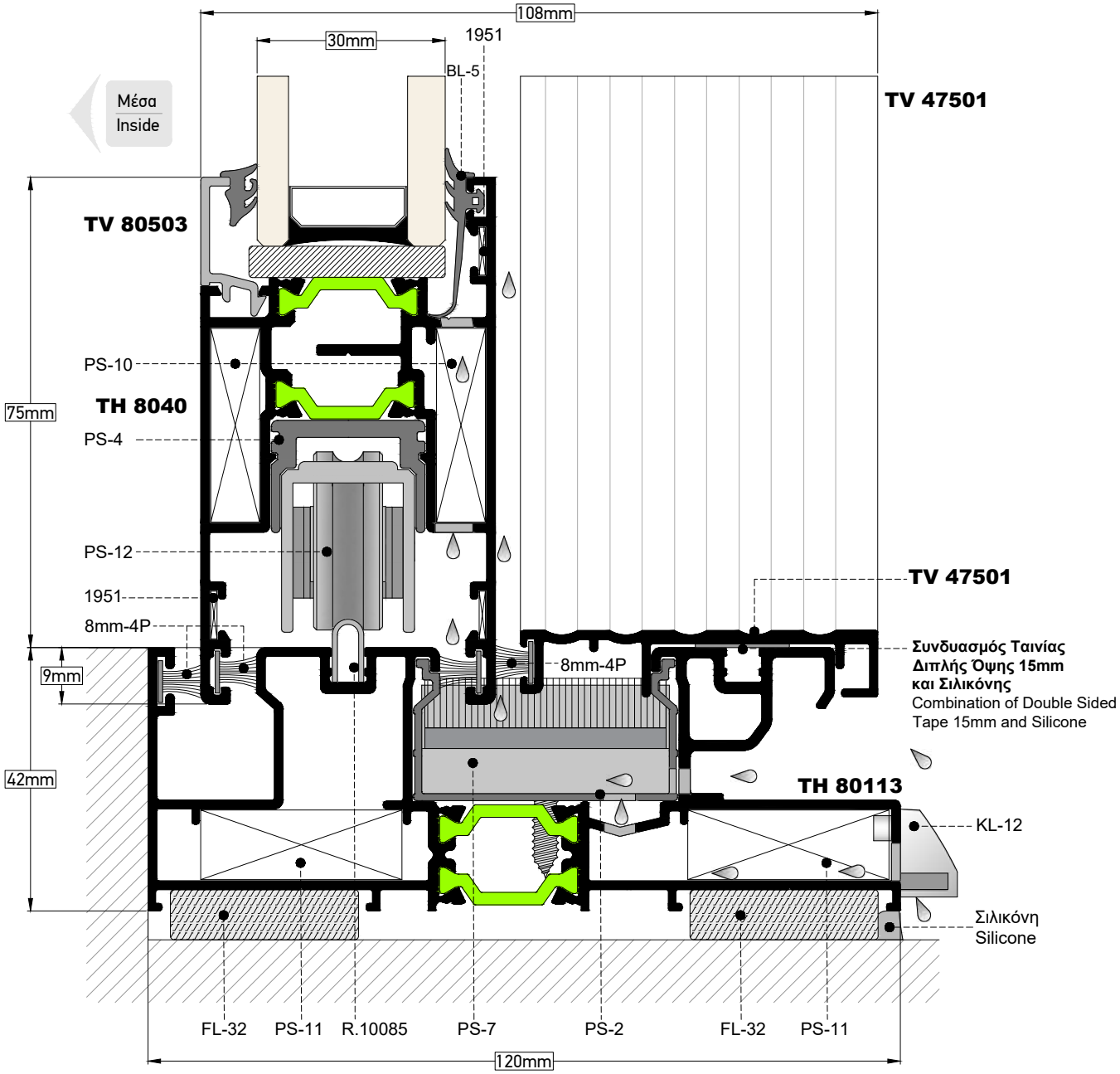

ΤΟΜΗ / SECTION **24** | ΚΛΙΜΑΚΑ / SCALE **1:1**

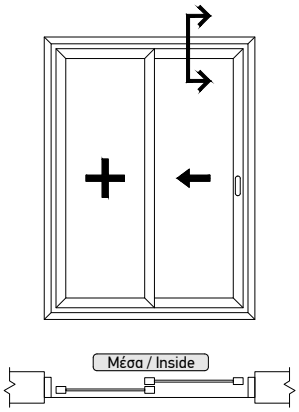

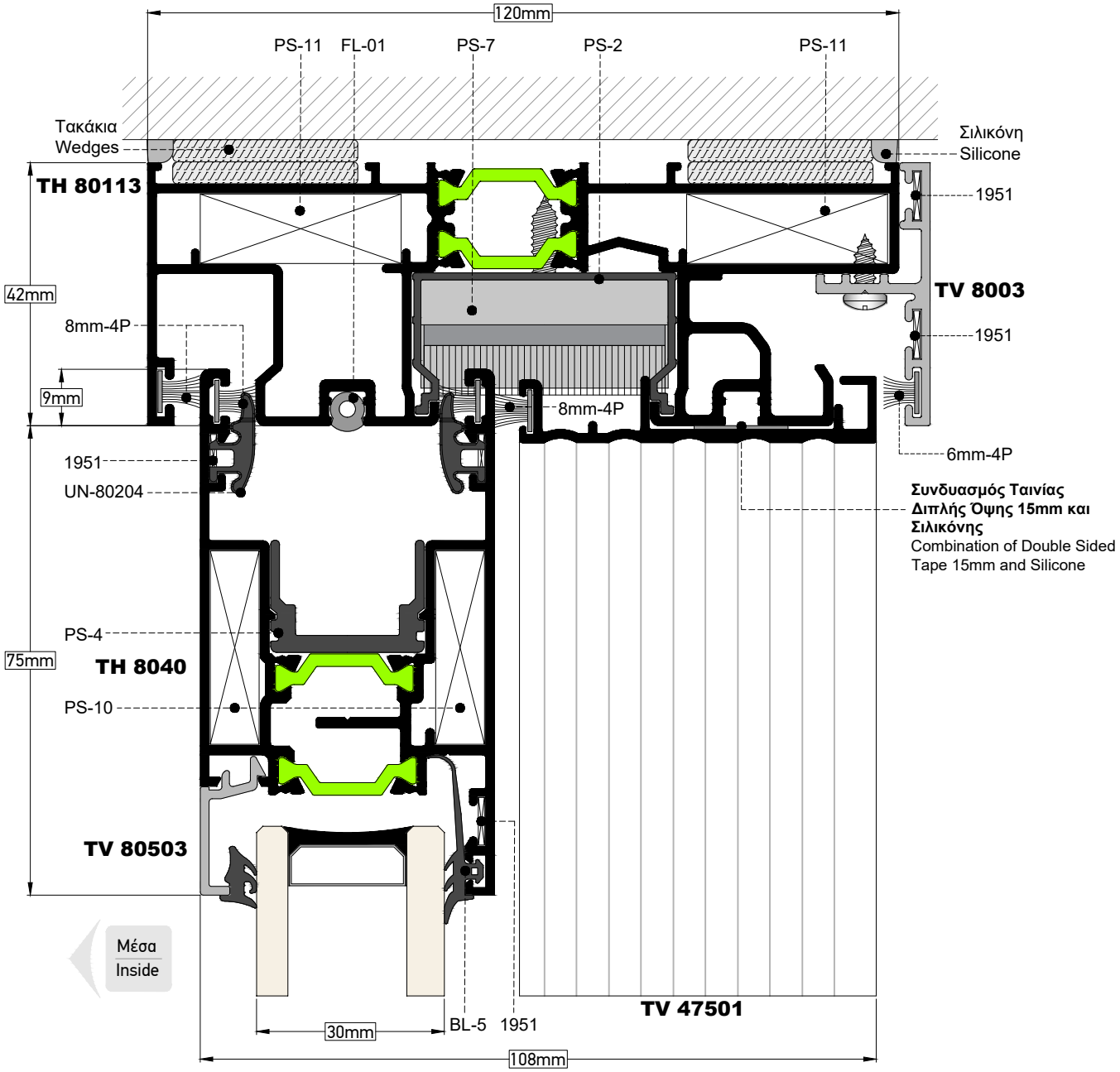

ΤΟΜΗ / SECTION **25** | ΚΛΙΜΑΚΑ / SCALE **1:1**

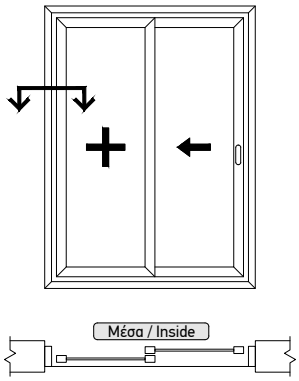

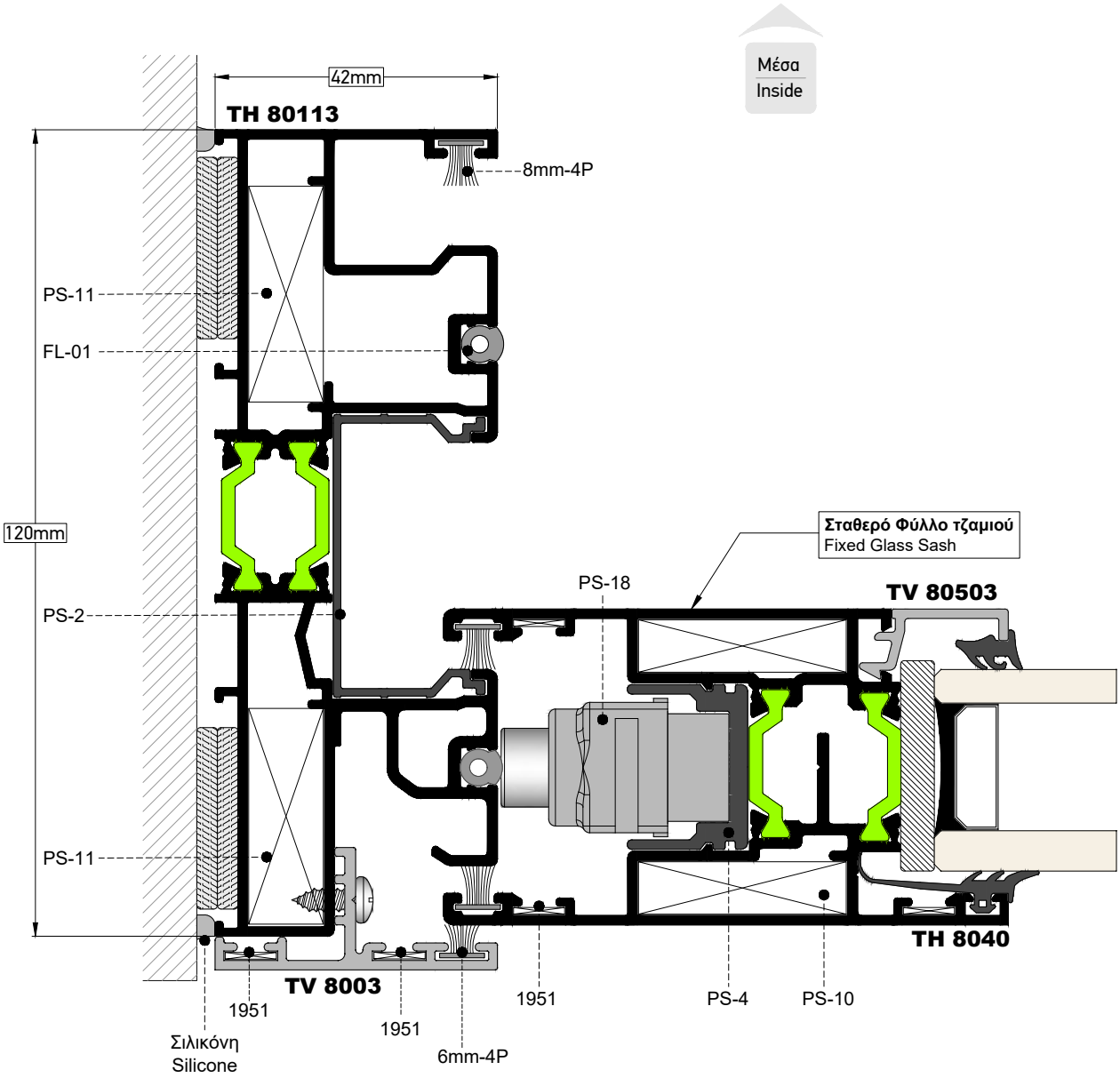

ΤΟΜΗ / SECTION **26** | ΚΛΙΜΑΚΑ / SCALE **1:1**

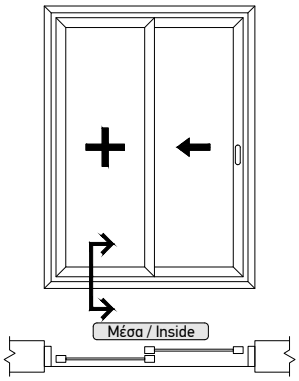

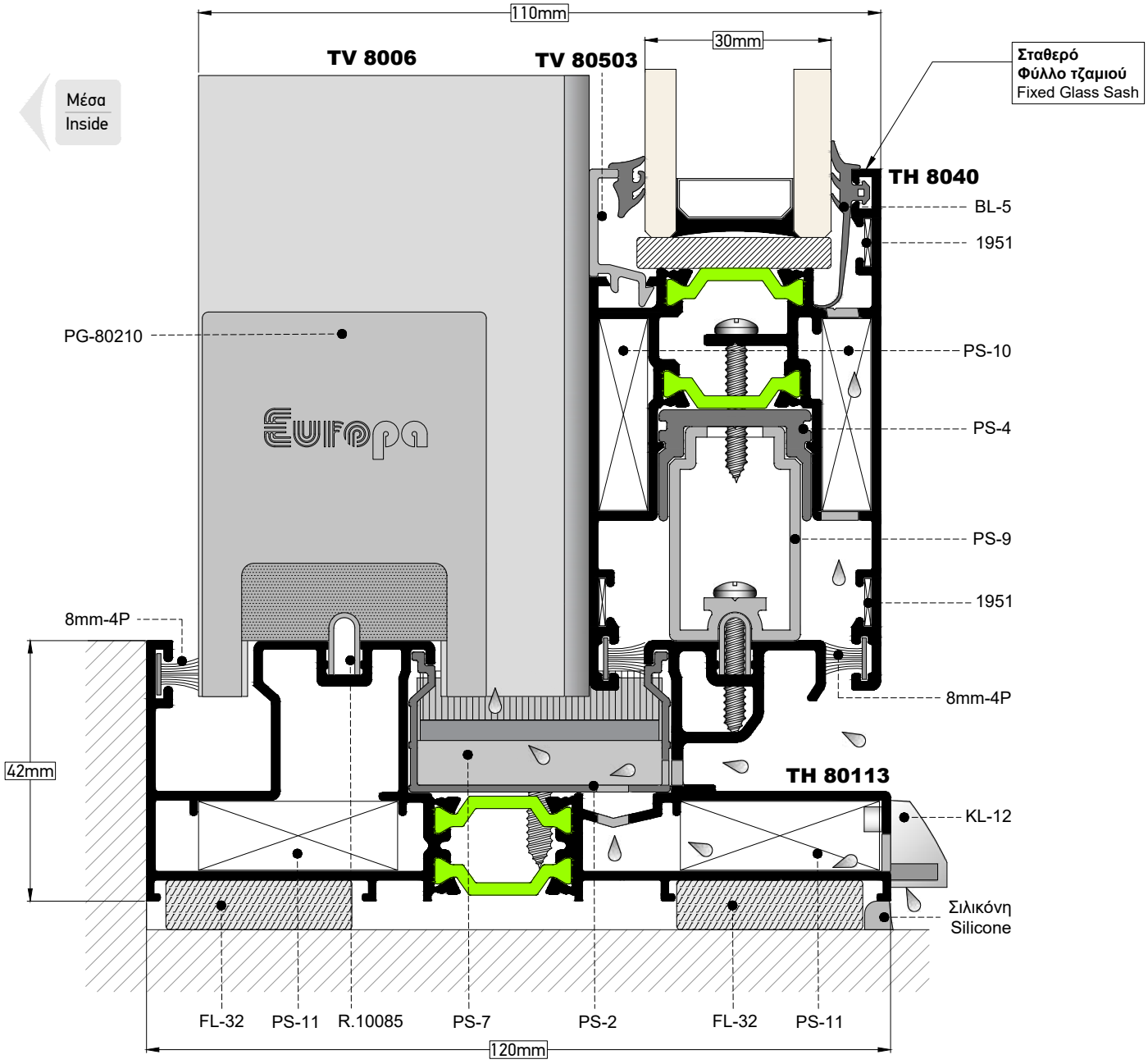

ΤΟΜΗ / SECTION **27** | ΚΛΙΜΑΚΑ / SCALE **0,8:1**

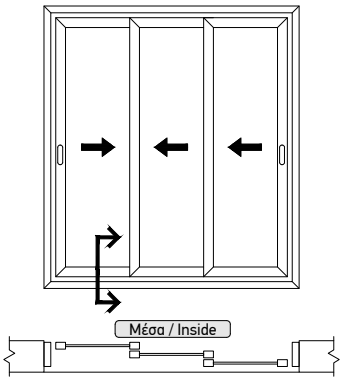

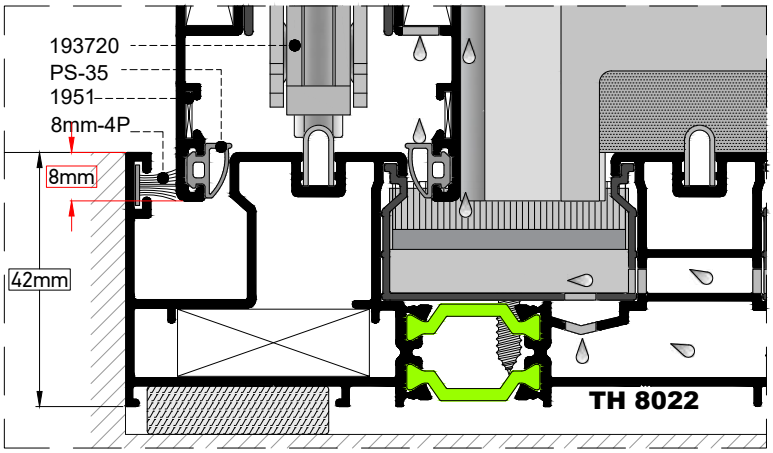

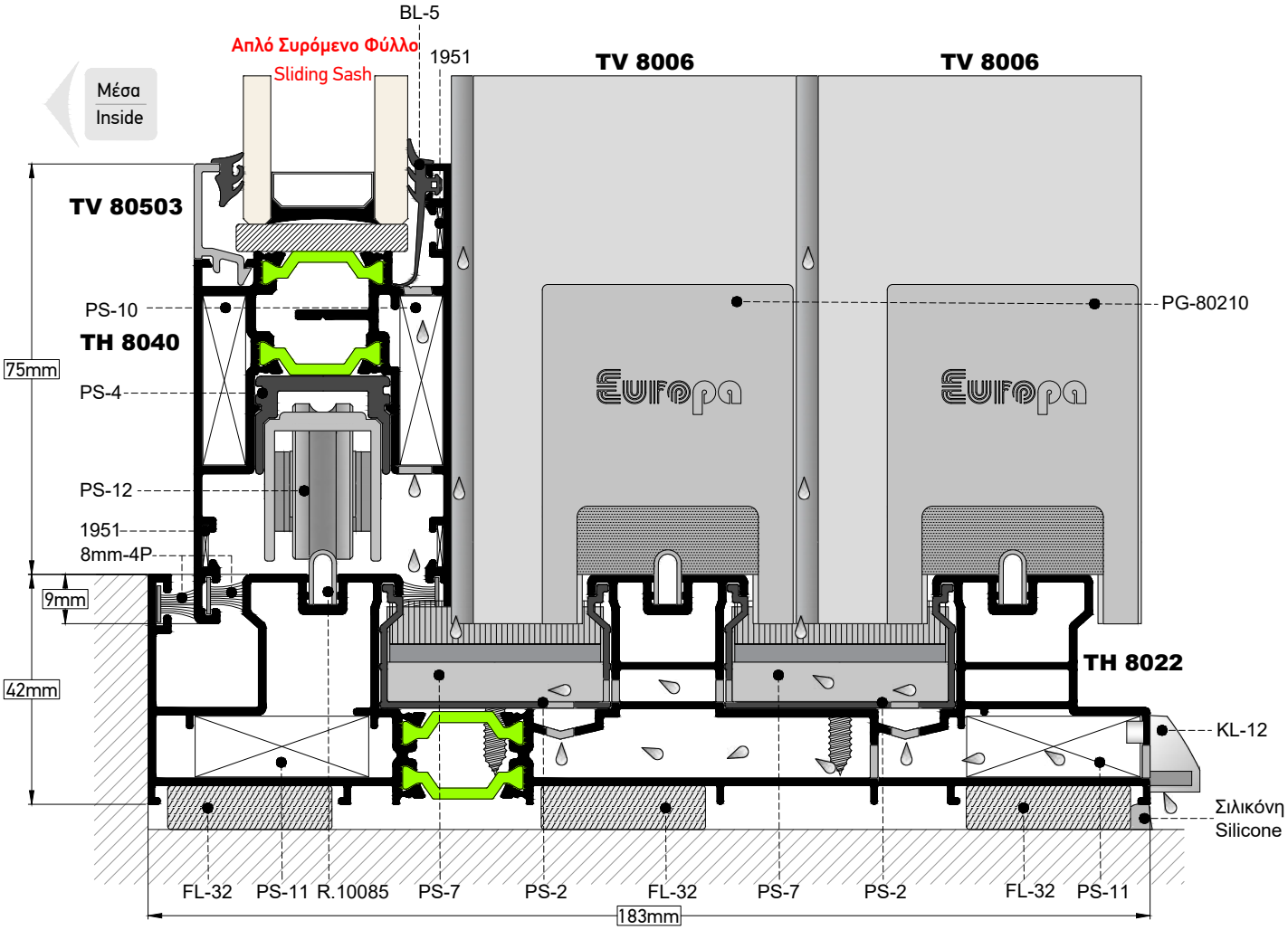

ΤΟΜΗ / SECTION **28** | ΚΛΙΜΑΚΑ / SCALE **0,8:1**

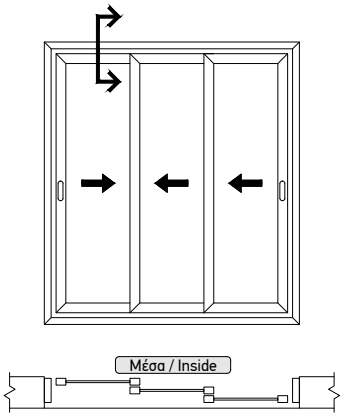

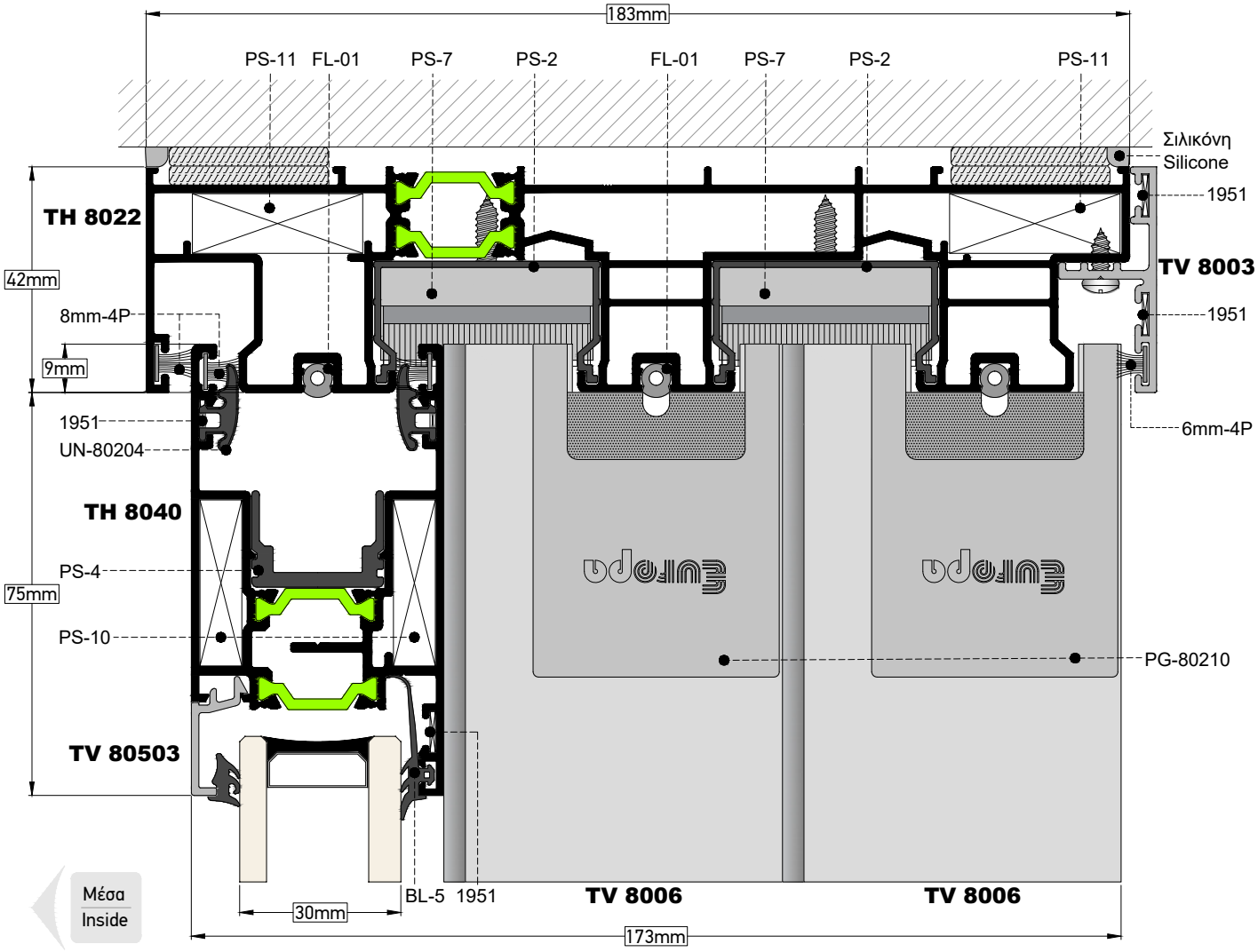

ΤΟΜΗ / SECTION **29** | ΚΛΙΜΑΚΑ / SCALE **0,5:1**

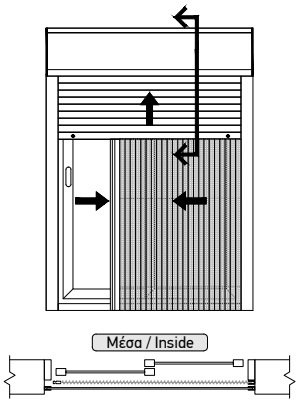

Συνδυασμός ESS 47 με 950 & Σήτα Plisse 22/27
Combination of ESS 47 with 950 & Plisse 22/27

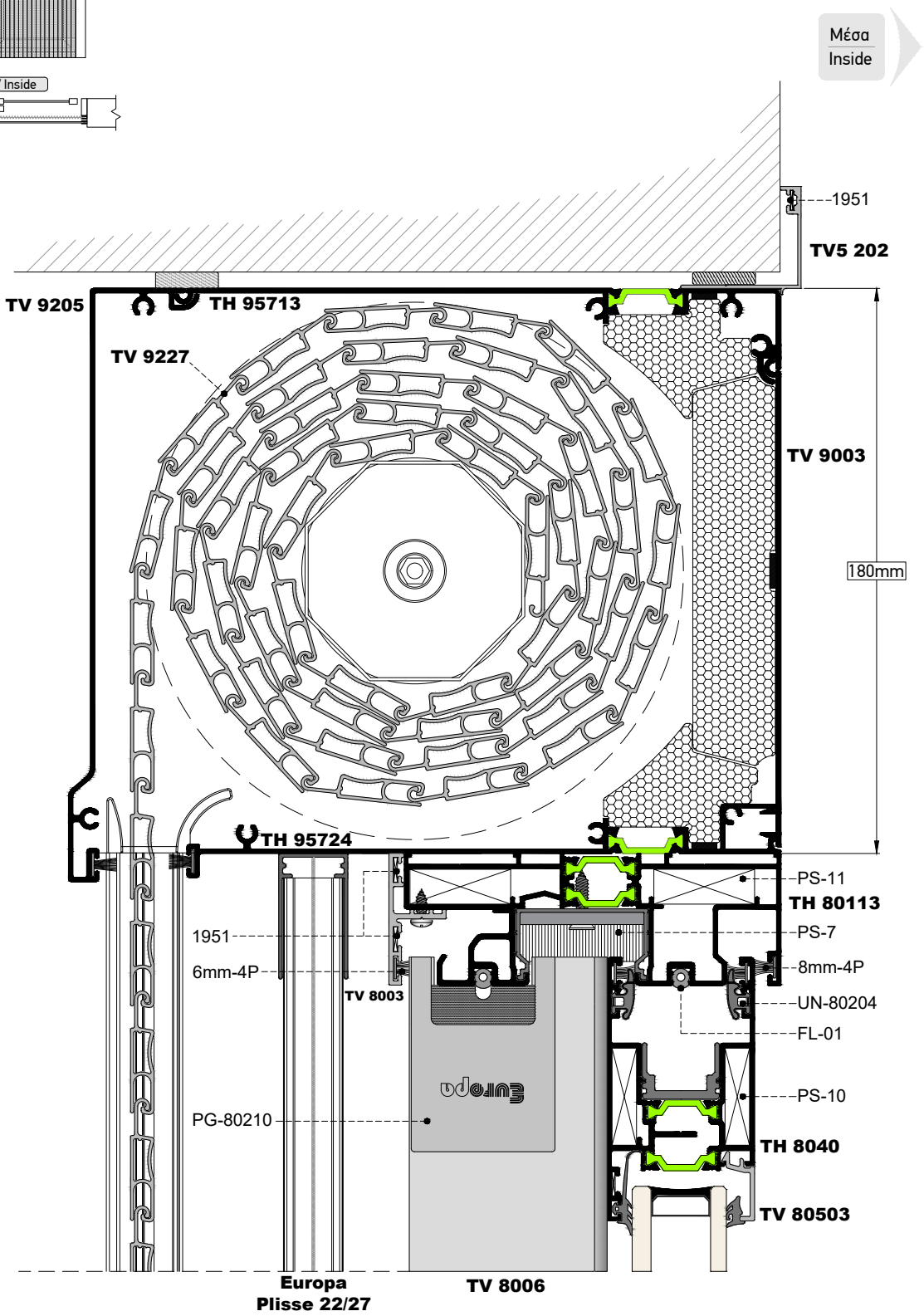

ΤΟΜΗ / SECTION **30** ΚΛΙΜΑΚΑ / SCALE **1:1**

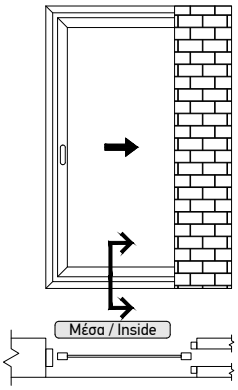

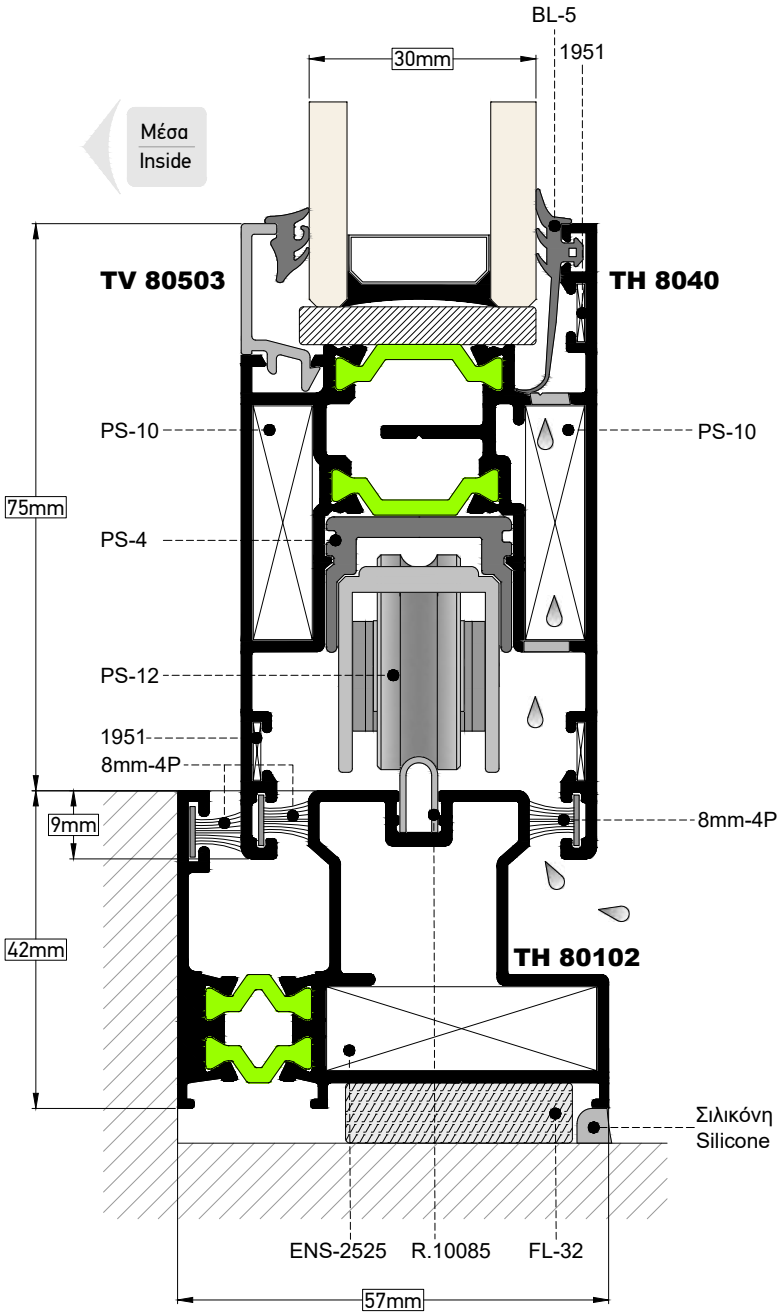

ΤΟΜΗ / SECTION **31** | ΚΛΙΜΑΚΑ / SCALE **0,8:1**

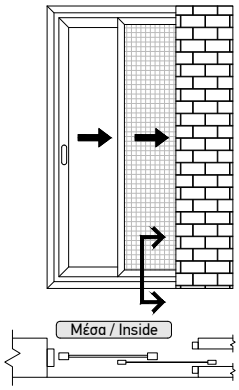

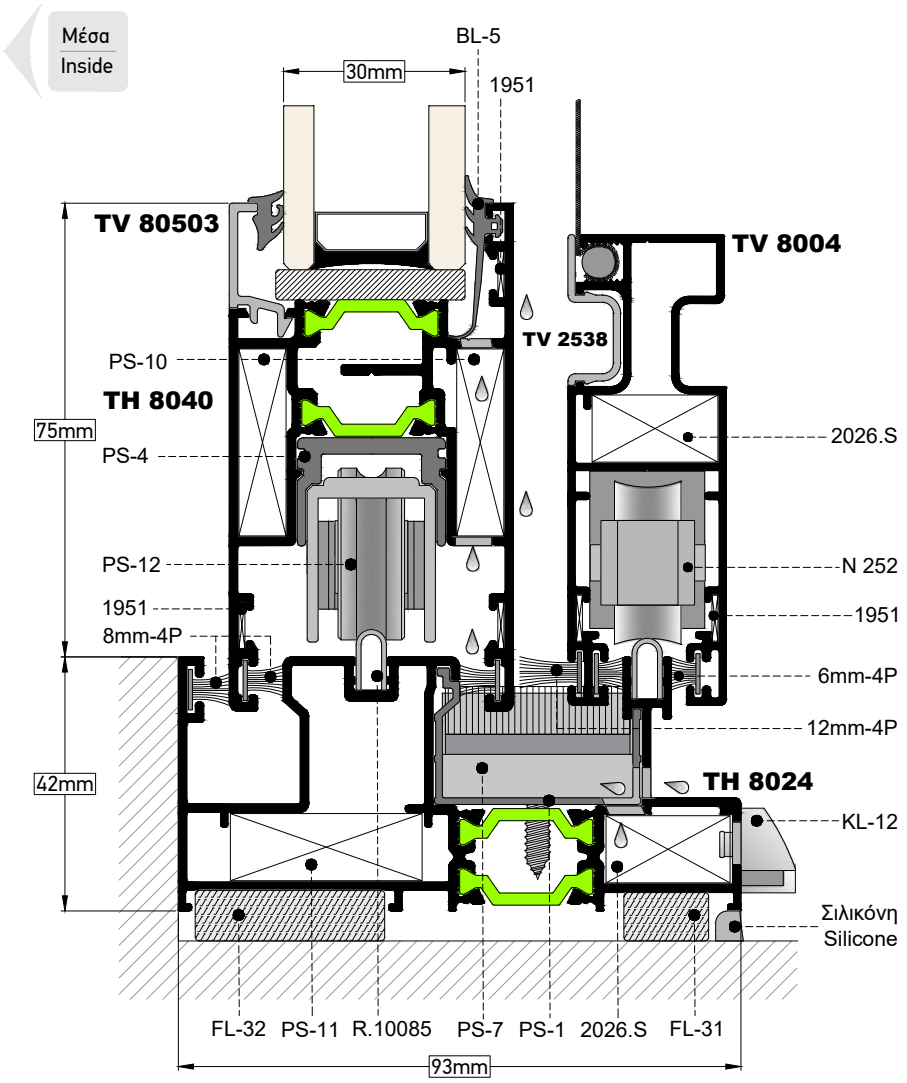

ΤΟΜΗ / SECTION **32** | ΚΛΙΜΑΚΑ / SCALE **0,8:1**

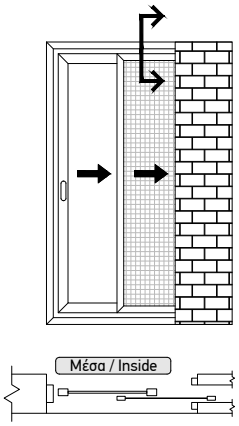

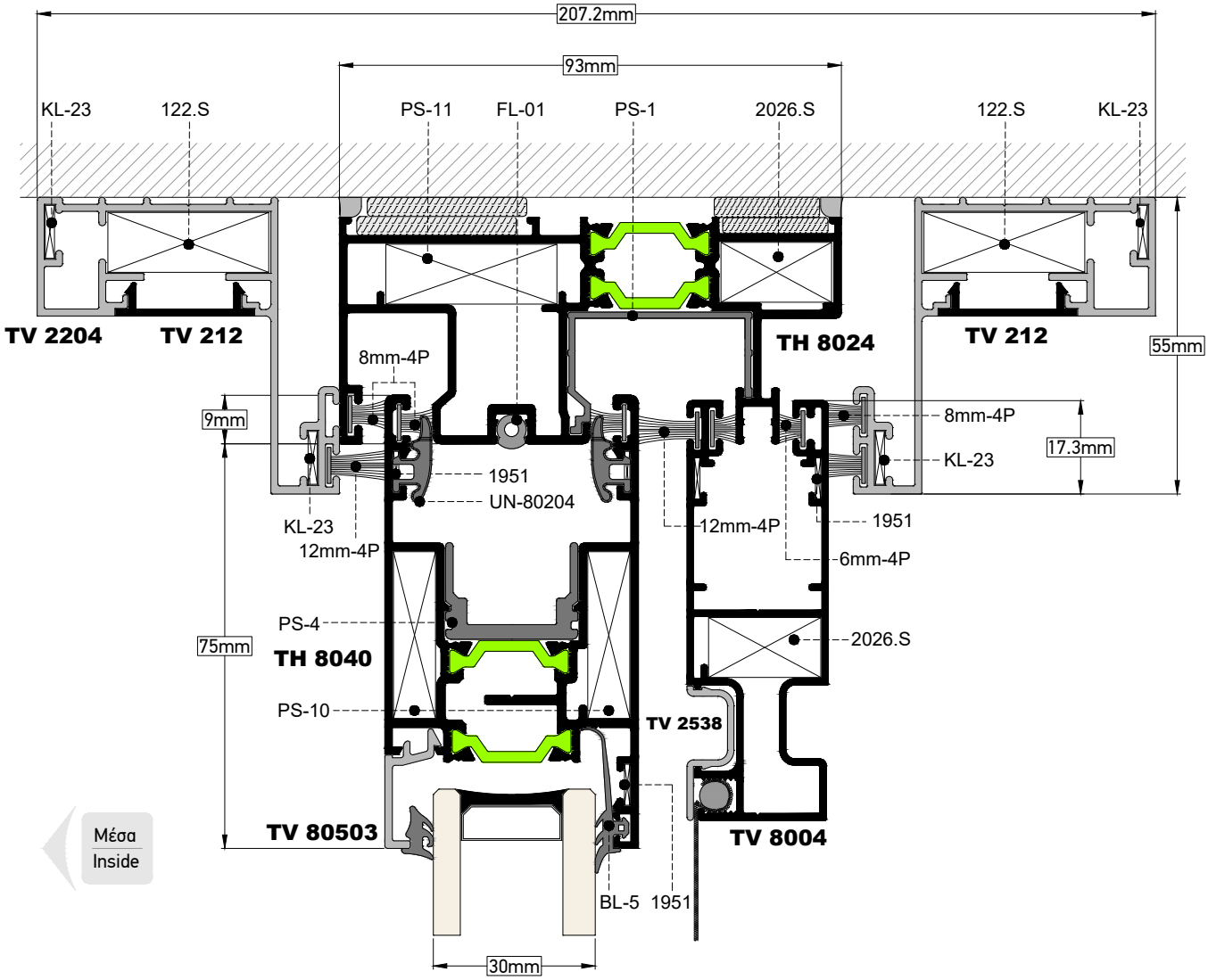

ΤΟΜΗ / SECTION **33** | ΚΛΙΜΑΚΑ / SCALE **0,8:1**

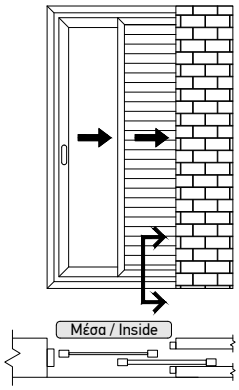

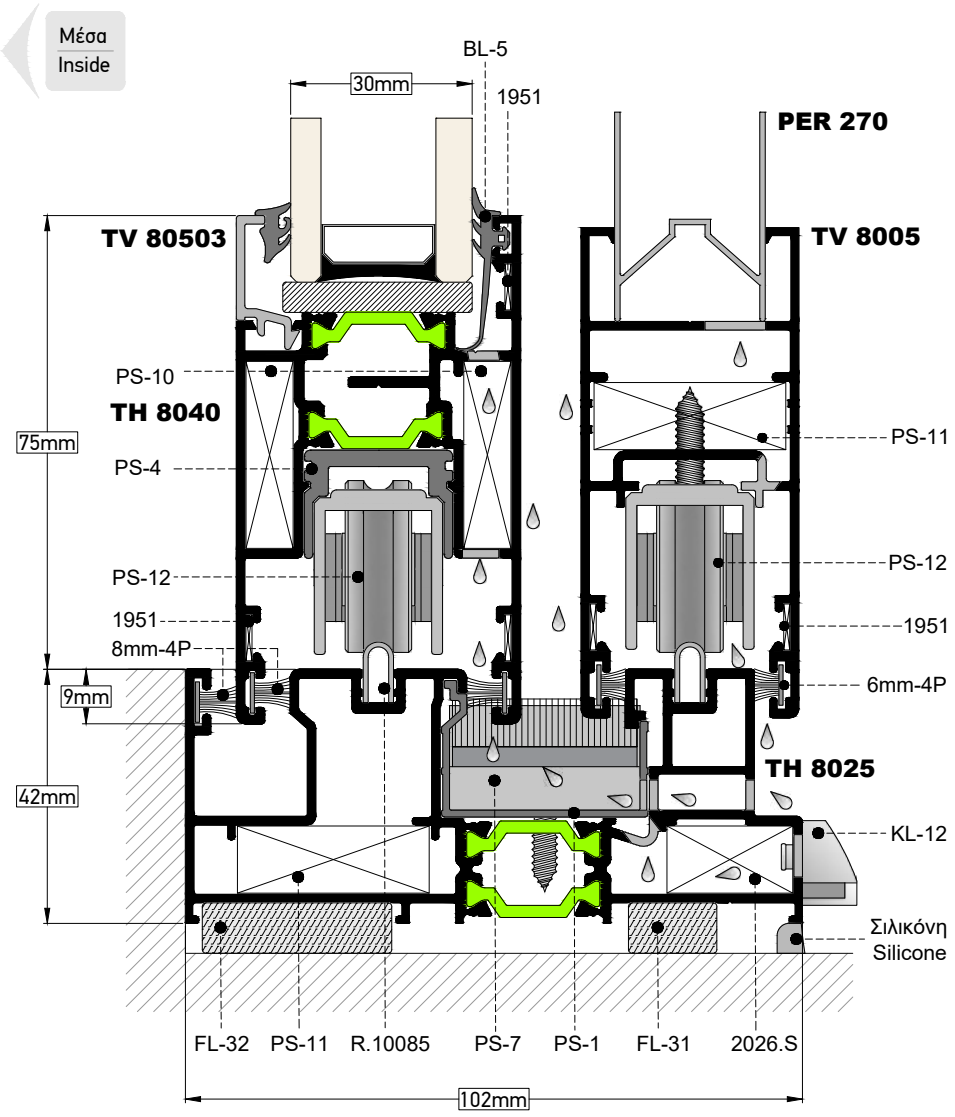

ΤΟΜΗ / SECTION **34** | ΚΛΙΜΑΚΑ / SCALE **0,8:1**

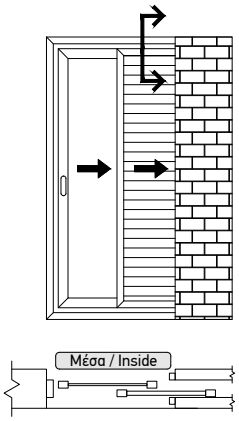

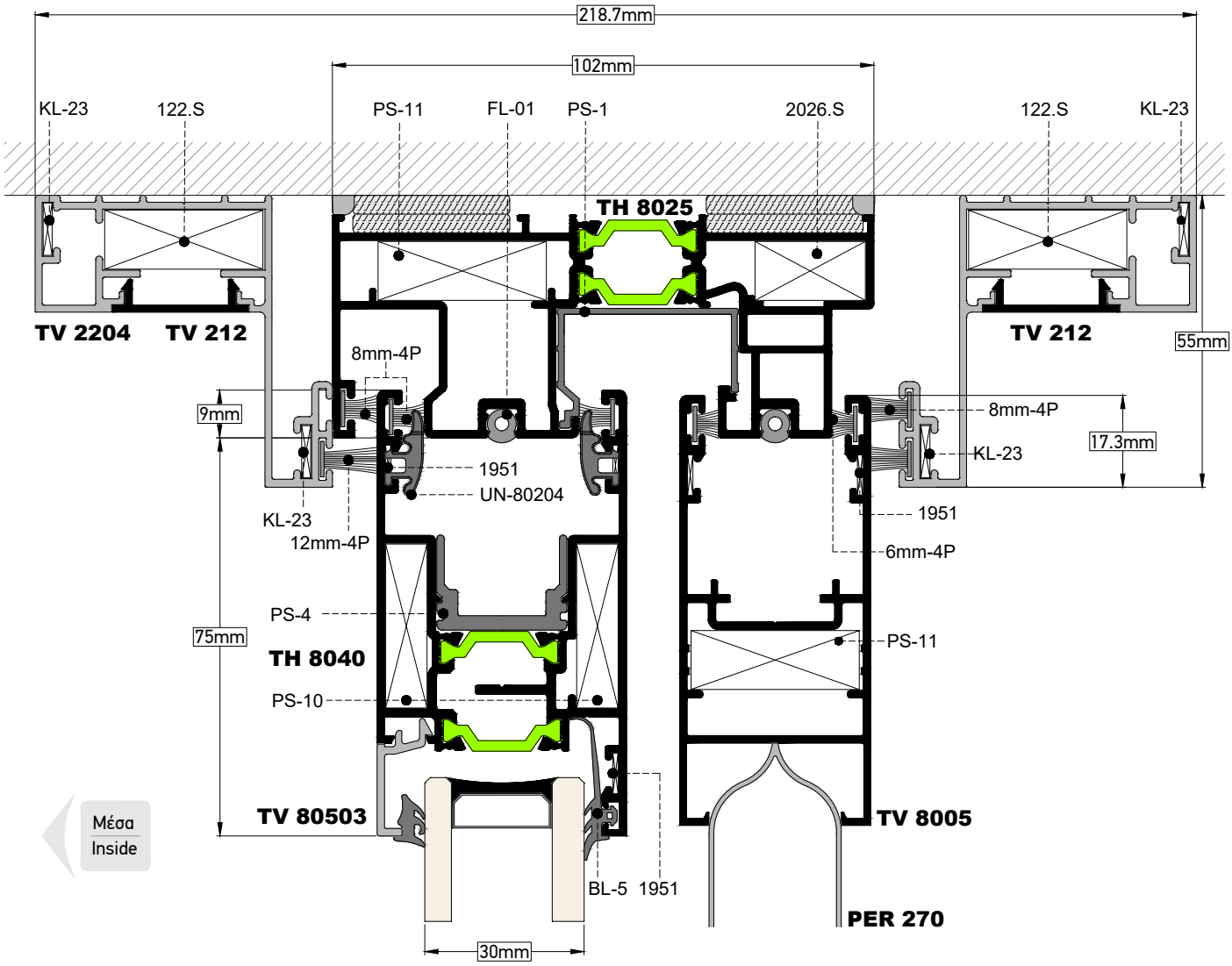

ΤΟΜΗ / SECTION **35** | ΚΛΙΜΑΚΑ / SCALE **0,8:1**

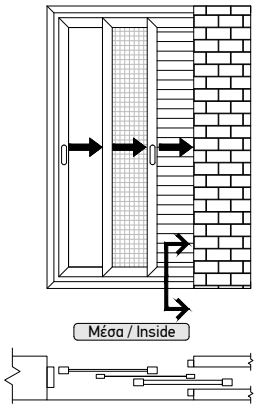

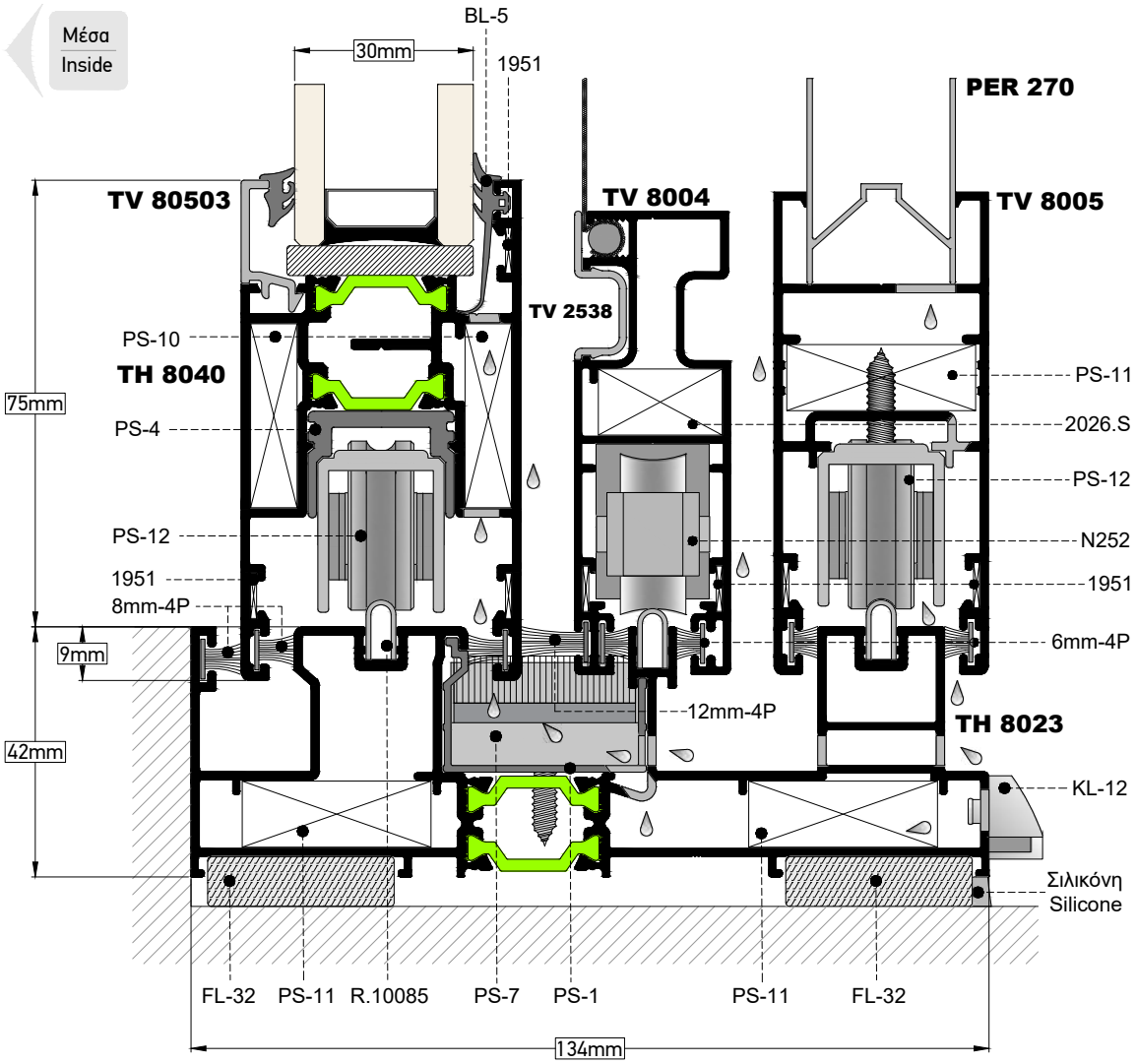

ΤΟΜΗ / SECTION **36** | ΚΛΙΜΑΚΑ / SCALE **0,8:1**

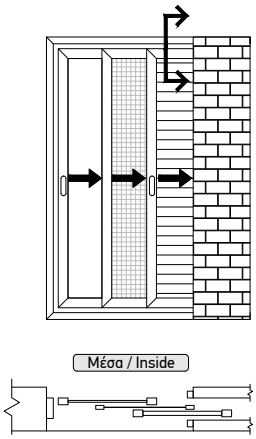

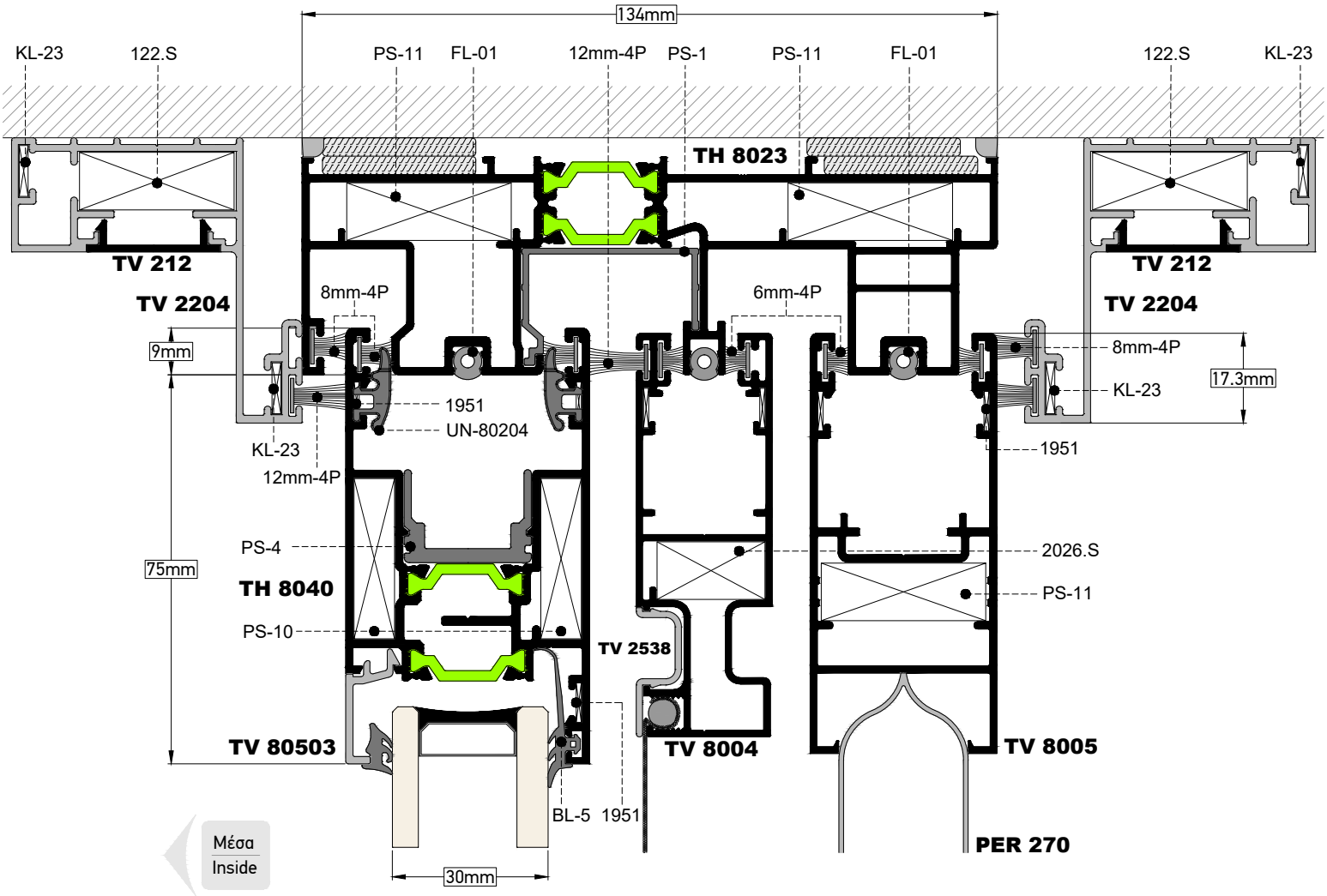

ΤΟΜΗ / SECTION **37** ΚΛΙΜΑΚΑ / SCALE **0,8:1**

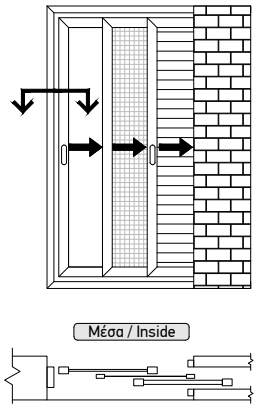

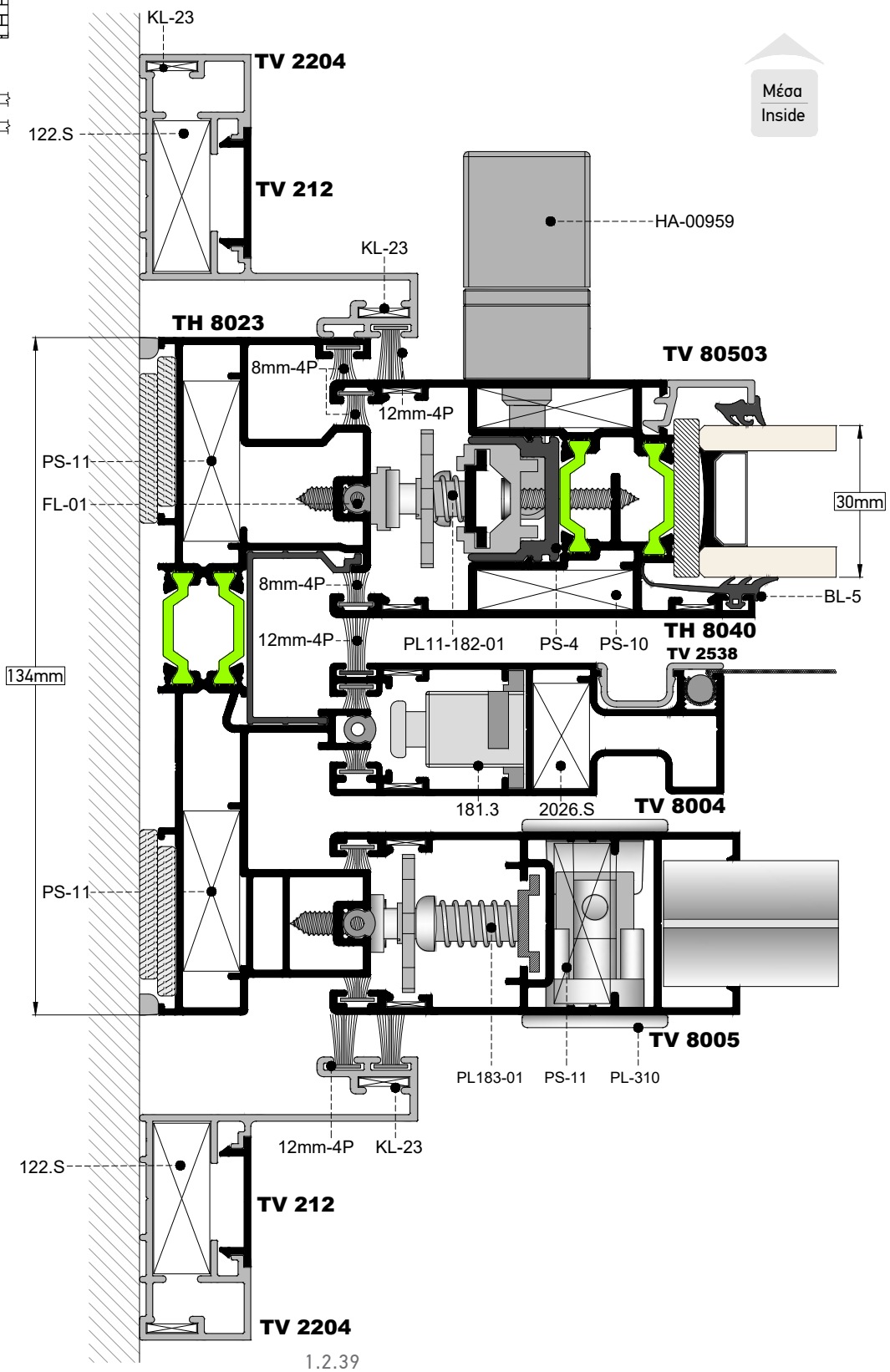

ΤΟΜΗ / SECTION **38** | ΚΛΙΜΑΚΑ / SCALE **0,8:1**

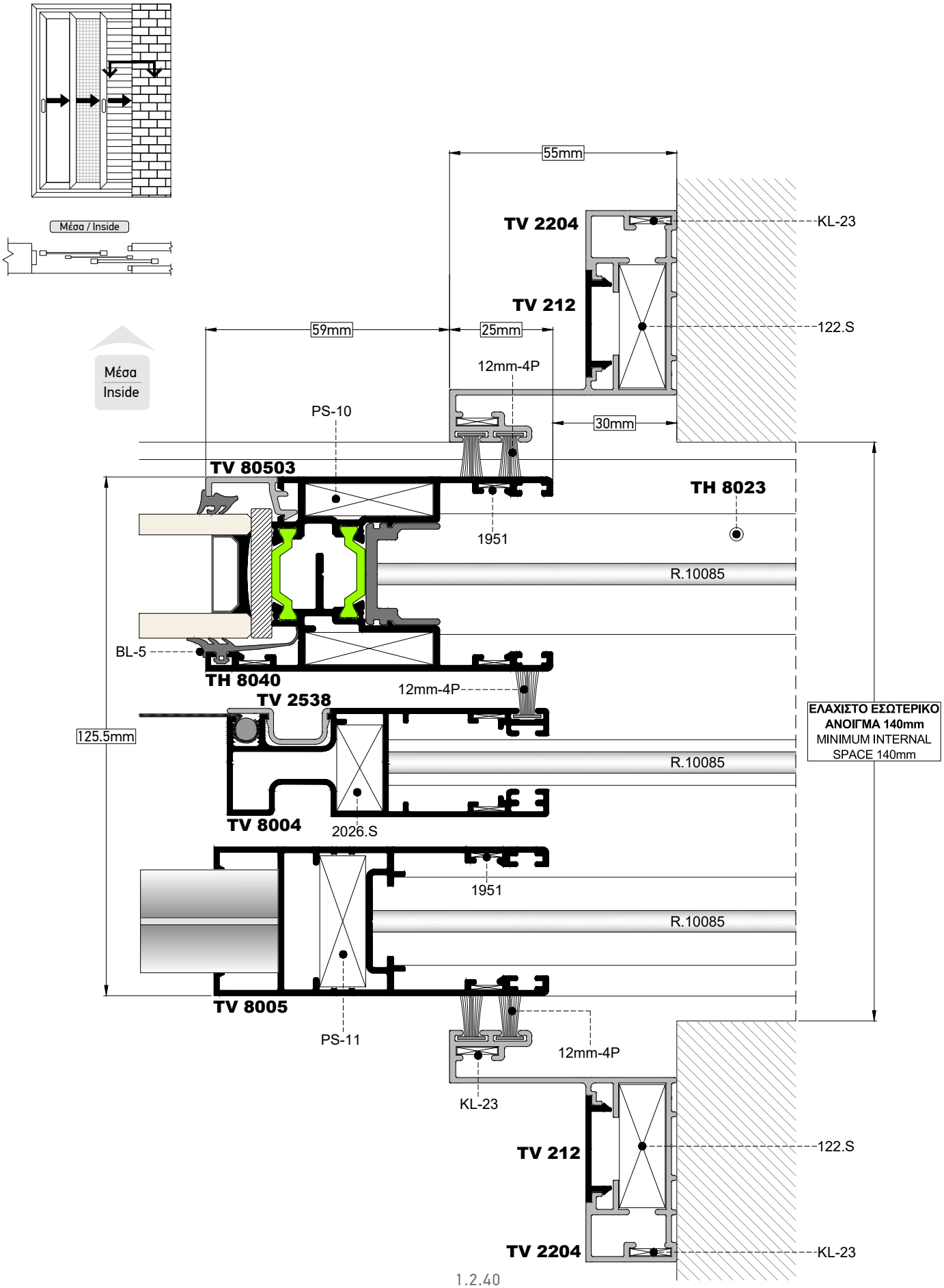

ΤΟΜΗ / SECTION **39** | ΚΛΙΜΑΚΑ / SCALE **0,8:1**

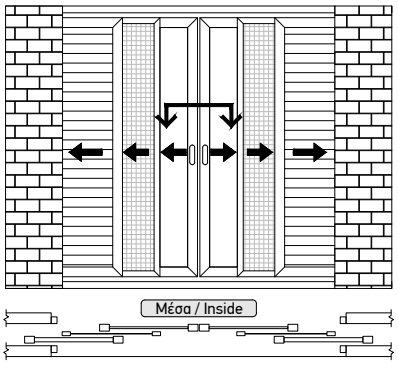

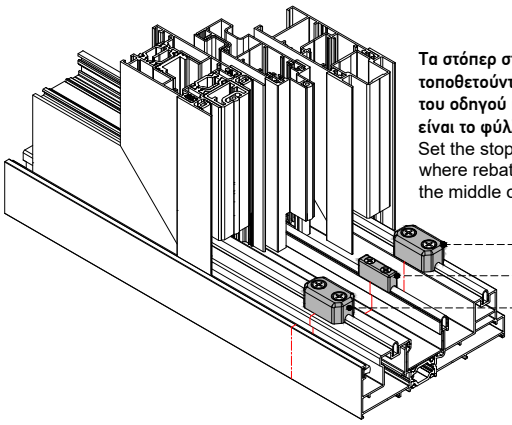

Τα στόπερ στον οδηγό να τοποθετούνται 4mm απο το κέντρο του οδηγού προς την πλευρά που είναι το φύλλο με το μπινί.
Set the stoppers 4mm from the side where rebate mullion is and never in the middle of the driver.

Για τα προφίλ TH 8040 & TV 8005 ΔΕΝ τοποθετούμε την προσθήκη στο αμορτισέρ στην πλευρά που είναι τοποθετημένο το μπινί.
For profiles TH 8040 & TV 8005 DO NOT use the additional part on damping stopper at the sash with the interlock profile.

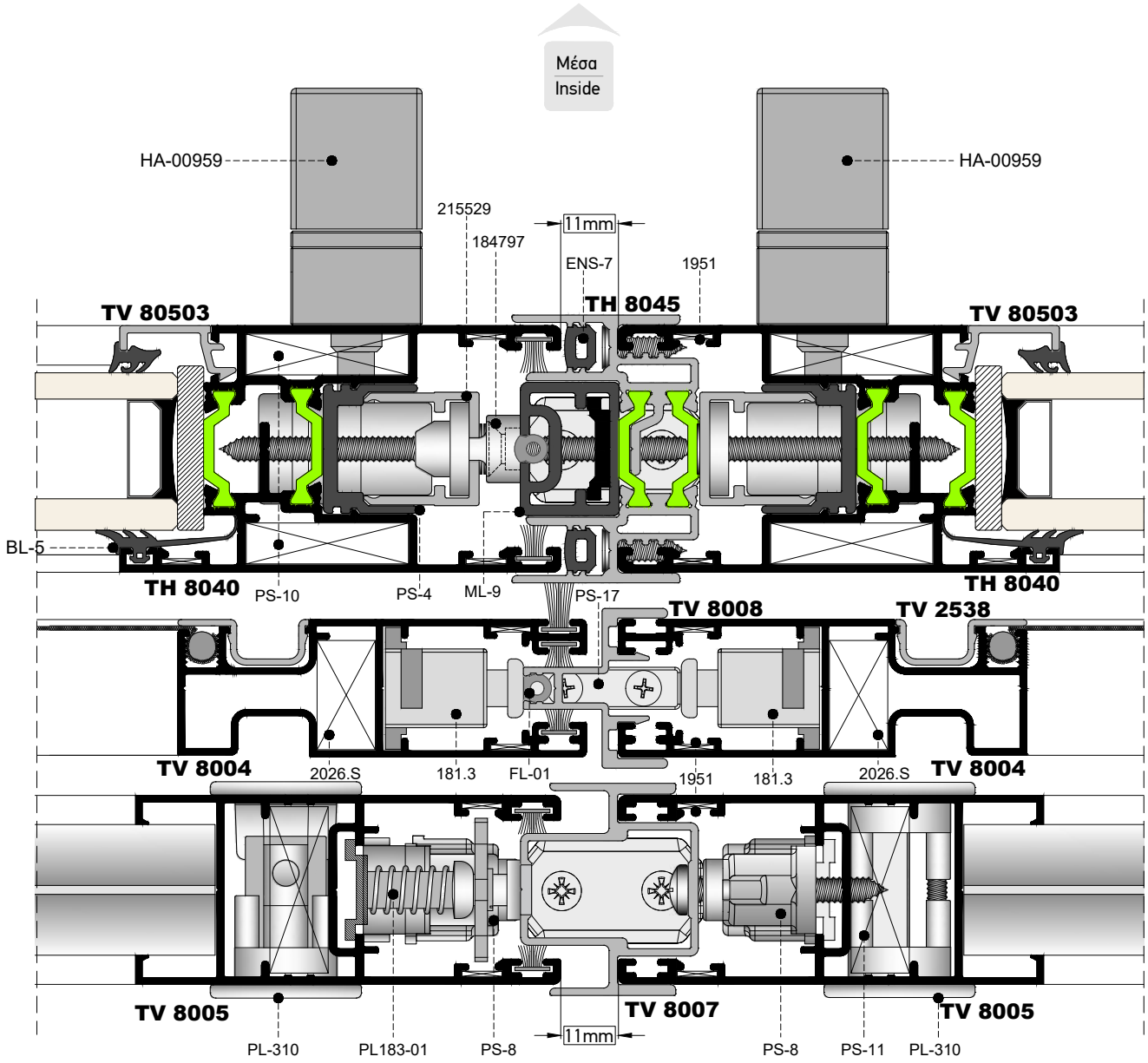

ΤΟΜΗ / SECTION **40** | ΚΛΙΜΑΚΑ / SCALE **1:1**

Ιδανικό για αντικαταστάσεις
Ideal for replacements

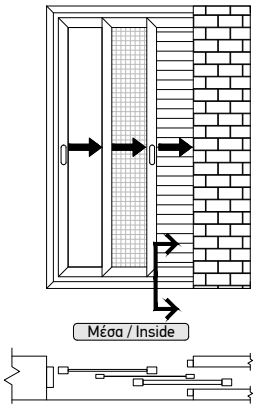

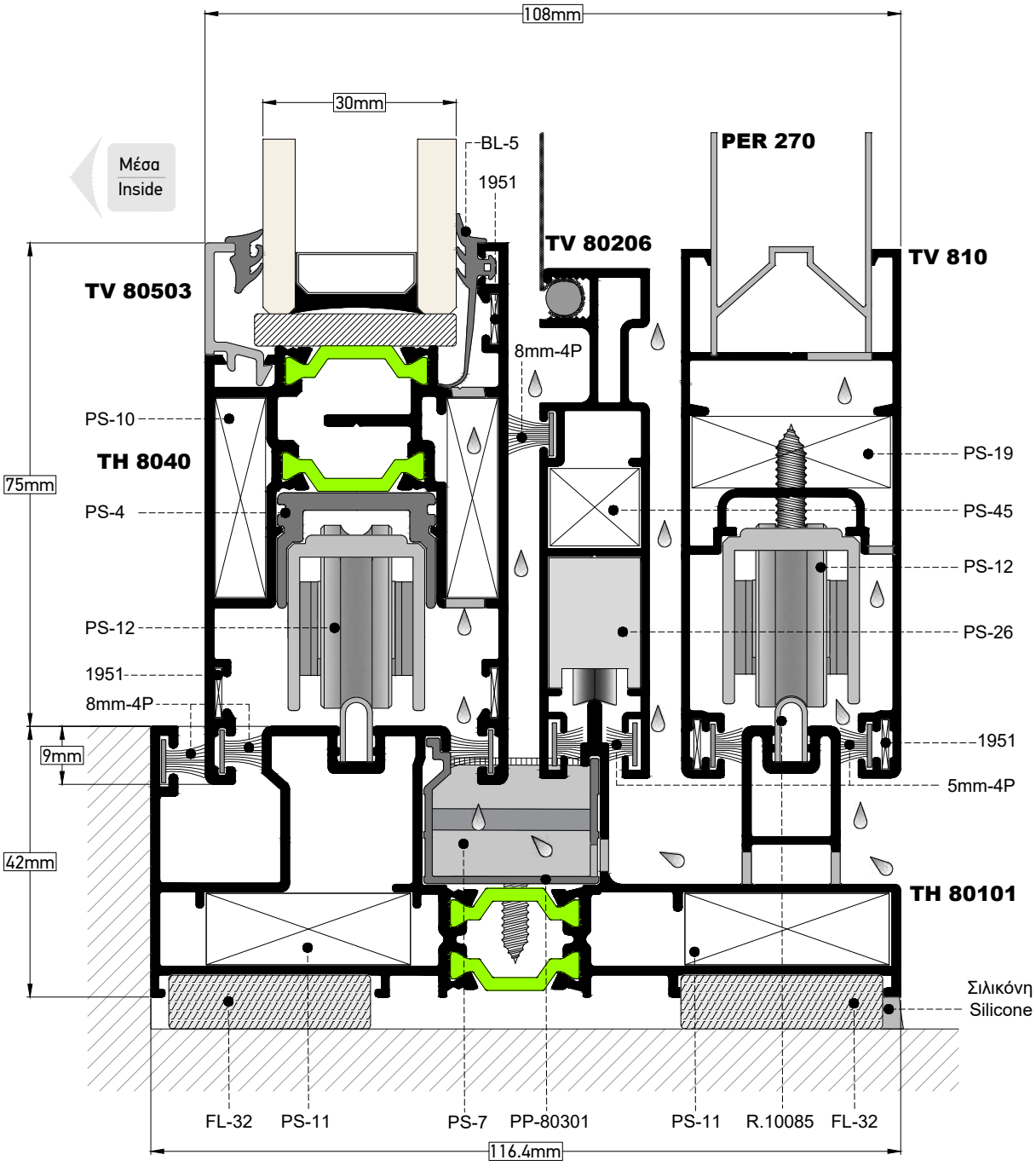

ΤΟΜΗ / SECTION **41** | ΚΛΙΜΑΚΑ / SCALE **0,8:1**

Ιδανικό για αντικαταστάσεις
Ideal for replacements

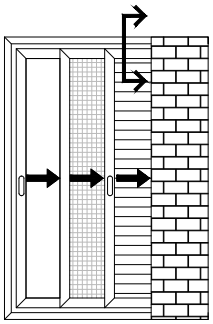

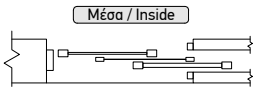

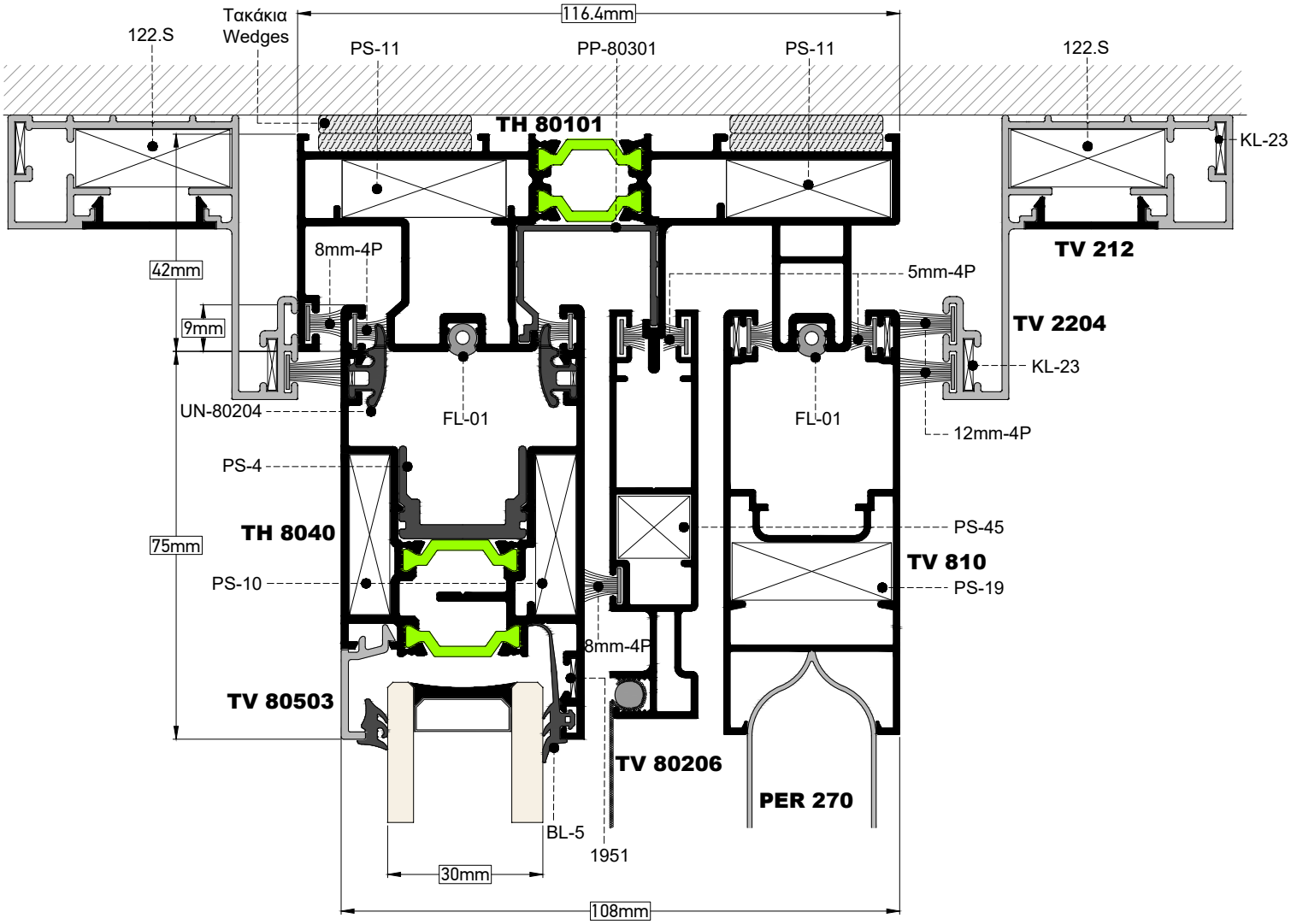

Μέσα
Inside

ΤΟΜΗ / SECTION **42** | ΚΛΙΜΑΚΑ / SCALE **0,8:1**

Ιδανικό για αντικαταστάσεις
Ideal for replacements

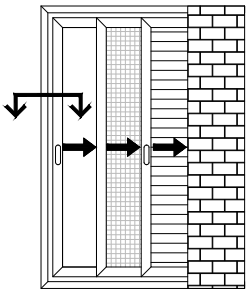

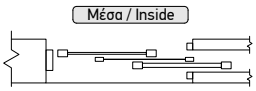

Μέσα
Inside

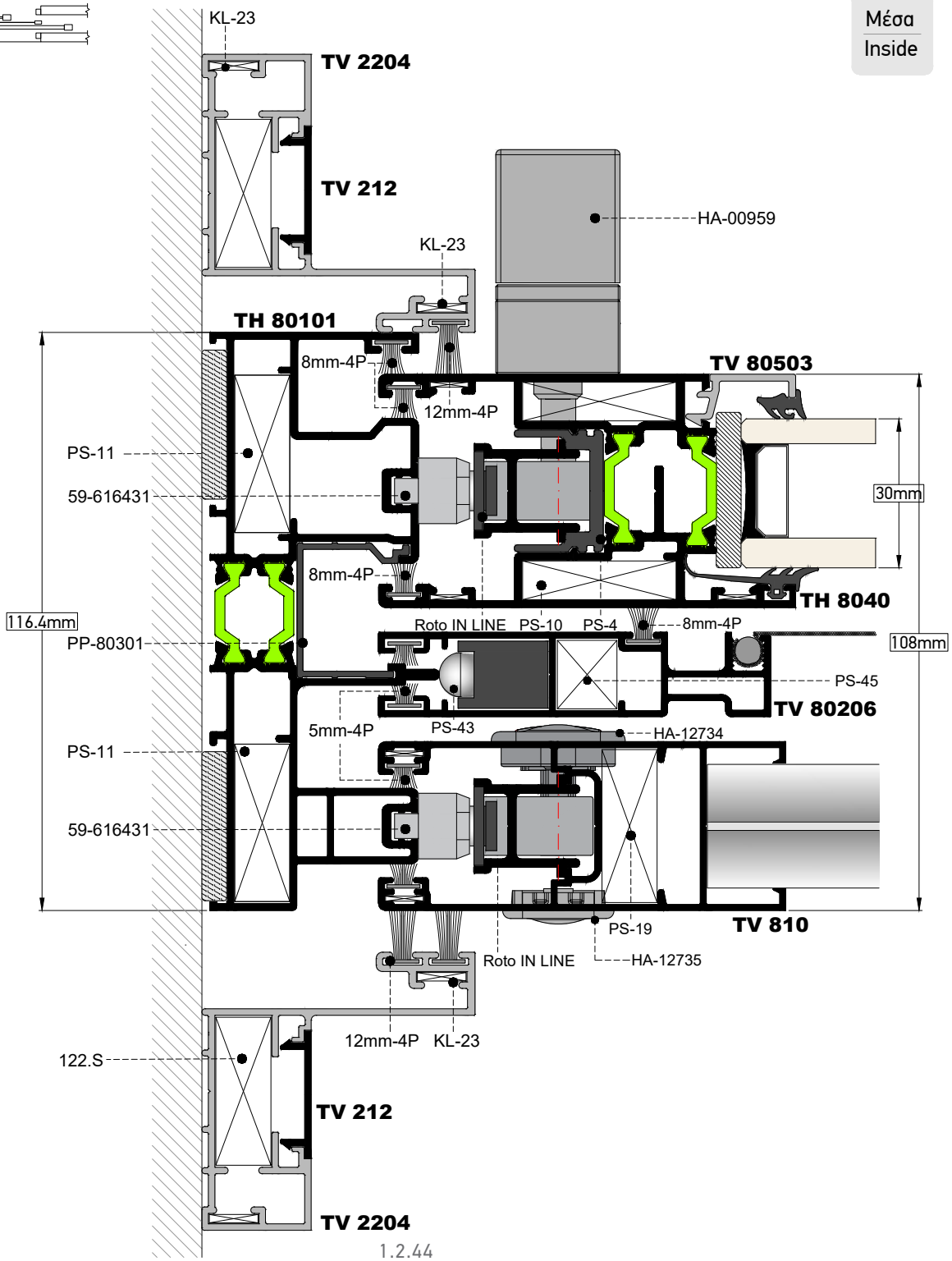

ΤΟΜΗ / SECTION **43** | ΚΛΙΜΑΚΑ / SCALE **0,8:1**

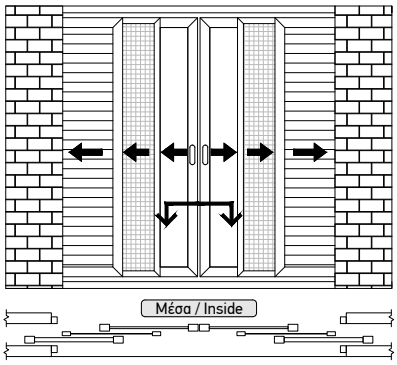

Ιδανικό για αντικαταστάσεις
Ideal for replacements

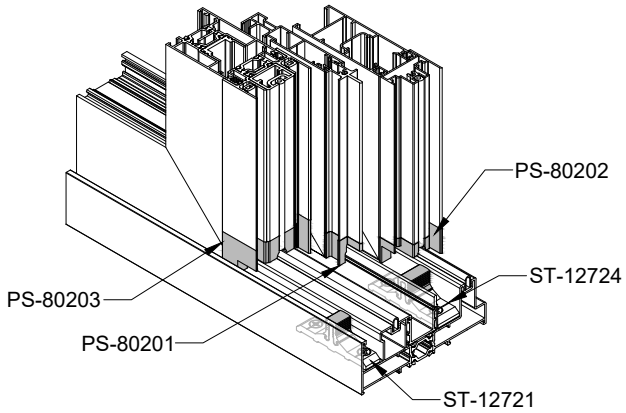

Μέσα
Inside

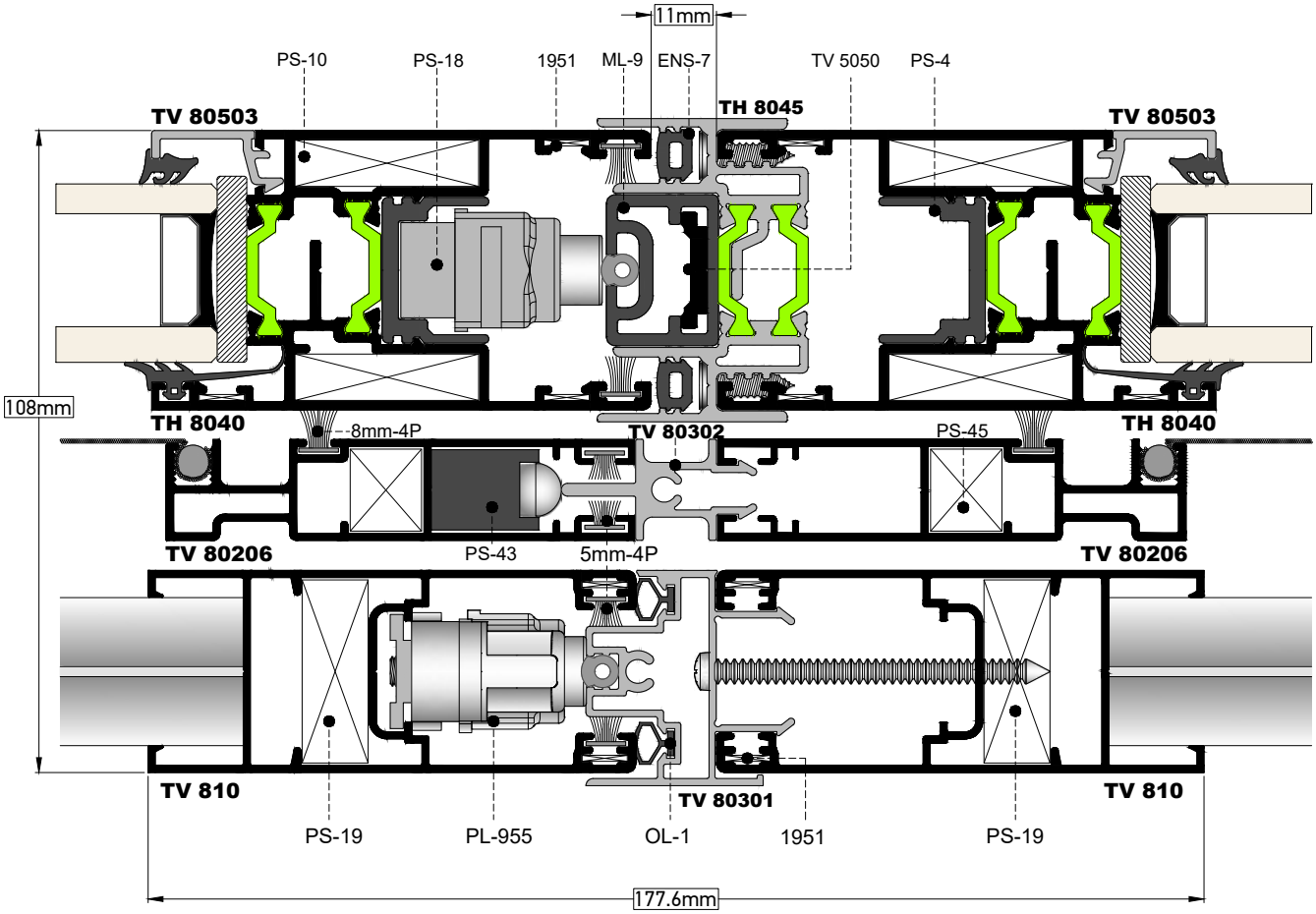

Για τα προφίλ TH 8040, TV 80206 & TV 810 ΔΕΝ τοποθετούμε αμορτισέρ στην πλευρά που είναι τοποθετημένο το μπινί.
For profiles TH 8040, **TV 80206 & TV 810** DO NOT use damping stoppers at the sash with the interlock profile.

ΤΟΜΗ / SECTION **44** | ΚΛΙΜΑΚΑ / SCALE **0,8:1**

Συνδυασμός ESS 47 με EOS 60
Combination of ESS 47 with EOS 60

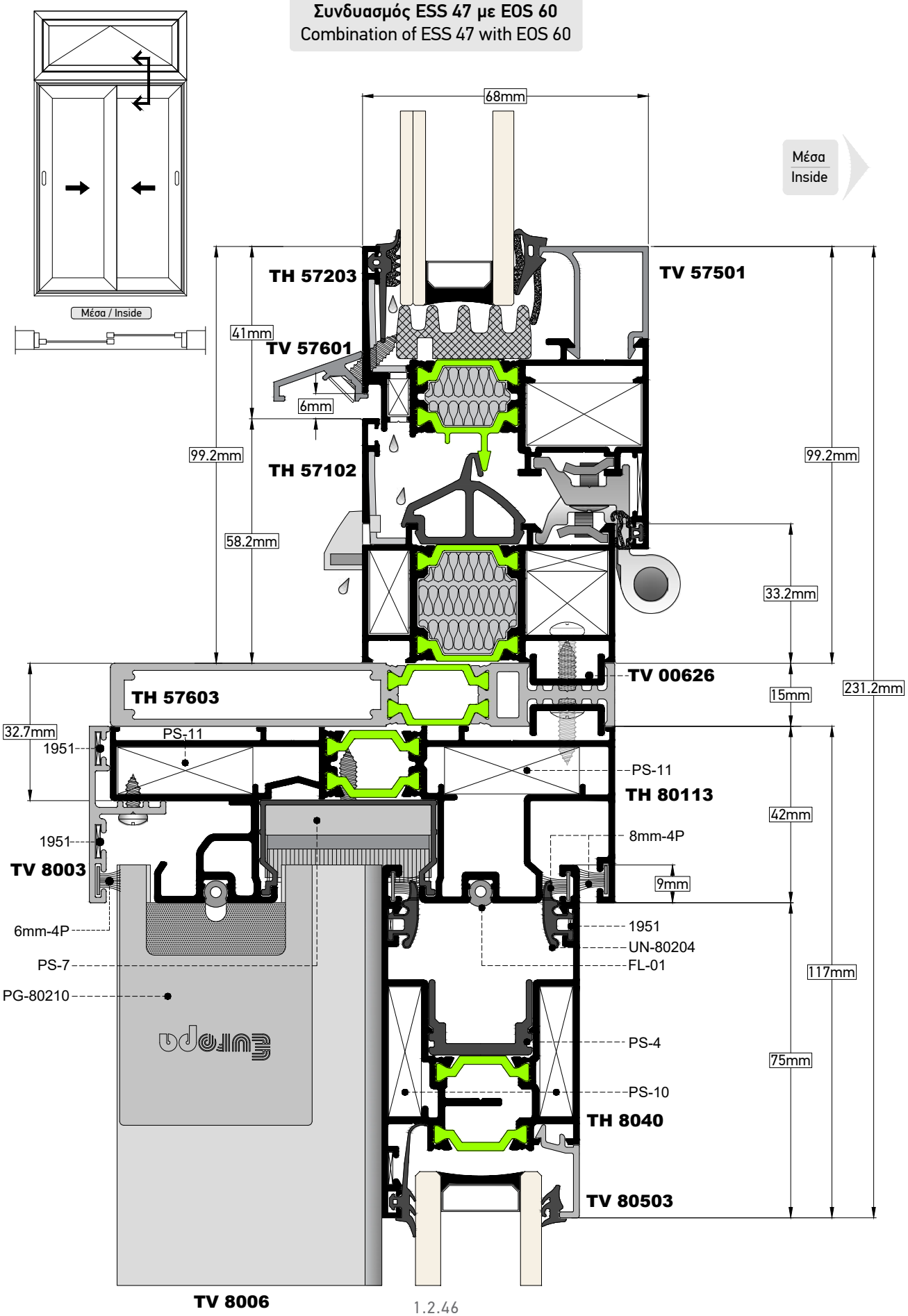

ΤΟΜΗ / SECTION **45** | ΚΛΙΜΑΚΑ / SCALE **0,8:1**

Συνδυασμός ESS 47 με EOS 68
Combination of ESS 47 with EOS 68

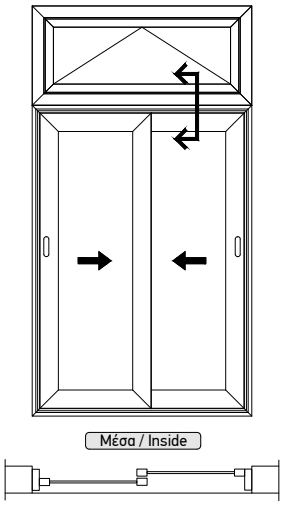

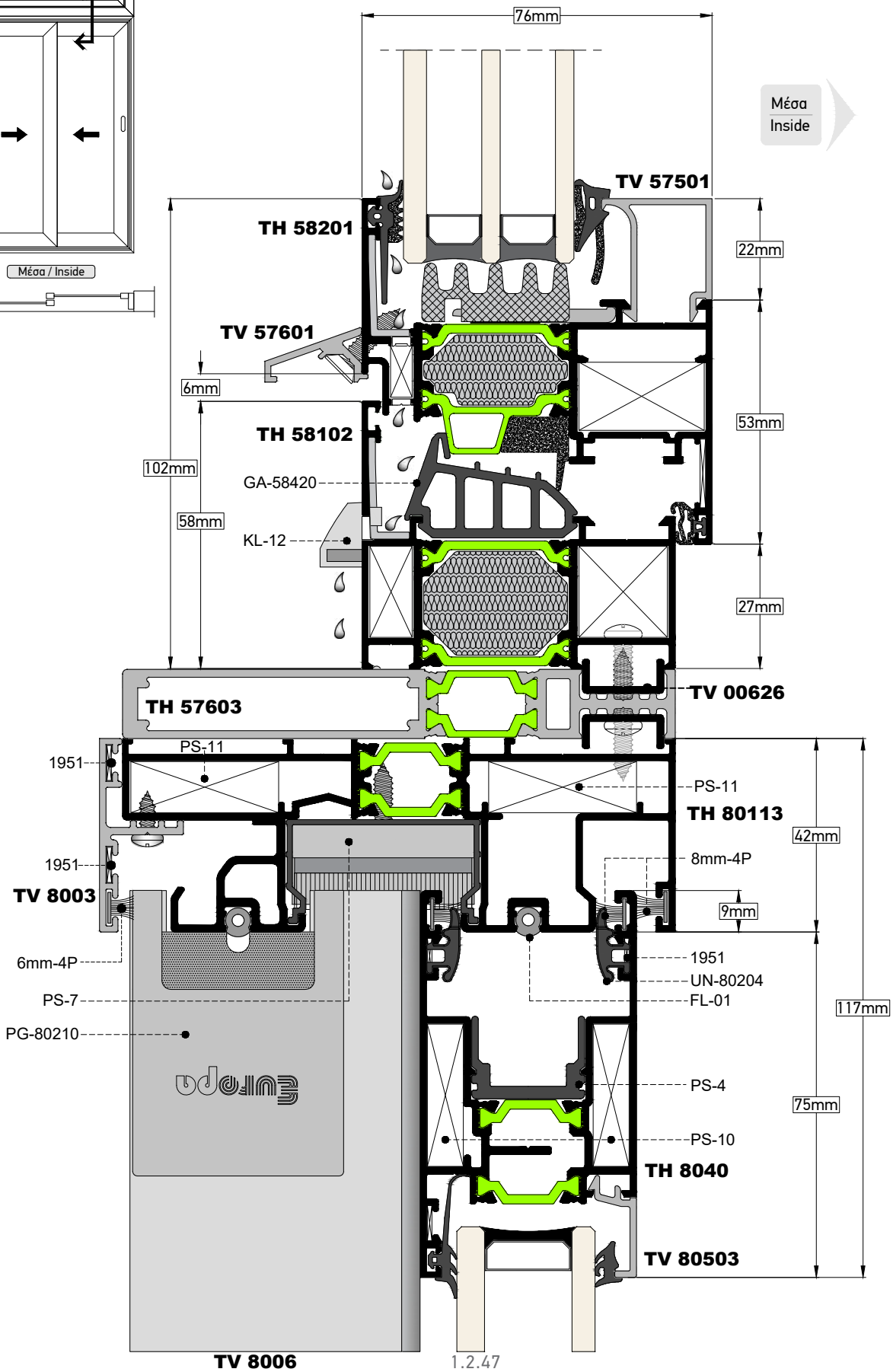

ΤΟΜΗ / SECTION **46** ΚΛΙΜΑΚΑ / SCALE 0.8:1

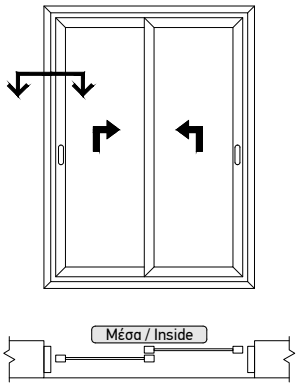

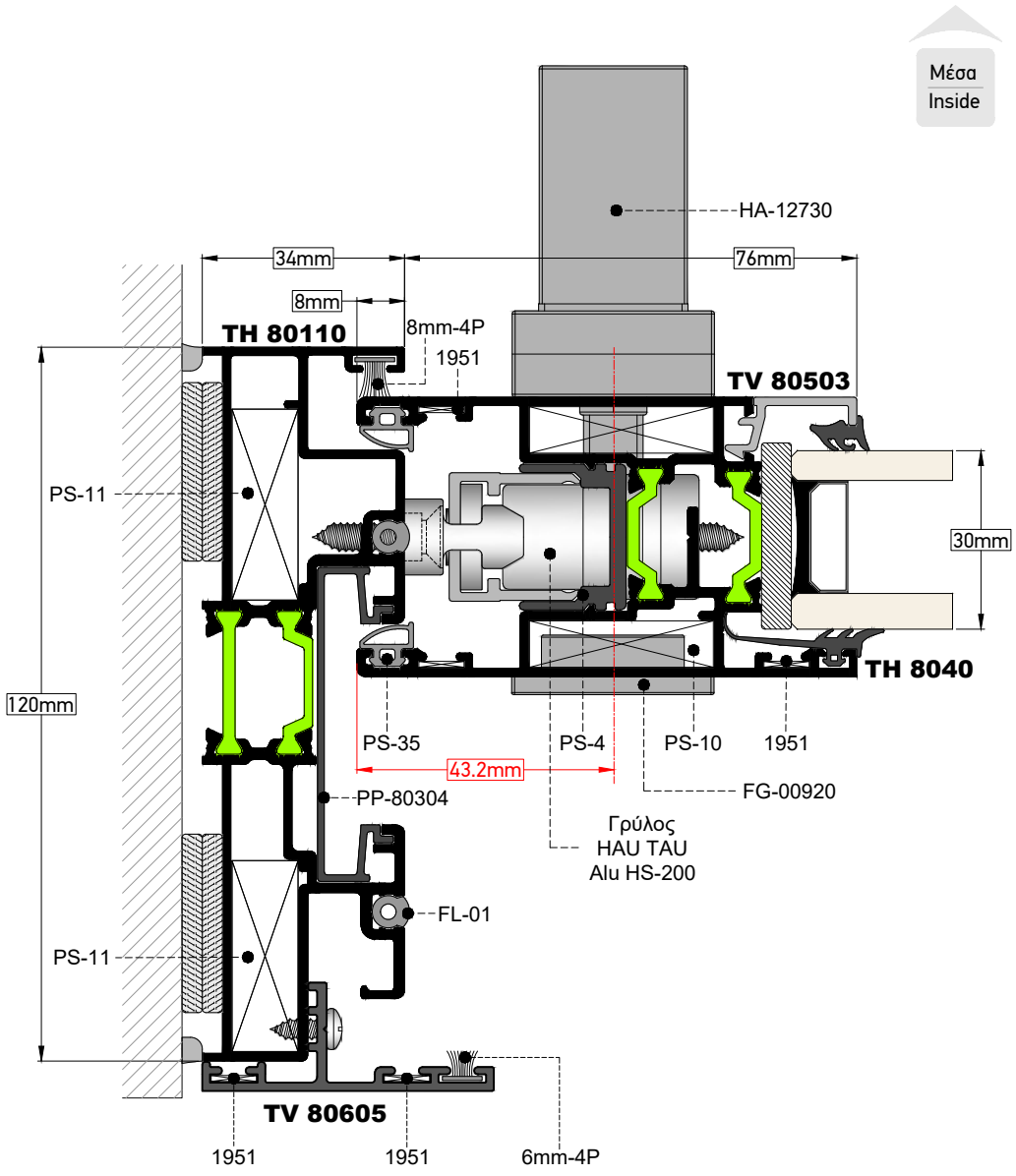

ΤΟΜΗ / SECTION **47** ΚΛΙΜΑΚΑ / SCALE **1:1**

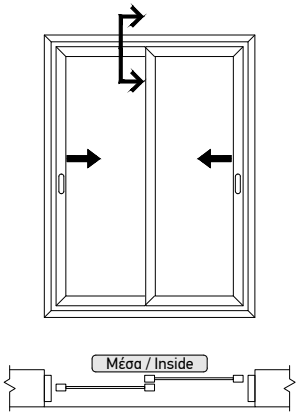

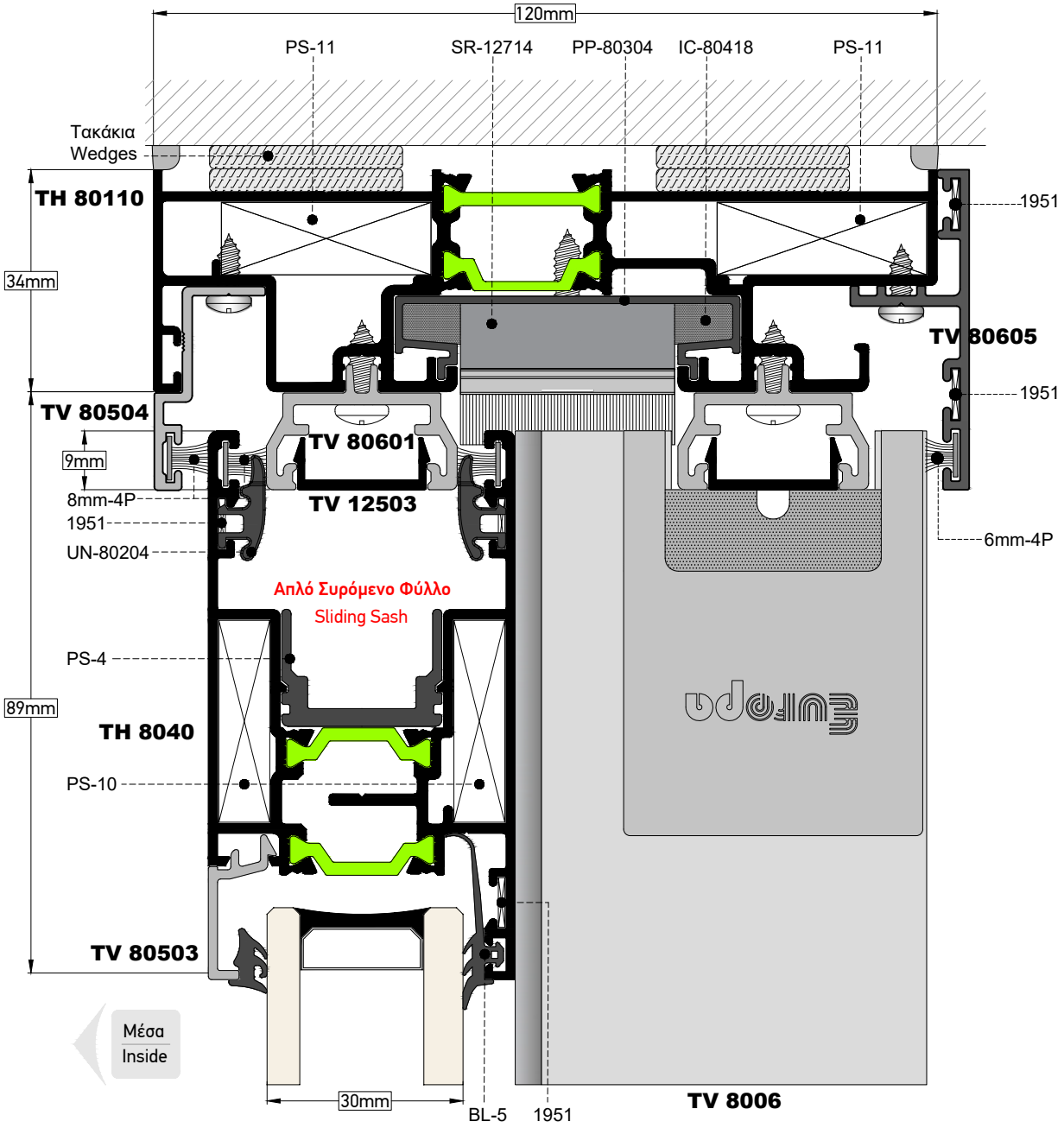

ΤΟΜΗ / SECTION **48** ΚΛΙΜΑΚΑ / SCALE 1:1

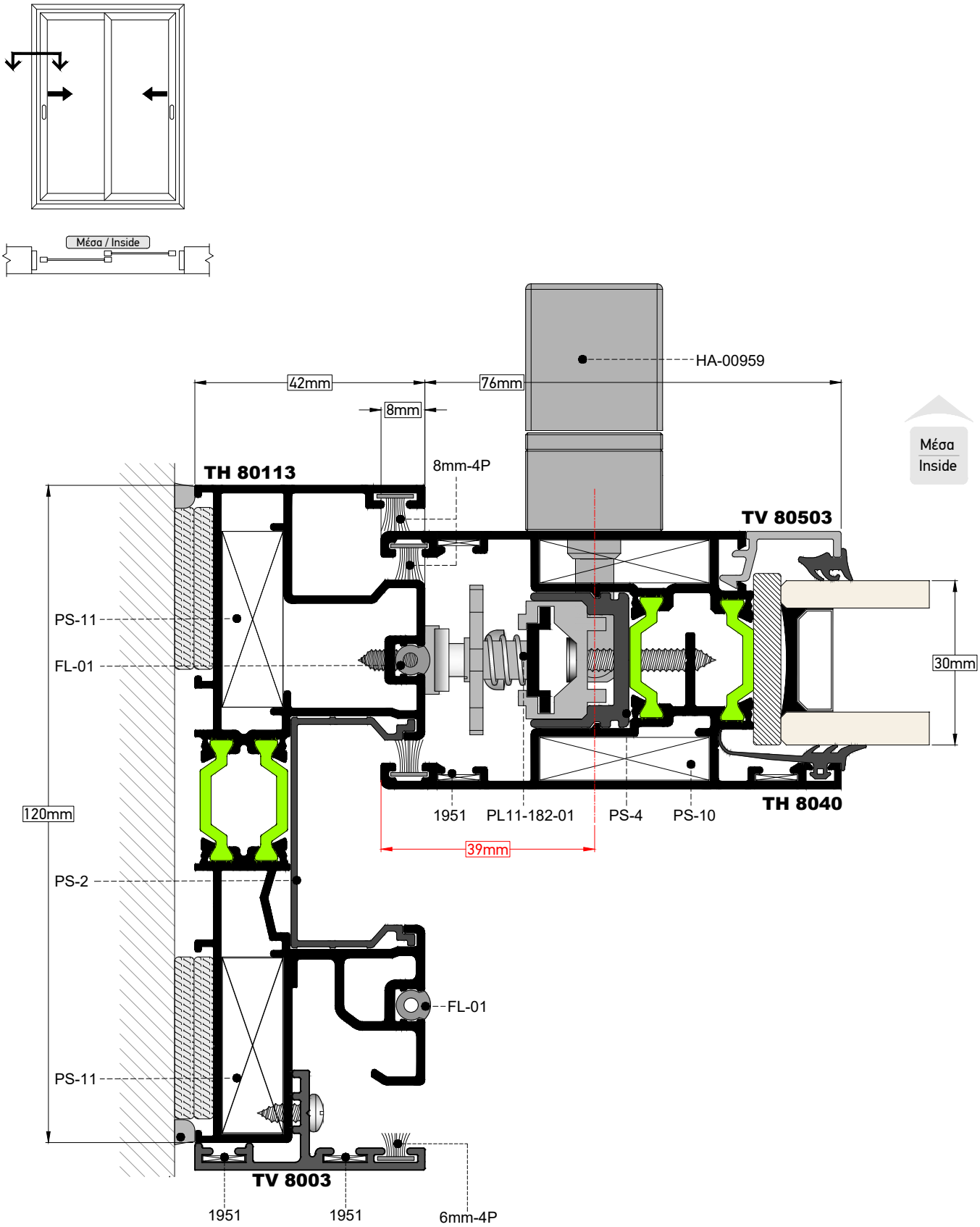

ΤΟΜΗ / SECTION **49** | ΚΛΙΜΑΚΑ / SCALE **1:1**

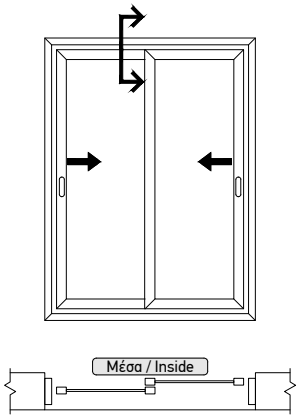

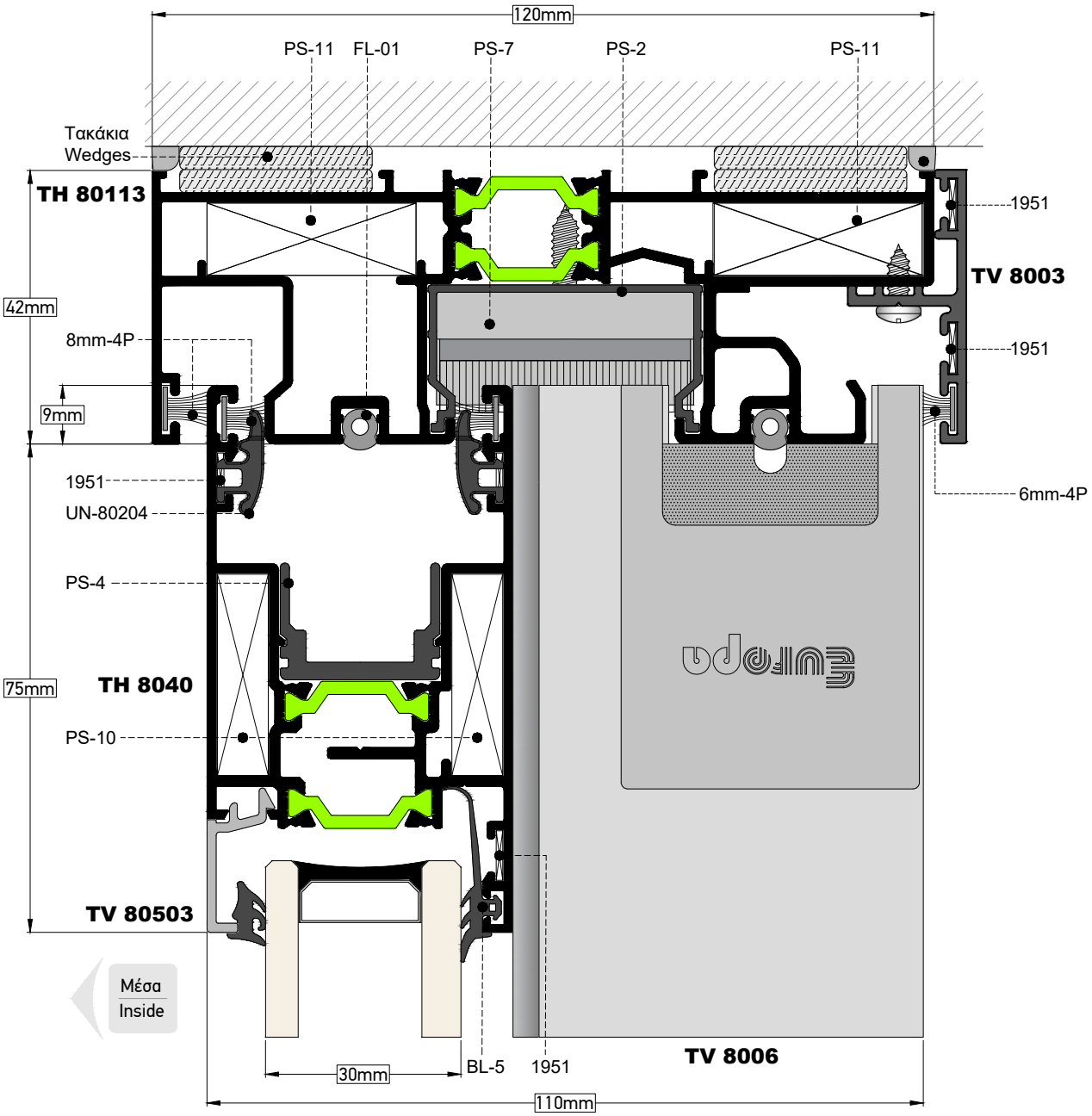

ΤΟΜΗ / SECTION **50** | ΚΛΙΜΑΚΑ / SCALE **0.7:1**

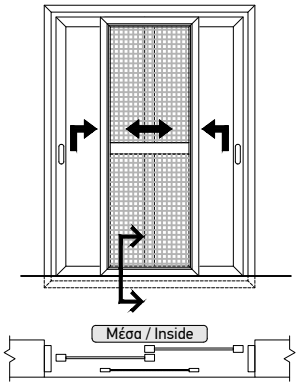

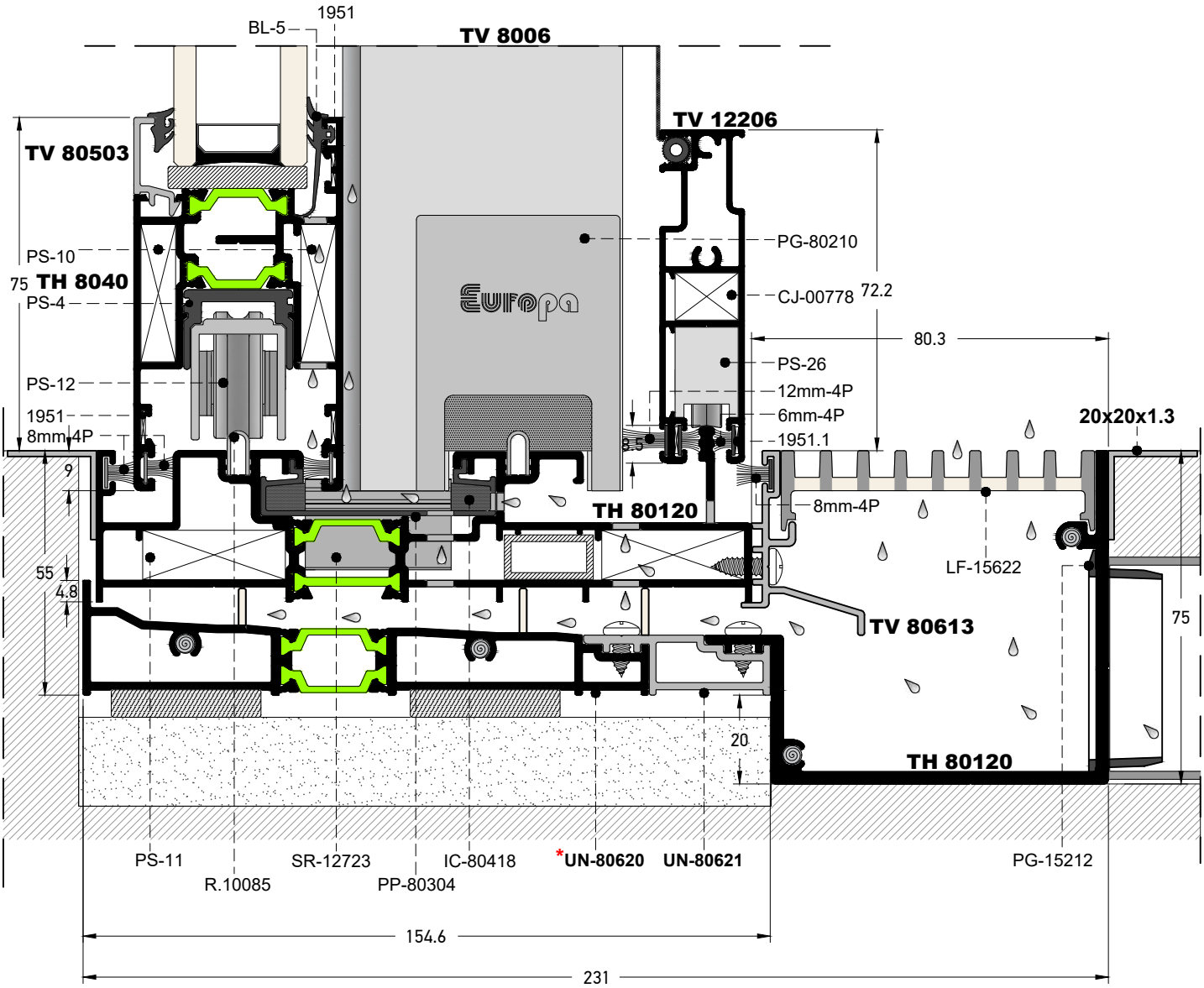

* **Η βάση οδηγού UN-80620 μπορεί να τοποθετηθεί και στο προφίλ TH 80110 (χωρίς την χρήση του UN-80621)**
The UN-80620 rail base can also be mounted on the TH 80110 profile (without the UN-80621)

1.3 Κατεργασίες
Machining

1.3 Κατεργασίες
Machining

Συναρμογή Φύλλου με Γάντζο 25mm
Assembly of Sash on Successive's Interlock 25mm

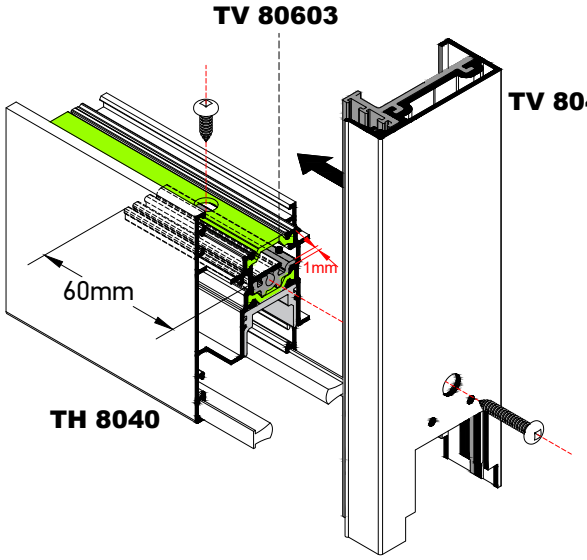

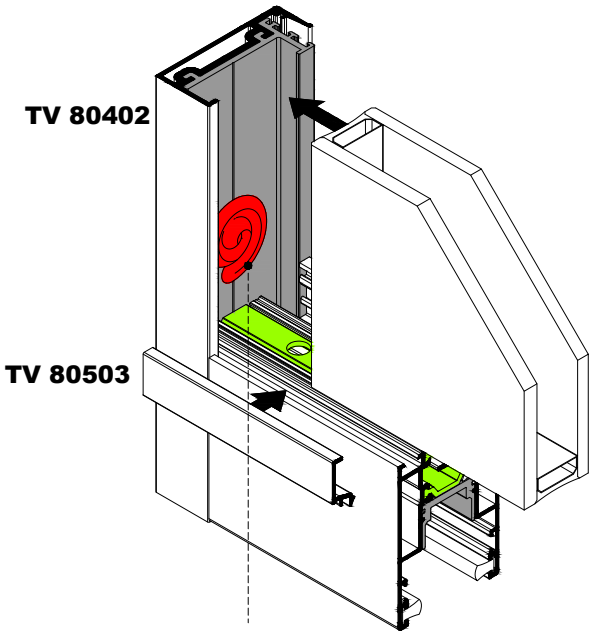

Στην ένωση φύλλου με γάντζο, θα πρέπει να εφαρμόζεται αρμόκολλα για απόλυτη στεγανοποίηση.
At the connection of interlock with sash, the use of silicone is required for better seallant.

Προσοχή στο είδος της κόλλας που θα χρησιμοποιηθεί για την κόλληση του υαλοπίνακα επάνω στον γάντζο. Δεν πρέπει να επηρεάζει την "θειόκολλα" του υαλοπίνακα.
Pay attention to the type of glue that will be used to glue the glass onto the interlock.
It is critical not to affect the glue of the double glass.

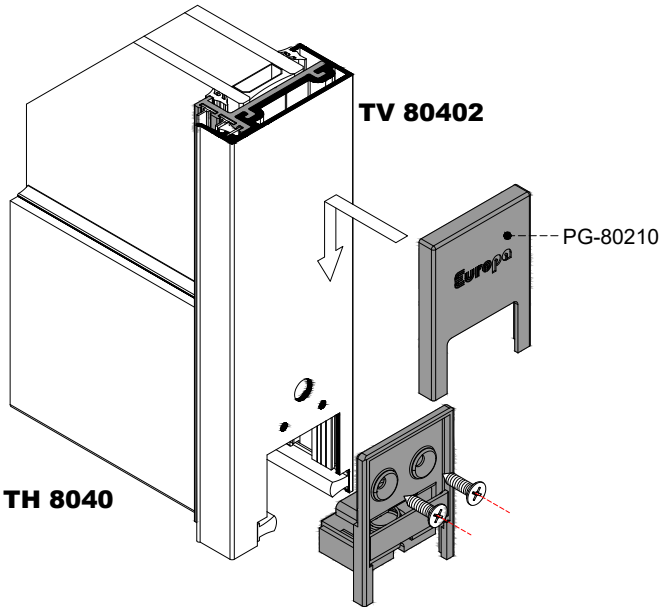

Συναρμογή απλού γάντζου σε φύλλο τζαμιού
Assembly of plain interlock profile on glass sash

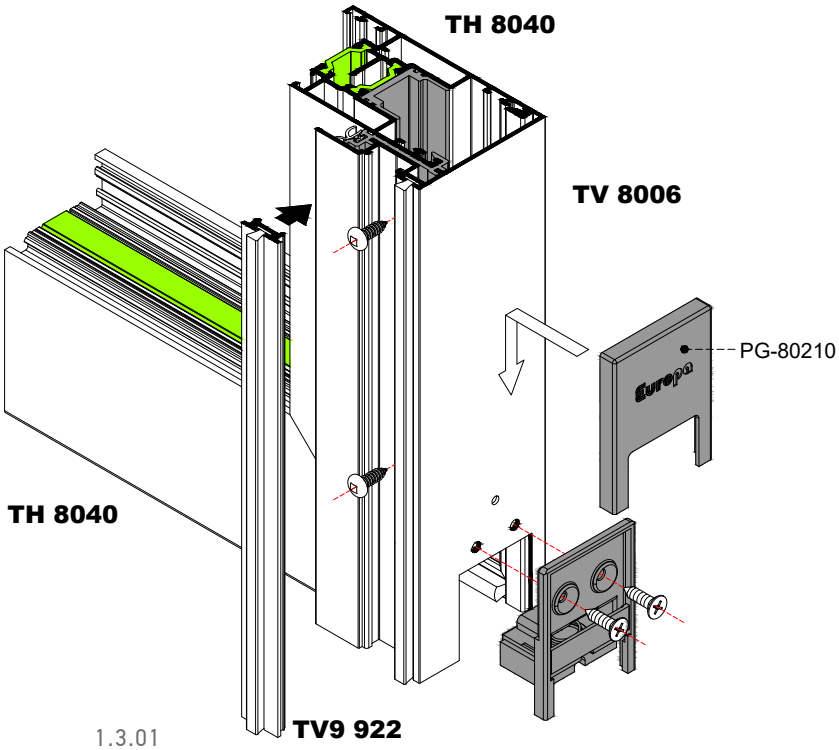

Συναρμογή Μπινί σε Φύλλο Φιλτού για μπινί 65mm
Adjoining Profile on Double Joint Sash of 65mm

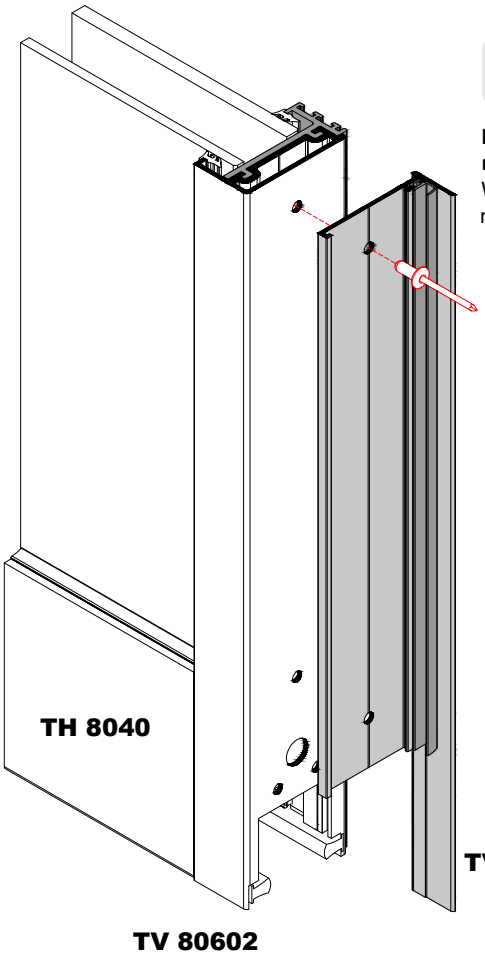

Βήμα 1
Step 1

Κατά την τοποθέτηση του TV 80305, δεν βάζουμε πριτσίνι στην άνω και κάτω ακραία τρύπα.
When you assembly the TV 80305, do not use rivets into the upper and lower end holes.

Βήμα 2
Step 2

Μετά την τοποθέτηση του φύλλου στον οδηγό και αφού έχουμε ρυθμίσει τα ράουλα του φύλλου, μετατοπίζουμε όσο χρειαστεί το άκρο του προφίλ TV 80602 για την τοποθέτηση της τάπας PG-80210
After the installation of the sash on the rail and having adjusted the rollers on the right height, pull TV 80602 in order to insert the PG-80210 in position.

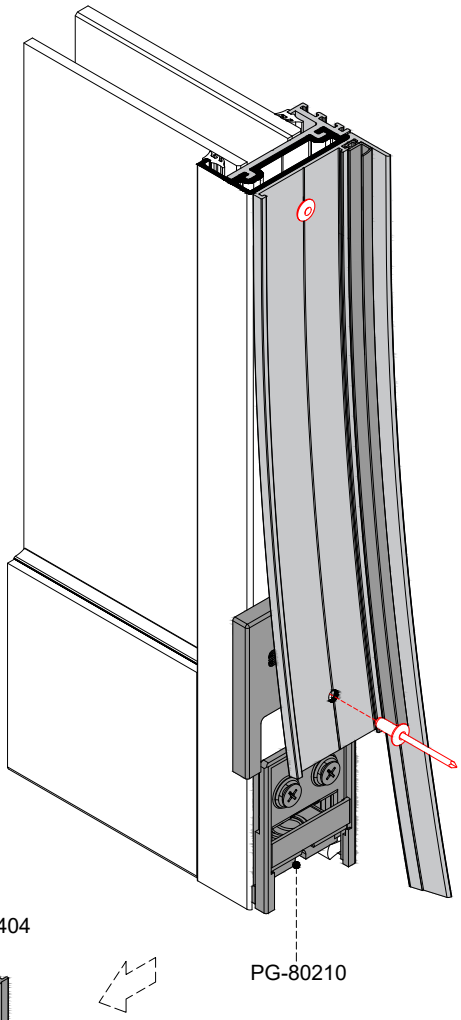

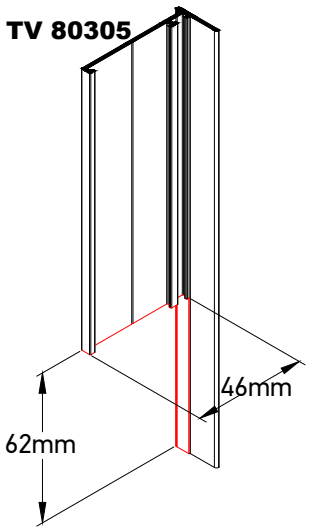

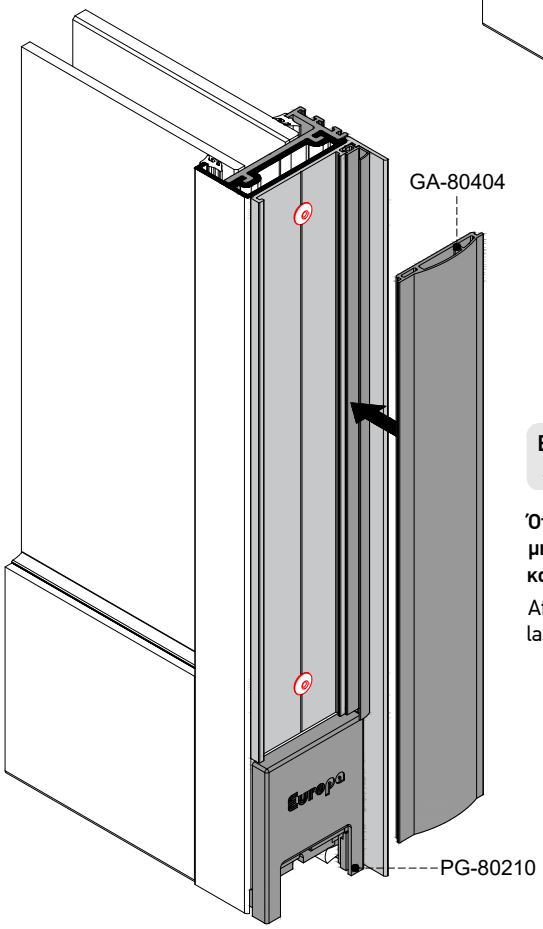

Βήμα 3
Step 3

Όταν τοποθετηθεί η τάπα PG-80210, μπορούμε να βάλουμε τα τελευταία πριτσίνια και να κουμπώσουμε το ελαστικό GA-80404.
After installing the PG-80210, insert the last rivets and install gasket GA-80404.

Προφίλ Ενίσχυσης Γάντζου Επαλλήλου
Reinforcement Profiles for Interlock

Για την βέλτιστη ενίσχυση του γάντζου, θα πρέπει τα προφίλ ενίσχυσης να βιδώνονται στο φύλλο με απόσταση μεταξύ των βιδών μικρότερη των 30 cm.
For optimal interlock reinforcement, the reinforcement profiles should be screwed to the sash with less than 30cm distance between the screws.

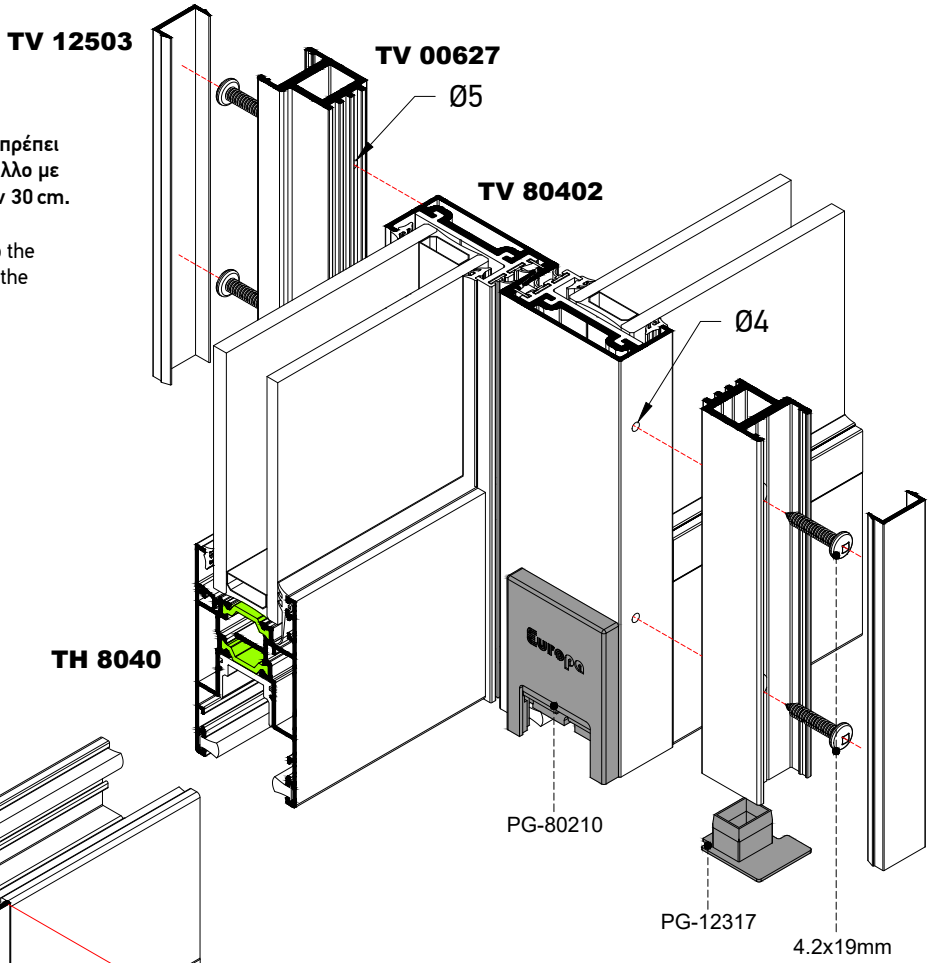

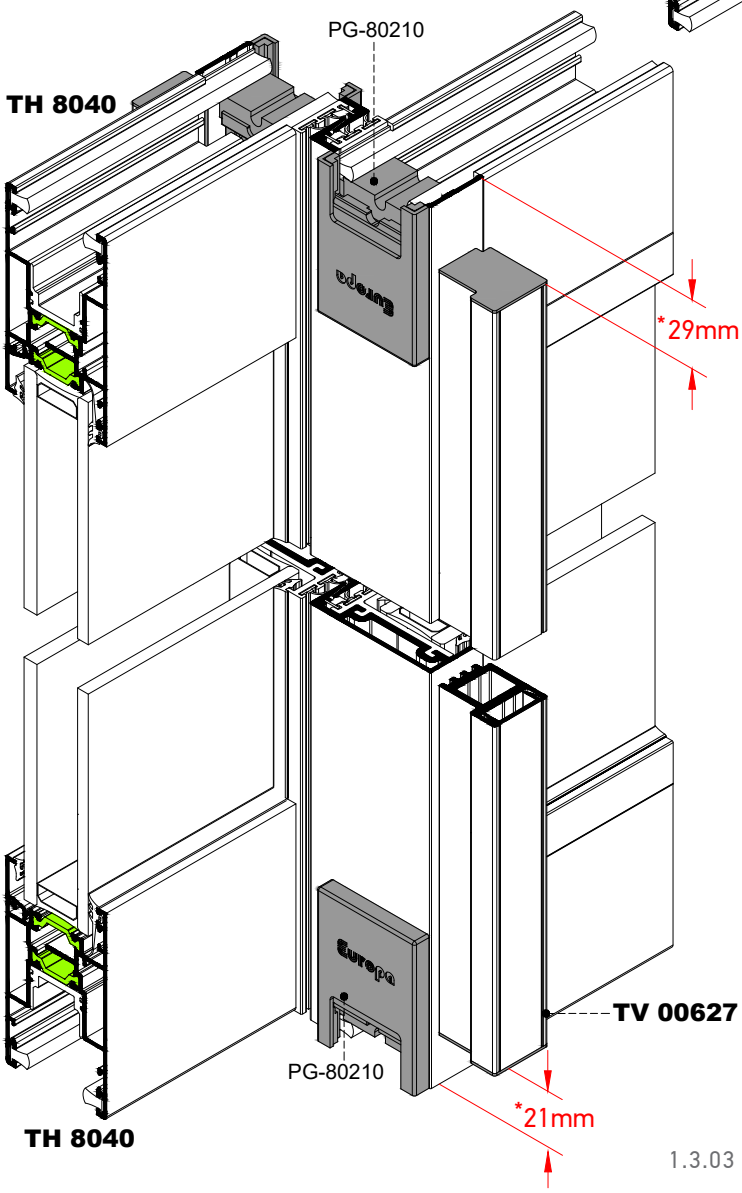

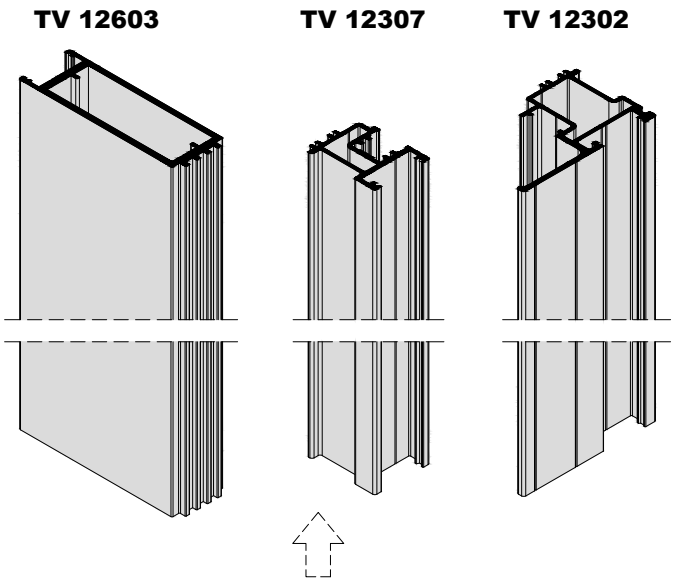

***Η ίδια κοπή ισχύει και για τα παραπάνω προφίλ**
Same cutting dimensions apply for the profiles above

Δίφυλλο Φιλτό 65mm Με Προφίλ Ενίσχυσης
Double Joint Sash 65mm With Reinforcement Profiles

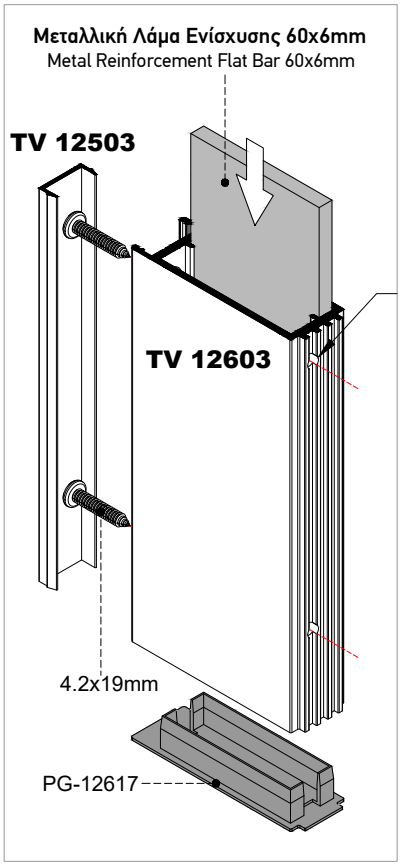

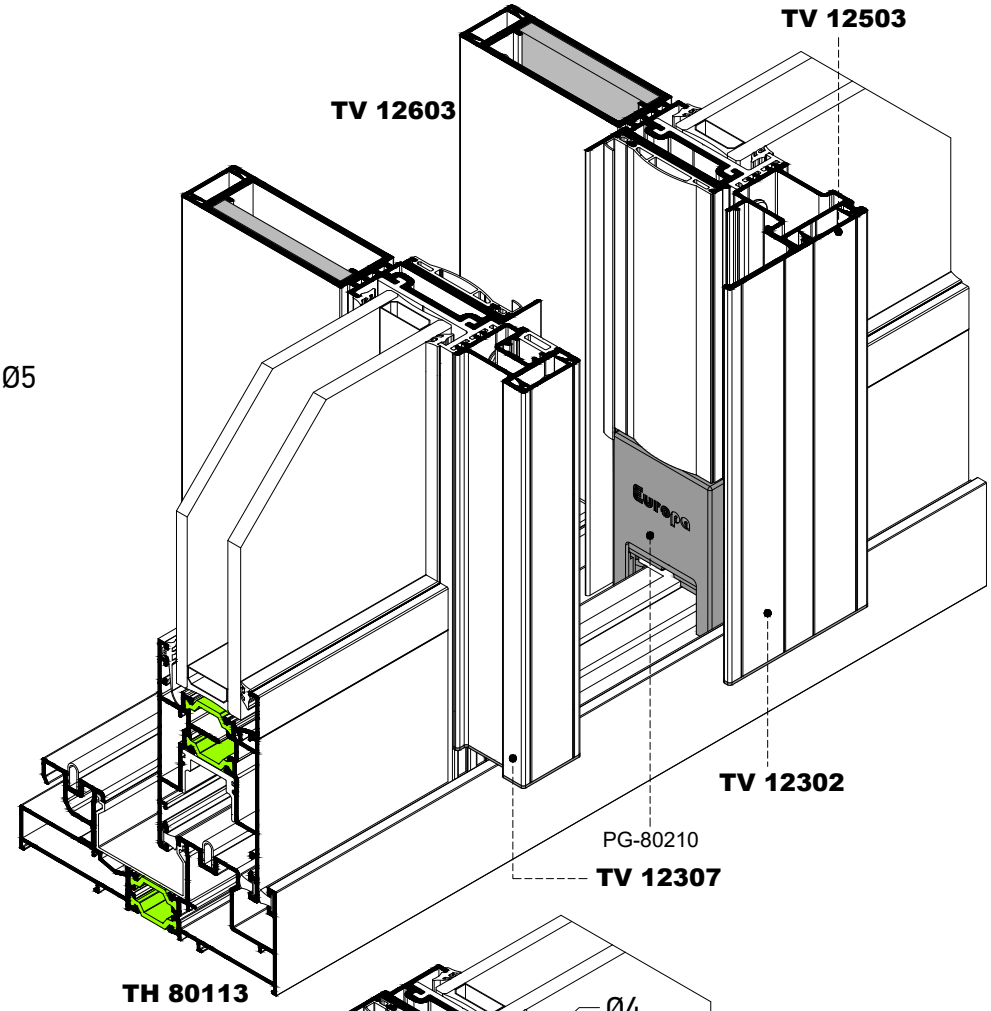

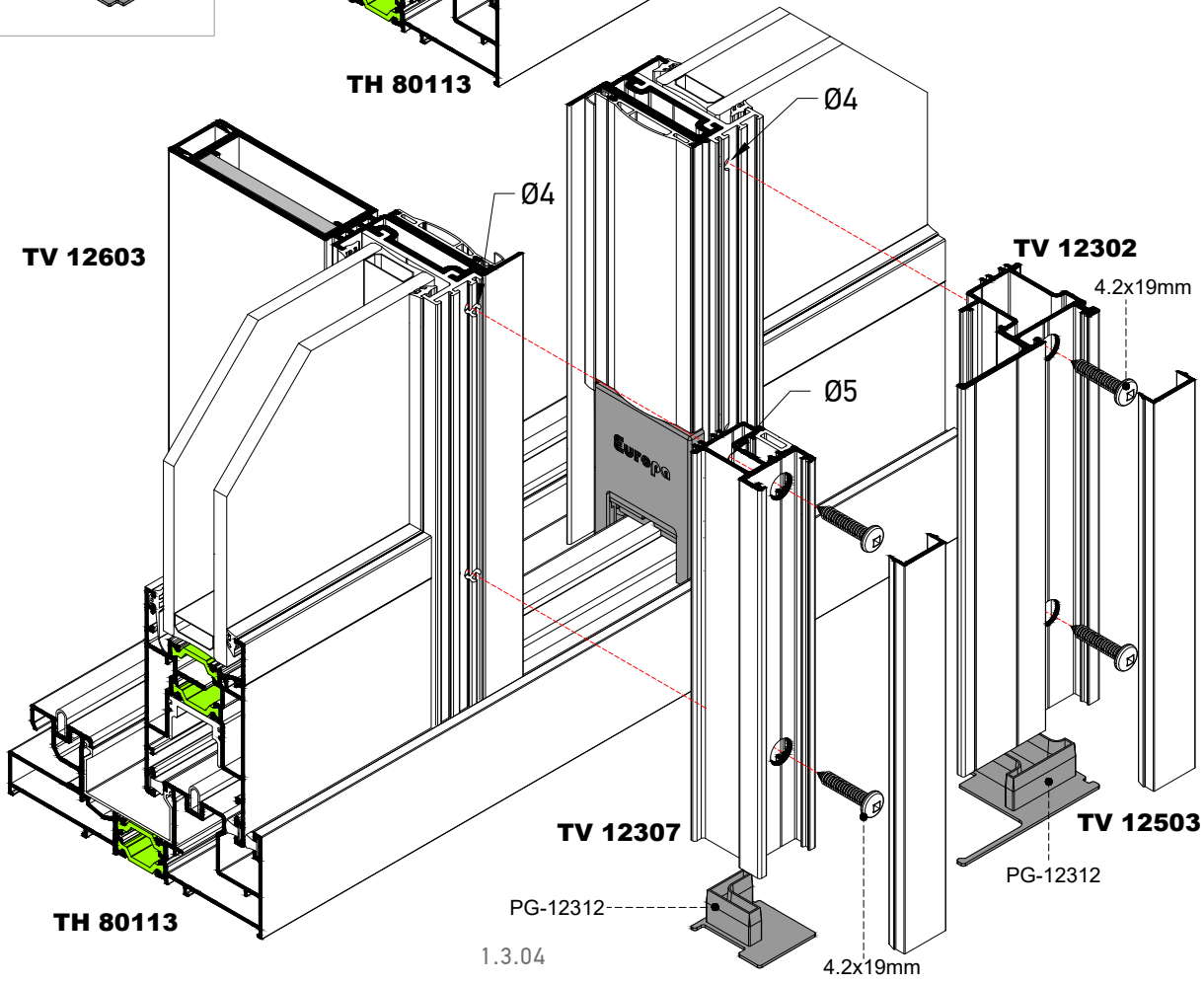

Προσθήκη Φύλλου Τζαμιού για Επάλληλο με Σταθερό
Addition for Successive with Fixed Sash

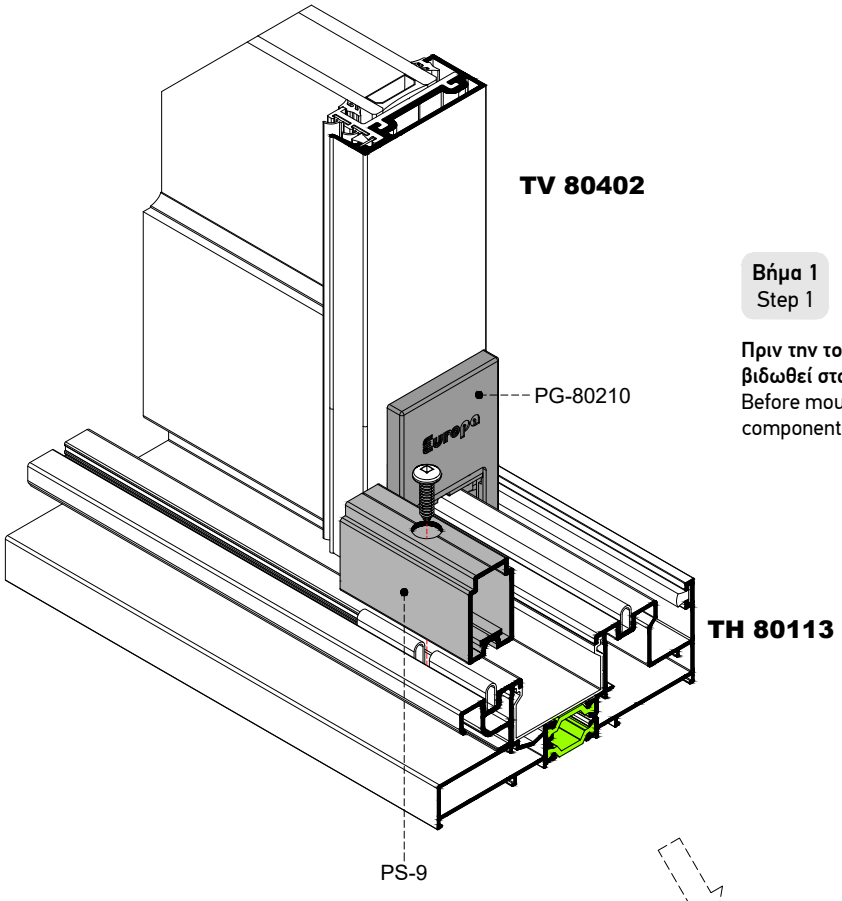

Βήμα 1
Step 1

Πριν την τοποθέτηση του φύλλου, θα πρέπει να βιδωθεί στον οδηγό το εξάρτημα - προσθήκη PS-9.
Before mounting the sash on the rail, fix PS-9 component on the rail.

Βήμα 2
Step 2

Στην συνέχεια, βιδώνουμε το φύλλο πάνω στην προσθήκη PS-9 όπως φαίνεται στο σχέδιο.
Then, we fix the sash with the PS-9 component as seen on the drawing.

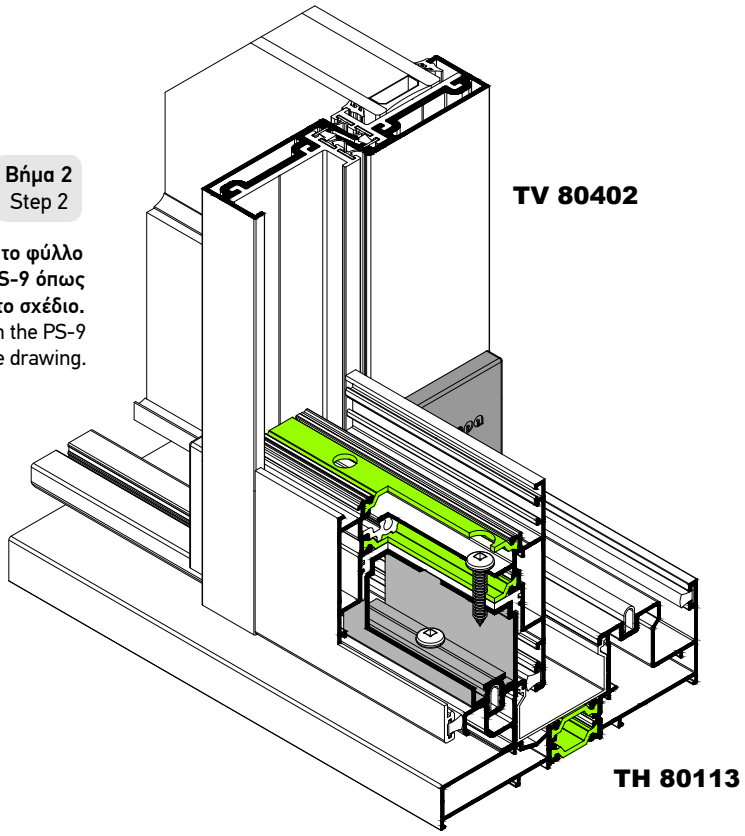

Τοποθέτηση Προφίλ Κάλυψης Οδηγού Σε Επάλληλο με Σταθερό Φύλλο
Assembly Cover Profile For Rail with Fixed Sash

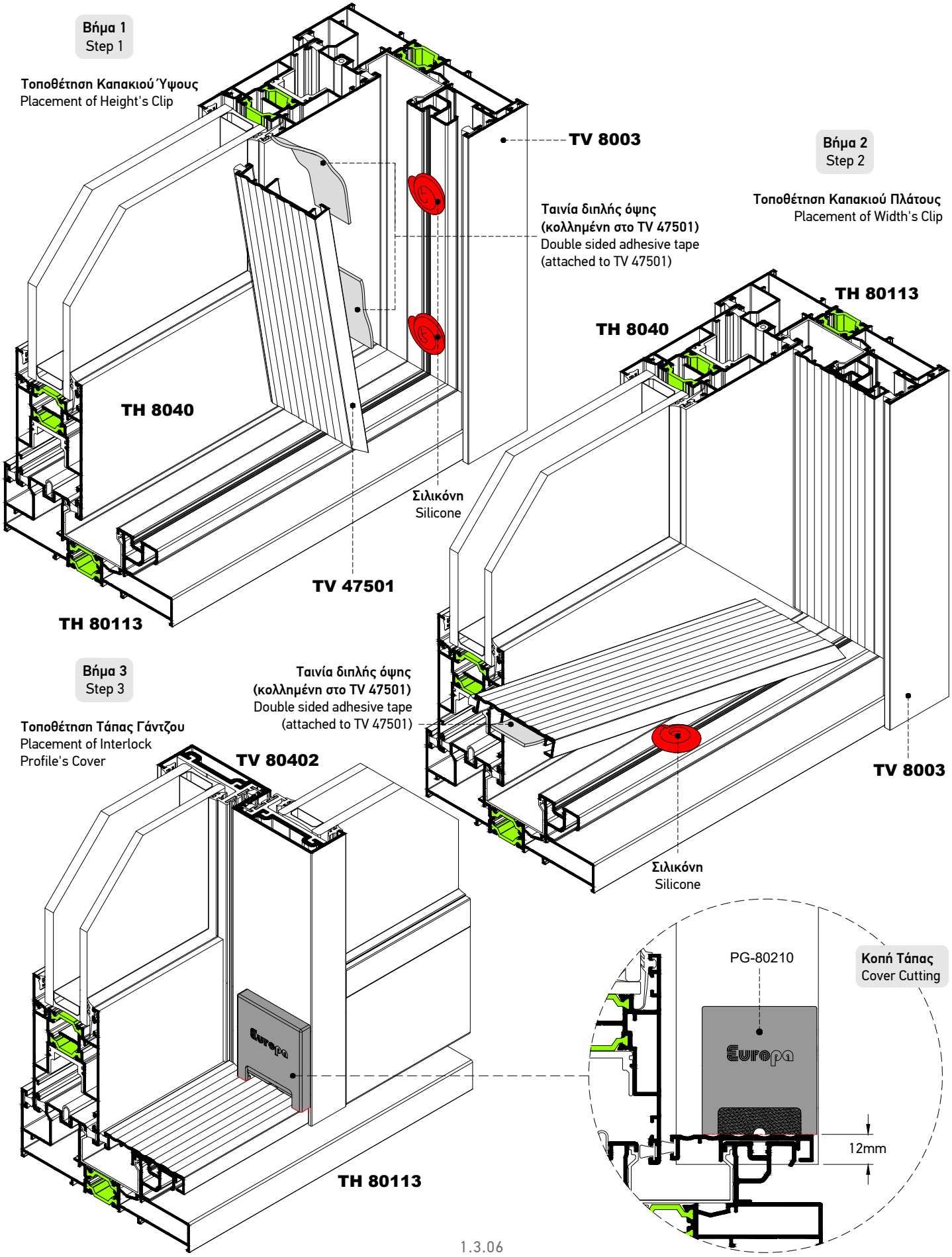

Συναρμολόγηση Συστήματος Fix & Slide
Assembly of Fix & Slide System

Βήμα 1
Step 1

Τοποθέτηση του TV 80403 στον οδηγό TH 80109
Placement of TV 80403 profile on TH 80109 rail

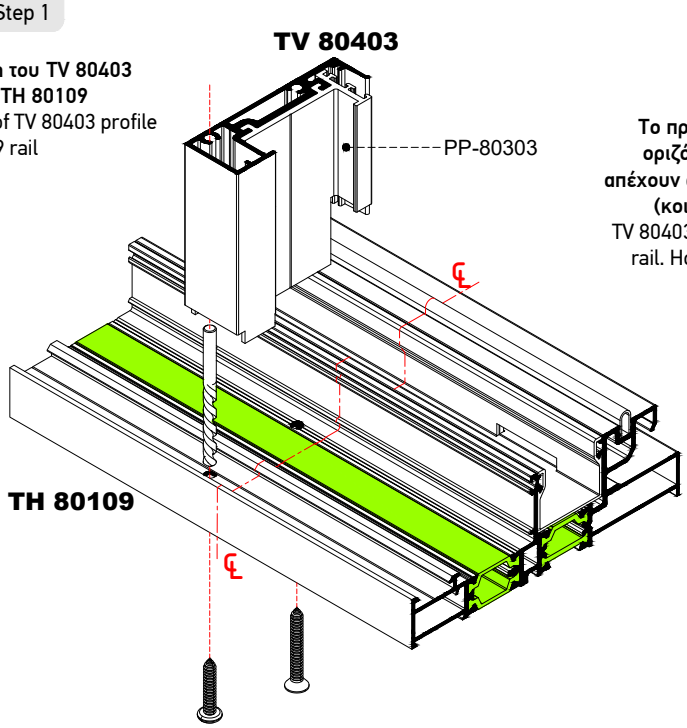

Το προφίλ TV 80403 βιδώνεται στον επάνω και κάτω οριζόντιο οδηγό. Οι τρύπες που πρέπει να ανοιχτούν απέχουν από το μέσο του οδηγού 9 mm προς τα αριστερά (κοιτώντας απο την μέσα πλευρά του κουφώματος)
TV 80403 profile is fixed on the top and bottom horizontal rail. Holes must be 9mm left from the middle of the rail (looking from the inside of the window)

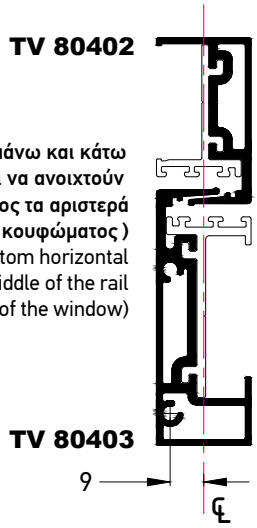

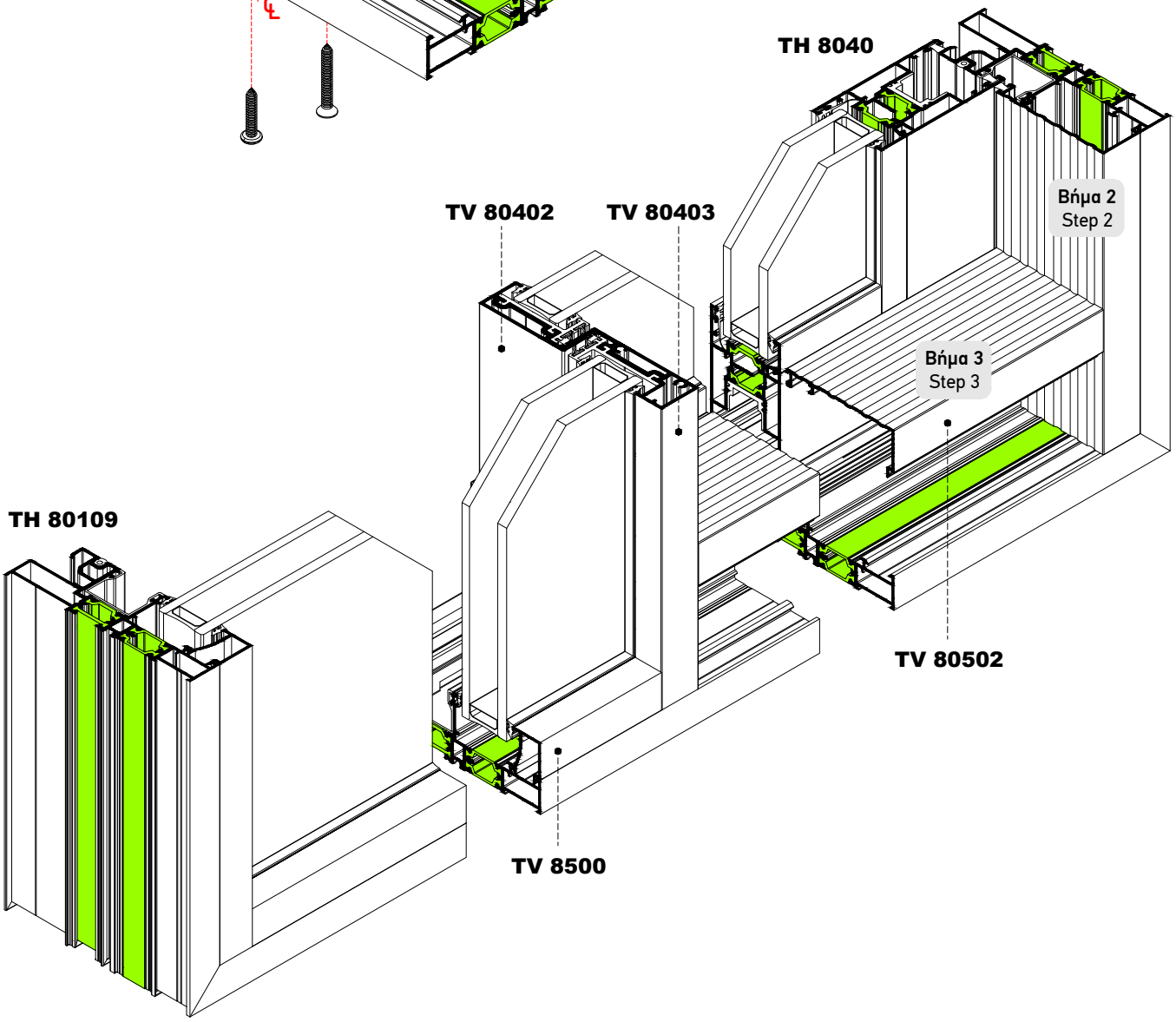

Στόπερ Φύλλου Τζαμιού σε Επάλληλο
Glass Sash Stopper for Successive

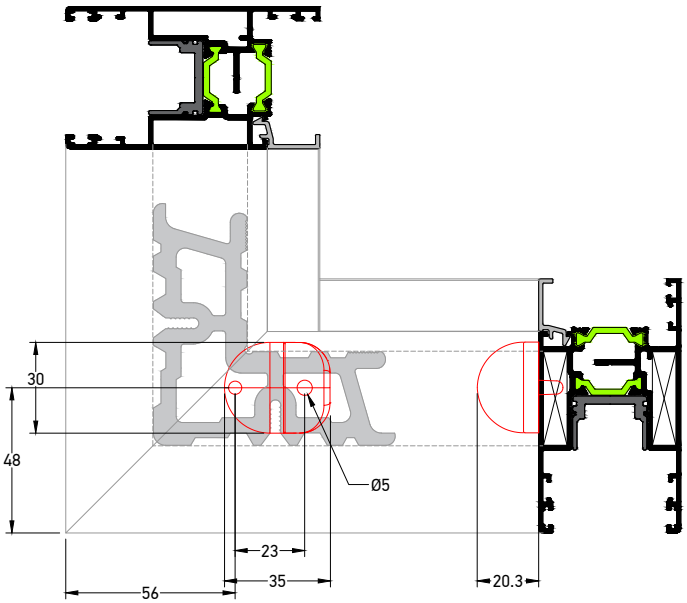

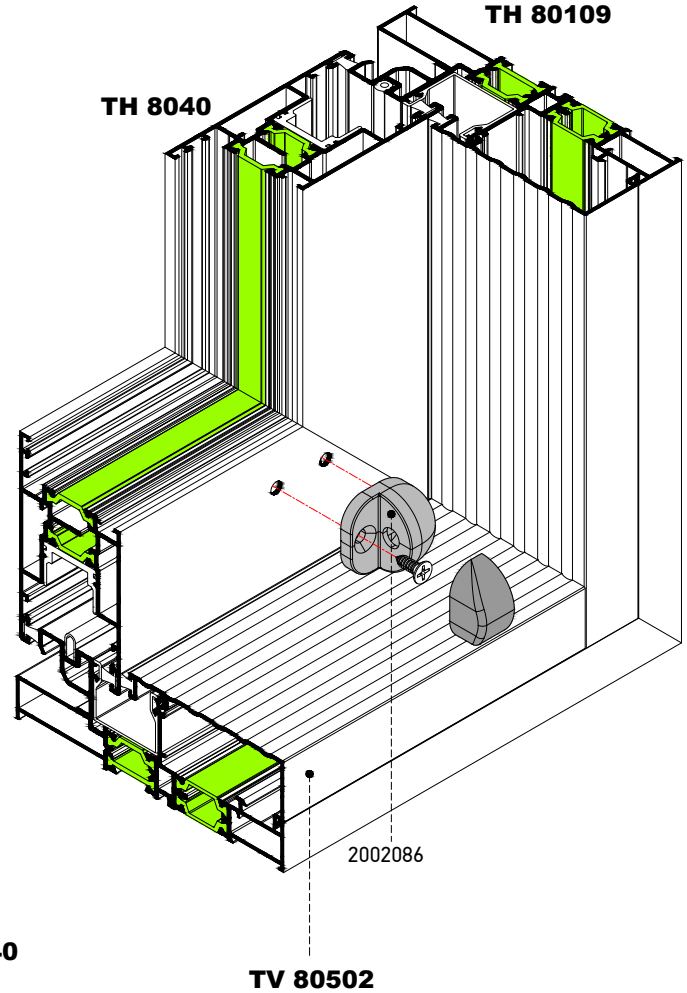

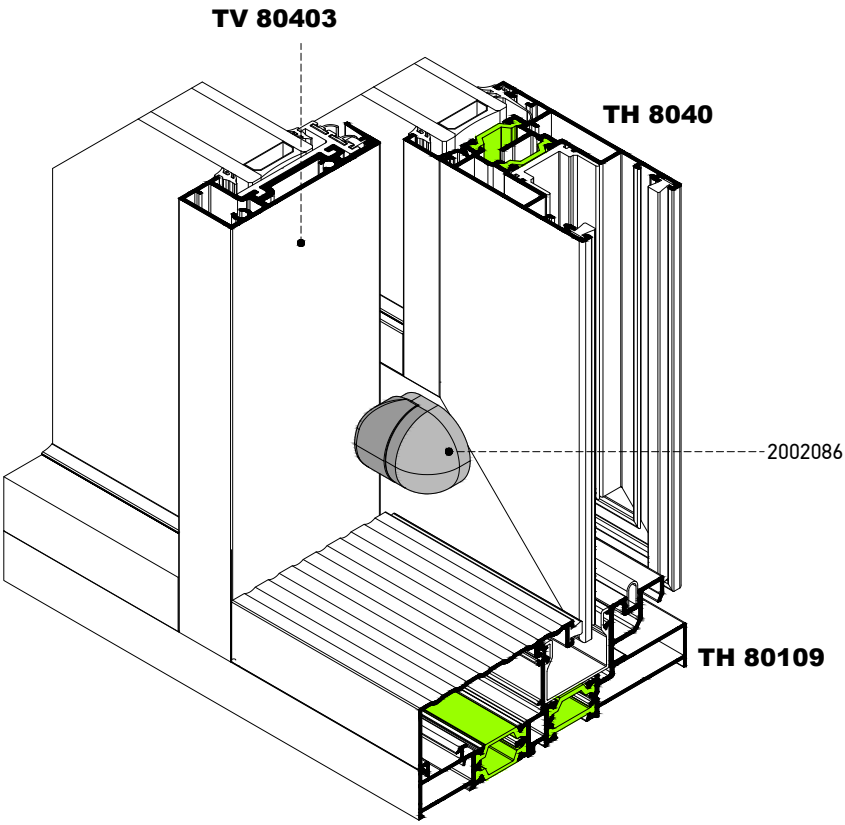

Διαμόρφωση Οπών για Απορροή Υδάτων
Water Drainage Holes on Rails

Καλίμπρα για την διαμόρφωση απορροών στους οδηγούς
Drilling guide for drainage holes on the rails.

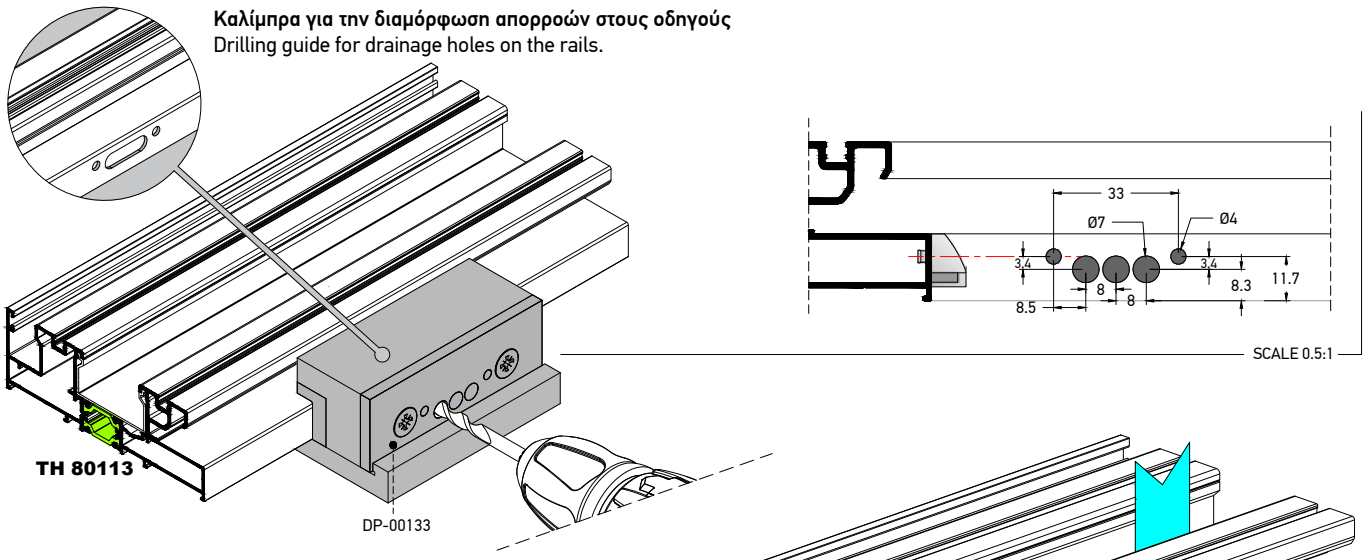

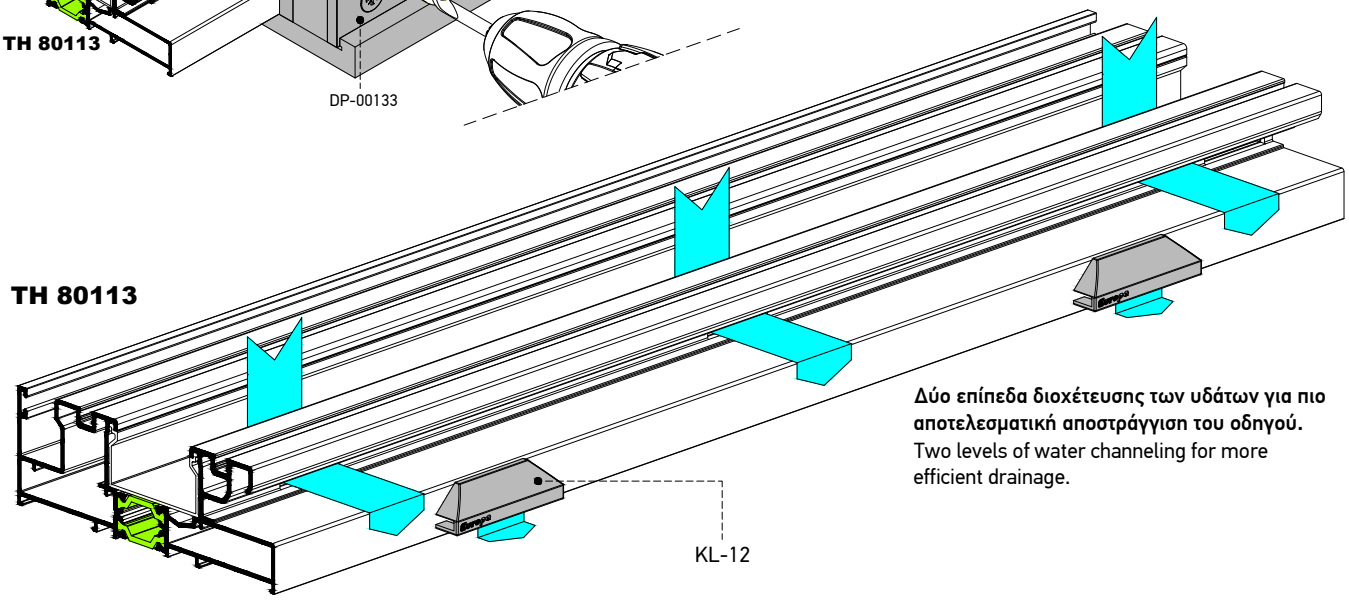

Δύο επίπεδα διοχέτευσης των υδάτων για πιο αποτελεσματική αποστράγγιση του οδηγού.
Two levels of water channeling for more efficient drainage.

Τοποθέτηση Βαλβίδας Αντεπιστροφής UN-11301 στους Οδηγούς: TH 8020, TH 80113 & TH 80109
Non-Return Vavle UN-11301 Installation for the Rails: TH 8020, TH 80113, TH 80109

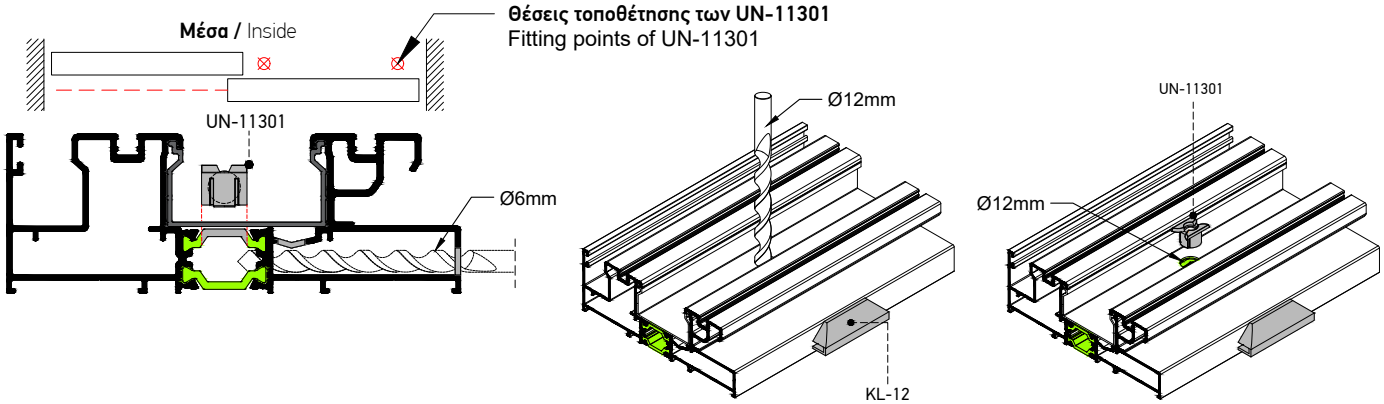

Οπές νεροχύτη στον οδηγό
Water Drainage holes

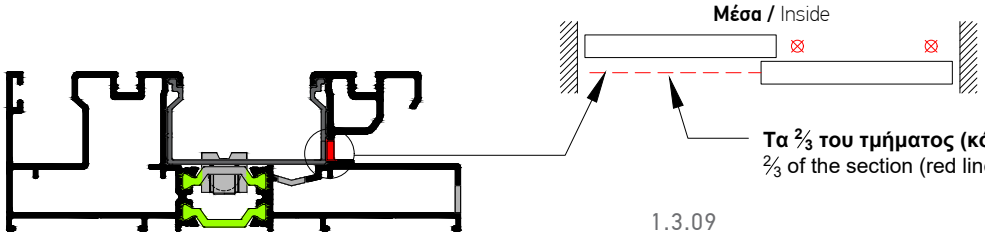

Τα ⅔ του τμήματος (κόκκινη γραμμή) θα είναι οπές νεροχύτη.
⅔ of the section (red line) will be drilled for water drainage.

Στόπερ Φύλλων για το Μέσο Χωνευτών και Επάλληλων Φιλητών και στην Πίσω Πλευρά Χωνευτών Οδηγών
Sash Stoppers for the Center of Succesives In wall systems and for the Back Side of In Wall Rails

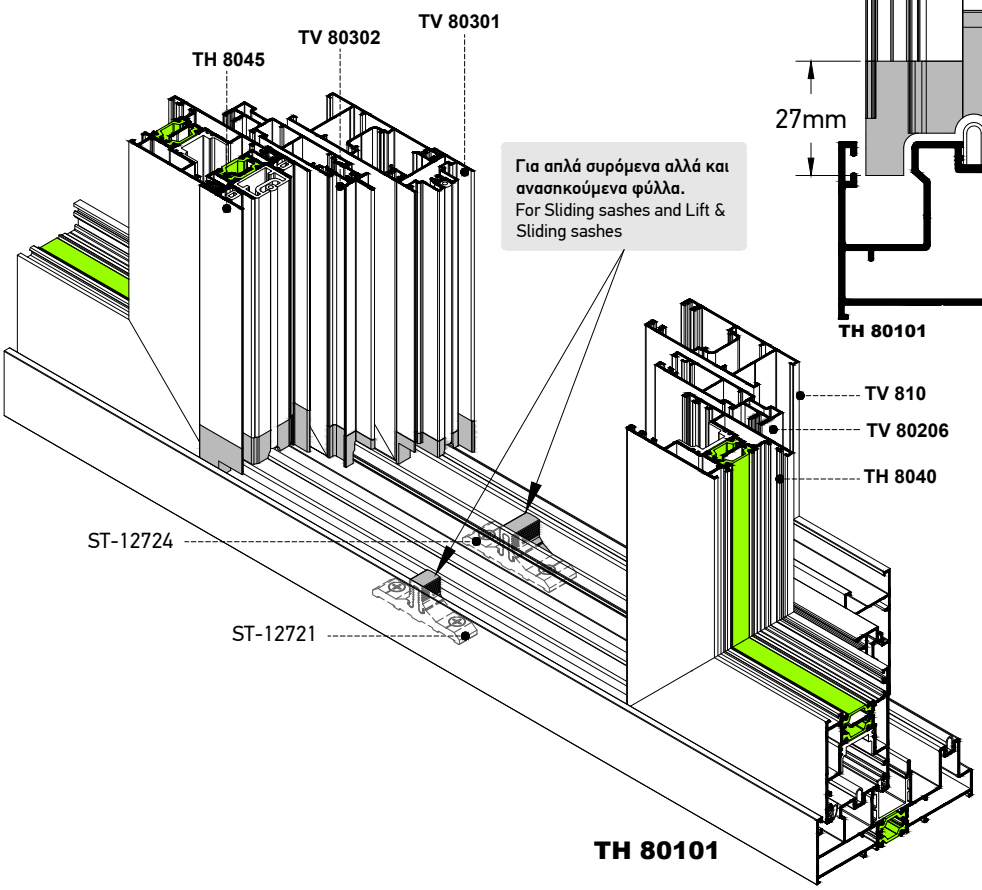

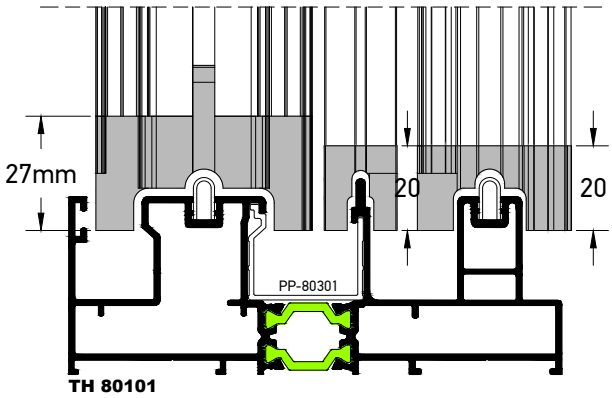

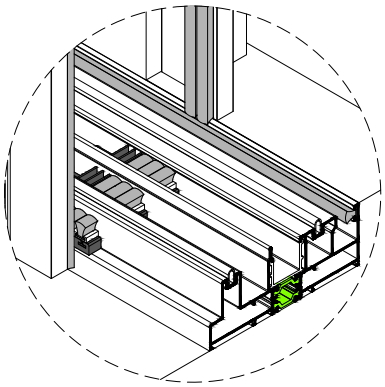

Τάκοι στεγάνωσης για χωνευτό οδηγό. (χρειάζεται να κοπούν για να εφαρμόσουν σε κάθε κενό του οδηγού)
Sealant plugs placed on a in wall rail. (need to be cut the plugs in order to fit in any rail gap)

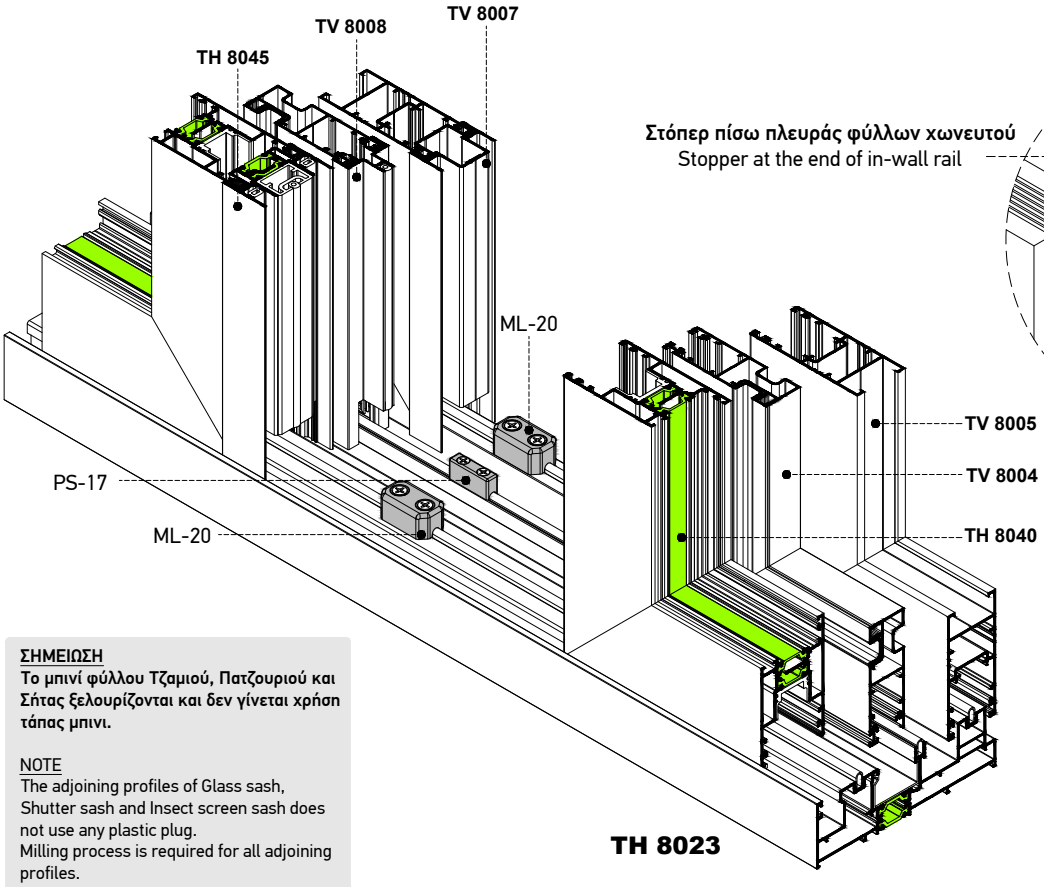

Στόπερ πίσω πλευράς φύλλων χωνευτού
Stopper at the end of in-wall rail

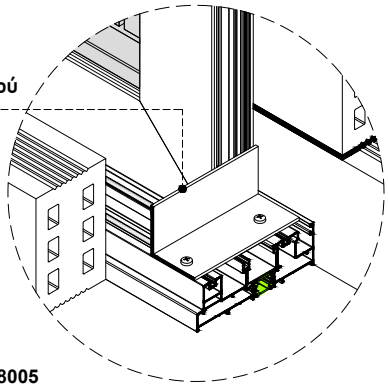

ΣΗΜΕΙΩΣΗ
Το μπινί φύλλου Τζαμιού, Πατζουριού και Σήτας ξελουρίζονται και δεν γίνεται χρήση τάπας μπινι.

NOTE
The adjoining profiles of Glass sash, Shutter sash and Insect screen sash does not use any plastic plug.
Milling process is required for all adjoining profiles.

Ξελούρισμα Των Μπινί Για Δίφυλλο Φιλτό Με Οδηγό TH 8023
Milling Process of Adjoining Profiles for a Double Joint Sash on TH 8023

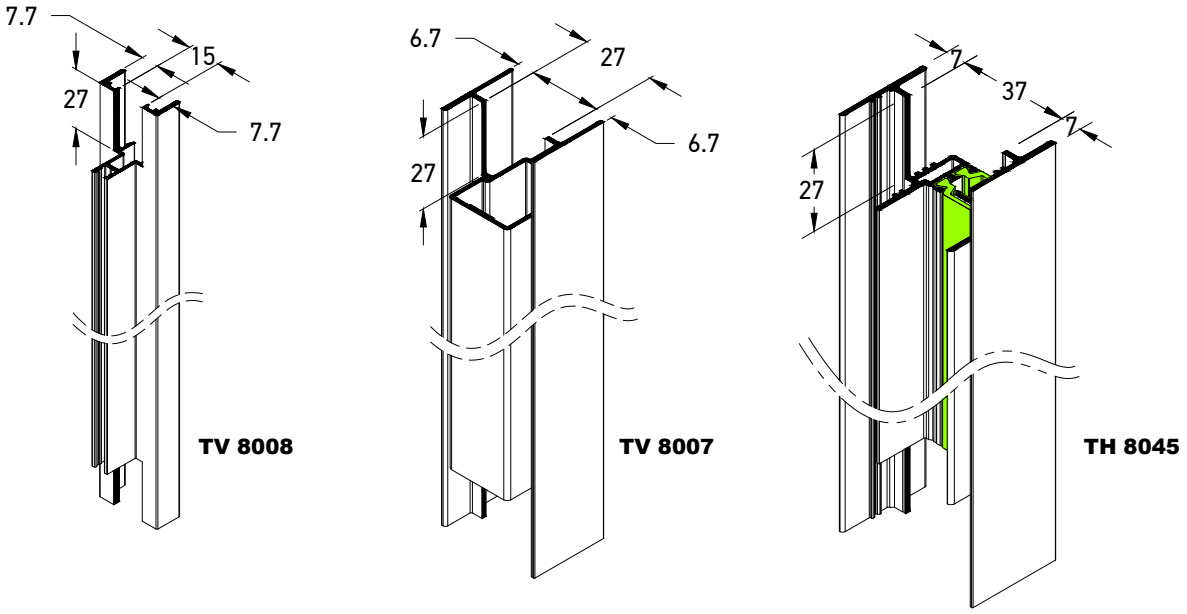

Τοποθέτηση Ταπών Μπινί Για Δίφυλλο Φιλτό Με Οδηγό Αντικατάστασης TH 80101
Plastic Cups for Adjoining Profiles of a Double Joint Sash on TH 80101

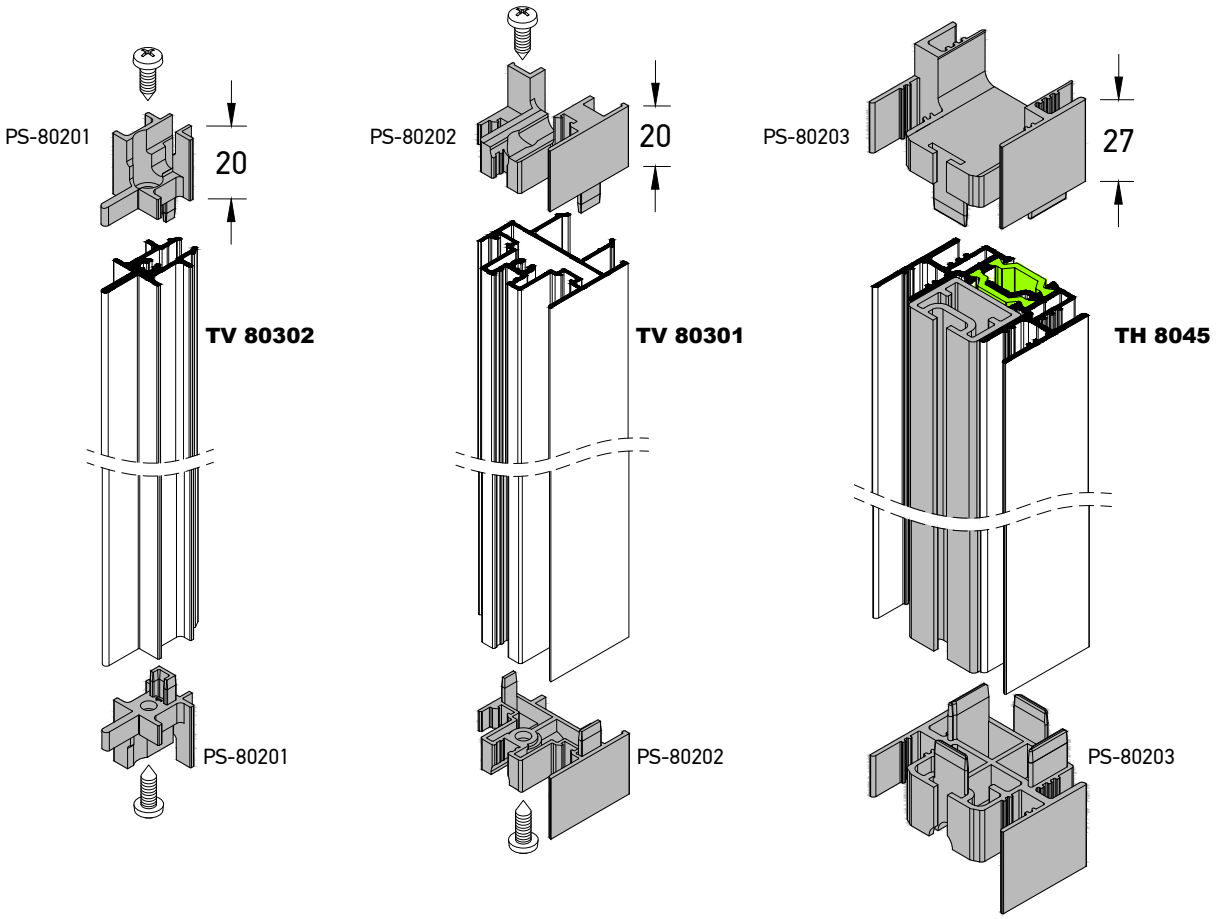

Ξελούρισμα Φύλλου Τζαμιού για Γάντζο 25mm
Glass Sash Milling for 25mm Interlock Profile

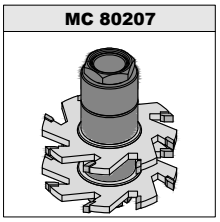

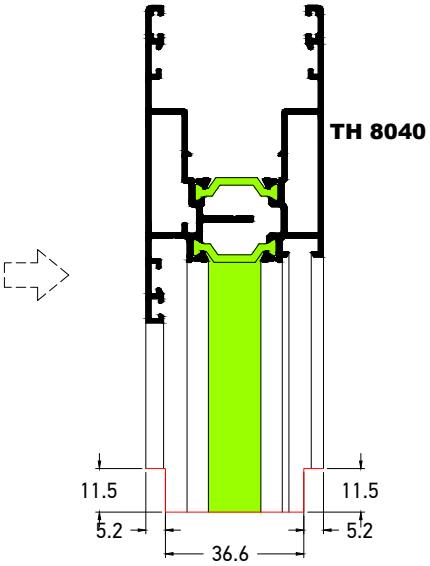

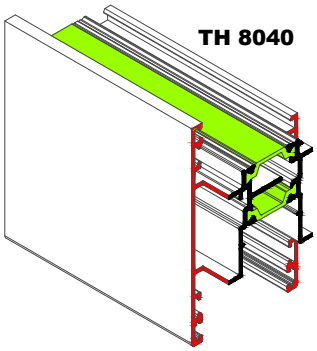

Διαμόρφωση για συναρμογή με TV 80402
Machining for assembling with TV 80402

Ξελούρισμα Γάντζου 25mm & Φύλλου 25mm Φιλητού Για Τάπα
Milling for 25mm Interlock Profile & 25mm Glass Sash

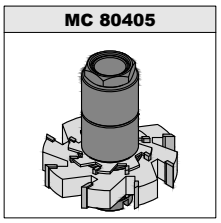

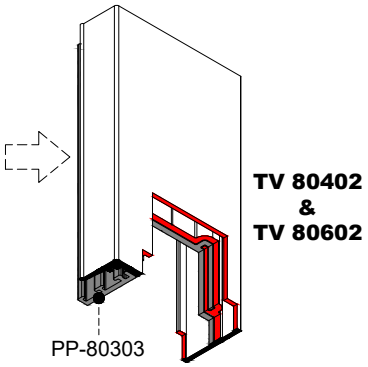

Διαμόρφωση για τάπα PG-80210
Machining for cover PG-80210 fitting

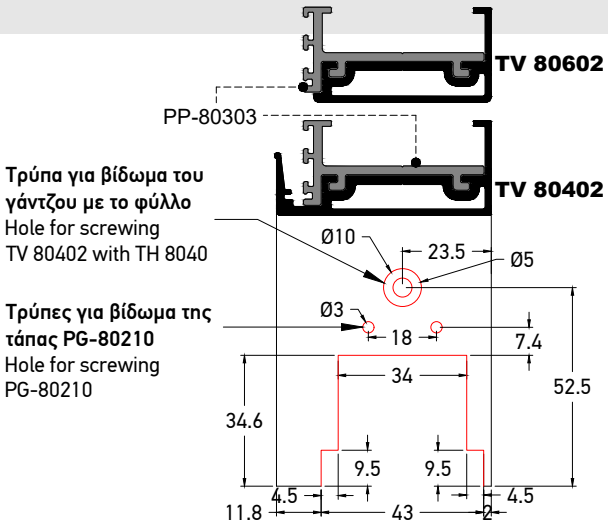

Η παραπάνω διαμόρφωση δεν γίνεται στη πρέσσα του συστήματος.
The upper machining can not be done with the system's punching machine.

Ξελούρισμα Χωρίσματος / Γάντζου για Επάλληλο με Σταθερό
Milling for Interlock Profile of Fix & Slide Rail

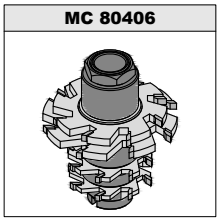

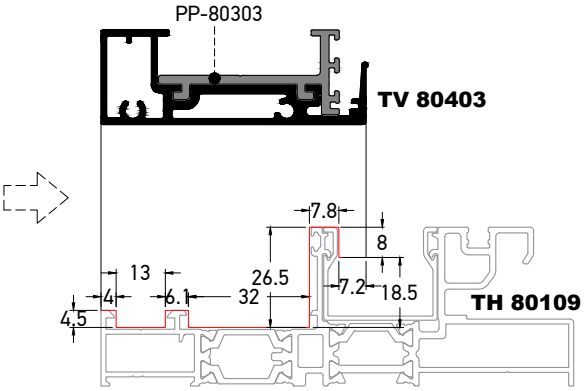

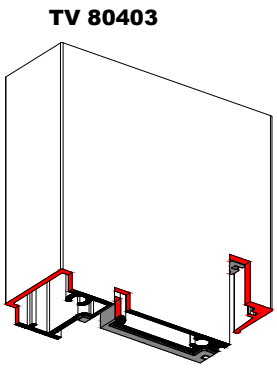

Διαμόρφωση για συναρμογή με τον οδηγό TH 80109
Machining for assembling with TH 80109.

Τοποθέτηση Αμορτισέρ και Ράουλων σε Φύλλα Σήτας
Installation of Damping Stoppers and Rollers to Insect Screen Sashes

TV 12206

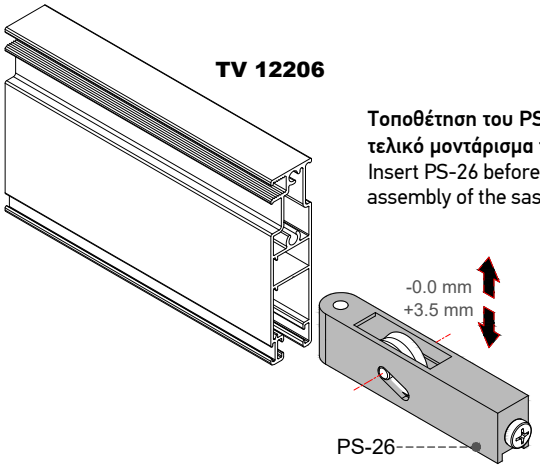

Τοποθέτηση του PS-26 πριν το τελικό μοντάρισμα του φύλλου.
Insert PS-26 before the finally assembly of the sash.

TV 12206

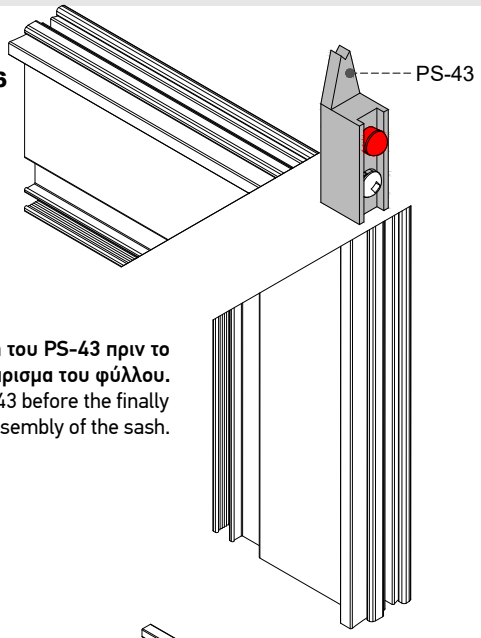

Τοποθέτηση του PS-43 πριν το τελικό μοντάρισμα του φύλλου.
Insert PS-43 before the finally assembly of the sash.

TV 80206

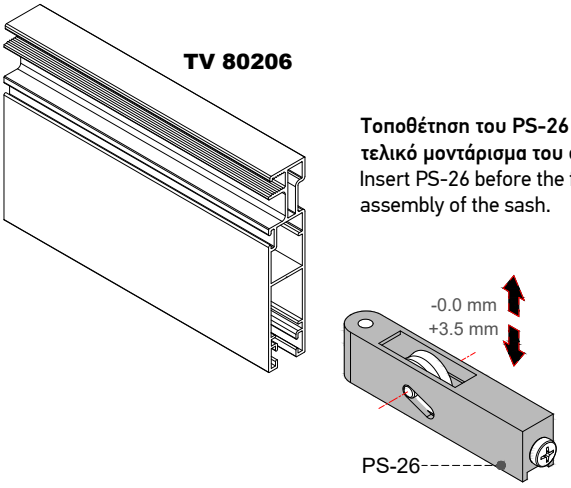

Τοποθέτηση του PS-26 πριν το τελικό μοντάρισμα του φύλλου.
Insert PS-26 before the finally assembly of the sash.

TV 80206

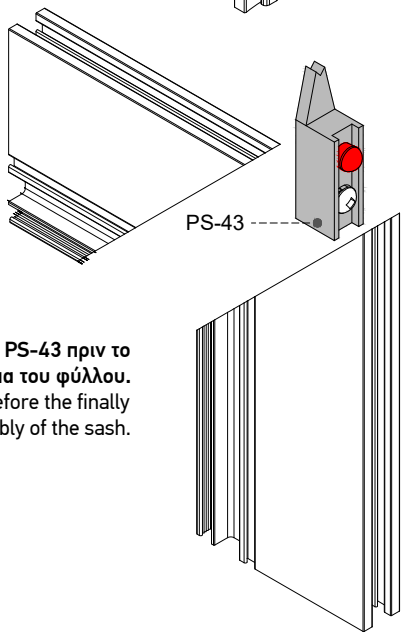

Τοποθέτηση του PS-43 πριν το τελικό μοντάρισμα του φύλλου.
Insert PS-43 before the finally assembly of the sash.

TV 8004

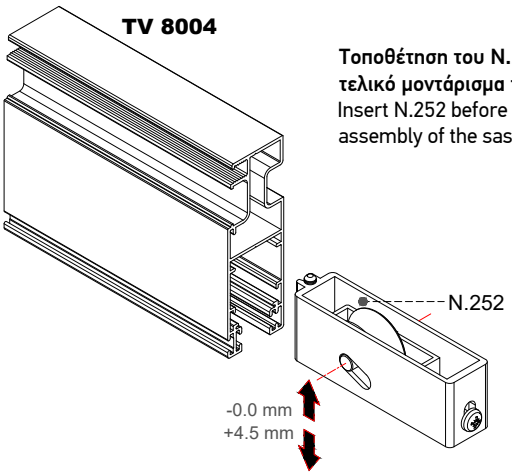

Τοποθέτηση του N.252 πριν το τελικό μοντάρισμα του φύλλου.
Insert N.252 before the finally assembly of the sash.

TV 8004

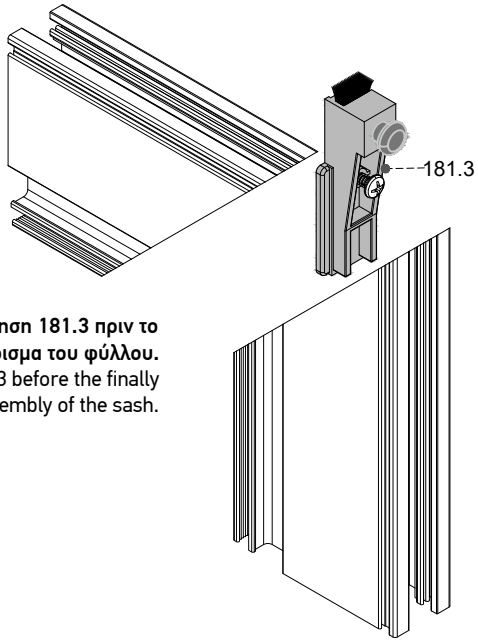

Τοποθέτηση 181.3 πριν το τελικό μοντάρισμα του φύλλου.
Insert 181.3 before the finally assembly of the sash.

Τοποθέτηση Αμορτισέρ και Ράουλων σε Φύλλα Πατζουριού και Τζαμιού
Installation of Damping Stopper and Rollers to Shutter Sash and Glass Sash

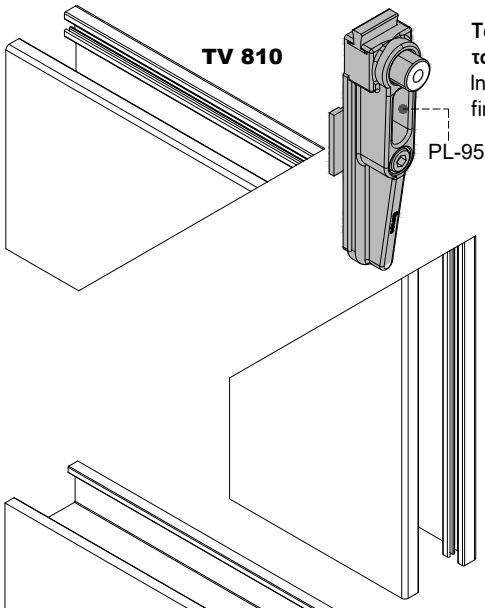

Τοποθέτηση PL-955 & PS-8 πριν το τελικό βίδωμα του φύλλου.
Insert PL-955 & PS-8 before the finally assembly of the sash.

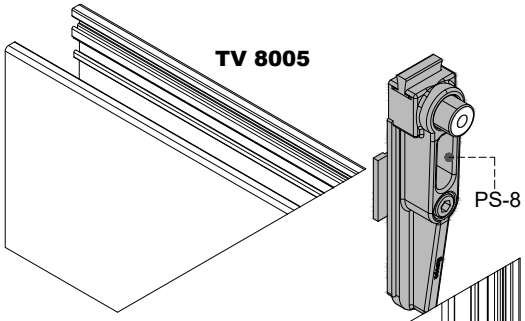

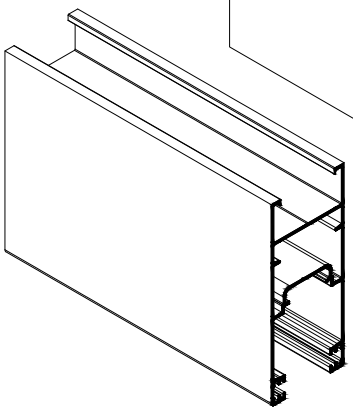

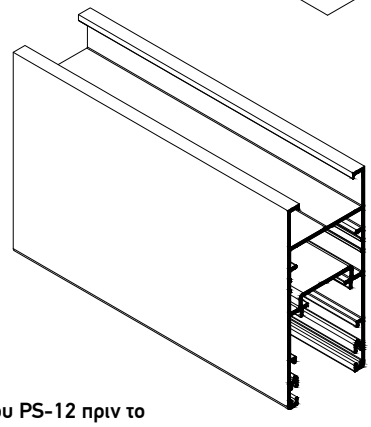

Τοποθέτηση του PS-12 πριν το τελικό μοντάρισμα του φύλλου.
Insert PS-12 before the finally assembly of the sash.

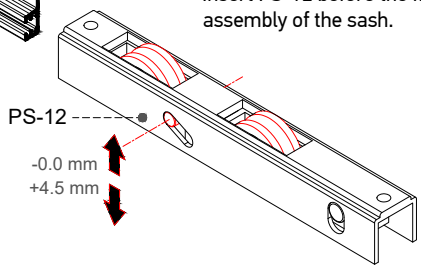

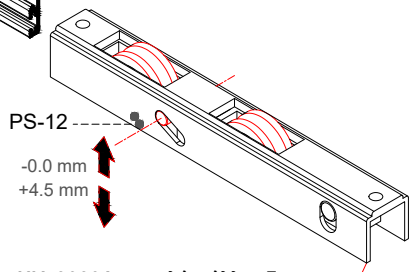

Τοποθέτηση UN-80204 σε απλό φύλλο τζαμιου.
[σε ειδικές περιπτώσεις μπορεί να μπει & σε Ανασυκούμενο φύλλο]
Mounting UN-80204 on a simple slide glass sash.
[in special cases it can used on a lift & slide sash as well]

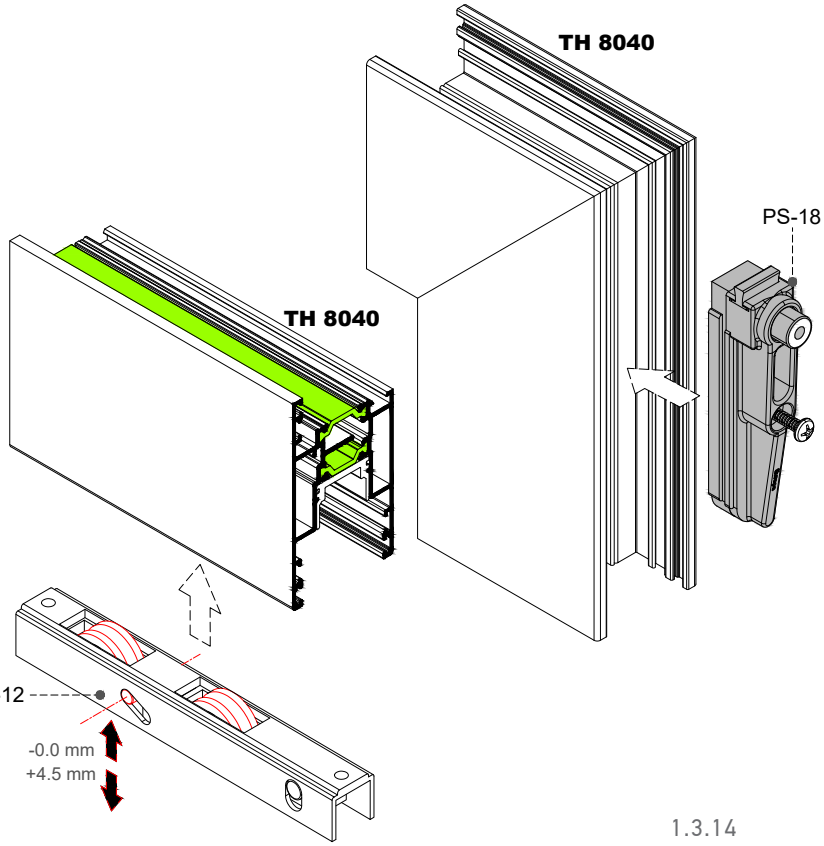

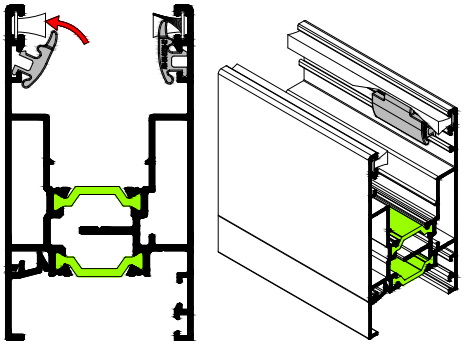

GA-80405 για όλα τα ανασυκούμενα φύλλα
GA-80405 for all lift & sslide sashes

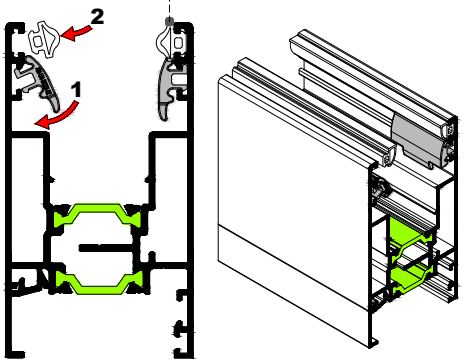

Τυπολογίες Συρόμενης Σήτας
Sliding Insect Screen Types

Διάταξη κρυφής σήτας
Profiles for hidden insect screen

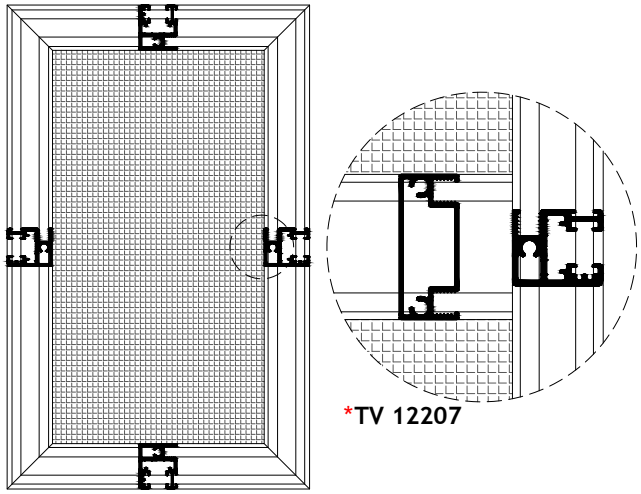

Διάταξη σήτας για κατασκευές με γάντζο 25mm
Insect screen profiles for systems with 25mm interlock

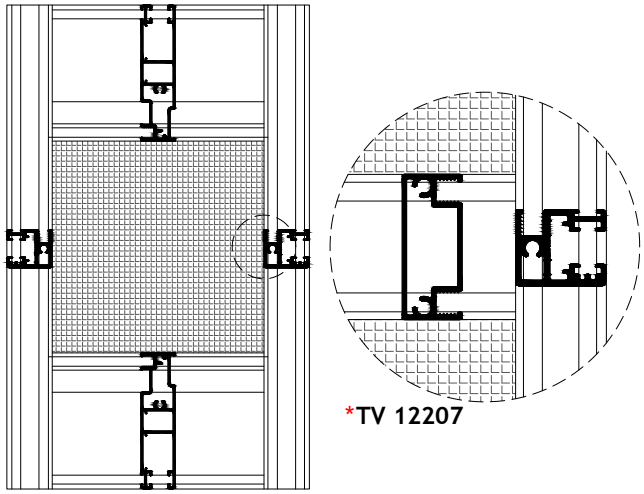

*ΣΗΜΕΙΩΣΗ:
Για σήτα ύψους άνω του 1m, απαραίτητη η χρήση χωρίσματος TV 12207.

*NOTE:
For insect screen with height more than 1m, the use of transom mullion TV 12207 is necessary.

Διάταξη απλής σήτας
Regular profiles for insect screen

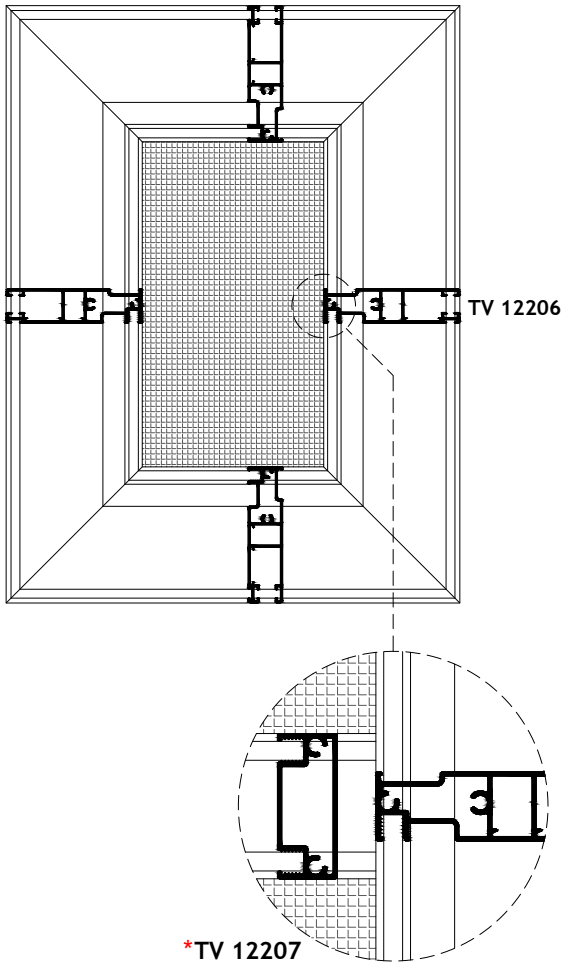

Διάταξη απλής σήτας
Regular profiles for insect screen

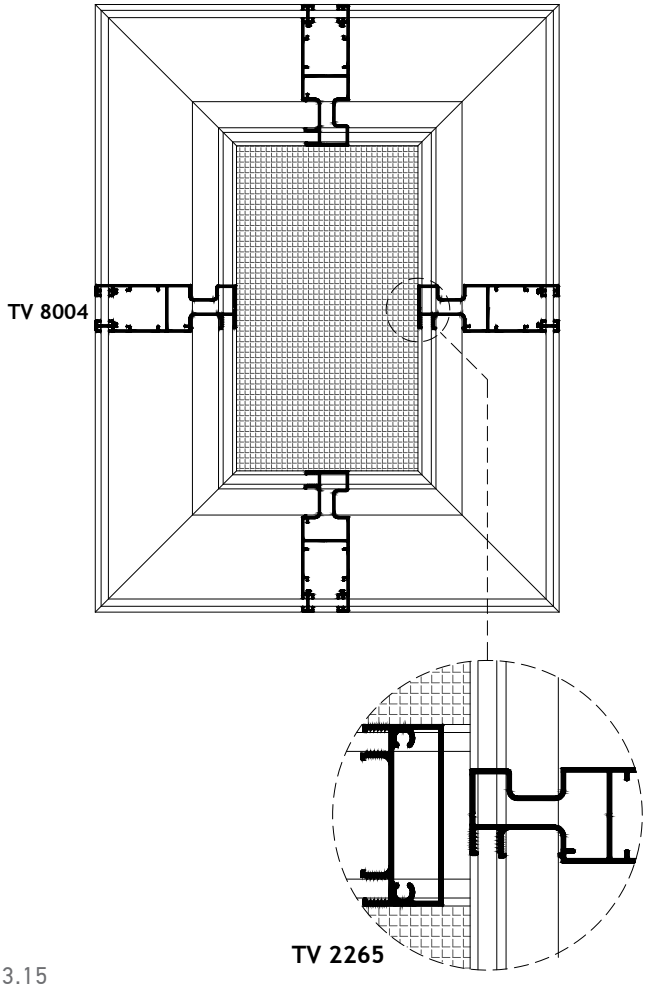

Λεπτομέρεια Συναρμογής Φύλλου Σήτας TV 12208 & TV 12206 σε 90°
Detail of Insect Screen TV 12208 & TV 12206 Assembling in 90°

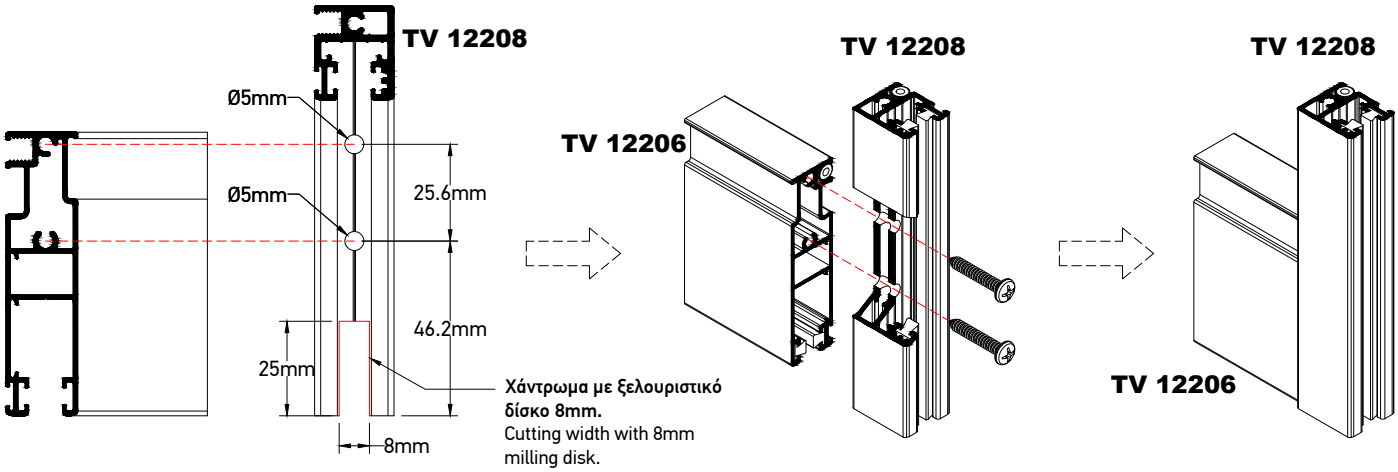

Συναρμογή Φύλλου Σήτας TV 12208 & Χωρίσματος Σήτας TV 12207
Assembly of Insect Screen Sash TV 12208 & Mullion for Insect Screen Sash TV 12207

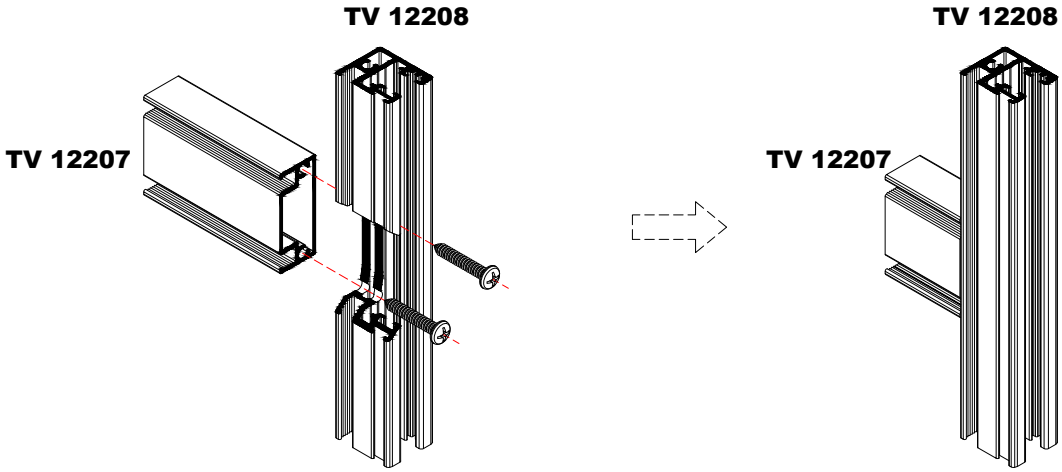

Συναρμογή Φύλλου Κρυφής Σήτας TV 12208 σε 45 °
Assembly of Hidden Insect Screen Sash TV 12208 in 45 °

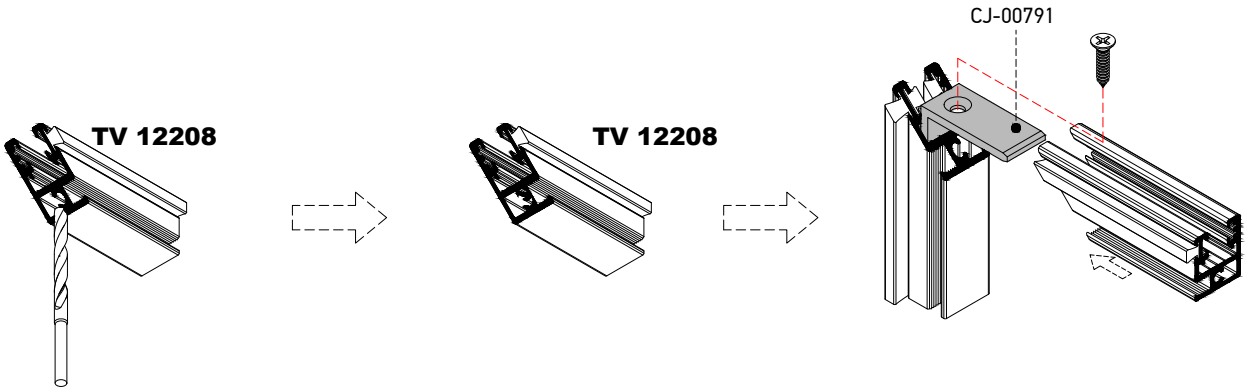

Λεπτομέρεια Συναρμογής των Προφίλ Κρυφής Σήτας
Detail of Hidden Insect Screen Assembling

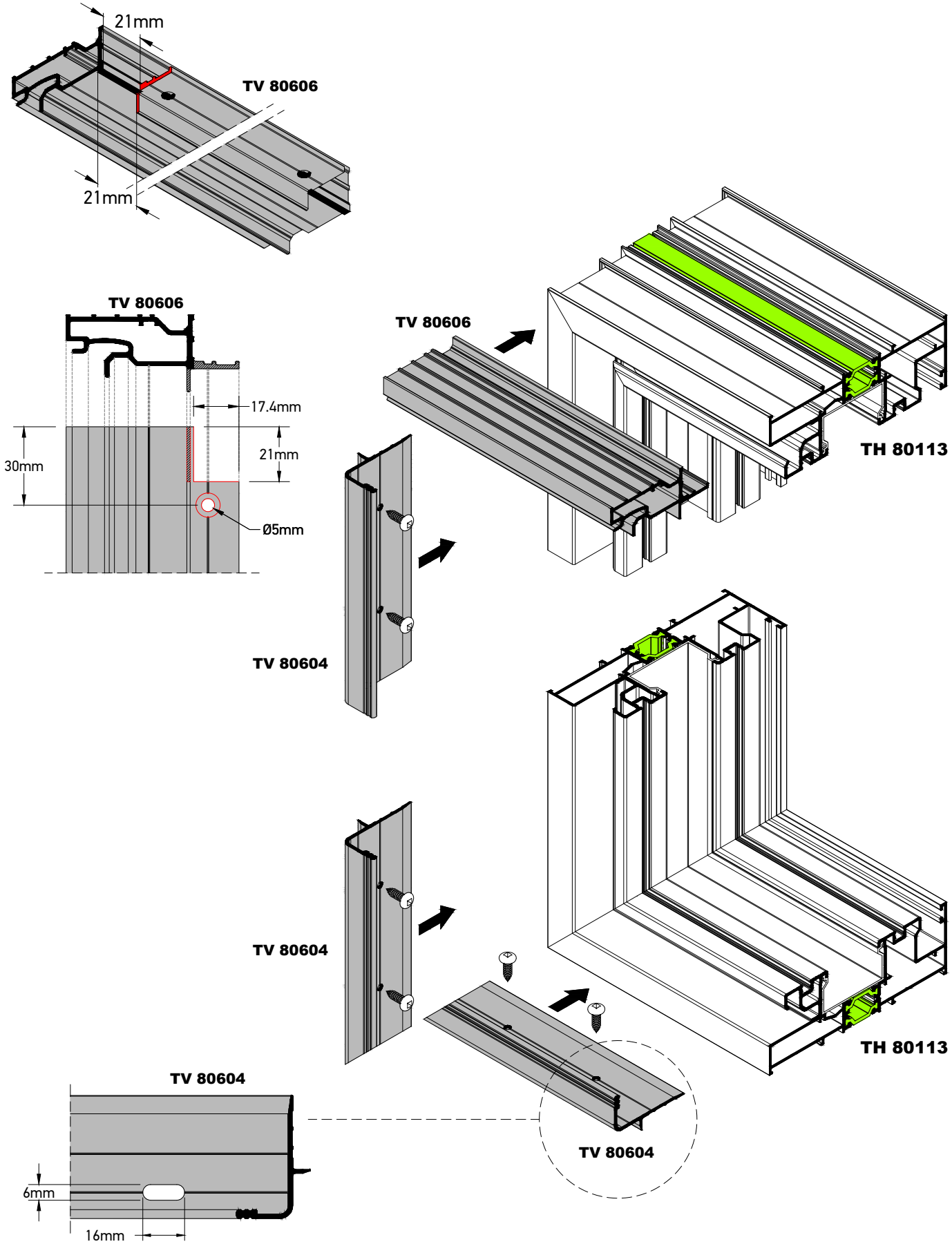

Οπές στο κάτω οριζόντιο TV 80604 για την απορροή υδάτων
Open holes on the bottom horizontal TV 80604 for water drainage

Συναρμολόγηση Κρυφής Σήτας
Assembling of Hidden Insect Screen

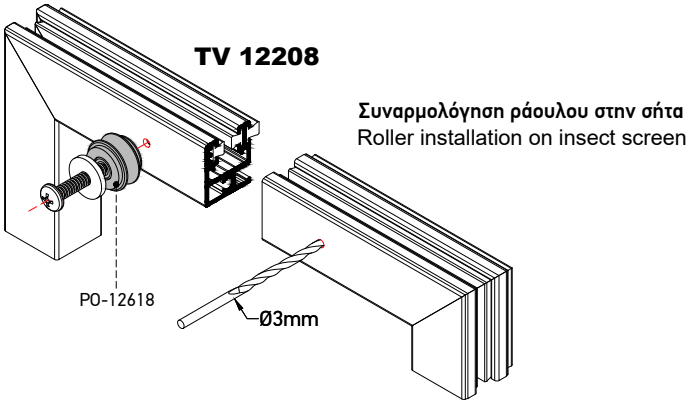

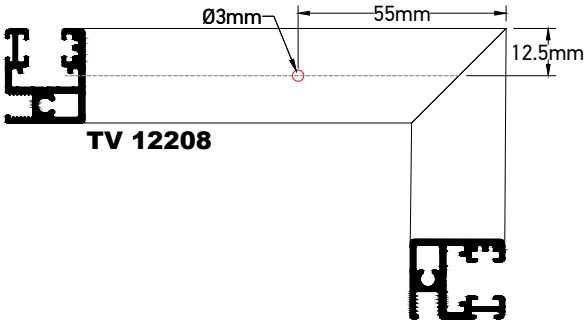

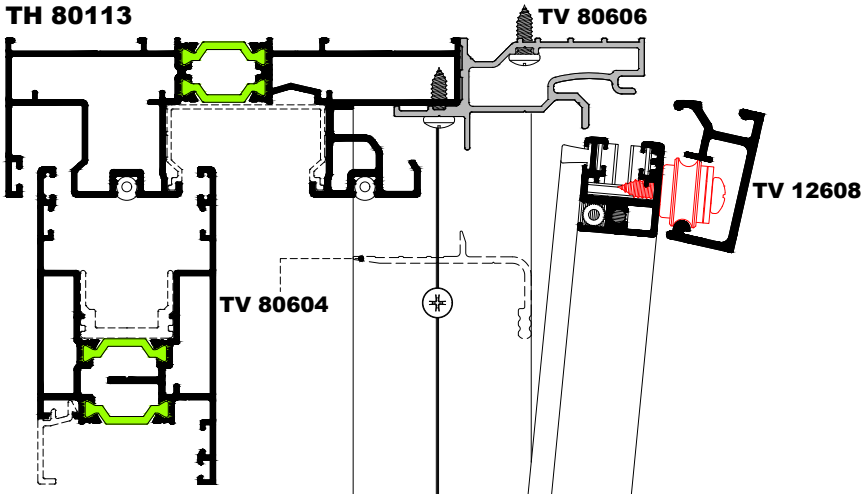

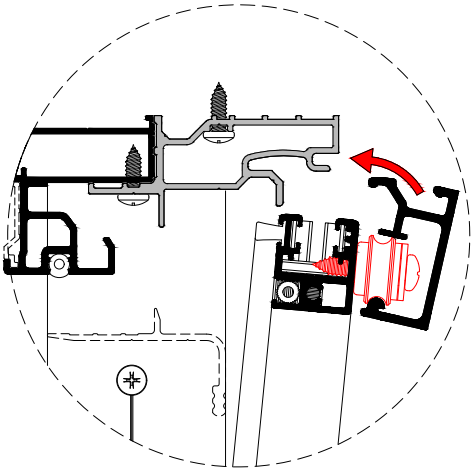

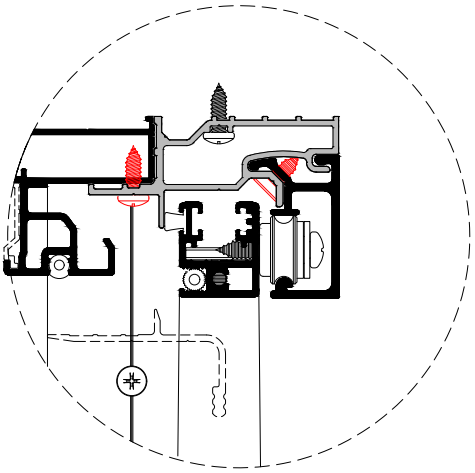

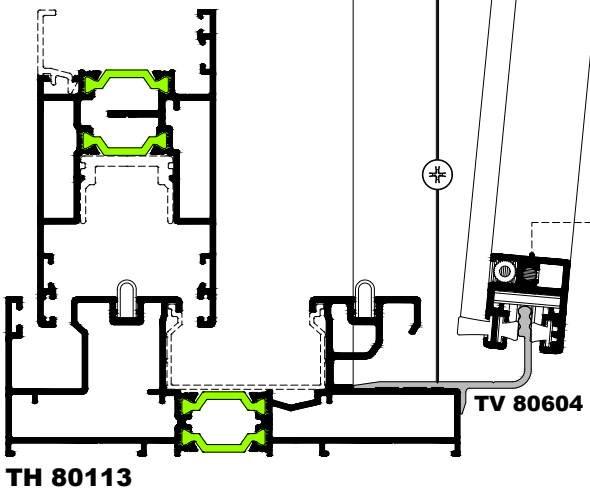

1. **Τοποθέτηση της κάτω πλευράς της σήτας στον οδηγό (υπό κλίση).**
   Place the insect screen sash to the bottom rail.
2. **Προσαρμογή του οδηγού TV 12608 στο φύλλο της σήτας.**
   Attatch the TV 12608 profile to the top of the insect screen sash.
3. **Τοποθέτηση του συναρμολογημένου οδηγού TV 12608 και φύλλου σήτας στην υποδοχή της βάσης TV 80606.**
   Insert the assembled TV 12608 and insect screen into the base profile TV 80606.
4. **Βίδωμα του οδηγού TV 12608 επάνω στην βάση TV 80606.**
   Fix the TV 12608 profile onto the TV 80606 base profile.

Τάκοι Στεγάνωσης Οδηγών Ύψους 42mm για Απλό Συρόμενο Φύλλο
Sealing Plugs for Rails with 42mm Height for Simple Sliding Sash

Με Γάντζο 25mm | With 25mm Interlock

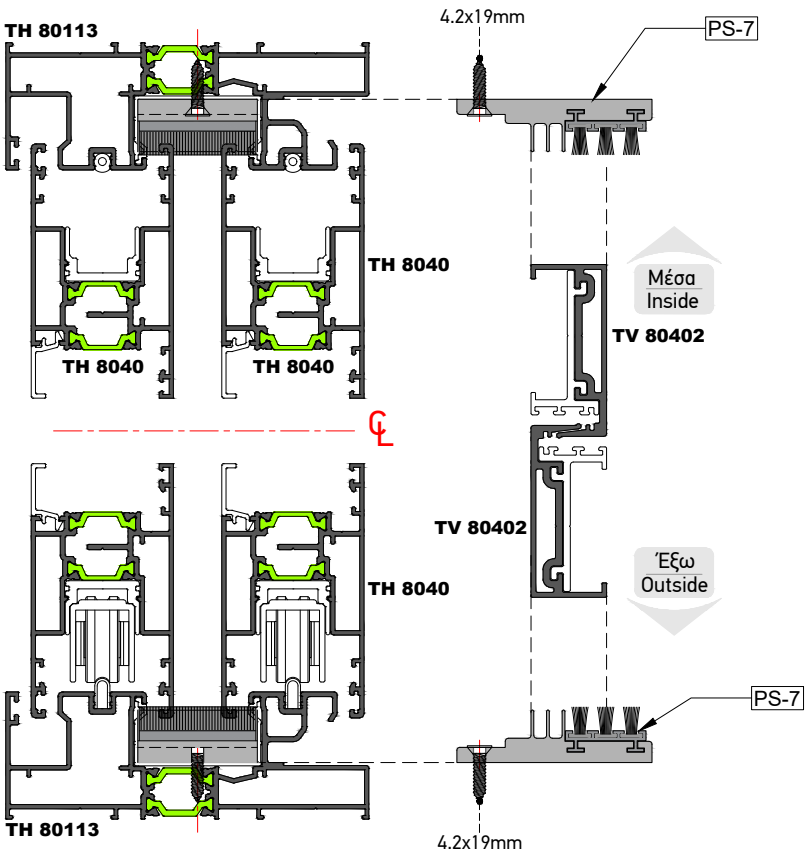

Με Κανονικό Γάντζο | With Normal Interlock

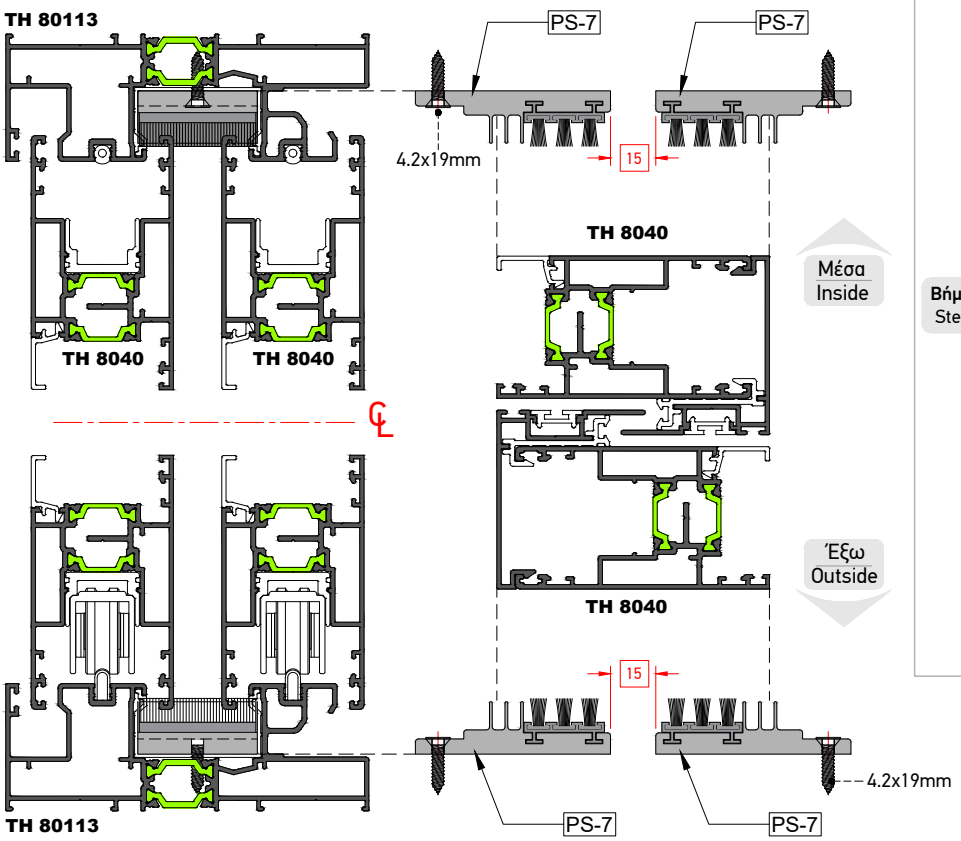

Τοποθέτηση Επάνω Τάκου Στεγάνωσης
Installation of Upper Sealing Plug

Βήμα 1
Step 1

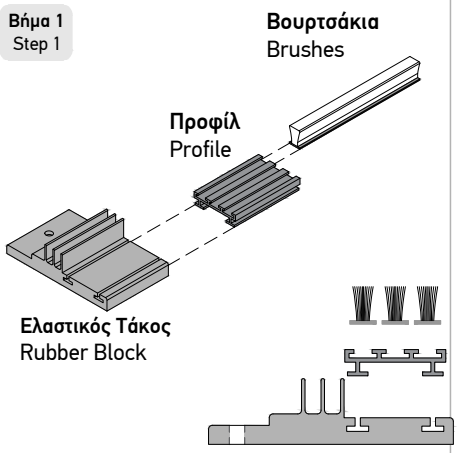

Βήμα 2
Step 2

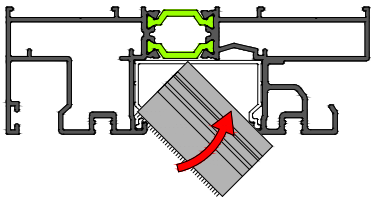

Βήμα 3
Step 3

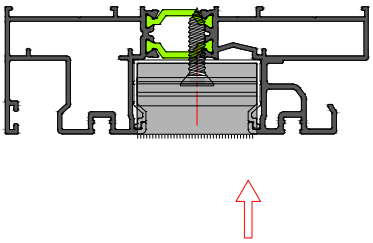

Τάκοι Στεγάνωσης Οδηγών Ύψους 42mm για Ανασηκούμενο Φύλλο
Sealing Plugs for Rails with 42mm Height for Lift & Slide Sash

Με Γάντζο 25mm | With 25mm Interlock

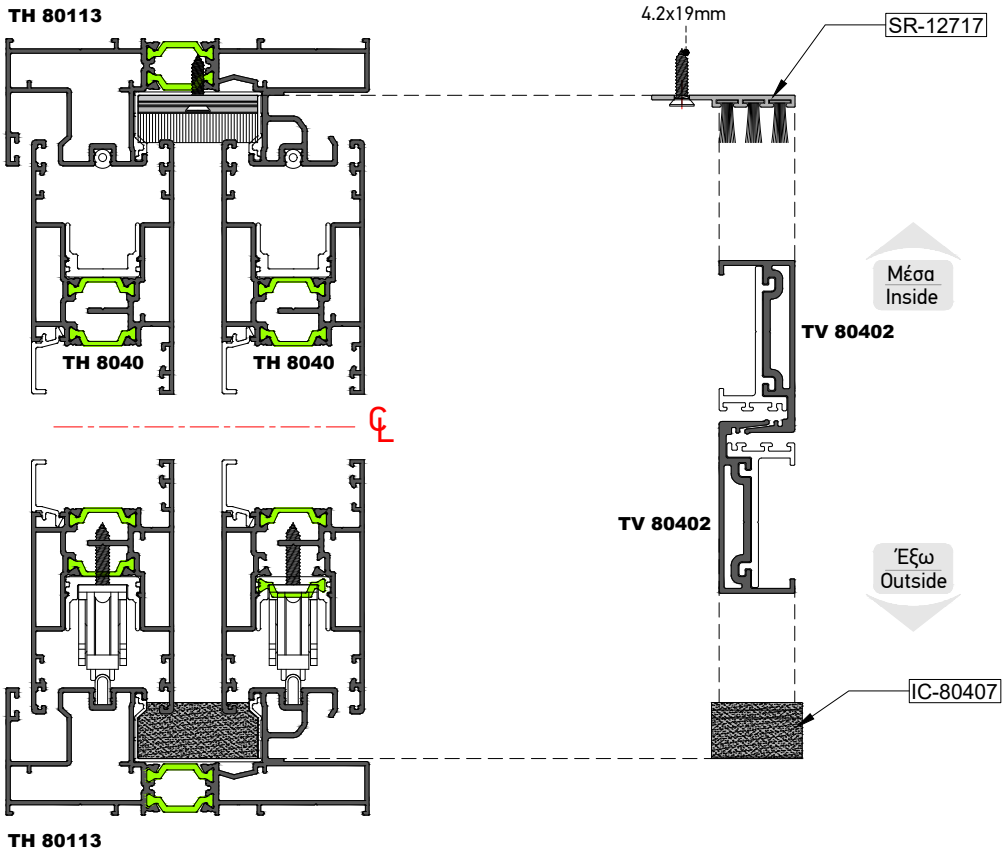

Με Κανονικό Γάντζο | With Normal Interlock

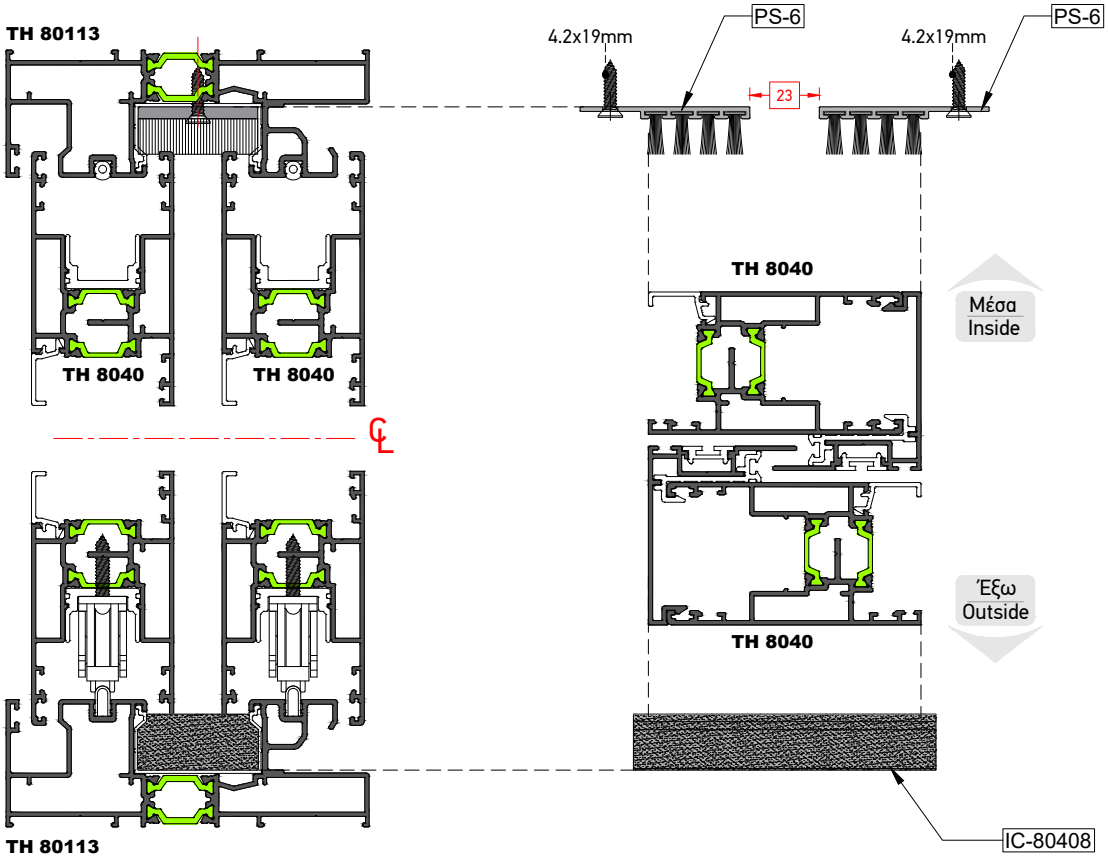

Τάκοι Στεγάνωσης Οδηγών Ύψους 34mm για Απλό Συρόμενο Φύλλο
Sealing Plugs for Rails with 34mm Height for Simple Sliding Sash

Με Γάντζο 25mm | With 25mm Interlock

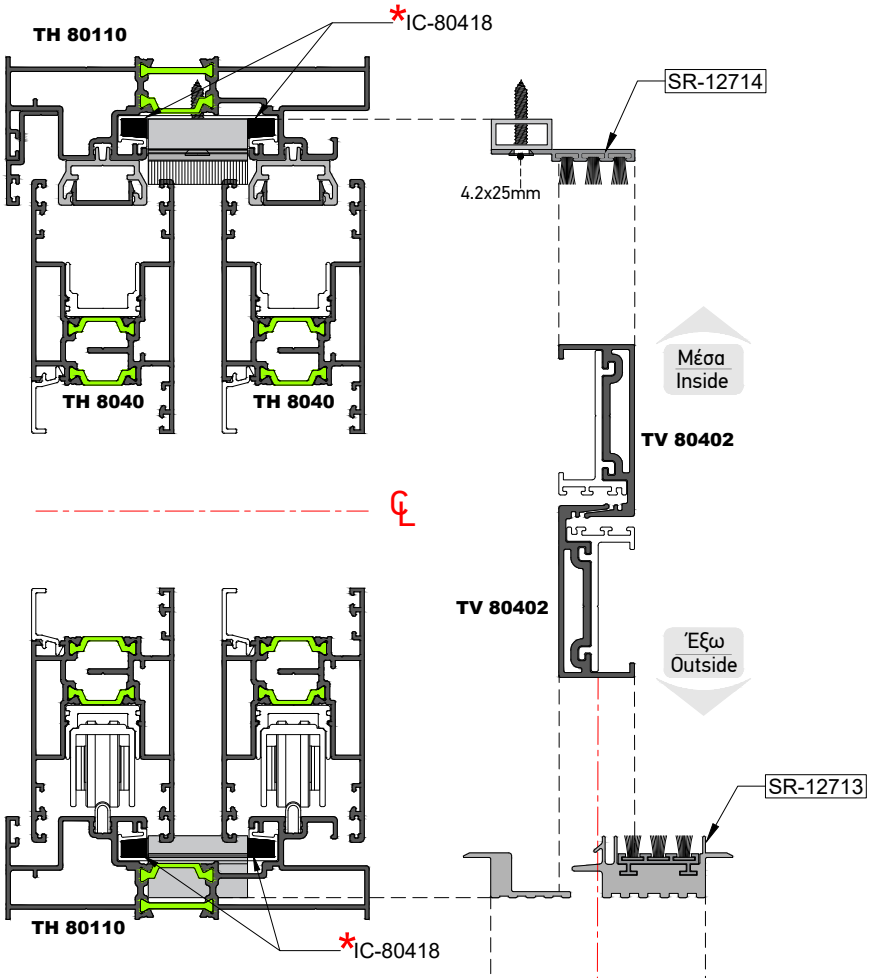

Τοποθέτηση Επάνω Τάκου & ταινίας IC-80418
Upper Sealing Plug Installation & foam tape IC-80418

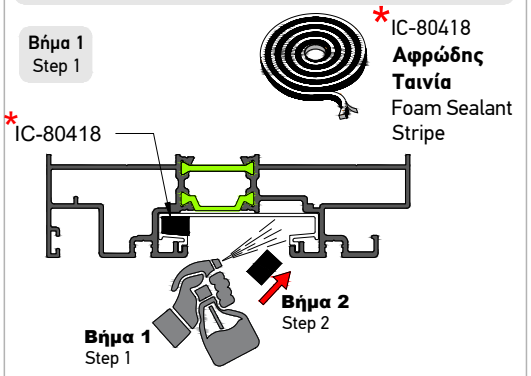

Πριν την εφαρμογή της αφρώδους ταινίας ψεκάζουμε λίγο νερό και ύστερα τοποθετούμε το κομμάτι της ταινίας έτσι ώστε να μην κολλήσει πριν φτάσει στην σωστή θέση.
Before applying the foam stripe, spray a little water and then place the piece of tape so that it does not stick before it reaches the right place.

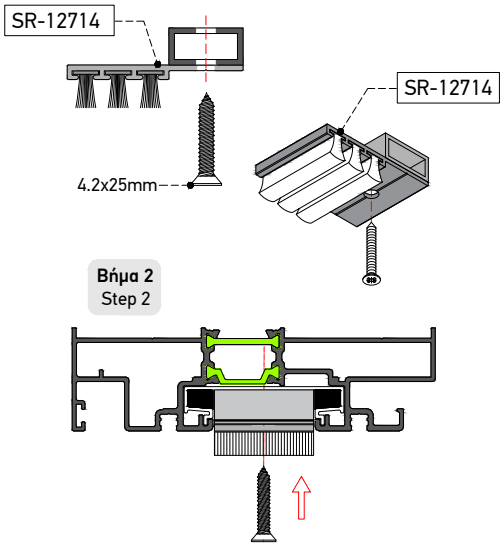

Χάντρωμα Οδηγού
Rail Milling

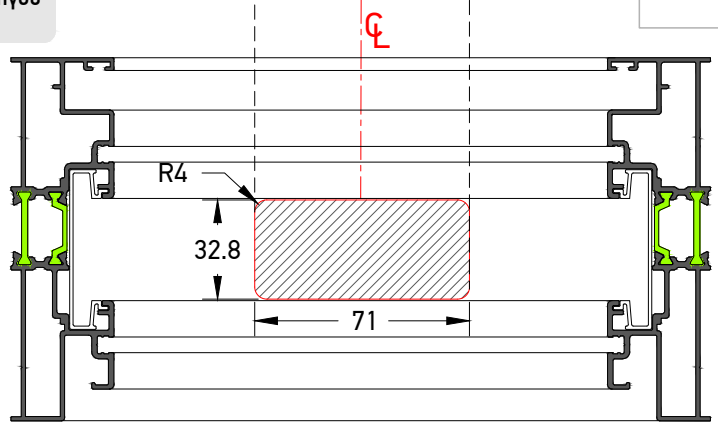

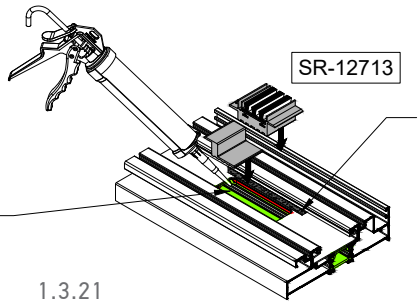

Απαραίτητη η χρήση κόλλας πριν την τοποθέτηση του τάκου
It is necessary to use glue before installing the sealant plugs

Τάκοι Στεγάνωσης Οδηγών Ύψους 34mm για Απλό Συρόμενο Φύλλο
Sealing Plugs for Rails with 34mm Height for Simple Sliding Sash

Με Κανονικό Γάντζο | With Normal Interlock

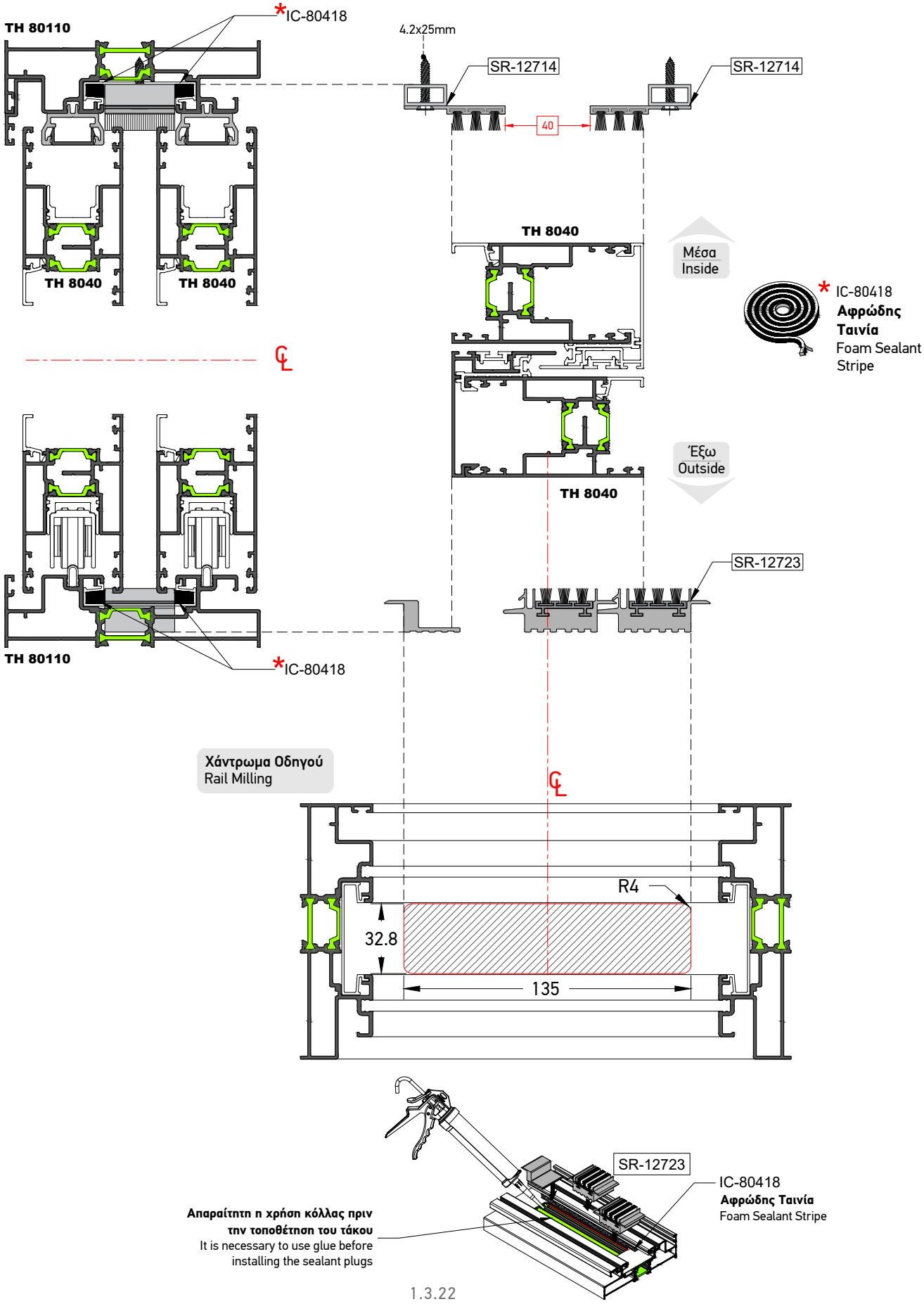

Τάκοι Στεγάνωσης Οδηγών Ύψους 34mm για Ανασηκούμενο Φύλλο
Sealing Plugs for Rails with 34mm Height for Lift & Slide Sash

Με Γάντζο 25mm | With 25mm Interlock

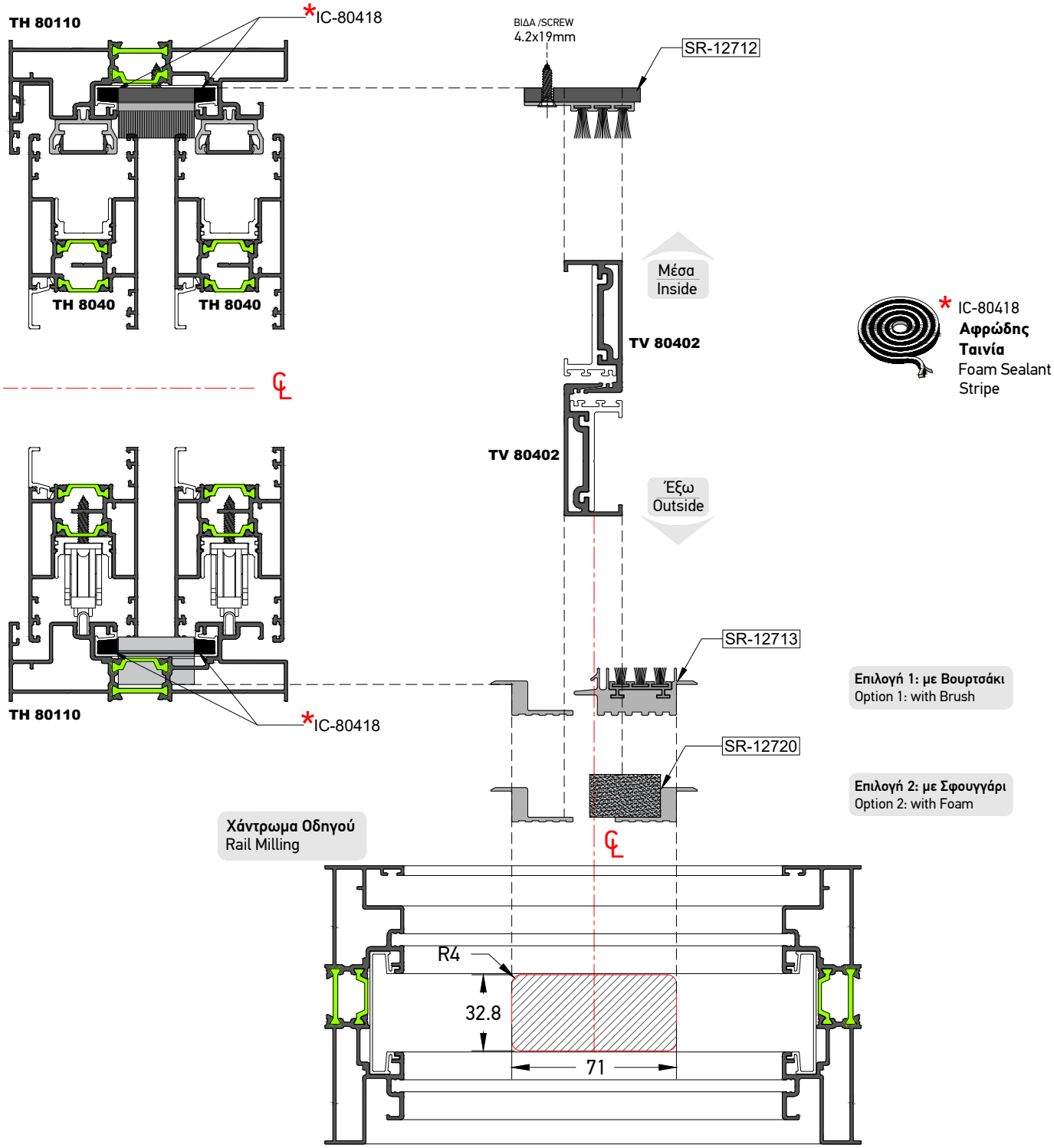

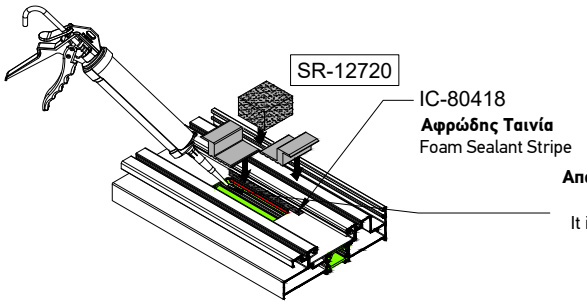

Απαραίτητη η χρήση κόλλας πριν την τοποθέτηση του τάκου
It is necessary to use glue before installing the sealant plugs

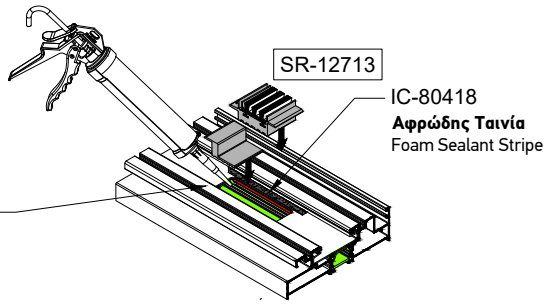

Τάκοι Στεγάνωσης Οδηγών Ύψους 34mm για Ανασηκούμενο Φύλλο
Sealing Plugs for Rails with 34mm Height for Lift & Slide Sash

Με Κανονικό Γάντζο | With Normal Interlock

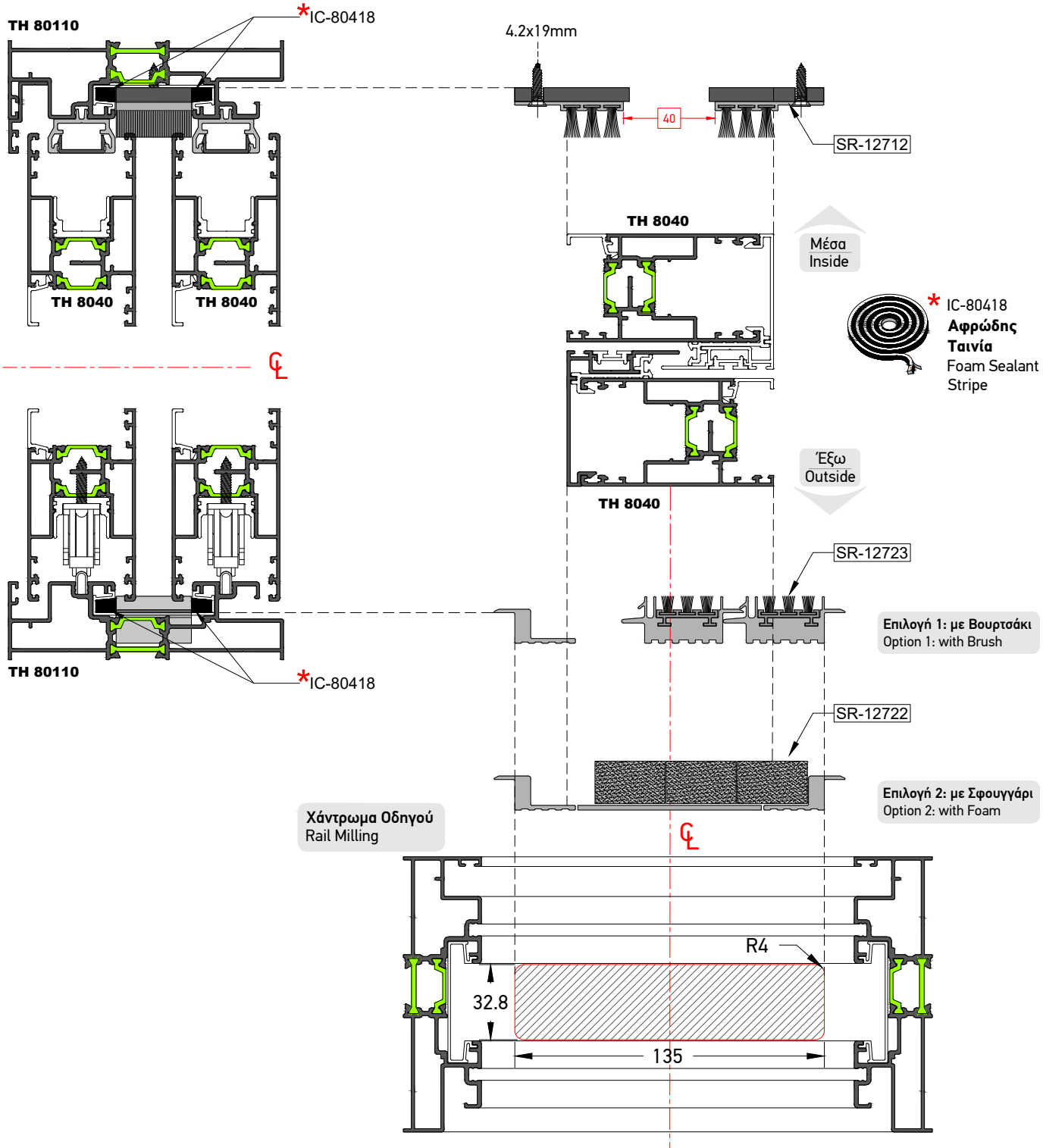

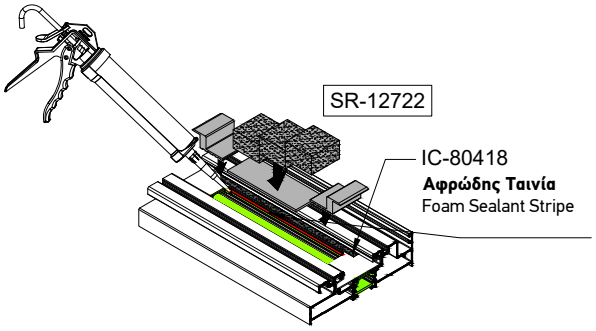

Απαραίτητη η χρήση κόλλας πριν την τοποθέτηση του τάκου
It is necessary to use glue before installing the sealant plugs

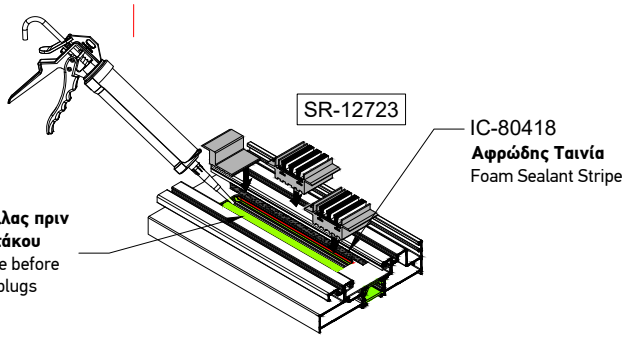

Τάκοι Στεγάνωσης Οδηγών Ύψους 42mm για Απλό Fix&Slide Σύστημα
Sealing Plugs for Rails with 42mm Height for Simple Fix & Slide System

Με Γάντζο 25mm | With 25mm Interlock

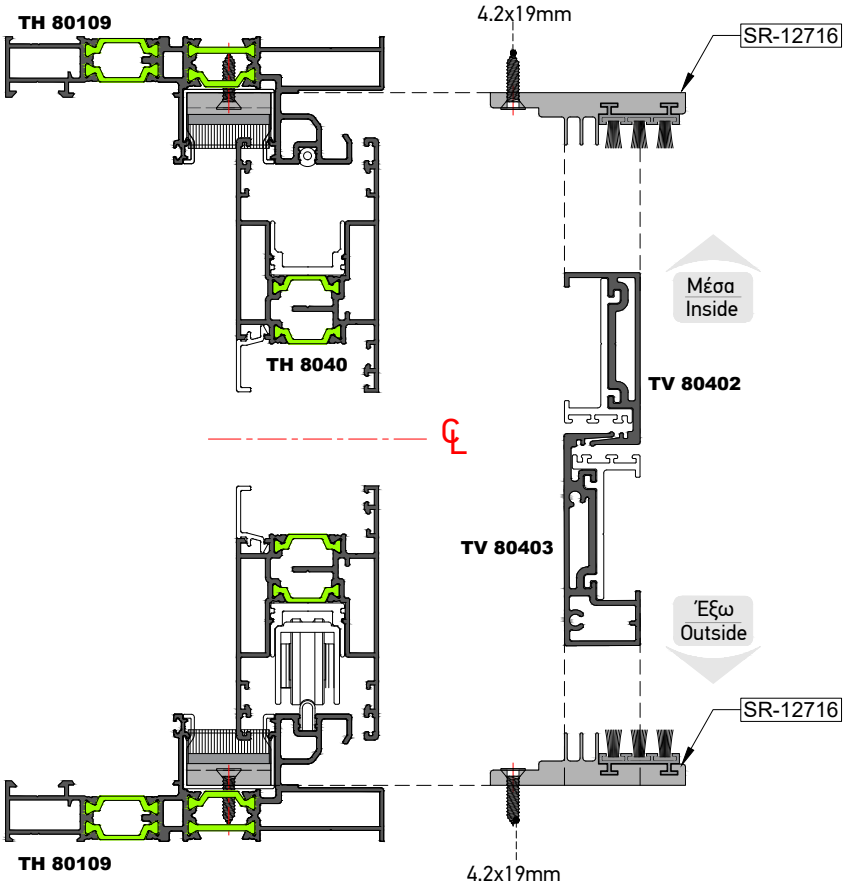

Τοποθέτηση Επάνω Τάκου Στεγάνωσης
Upper Sealing Plug Installation

Βήμα 1
Step 1

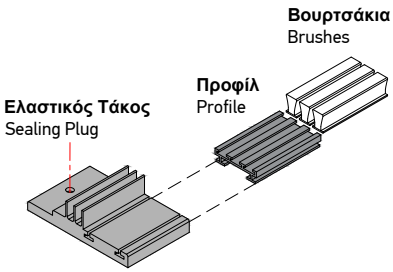

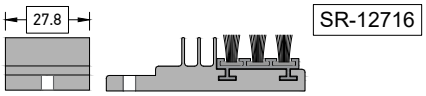

Βήμα 2
Step 2

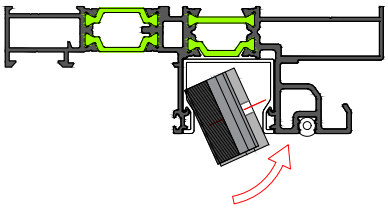

Βήμα 3
Step 3

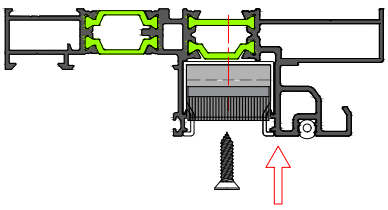

Τάκοι Στεγάνωσης Οδηγών Ύψους 42mm για Ανασηκούμενο Fix&Slide Σύστημα
Sealing Plugs for Rails with 42mm Height for Lift & Slide Sash on Fix & Slide System

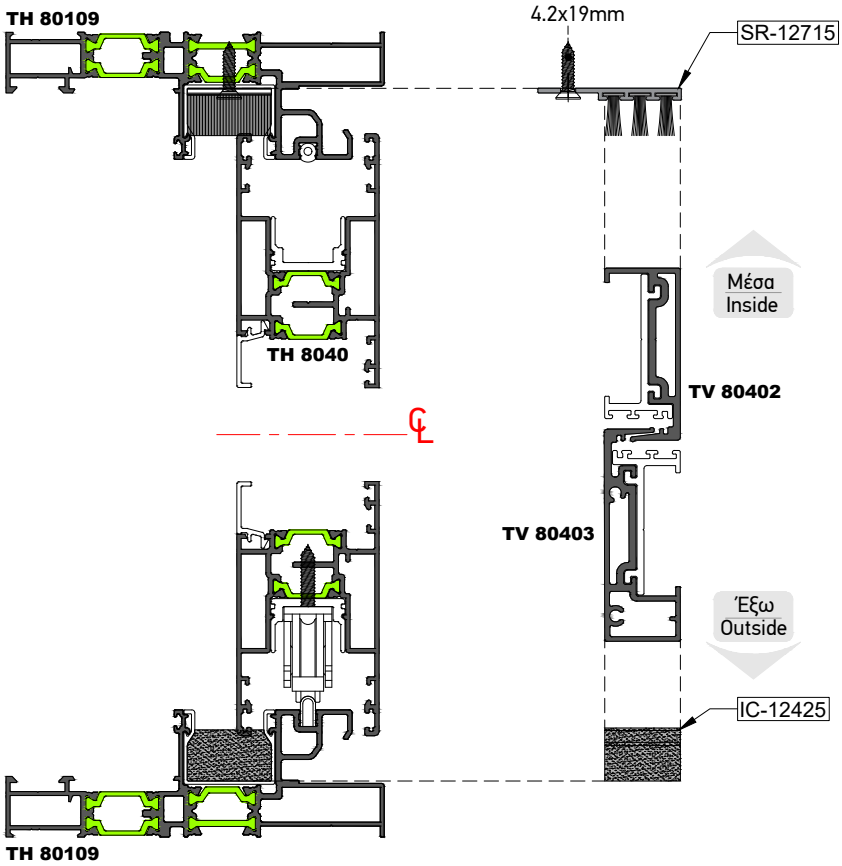

Πίνακας Επιλογής Τάκων Στεγάνωσης | Sealing Plug Selection Table

Οδηγός 34mm | Rail 34mm

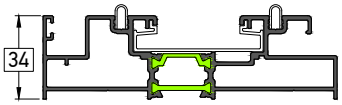

	Με Φαρδύ Γάντζο With Wide Interlock		Με Γάντζο 25mm With 25mm Interlock	
	Απλό Συρόμενο Simple Sliding	**Ανασηκούμενο** Lift & Slide	**Απλό Συρόμενο** Simple Sliding	**Ανασηκούμενο** Lift & Slide
Πάνω | Upper	SR-12714 [x2]	SR-12712 [x2]	SR-12714 [x1]	SR-12712 [x1]
Κάνω | Lower	SR-12723 [x1]	SR-12722 [x1] ή SR-12723 [x1]	SR-12713 [x1]	SR-12720 [x1] ή SR-12713 [x1]
	IC-80418 **δεξιά & αριστερά** | left & right		IC-80418 **δεξιά & αριστερά** | left & right	

Οδηγός 42mm | Rail 42mm

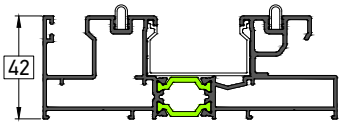

	Με Φαρδύ Γάντζο With Wide Interlock		Με Γάντζο 25mm With 25mm Interlock	
	Απλό Συρόμενο Simple Sliding	**Ανασηκούμενο** Lift & Slide	**Απλό Συρόμενο** Simple Sliding	**Ανασηκούμενο** Lift & Slide
Πάνω | Upper	PS-7 [x2]	PS-6 [x2]	PS-7 [x1]	SR-12717 [x1]
Κάνω | Lower	PS-7 [x2]	IC-80408 [x1]	PS-7 [x1]	IC-80407 [x1]

Επάλληλο με Σταθερό Πλαίσιο | Fix & Slide

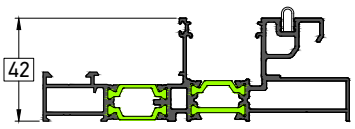

	Απλό Συρόμενο Simple Sliding	**Ανασηκούμενο** Lift & Slide
Πάνω | Upper	SR-12716 [x1]	SR-12715 [x1]
Κάνω | Lower	SR-12716 [x1]	IC-12425 [x1]

Μηχανισμός HAUTAU 215529 σε φύλλο τζαμιού
HAUTAU 215529 Mechanism for glass sash

ΣΗΜΕΙΩΣΗ
Με την χρήση της κλειδαριάς 215529 ΔΕΝ τοποθετούνται αμορτισέρ στο φύλλο τζαμιού.
NOTE
With the use of 215529 lock on the glass sash, DO NOT install damping stoppers.

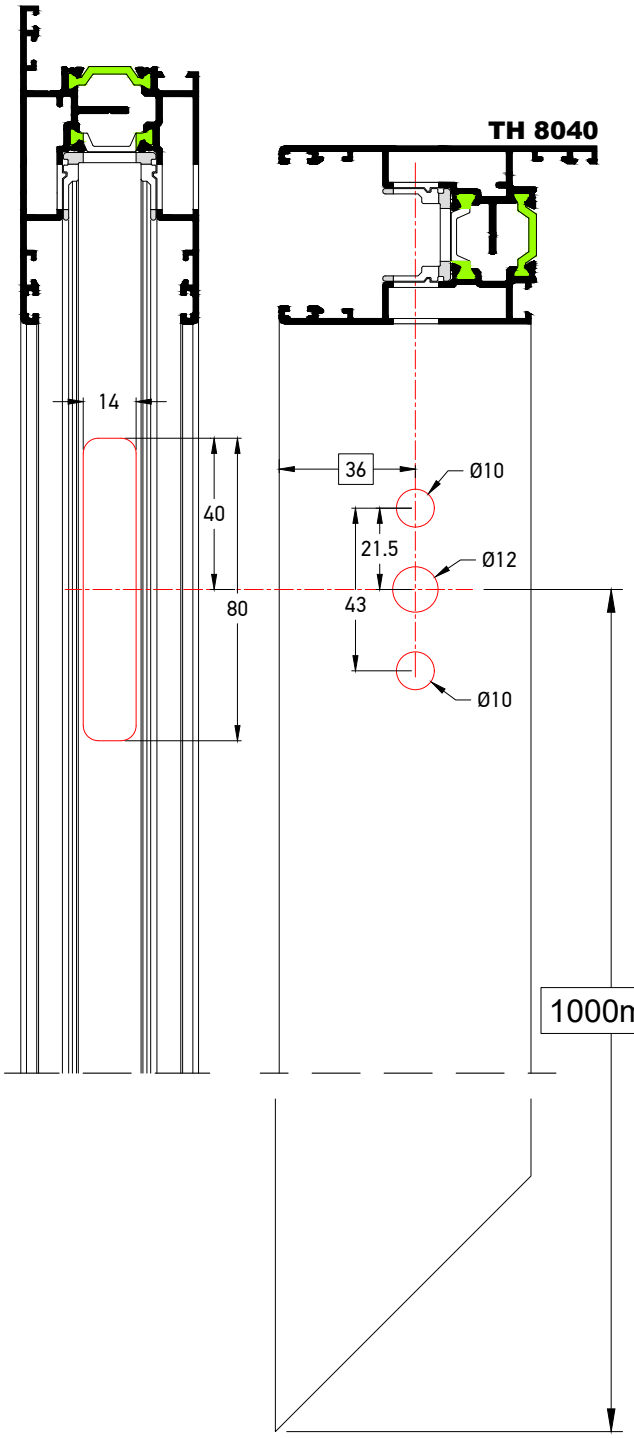

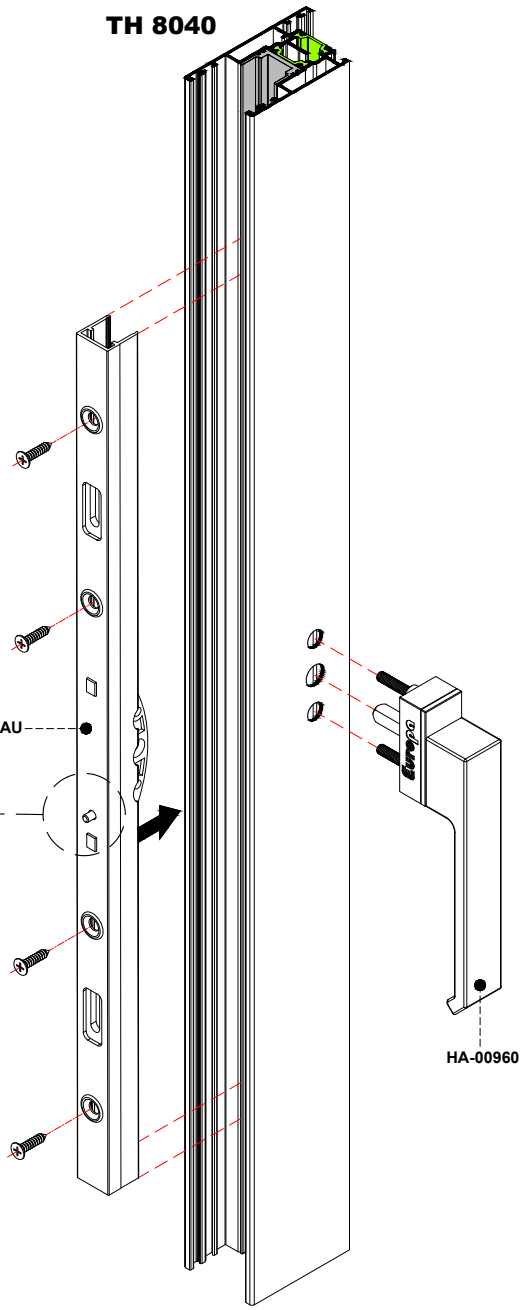

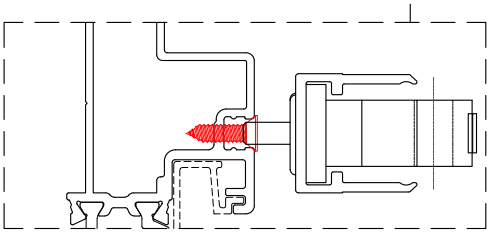

ΠΡΟΣΟΧΗ:
ΝΑ ΕΦΑΡΜΟΣΤΕΙ ΜΙΑ ΒΙΔΑ ΓΙΑ ΝΑ ΠΑΤΗΣΕΙ ΤΟ ΠΕΙΡΑΚΙ

ATTENTION:
USE A SCREW FOR PIN PUSHING

Μηχανισμός HAUTAU 215529 σε φύλλο πατζουριού
HAUTAU 215529 Mechanism for shutter sash

ΣΗΜΕΙΩΣΗ
Με την χρήση της κλειδαριάς 215529 ΔΕΝ τοποθετούνται αμορτισέρ στο πατζούρι.
NOTE
With the use of 215529 lock on the shatter sash, DO NOT install damping stoppers.

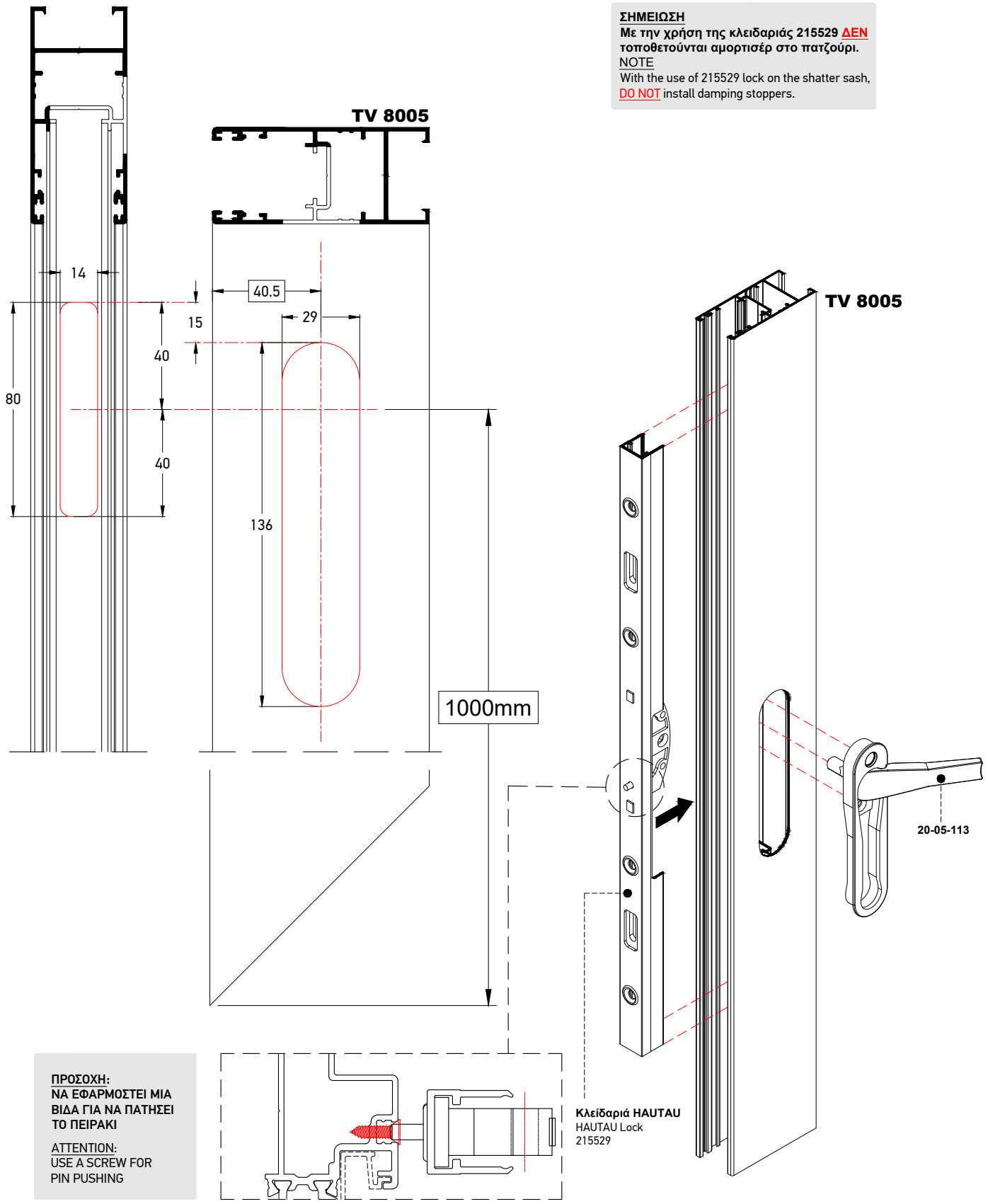

ΠΡΟΣΟΧΗ:
ΝΑ ΕΦΑΡΜΟΣΤΕΙ ΜΙΑ ΒΙΔΑ ΓΙΑ ΝΑ ΠΑΤΗΣΕΙ ΤΟ ΠΕΙΡΑΚΙ

ATTENTION:
USE A SCREW FOR PIN PUSHING

Μηχανισμός IN LINE της ROTO σε φύλλο τζαμιού
ROTO IN LINE Mechanism for glass sash

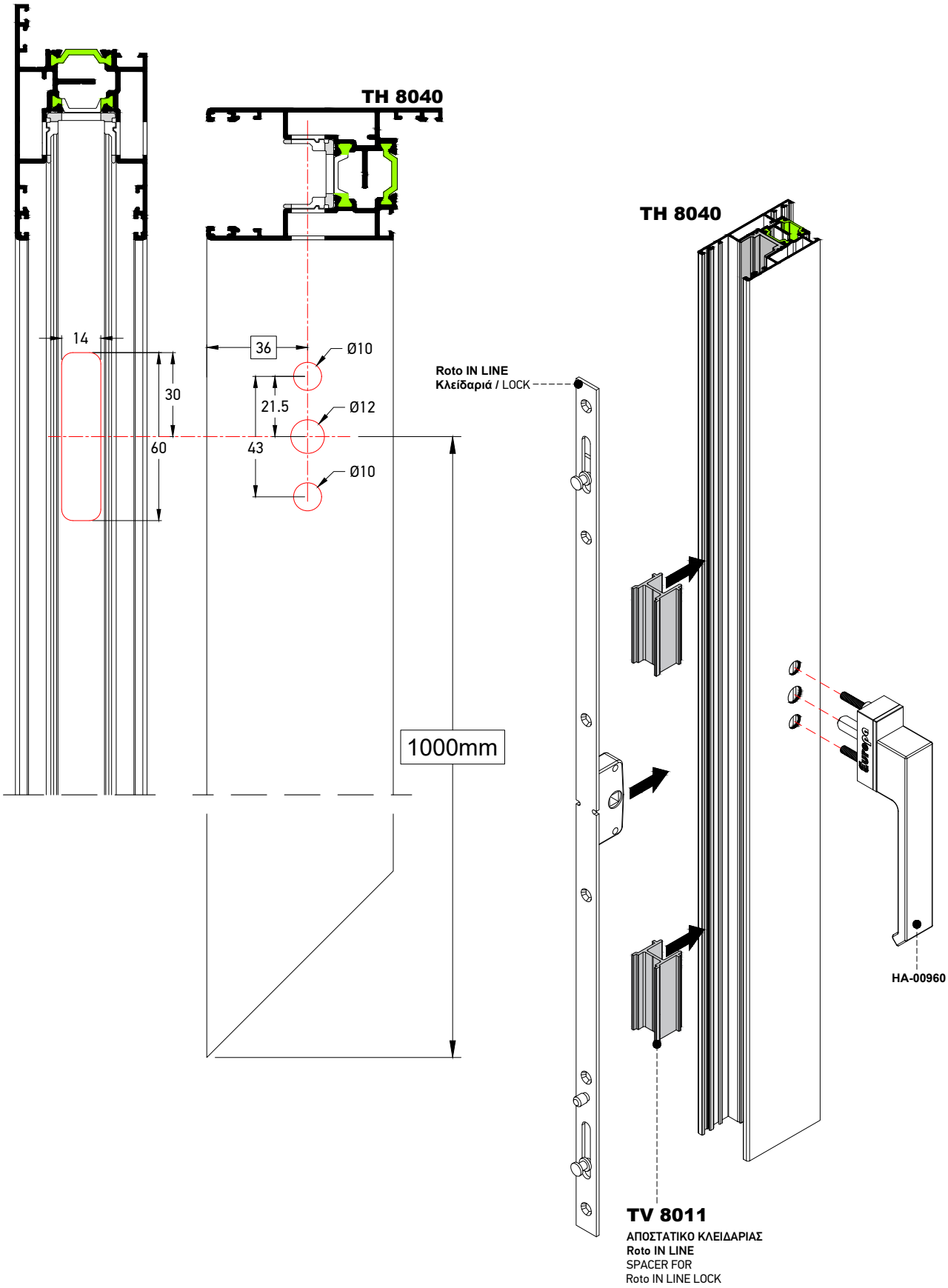

Μηχανισμός IN LINE της ROTO σε φύλλο πατζουριού
ROTO IN LINE Mechanism for shutter sash

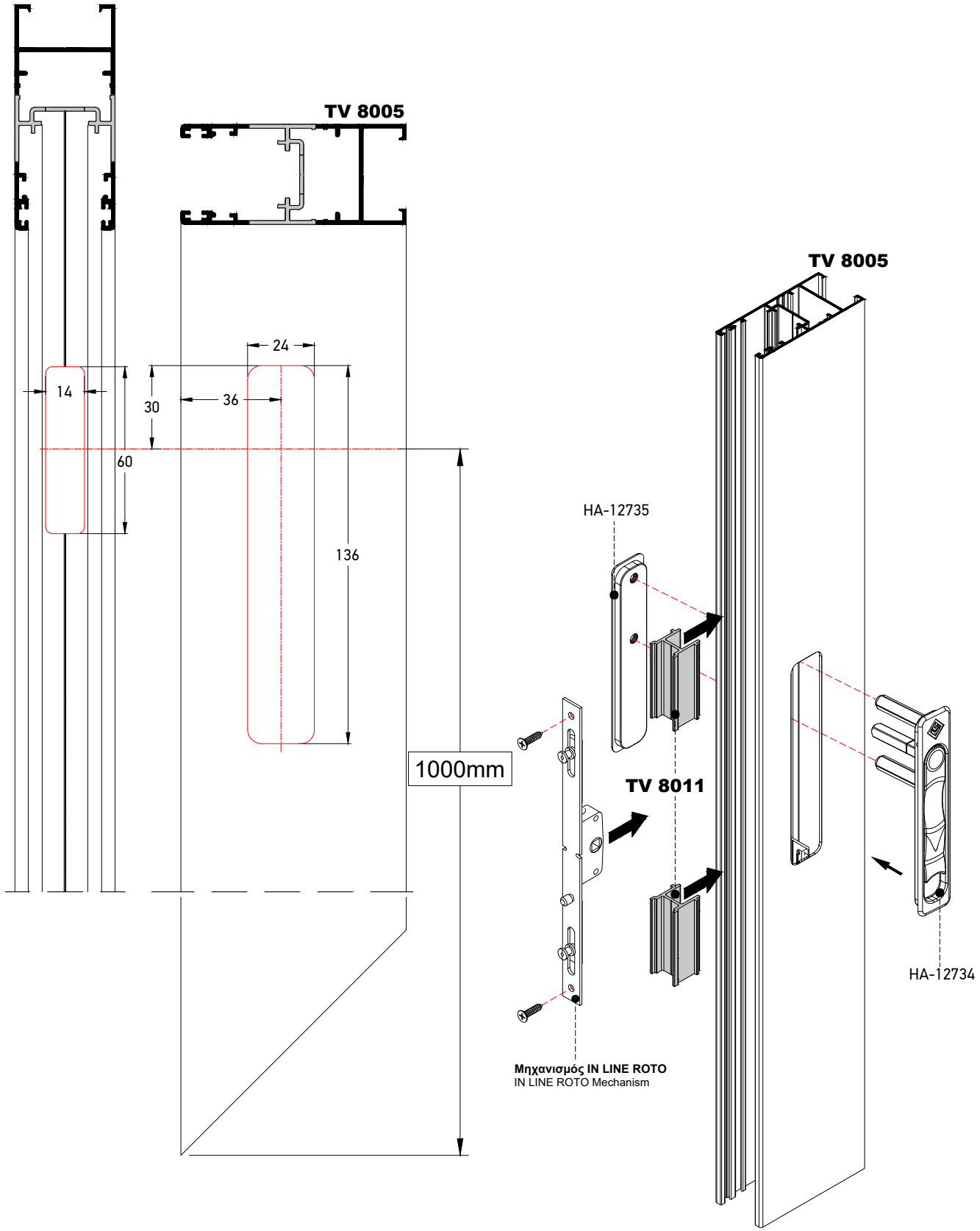

Μηχανισμός Κλειδώματος POWER LOCK
POWER LOCK Locking Mechanism

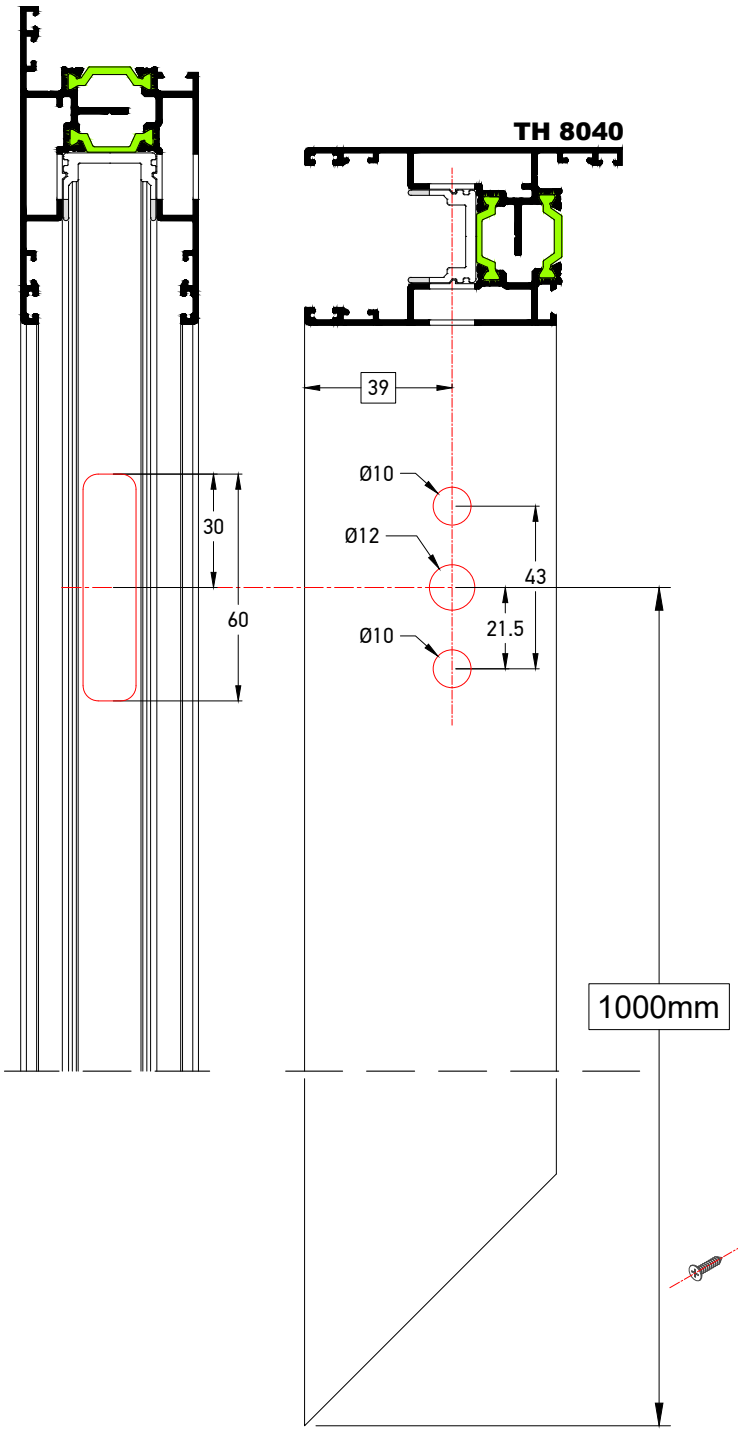

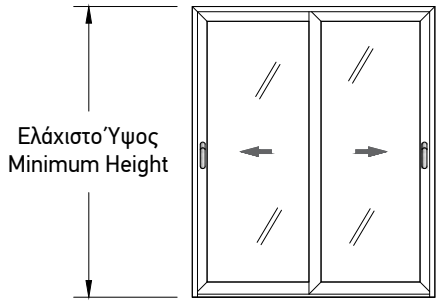

ΣΗΜΕΙΩΣΗ
Ελάχιστο ύψος για τοποθέτηση κλειδαριάς 2 σημείων είναι 800mm.
Ελάχιστο ύψος για τοποθέτηση κλειδαριάς 3 σημείων είναι 1700mm.
NOTE
For 2 points locking system
the minimum height should be 800mm.
For 3 points locking system
the minimum height should be 1700mm.

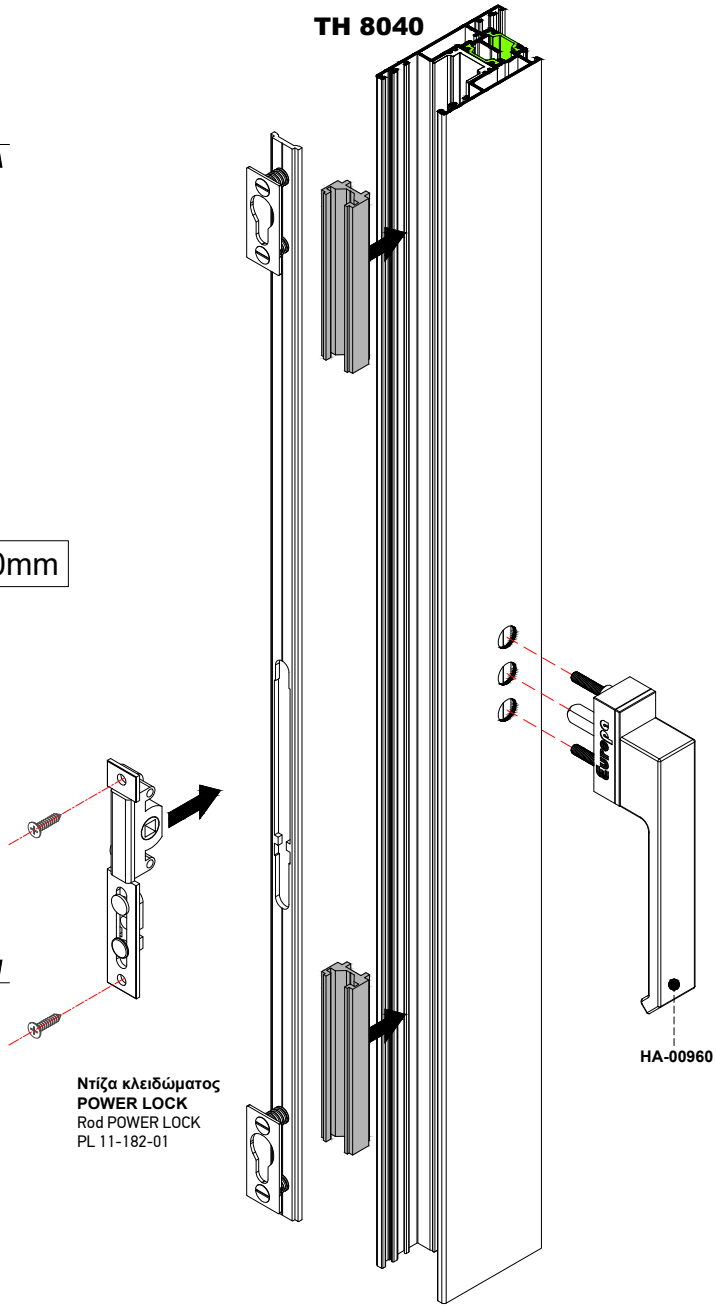

Πρώτα θα πρέπει να βιδωθούν τα αποστατικά προφίλ της κλειδαριάς στο φύλλο και ύστερα να συρταρώσει η κλειδαριά
First step: screw the spacers on the TH 8040
Second step: slide the locking rod through the spacers

Ντίζα κλειδώματος POWER LOCK
Rod POWER LOCK
PL 11-182-01

Μηχανισμός Κλειδώματος POWER LOCK Για Προφίλ TV 8005
POWER LOCK Locking Mechanism For TV 8005

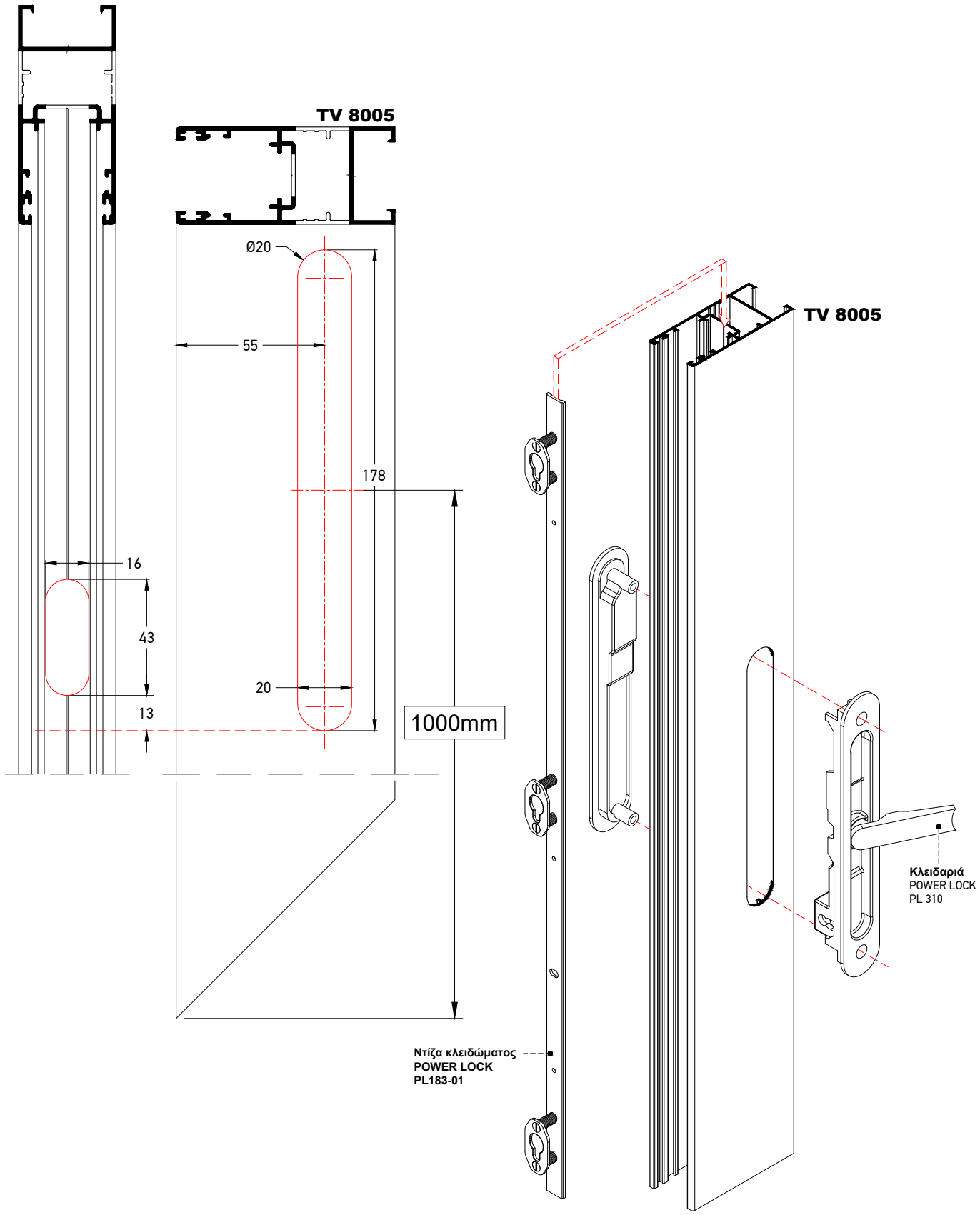

Μηχανισμός Κλειδώματος POWER LOCK Για Προφίλ TV 810
POWER LOCK Locking Mechanism For TV 810

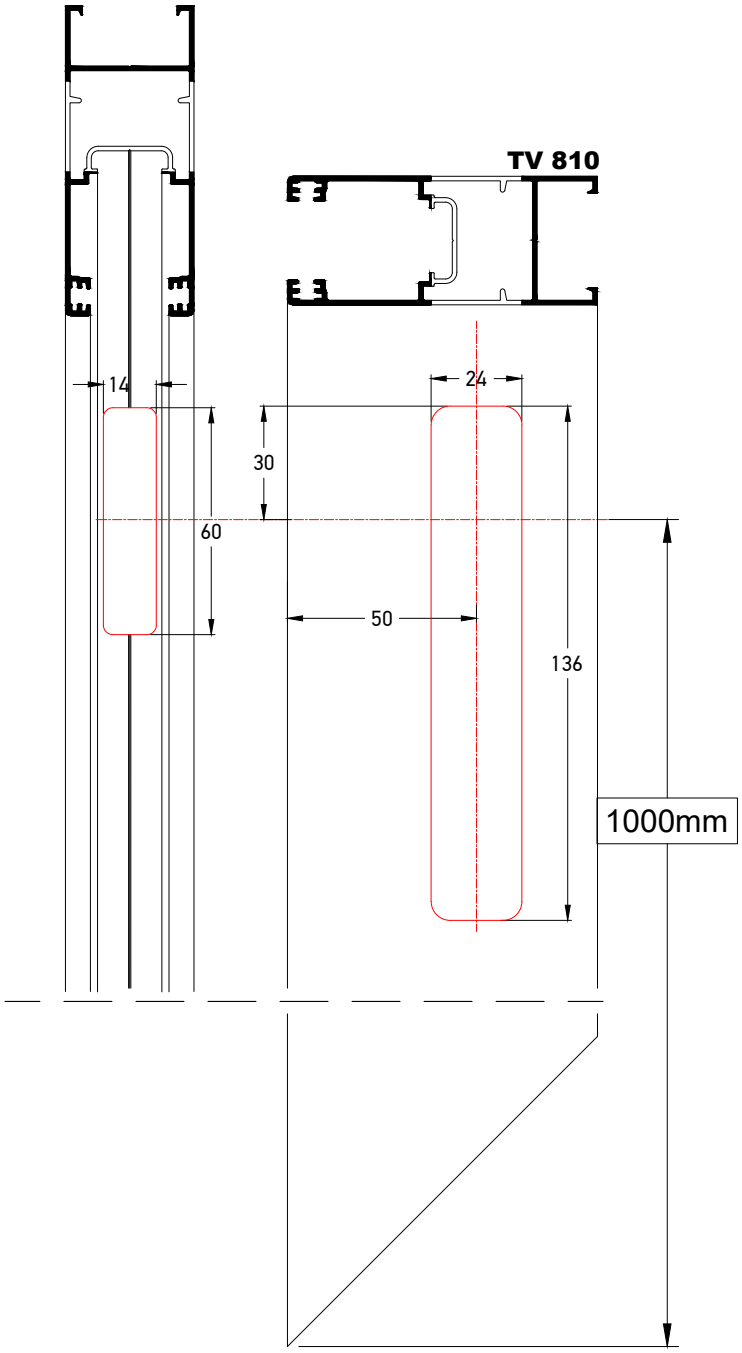

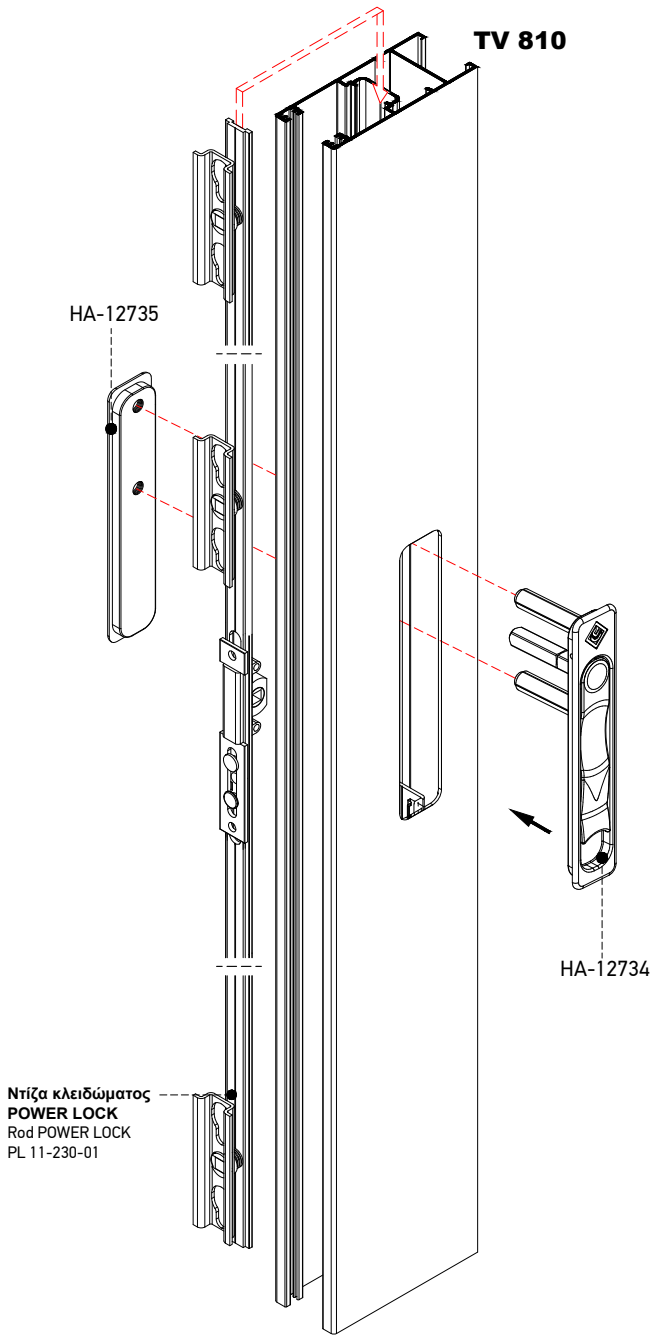

Μηχανισμός Κλειδώματος POWER LOCK Για Προφίλ TV 810
POWER LOCK Locking Mechanism For TV 810

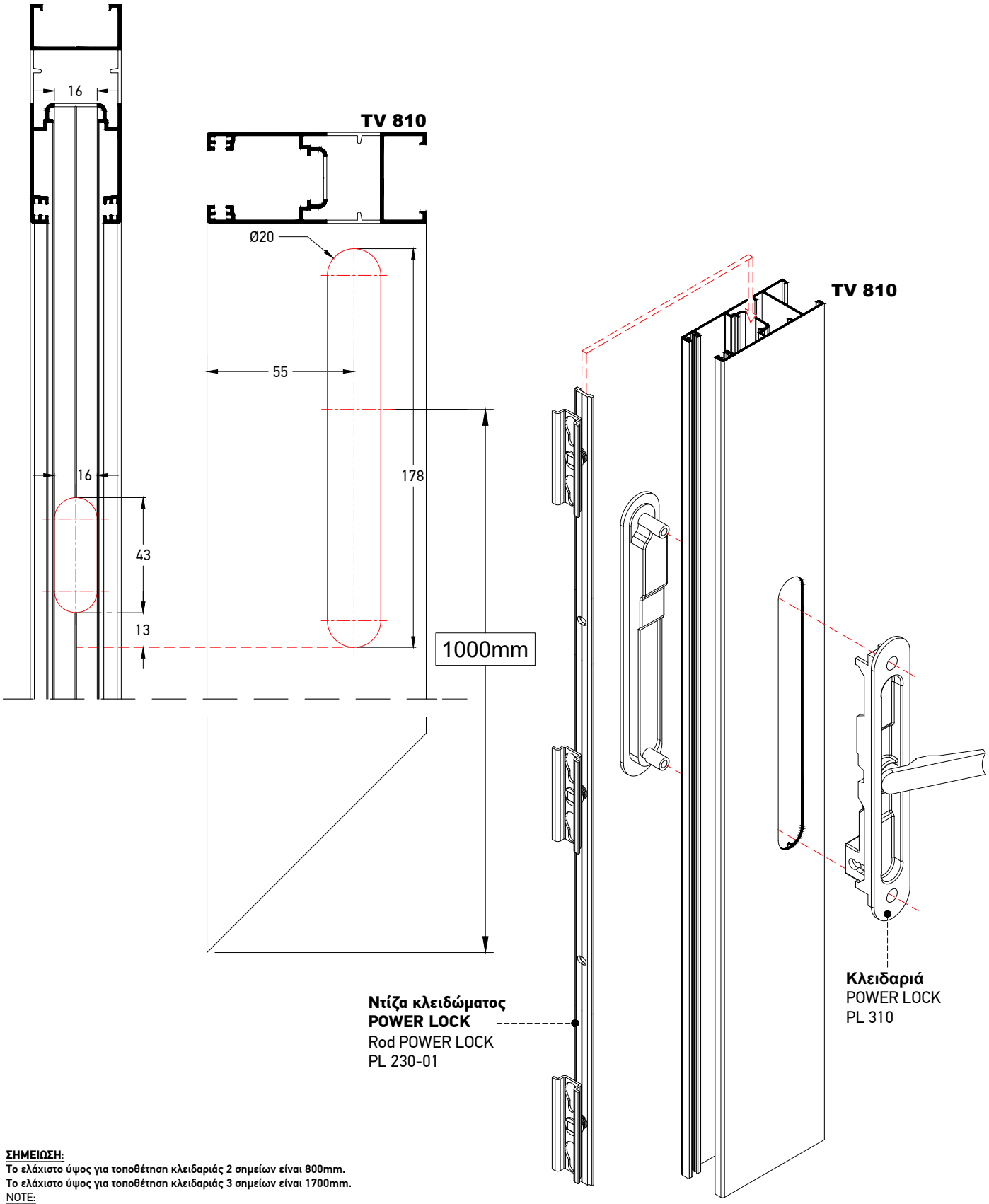

ΣΗΜΕΙΩΣΗ:
Το ελάχιστο ύψος για τοποθέτηση κλειδαριάς 2 σημείων είναι 800mm.
Το ελάχιστο ύψος για τοποθέτηση κλειδαριάς 3 σημείων είναι 1700mm.
NOTE:
For 2 points locking system the minimum height should be 800mm.
For 3 points locking system the minimum height should be 1700mm.

Μηχανισμός Ανασηκούμενου GU 937
Lift & Slide Mechanism GU 937

Τυπολογίες Κατασκευής | Construction Typologies

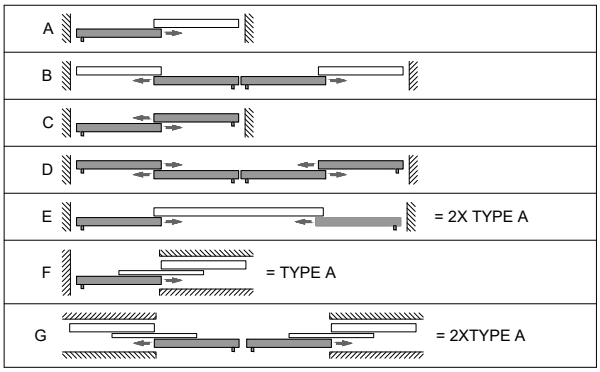

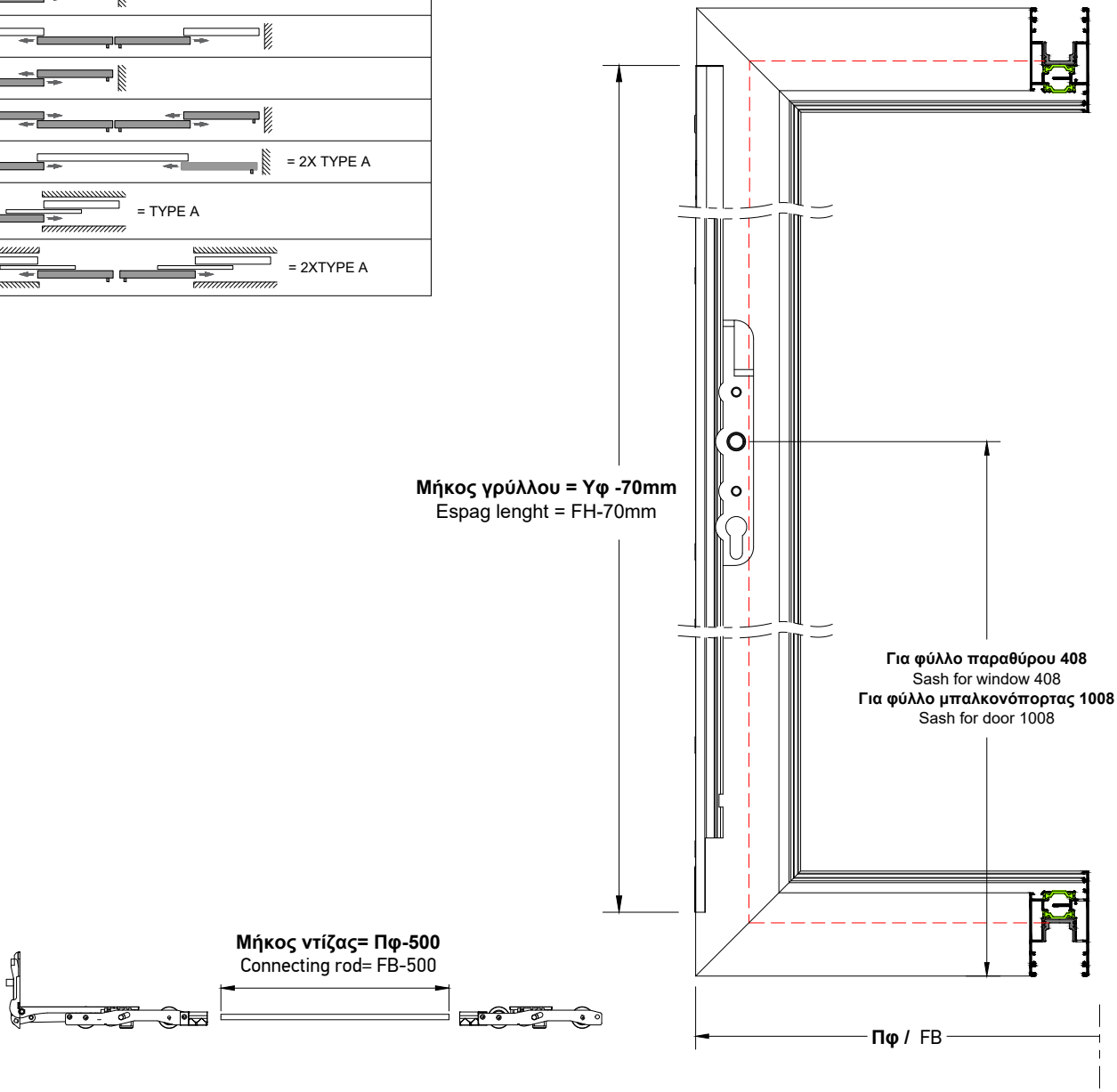

FB= Πλάτος φύλλου-Sash width
FH=Ύψος φύλλου-Sash height

A	B	C	D	ΠΕΡΙΓΡΑΦΗ / DESCRIPTION			ΚΩΔΙΚΟΣ / CODE	
1	2	2	4	**Κιτ Ράουλων** Bogie kit			K-16721-00-0-1	
2	2	4	6	**Πλακάκι κλειδώματος** Locking bolt			6-22648-03-0-1	
2	4	4	8	**Βίδες λαβής** Handle screws			9-13274-50-0-1	
1	2	2	4	**Εσωτερική λαβή με θέση κυλίδρου** Inside handle with cylinder position			6-24607-00-0-*	
1	2	2	4	**Ντίζα σύνδεσης ράουλων** Connecting rod	**Μήκος-Size** 1100 1350 1850 3300	**FB** 700-1600 1601-1850 1851-2350 2351-3300	9-25476-11-0-1 9-25476-14-0-1 9-25476-18-0-1 9-25476-33-0-1	
1	2	2	4	**Γρύλος** Espag	**Μήκος-Size** 1190 1770 2270 2670	**FH** 750-1295 1165-1795 1795-2295 2045-2695	6-30019-11-0-1 6-30019-19-0-1 6-30019-24-0-1 6-30019-28-0-1	
1	2	1	2	**Στόπερ επαλλήλου** Sash buffer top			K-12024-00-0-6 Μαύρο / Black	K-12024-00-0-7 Άσπρο / White

*Ασημί, Καφέ σκούρο, Λευκό
*Silver, Dark brown, White

Μηχανισμός Ανασηκούμενου GU 937
Lift & Slide Mechanism GU 937

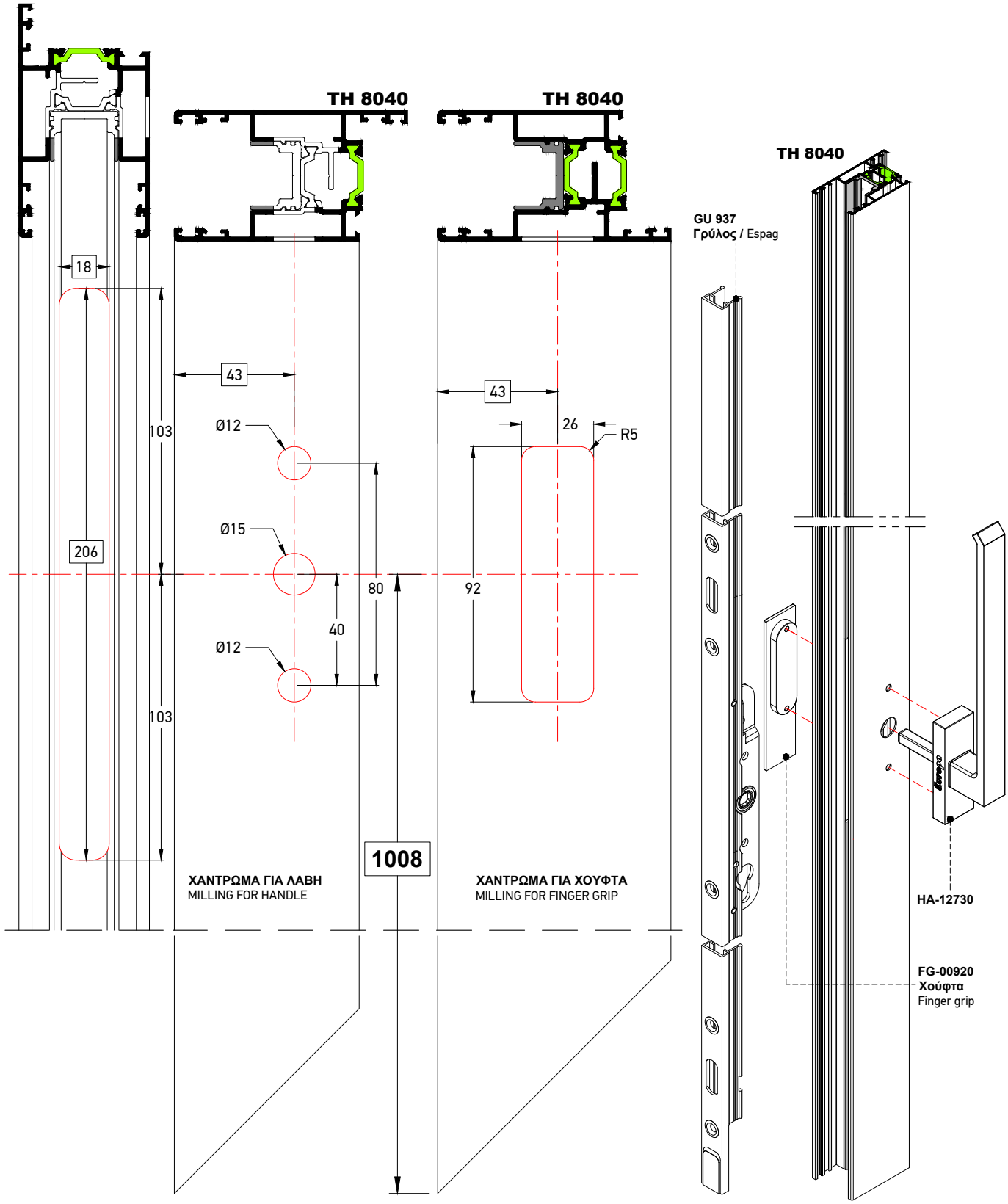

Μηχανισμός Ανασηκούμενου HAUTAU ATRIUM Alu-HS 200
HAUTAU ATRIUM Alu-HS 200 Lift & Slide Mechanism

Τυπολογίες Κατασκευής | Construction Typologies

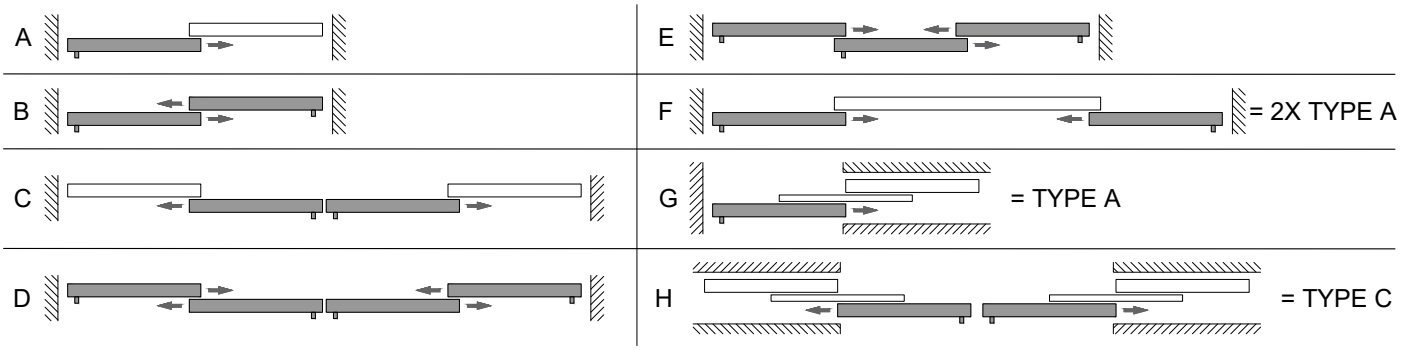

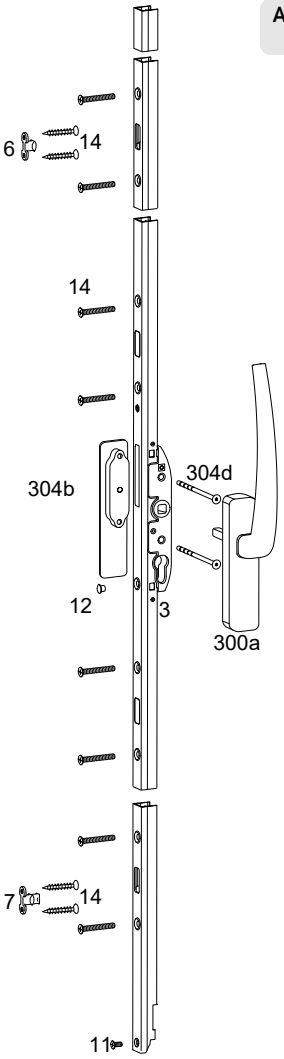

Απαιτούμενα Εξαρτήματα Items Required					Περιγραφή Description			Κωδικός Code		
A	B	C	D	E						
1	2	2	4	3	**Ράουλα HS 200 (1,2,42,42a)** Bogie kit HS 200 (1,2,42,42a)			193720		
1	2	2	4	3	**Εξαρτήματα Alu HS 200 (10,11,12,13)** Accessories Alu HS 200 (10,11,12,13)			189490		
1	2	2	4	3	**Πόμολο-Χούφτα (4,30)** Carton LM handle (4,30)			**EV1** 185176	**Λευκό/White** 185170	**Καφέ/Brown** 185173
1	2	2	4	3	**Γρύλος HS 200 (3)** Espag HS 200 (3)	**Μέγεθος-Size** 180 210 240 270	**Hs** 1200-1800 1801-2100 2101-2400 2401-2700	**EV1** 195419 195425 195431 195437		
1	2	2	4	3	**Ντίζα σύνδεσης ράουλων (5)** Connecting rod (5)	**Μέγεθος-Size** 150 200 250	**Ws** 650-1360 1361-1860 1861-2360	**HAUTAU-S-Plus** 184578 184581 184584		
	2		4	2	**Στόπερ επαλλήλου (18)** Sash buffer top (18)			**Λευκό/White** 187480	**Μαύρο/Black** 187477	
1	2	1	3	2	**Αντίκρισμα κλειδώματος (6)** Locking bolt (6)			184797		
1	2	1	3	2	**Αντίκρισμα κλειδώματος για αερισμό (7)** Locking bolt for night vent (7)			184737		
1	2	2	4	3	**Βίδες (14)** Screws (14)			214317		

Hs = Ύψος φύλλου	|	Sash height
Ws = Πλάτος φύλλου	|	Sash width
Gr = Μέγεθος Ντίζας	|	Espag Size

Σημείο τοποθέτησης πομόλου για μέγεθος 180 = 450mm
Handle position for size 180 espag = 450mm

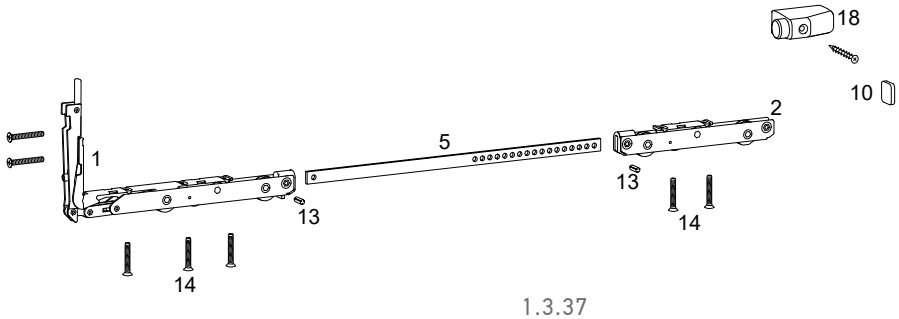

Μηχανισμός Ανασηκούμενου HAUTAU ATRIUM Alu-HS 200
HAUTAU ATRIUM Alu-HS 200 Lift & Slide Mechanism

	Max Βάρος Kg Max Weight Kg	Πλάτος mm Width mm		Ύψος mm Height mm	
		ΑΠΟ FROM	ΕΩΣ TO	ΑΠΟ FROM	ΕΩΣ TO
Ανασηκούμενος Μηχανισμός Alu-HS® 200 Lift & Slide mechanism Alu-HS® 200	200Kg	720	3235	1200	2700

Σημεία Τοποθέτησης Αντικρισμάτων
Mounting points for Locking Bolts

	A	B	C
Gr.180	600	1000	-
Gr.210	750	1200	1600
Gr.240	750	1200	1900
Gr.270	750	1200	2200

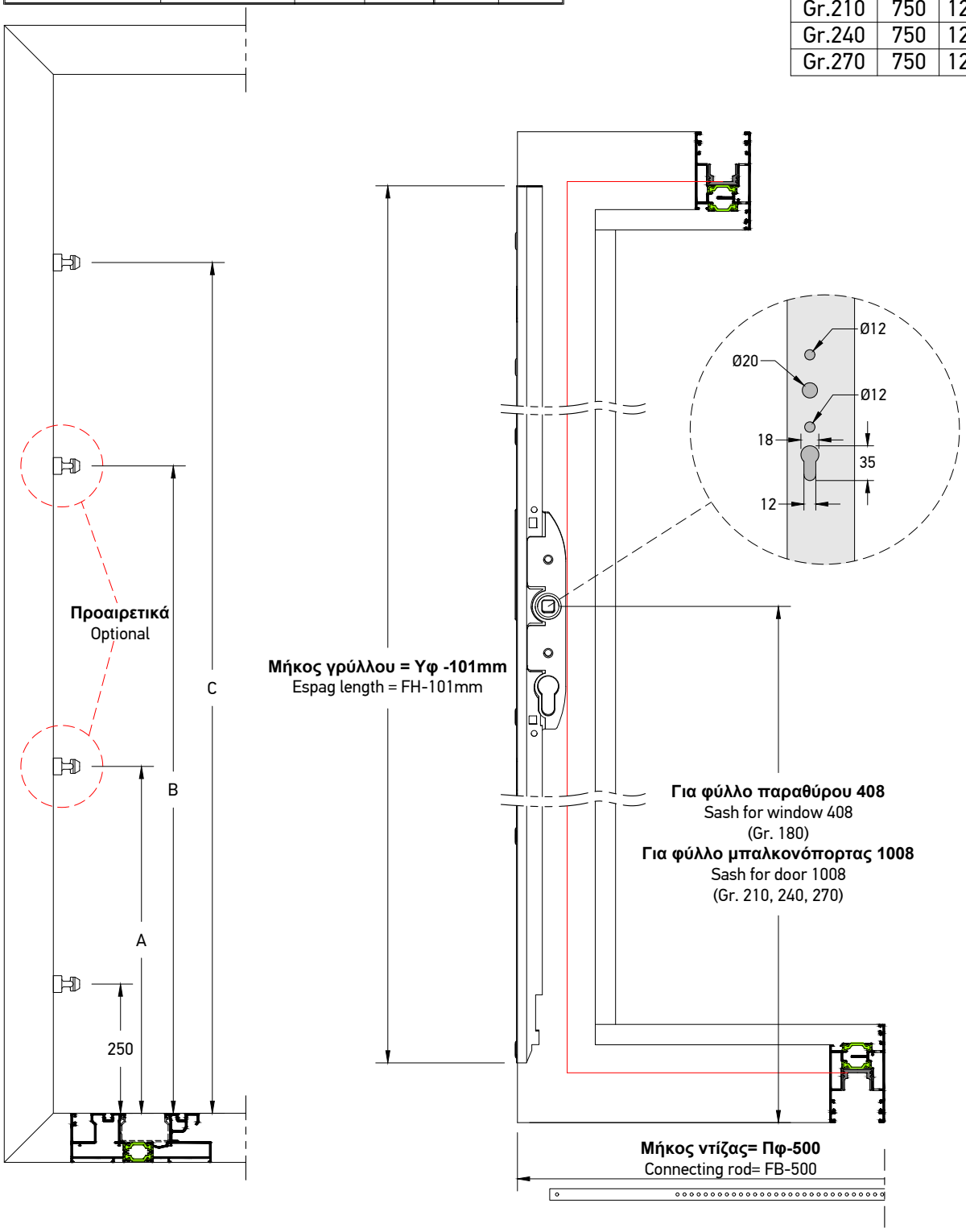

Μονό Single **184797** 

Διπλό Double **184737** 

Μηχανισμός Ανασηκούμενου HAUTAU ATRIUM Alu-HS 200
HAUTAU ATRIUM Alu-HS 200 Lift & Slide Mechanism

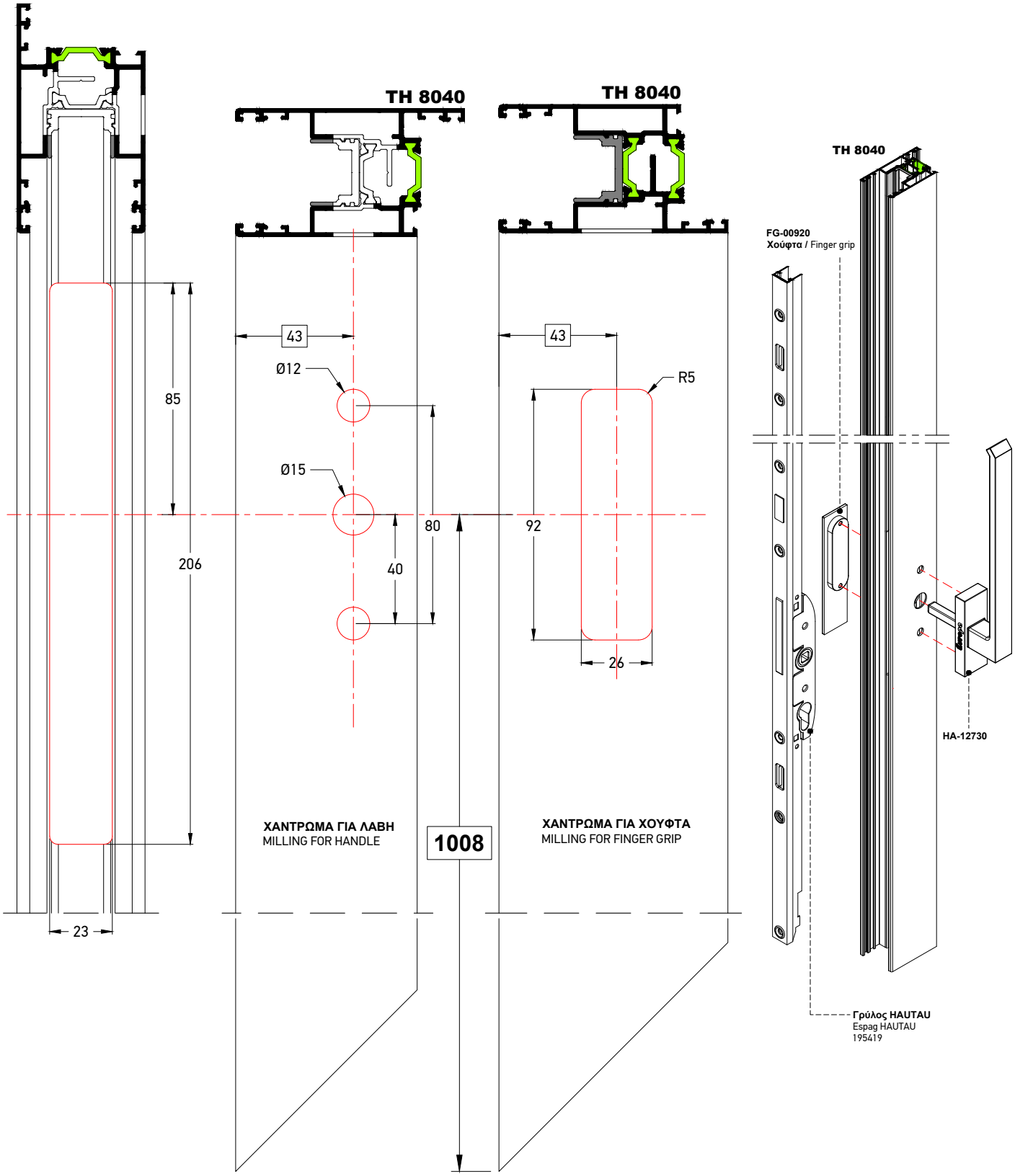

Μηχανισμός IN LINE της ROTO σε φύλλο 25mm
ROTO IN LINE Mechanism for 25mm glass sash

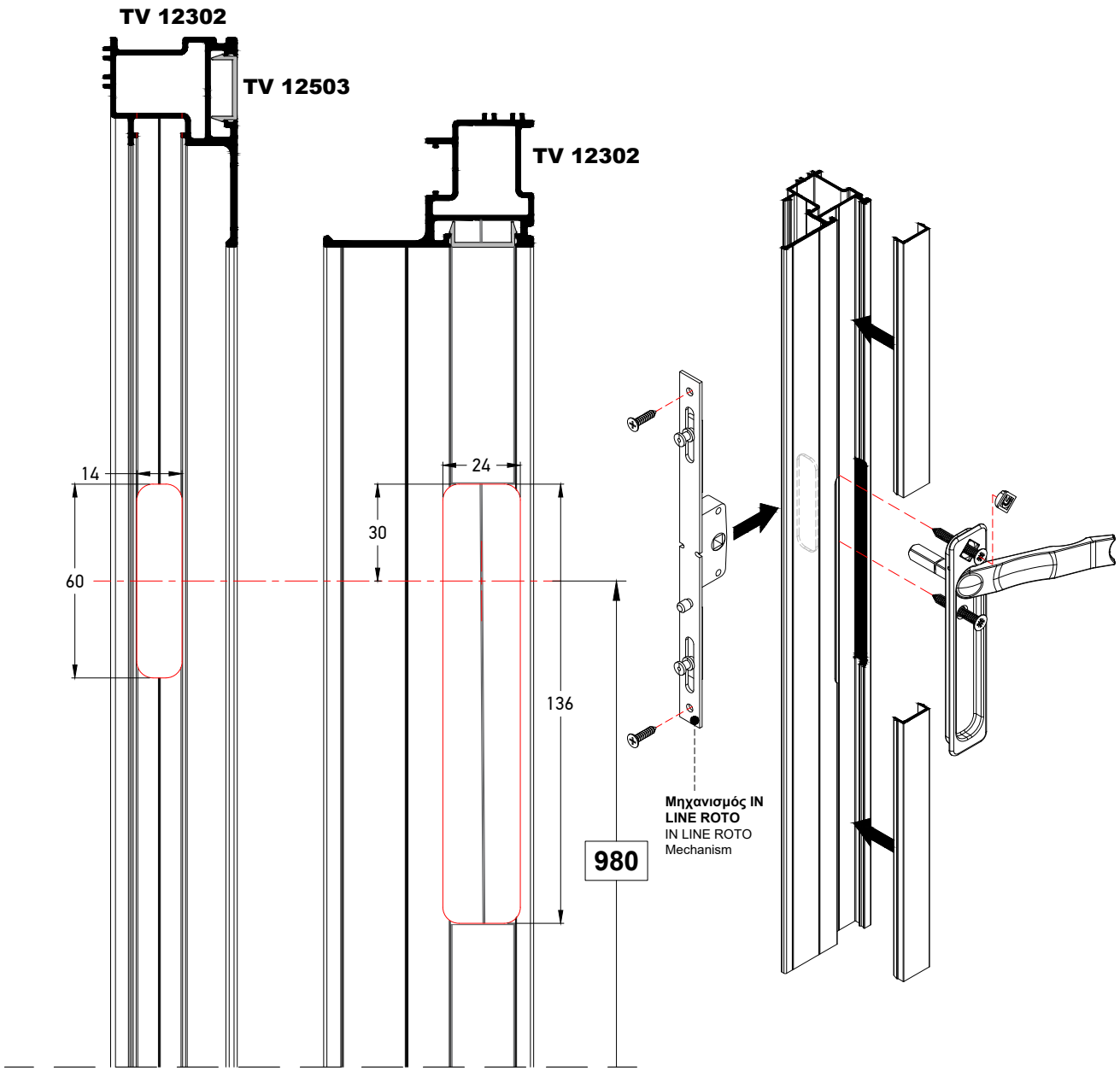

Επιλογή Λαβών ανά Μηχανισμό Κλειδώματος
Handle Options per Locking Mechanism

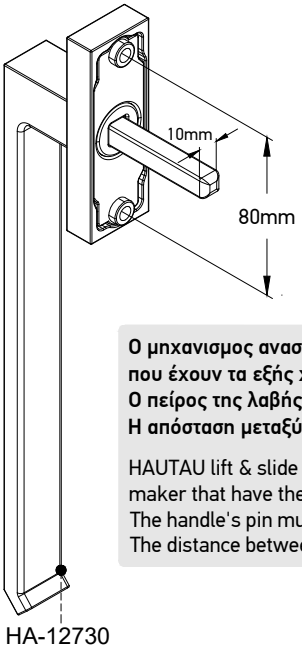

Ο μηχανισμος ανασηκούμενου της HAUTAU δέχεται λαβές που έχουν τα εξής χαρακτηριστικά (ανεξαρτήτου εταιρίας):
Ο πείρος της λαβής πρέπει να είναι πάχους 10 mm.
Η απόσταση μεταξύ των οπών πρέπει να είναι 80mm.

HAUTAU lift & slide mechanism works with handles of any maker that have the following characteristics:
The handle's pin must be 10 mm thick.
The distance between holes must be 80 mm.

Ο μηχανισμός IN LINE της ROTO και SL-00799 της HAUTAU δέχονται λαβές που έχουν τα εξής χαρακτηριστικά:
Ο πείρος της λαβής πρέπει να είναι πάχους 7 mm.
Η απόσταση μεταξύ των οπών πρέπει να είναι 43 mm.

IN LINE of ROTO and SL-00799 of HAUTAU mechanisms work with handles of any maker that have the following characteristics:
The handle's pin must be 7 mm thick.
The distance between holes must be 43 mm.

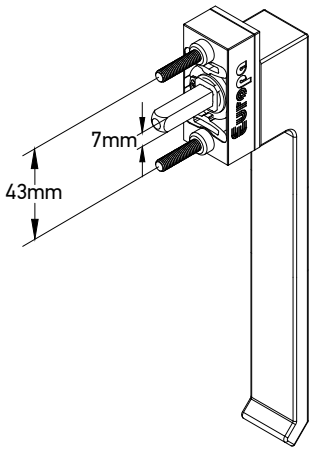

Λεπτομέρεια Τοποθέτησης Λαβής σε Φύλλο Τζαμιού
Detail of Handle installation on Glass Sash profile

ΠΕΡΙΠΤΩΣΗ 1
CASE 1

Για χρήση πόμολου χωρίς εξωτερική χούφτα, είναι απαραίτητη η χρήση πριτσινιών με σπείρωμα.

For the use of lever handle without external finger grip, the use of threaded rivets is essential.

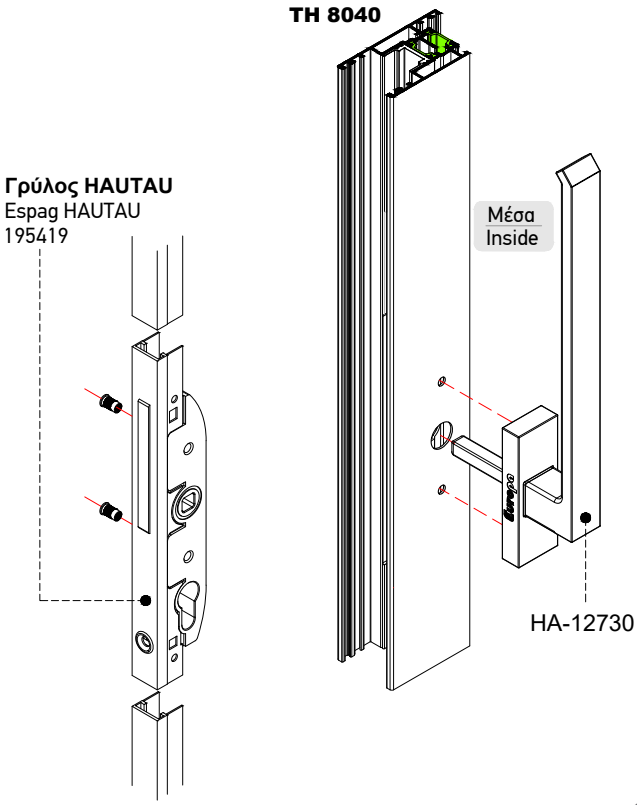

ΠΕΡΙΠΤΩΣΗ 2
CASE 2

Για χρήση πόμολου με εξωτερική χούφτα δεν γίνεται χρήση πριτσινιών με σπείρωμα.

For the use of lever handle with external finger grip, do not use threaded rivets.

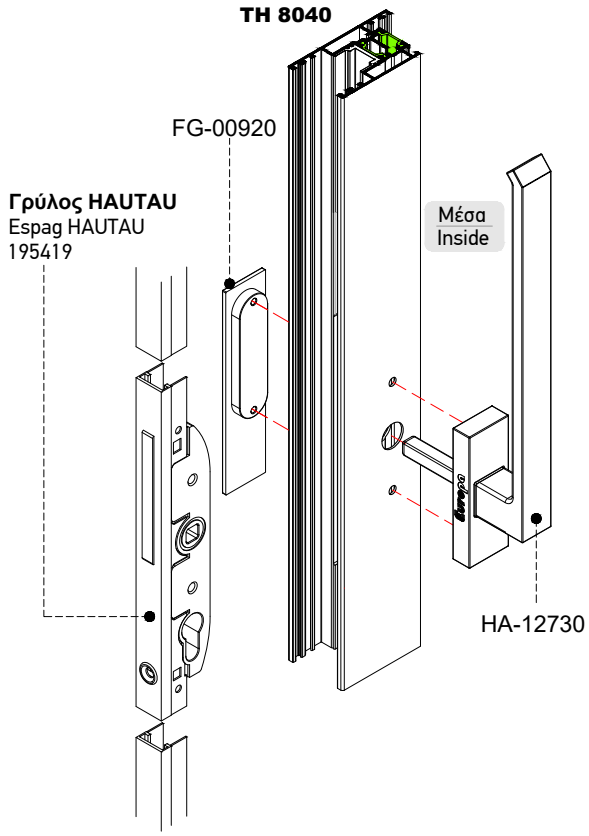

Λεπτομέρεια Τοποθέτησης Λαβής σε Φύλλο τζαμιού
Detail of Handle installation on Glass Sash profile

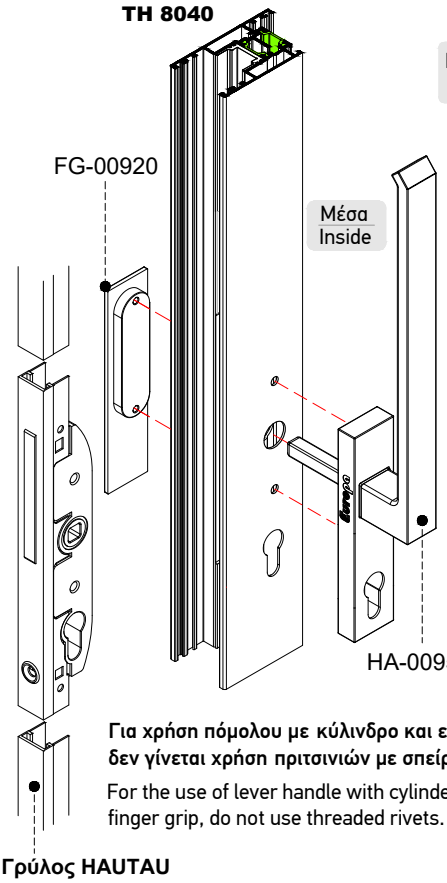

ΠΕΡΙΠΤΩΣΗ 3
CASE 3

Για χρήση πόμολου με κύλινδρο και εξωτερική χούφτα δεν γίνεται χρήση πριτσινιών με σπείρωμα.

For the use of lever handle with cylinder and external finger grip, do not use threaded rivets.

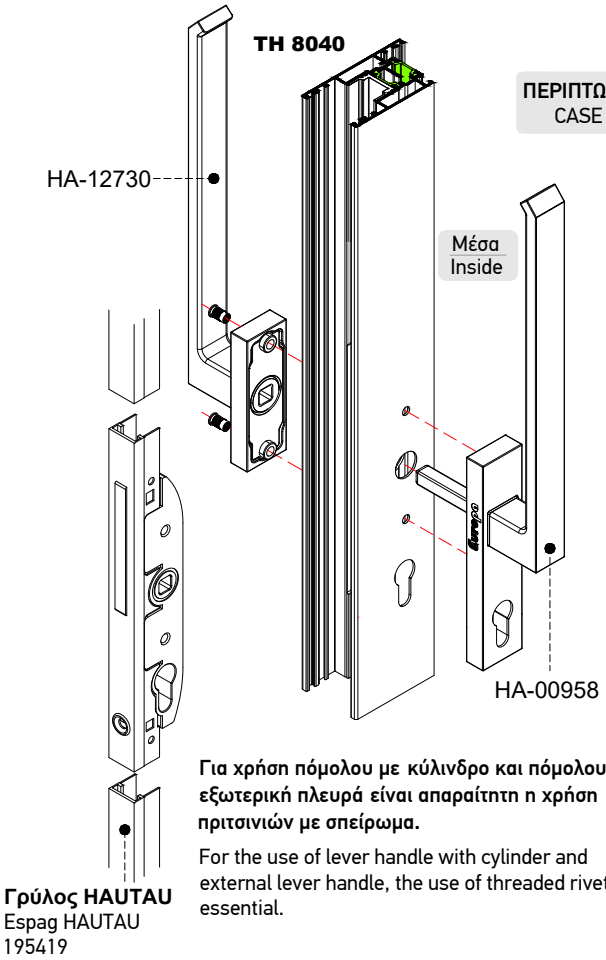

ΠΕΡΙΠΤΩΣΗ 4
CASE 4

Για χρήση πόμολου με κύλινδρο και πόμολου στην εξωτερική πλευρά είναι απαραίτητη η χρήση πριτσινιών με σπείρωμα.

For the use of lever handle with cylinder and external lever handle, the use of threaded rivets is essential.

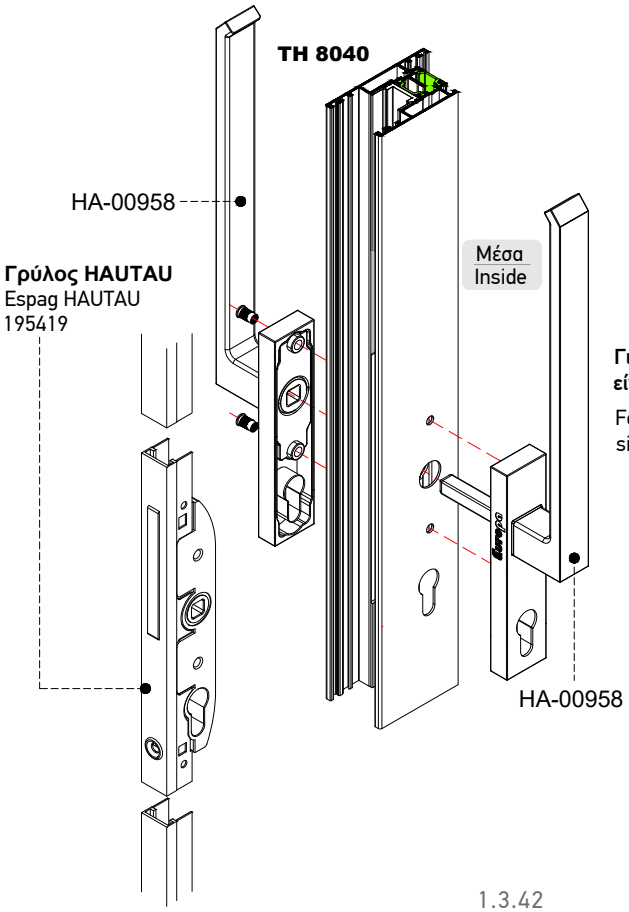

ΠΕΡΙΠΤΩΣΗ 5
CASE 5

Για χρήση πόμολου με κύλινδρο και στις δύο πλευρές είναι απαραίτητη η χρήση πριτσινιών με σπείρωμα.

For the use of lever handle with cylinder on both sides, the use of threaded rivets is essential.

Χρήση Αμορτισέρ Ανάλογα τον Τύπο Κατασκευής
Use of Dumping Stoppers Depending on Type of the Construction

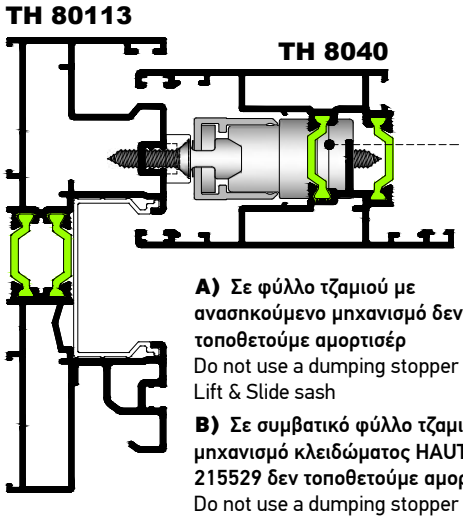

HAUTAU
Γρύλος Μηχανισμού
Gear Mechanism

Α) Σε φύλλο τζαμιού με ανασηκούμενο μηχανισμό δεν τοποθετούμε αμορτισέρ
Do not use a dumping stopper on a Lift & Slide sash

Β) Σε συμβατικό φύλλο τζαμιού με μηχανισμό κλειδώματος HAUTAU 215529 δεν τοποθετούμε αμορτισέρ
Do not use a dumping stopper on a Sliding sash with HAUTAU 215529 locking mechanism

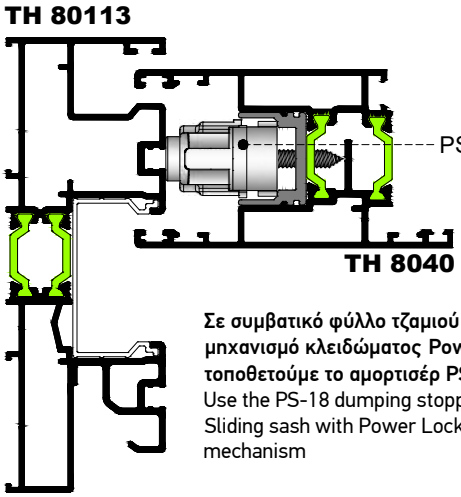

Σε συμβατικό φύλλο τζαμιού με μηχανισμό κλειδώματος Power Lock τοποθετούμε το αμορτισέρ PS-18
Use the PS-18 dumping stopper on a Sliding sash with Power Lock locking mechanism

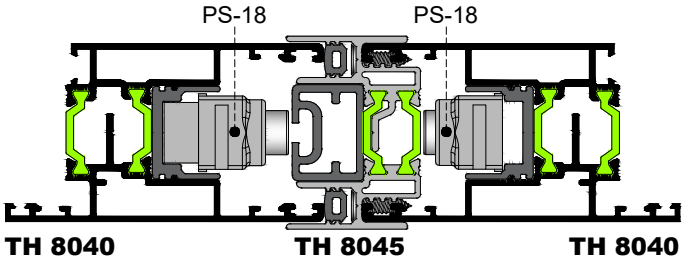

Για φιλτές κατασκευές, στο φύλλο με το μπινί, τοποθετούμε το PS-18 χωρίς την προσθήκη.
For double joint sash systems, on the sash with adjoining profile, use PS-8 without the addition.

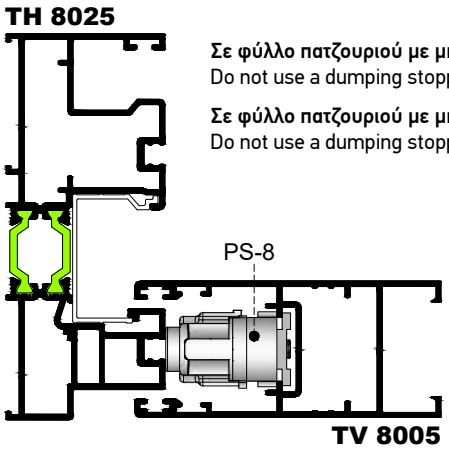

Σε φύλλο πατζουριού με μηχανισμό Power Lock τοποθετούμε το αμορτισέρ με κωδικό PS-8
Do not use a dumping stopper on a Lift & Slide sash

Σε φύλλο πατζουριού με μηχανισμό 215529 HAUTAU δεν τοποθετούμε αμορτισέρ
Do not use a dumping stopper on a Lift & Slide sash

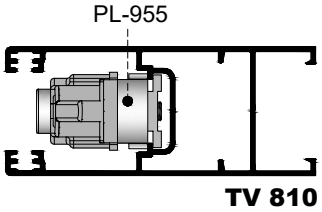

Σε φύλλο πατζουριού TV 810 τοποθετούμε το αμορτισέρ με κωδικό PL-955
For TV 810 profile use the PL-955 dumping stopper

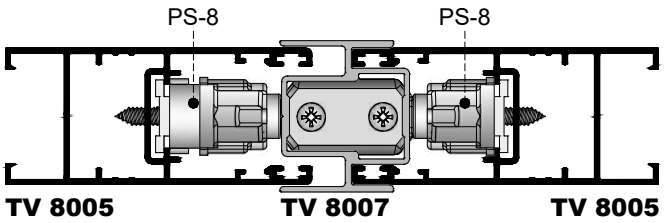

Για φιλτές κατασκευές, στο φύλλο με το μπινί, τοποθετούμε το PS-8 χωρίς την προσθήκη.
For a double joint sash system, on the sash with adjoining profile, use PS-8 dumping stopper without its plastic addition.

Ορθή Χρήση των TV 8003 & TV 80605
Right Use of TV 8003 & TV 80605

TH 80113 / TH 8020 / TH 8022 / TH 80109

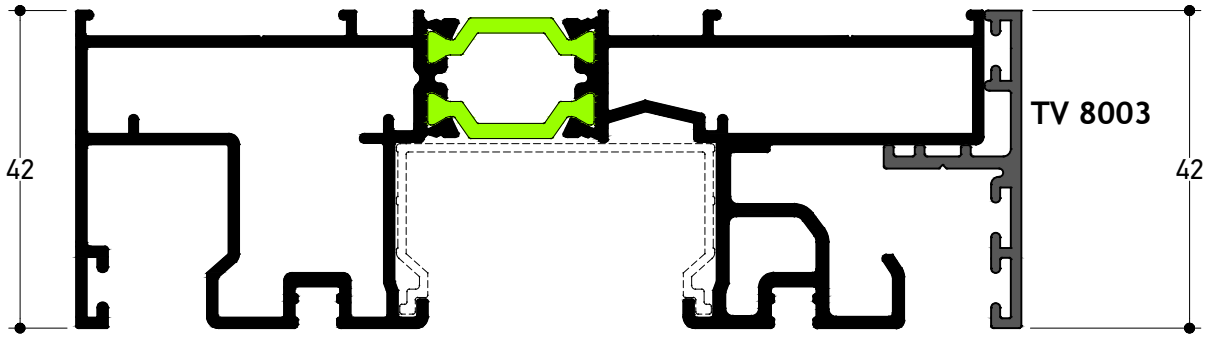

TH 80110 / TH 80111

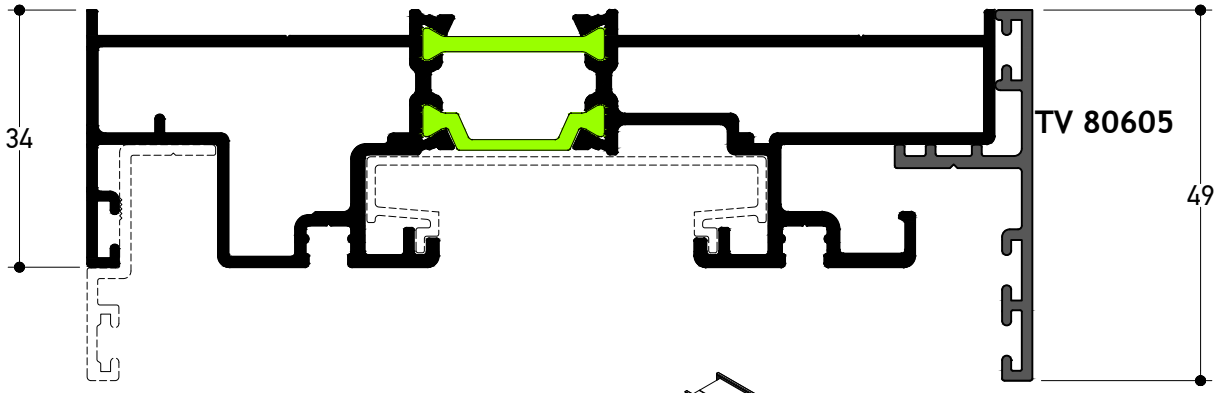

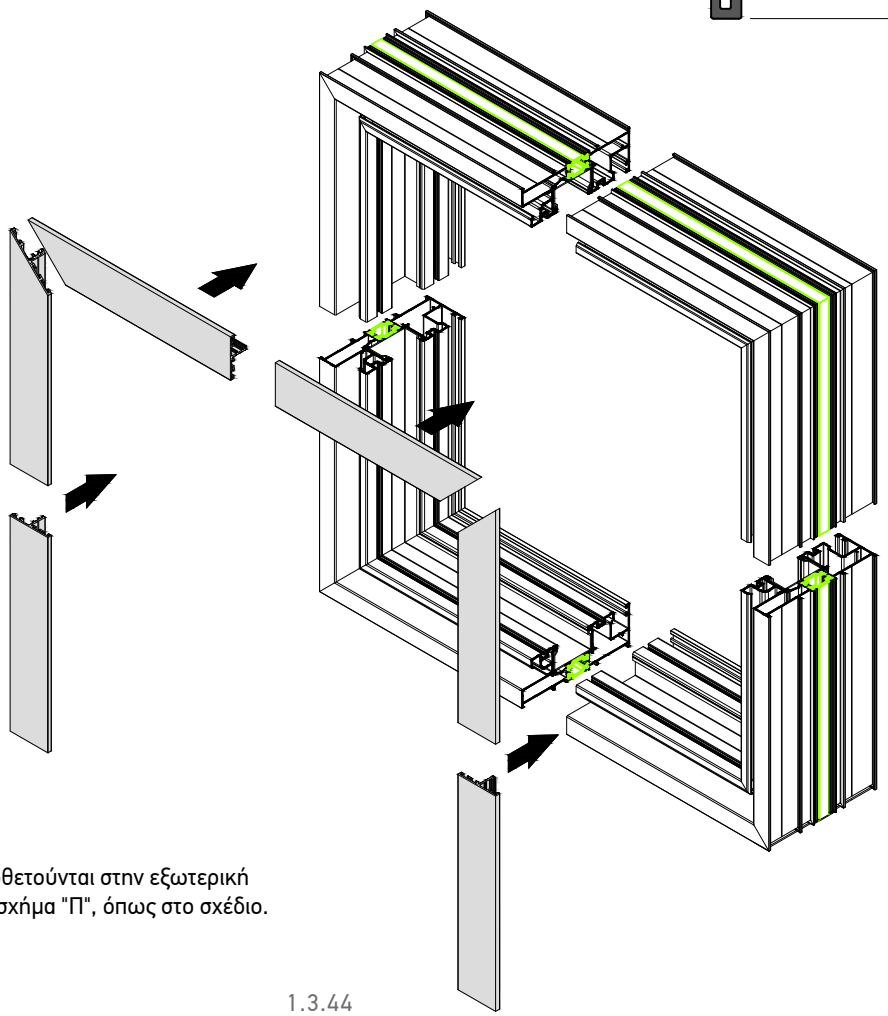

Τα προφίλ TV 8003 & TV 80605 τοποθετούνται στην εξωτερική πλευρά των επάλληλων οδηγών σε σχήμα "Π", όπως στο σχέδιο.

1.4 Μέτρα Κοπής
Cutting Instructions

1.4 Μέτρα Κοπής
Cutting Instructions

Δίφυλλο Επάλληλο | Οδηγός Ύψους 34mm | Απλό ή Ανασηκούμενο
Double Sash Successive System | Rail 34mm Height | Sliding or Lift & Slide

Τα μέτρα κοπής έχουν υπολογιστεί έτσι ώστε να έχουμε ΙΔΙΟΥΣ υαλοπίνακες σε όλα τα φύλλα
The cutting standards are calculated in order to give as the SAME dimension of glazing for every sash

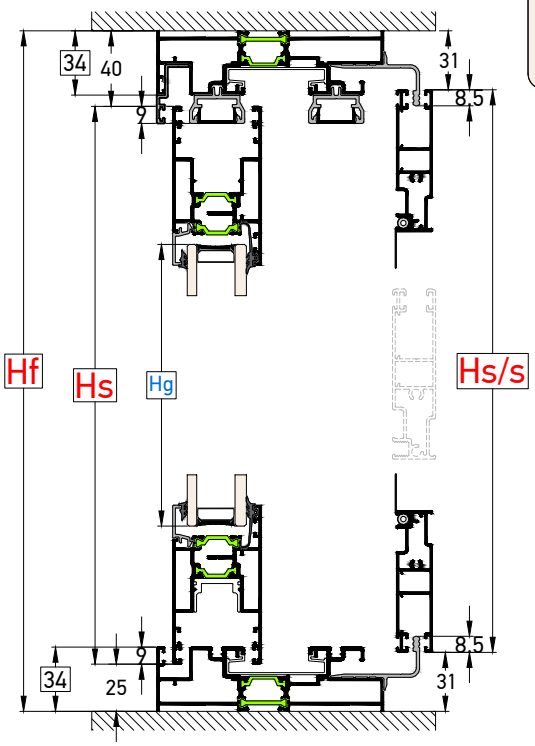

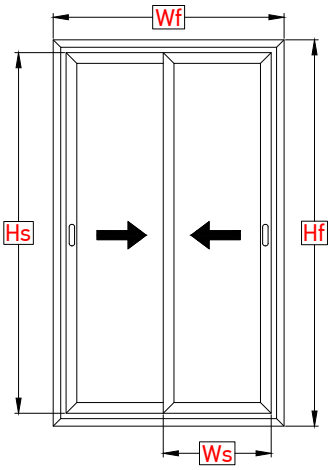

Hf =**Ύψος οδηγού** / Rail height
Wf = **Πλάτος οδηγού** / Rail width
Hs =**Ύψος φύλλου** / Sash height
Ws = **Πλάτος φύλλου** / Sash width
Hs/s =**Ύψος σήτας** / Insect screen height
Ws/s = **Πλάτος σήτας** / Insect screen width
Hg =**Ύψος υαλοπίνακα** / Glass height
Wg = **Πλάτος υαλοπίνακα** / Glass width

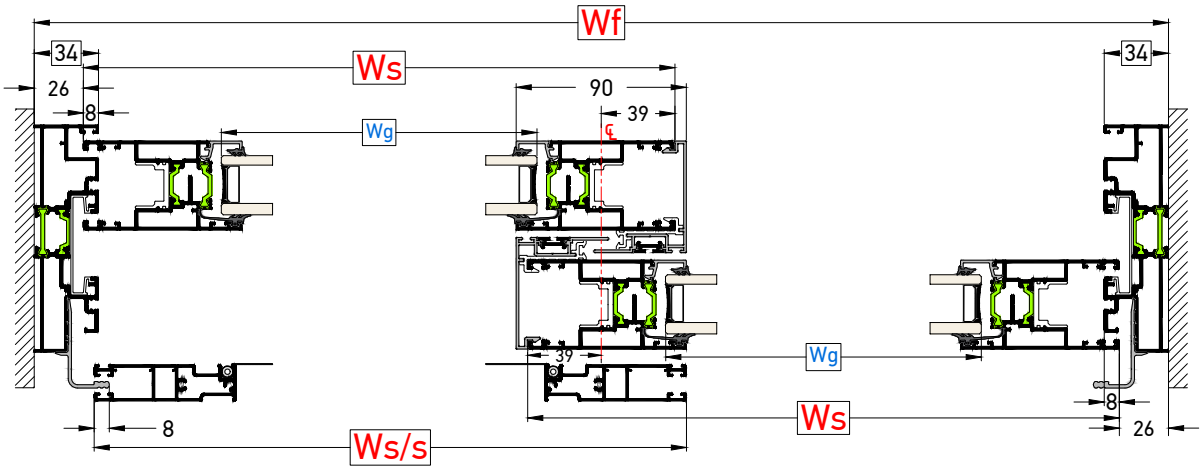

	Πλάτος φύλλου Sash width (Ws)	Προφίλ Profiles	Τύπος Κοπής Cutting Type
Φύλλο Τζαμιού Glass Sash	Ws= $\frac{Wf+26mm}{2}$	TH 8040: 4 Τμχ / Pcs	
Φύλλο Σήτας Ins. Screen sash	Ws/s= $\frac{Wf+26mm}{2}$	TV 12206: 2 Τμχ / Pcs	

Ύψος φύλλου Sash height (Hs)	Προφίλ Profiles	Τύπος Κοπής Cutting Type
Hs= Hf-65mm	TH 8040: 4 Τμχ / Pcs	
Hs/s= Hf-63mm	TV 12206: 2 Τμχ / Pcs	

	Ύψος Height (Hs)	Προφίλ Profiles	Τύπος Κοπής Cutting Type
Γάντζος Interlock	Hf - 65mm	TV 8006: 2 Τμχ / Pcs TV9 922: 2 Τμχ / Pcs	

	Πλάτος τζαμιού Glass width (Wg)	Ύψος τζαμιού Glass height (Hg)
Υαλοπίνακας Glazing	Wg= Ws-146mm	Hg= Hs-146mm

ΣΗΜΕΙΩΣΗ:
Τα μέτρα κοπής είναι θεωρητικά.
Ο υπολογισμός τους βασίστηκε σε ιδανικές συνθήκες κοπής και συναρμογής.
NOTE:
The cutting standards are theoretic.
Calculations were based on ideal conditions and joining.

Δίφυλλο Επάλληλο | Οδηγός Ύψους 34mm | Γάντζος 25mm | Απλό ή Ανασηκούμενο
Double Sash Successive System | Rail 34mm Height | 25mm Interlock | Sliding or Lift & Slide

Τα μέτρα κοπής έχουν υπολογιστεί έτσι ώστε να έχουμε ΙΔΙΟΥΣ υαλοπίνακες σε όλα τα φύλλα
The cutting standards are calculated in order to give as the SAME dimension of glazing for every sash

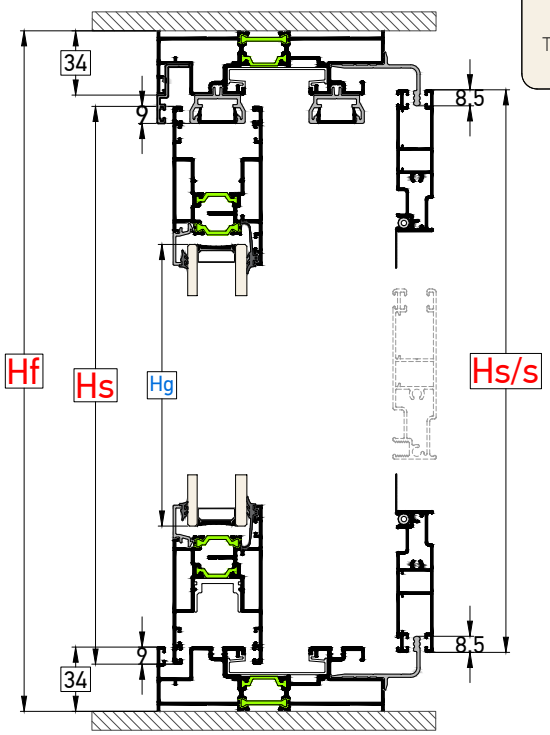

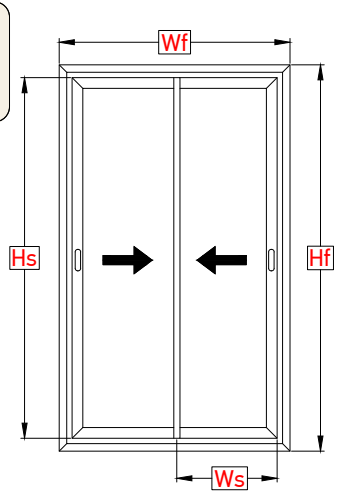

Hf =**Ύψος οδηγού** / Rail height
Wf = **Πλάτος οδηγού** / Rail width
Hs =**Ύψος φύλλου** / Sash height
Ws = **Πλάτος φύλλου** / Sash width
Hs/s =**Ύψος σήτας** / Insect screen height
Ws/s = **Πλάτος σήτας** / Insect screen width
Hg =**Ύψος υαλοπίνακα** / Glass height
Wg = **Πλάτος υαλοπίνακα** / Glass width

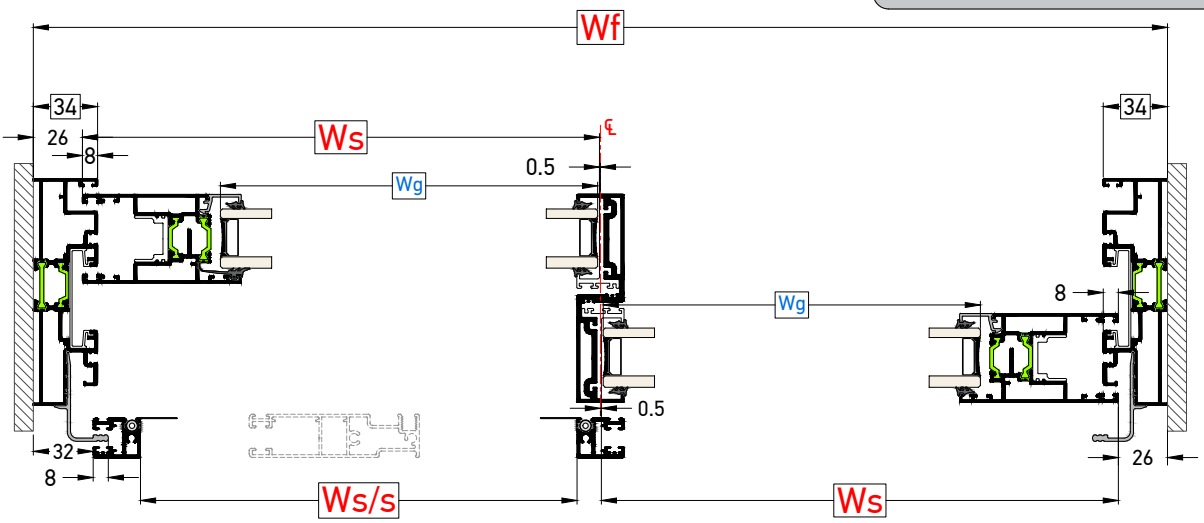

	Πλάτος φύλλου Sash width (Ws)	Προφίλ Profiles	Τύπος Κοπής Cutting Type
Φύλλο Τζαμιού Glass Sash	Ws= $\frac{\text{Wf-53mm}}{2}$	TH 8040: 4 Τμχ / Pcs	
Φύλλο Σήτας Ins. Screen sash	Ws/s = Ws-42mm	TV 12206: 2 Τμχ / Pcs	

Ύψος φύλλου Sash height (Hs)	Προφίλ Profiles	Τύπος Κοπής Cutting Type
Hs= Hf-65mm	TH 8040: 2 Τμχ / Pcs	
Hs/s= Hf-63mm	TV 12208: 2 Τμχ / Pcs	

	Ύψος Height (Hs)	Προφίλ Profiles	Τύπος Κοπής Cutting Type
Γάντζος 25mm Interlock 25mm	Hf - 65mm	TV 80402: 2 Τμχ / Pcs	

	Πλάτος τζαμιού Glass width (Wg)	Ύψος τζαμιού Glass height (Hg)
Υαλοπίνακας Glazing	Wg= Ws-74mm	Hg= Hs-146mm

ΣΗΜΕΙΩΣΗ:
Τα μέτρα κοπής είναι θεωρητικά.
Ο υπολογισμός τους βασίστηκε σε ιδανικές συνθήκες κοπής και συναρμογής.
NOTE:
The cutting standards are theoretic.
Calculations were based on ideal conditions and joining.

Τρίφυλλο Επάλληλο | Οδηγός Ύψους 34mm | Απλό ή Ανασηκούμενο
Triple Sash Successive System | Rail 34mm Height | Sliding or Lift & Slide

Τα μέτρα κοπής έχουν υπολογιστεί έτσι ώστε να έχουμε ΙΔΙΟΥΣ υαλοπίνακες σε όλα τα φύλλα
The cutting standards are calculated in order to give as the SAME dimension of glazing for every sash

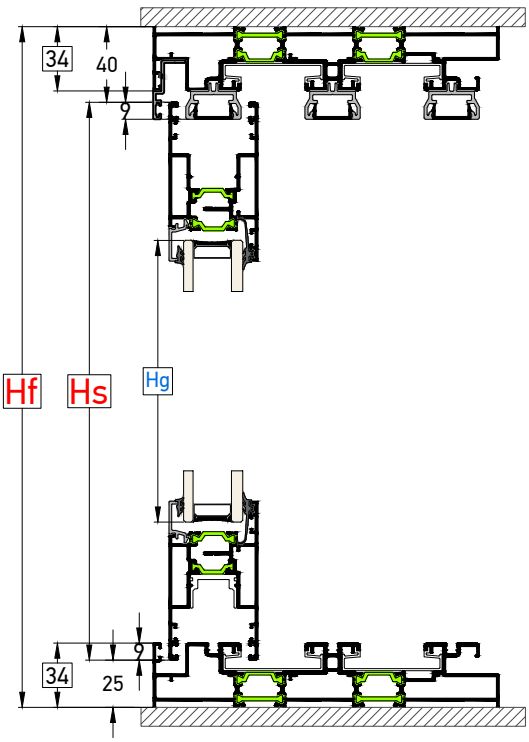

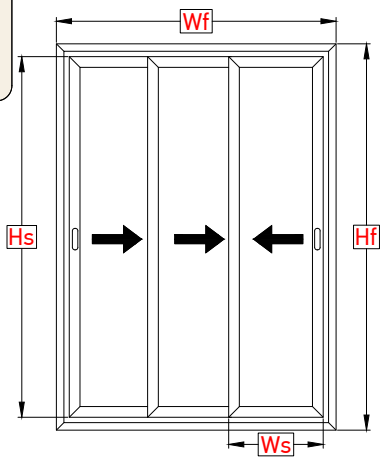

Hf = **Ύψος οδηγού** / Rail height
Wf = **Πλάτος οδηγού** / Rail width
Hs = **Ύψος φύλλου** / Sash height
Ws = **Πλάτος φύλλου** / Sash width
Hg = **Ύψος υαλοπίνακα** / Glass height
Wg = **Πλάτος υαλοπίνακα** / Glass width

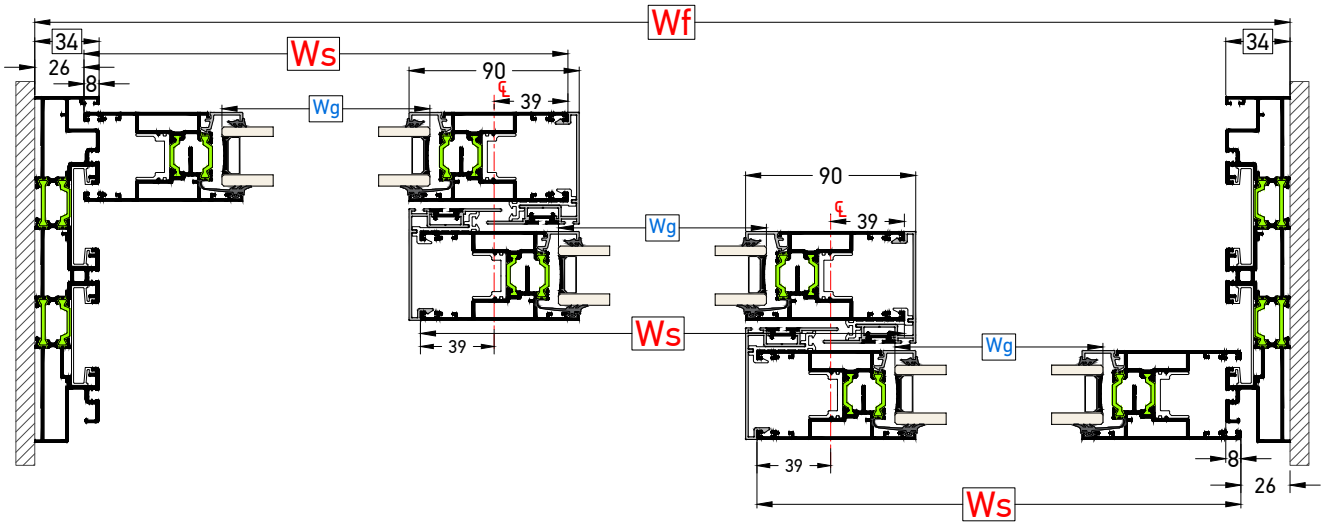

	Πλάτος φύλλου Sash width (Ws)	Προφίλ Profiles	Τύπος Κοπής Cutting Type
Φύλλο Τζαμιού Glass Sash	Ws= $\frac{Wf+104mm}{3}$	TH 8040: 6 Τμχ / Pcs	

Ύψος φύλλου Sash height (Hs)	Προφίλ Profiles	Τύπος Κοπής Cutting Type
Hs= Hf-65mm	TH 8040: 6 Τμχ / Pcs	

	Ύψος Height (Hs)	Προφίλ Profiles	Τύπος Κοπής Cutting Type
Γάντζος Interlock	Hf - 65mm	TV 8006: 4 Τμχ / Pcs TV9 922: 4 Τμχ / Pcs	

	Πλάτος τζαμιού Glass width (Wg)	Ύψος τζαμιού Glass height (Hg)
Υαλοπίνακας Glazing	Wg= Ws-146mm	Hg= Hs-146mm

ΣΗΜΕΙΩΣΗ:
Τα μέτρα κοπής είναι θεωρητικά.
Ο υπολογισμός τους βασίστηκε σε ιδανικές συνθήκες κοπής και συναρμογής.
NOTE:
The cutting standards are theoretic.
Calculations were based on ideal conditions and joining.

Τρίφυλλο Επάλληλο | Οδηγός Ύψους 34mm | Γάντζος 25mm | Απλό ή Ανασηκούμενο
Three Sash Successive System | Rail 34mm Height | Interlock 25mm | Sliding or Lift & Slide

Τα μέτρα κοπής έχουν υπολογιστεί έτσι ώστε να έχουμε ΙΔΙΟΥΣ υαλοπίνακες σε όλα τα φύλλα
The cutting standards are calculated in order to give as the SAME dimension of glazing for every sash

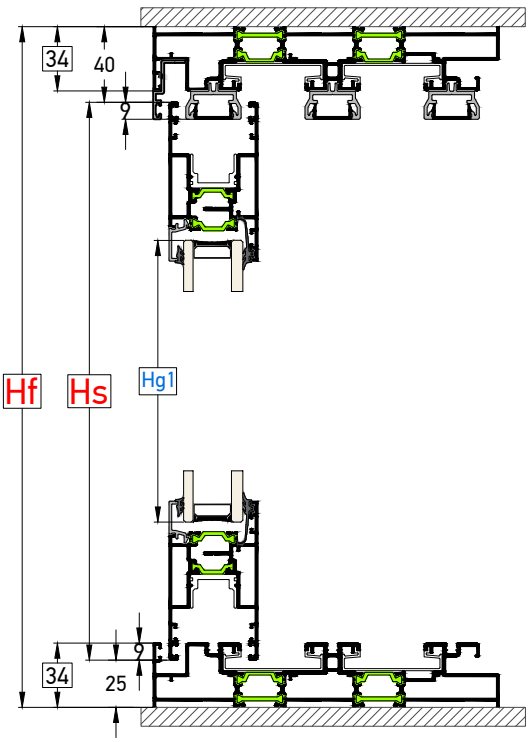

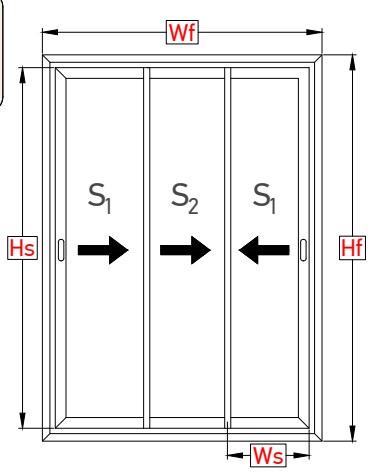

Hf = **Ύψος οδηγού** / Rail height
Wf = **Πλάτος οδηγού** / Rail width
Hs = **Ύψος φύλλου** / Sash height
Ws = **Πλάτος φύλλου** / Sash width
Hg = **Ύψος υαλοπίνακα** / Glass height
Wg = **Πλάτος υαλοπίνακα** / Glass width

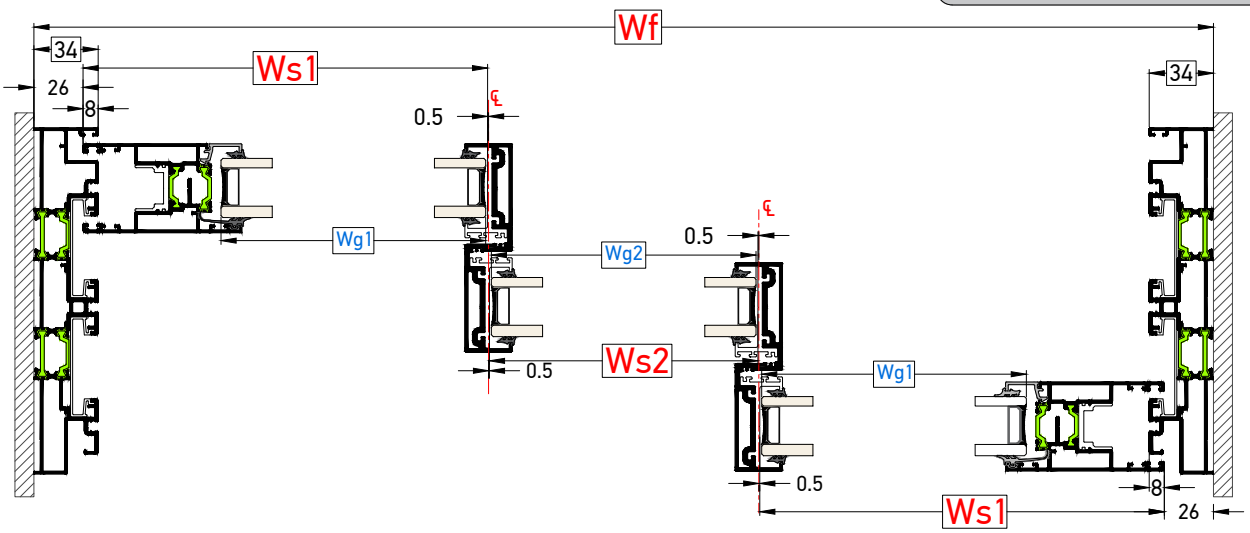

	Πλάτος φύλλου Sash width (Ws)	Προφίλ Profiles	Τύπος Κοπής Cutting Type
Φύλλο Τζαμιού Glass Sash	Ws1= $\frac{Wf+18mm}{3}$	TH 8040: 4 Τμχ / Pcs	
	Ws2= $\frac{Wf-198mm}{3}$	TH 8040: 2 Τμχ / Pcs	

Ύψος φύλλου Sash height (Hs)	Προφίλ Profiles	Τύπος Κοπής Cutting Type
Hs= Hf-65mm	TH 8040: 2 Τμχ / Pcs	

	Ύψος Height (Hs)	Προφίλ Profiles	Τύπος Κοπής Cutting Type
Γάντζος 25mm Interlock 25mm	Hf - 65mm	TV 80402: 4 Τμχ / Pcs	

	Πλάτος τζαμιού Glass width (Wg)	Ύψος τζαμιού Glass height (Hg)
Υαλοπίνακας Glazing	Wg1= Ws1-74mm Wg2= Ws2-2mm	Hg= Hs-146mm

ΣΗΜΕΙΩΣΗ:
Τα μέτρα κοπής είναι θεωρητικά.
Ο υπολογισμός τους βασίστηκε σε ιδανικές συνθήκες κοπής και συναρμογής.
NOTE:
The cutting standards are theoretic.
Calculations were based on ideal conditions and joining.

Τετράφυλλο Επάλληλο Φιλτό | Οδηγός Ύψους 34mm | Γάντζος 25mm | Απλό ή Ανασηκούμενο
Quadruple Sash Successive Double Joint sash System | Rail 34mm Height | Interlock 25mm | Sliding or Lift & Slide

Τα μέτρα κοπής έχουν υπολογιστεί έτσι ώστε να έχουμε ΙΔΙΟΥΣ υαλοπίνακες σε όλα τα φύλλα
The cutting standards are calculated in order to give as the SAME dimension of glazing for every sash

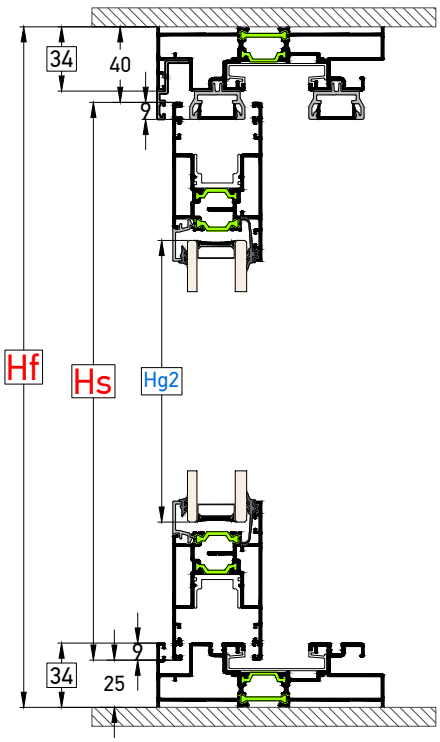

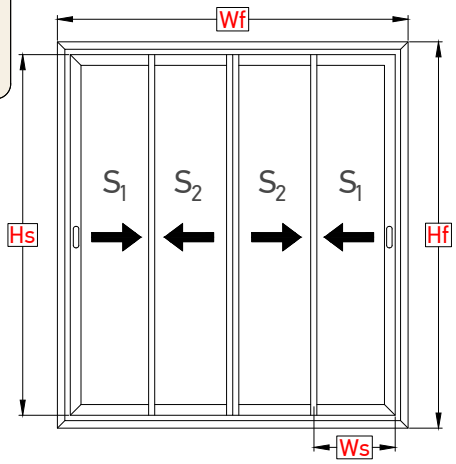

Hf = **Ύψος οδηγού** / Rail height
Wf = **Πλάτος οδηγού** / Rail width
Hs = **Ύψος φύλλου** / Sash height
Ws = **Πλάτος φύλλου** / Sash width
Hg = **Ύψος υαλοπίνακα** / Glass height
Wg = **Πλάτος υαλοπίνακα** / Glass width

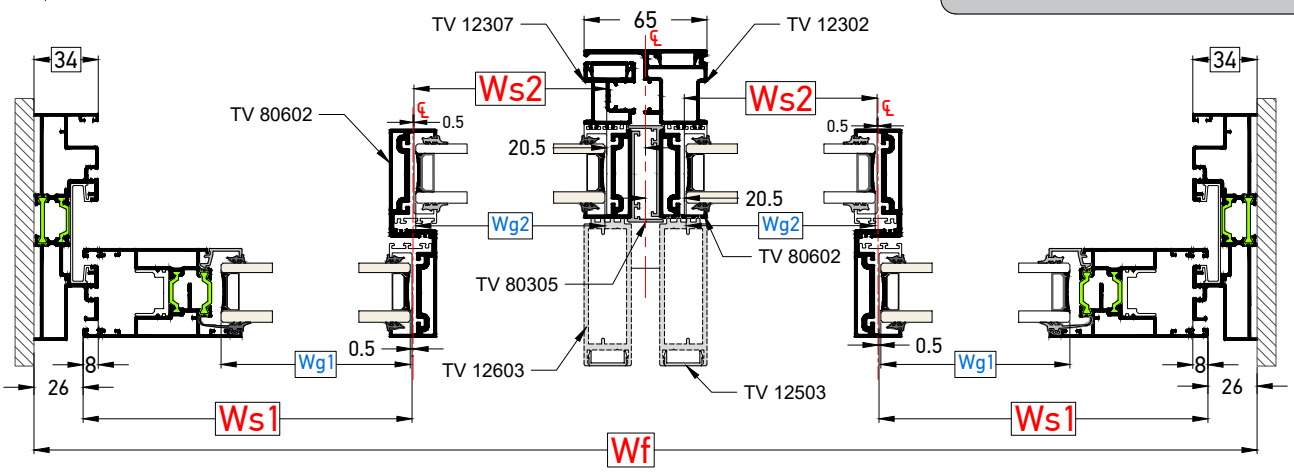

	Πλάτος φύλλου Sash width (Ws)	Προφίλ Profiles	Τύπος Κοπής Cutting Type
Φύλλο Τζαμιού Glass Sash	Ws1= $\frac{Wf+49mm}{4}$	TH 8040: 4 Τμχ / Pcs	
	Ws2= $\frac{Wf-239mm}{4}$	TH 8040: 4 Τμχ / Pcs	

Ύψος φύλλου Sash height (Hs)	Προφίλ Profiles	Τύπος Κοπής Cutting Type
Hs= Hf-65mm	TH 8040: 2 Τμχ / Pcs	

	Ύψος Height (Hs)	Προφίλ Profiles	Τύπος Κοπής Cutting Type
Γάντζος 25mm Interlock 25mm	Hf - 65mm	TV 80402: 4 Τμχ / Pcs	
Μπινί 65mm 65mm Adjoining Profiles	Hs - 50mm	TV 12307: 1 Τμχ / Pcs TV 12302: 1 Τμχ / Pcs TV 12603: 2 Τμχ / Pcs TV 12503: 4 Τμχ / Pcs	
	=Hs	TV 80602: 2 Τμχ / Pcs TV 80305: 2 Τμχ / Pcs	

	Πλάτος τζαμιού Glass width (Wg)	Ύψος τζαμιού Glass height (Hg)
Υαλοπίνακας Glazing	Wg1= Ws1-74mm Wg2= Ws2-2mm	Hg= Hs-146mm

ΣΗΜΕΙΩΣΗ:
Τα μέτρα κοπής είναι θεωρητικά.
Ο υπολογισμός τους βασίστηκε σε ιδανικές συνθήκες κοπής και συναρμογής.
NOTE:
The cutting standards are theoretic.
Calculations were based on ideal conditions and joining.

Επάλληλο με Σταθερό Πλαίσιο (Fix & Slide) | Απλό ή Ανασηκούμενο
Successive System with Fixed window (Fix & Slide) | Sliding or Lift & Slide

Τα μέτρα κοπής έχουν υπολογιστεί έτσι ώστε το χώρισμα TV 80403 να βρίσκετε στο μέσον του κουφώματος
The cutting standards are calculated in order to have the TV 12402 profile at the center of the system

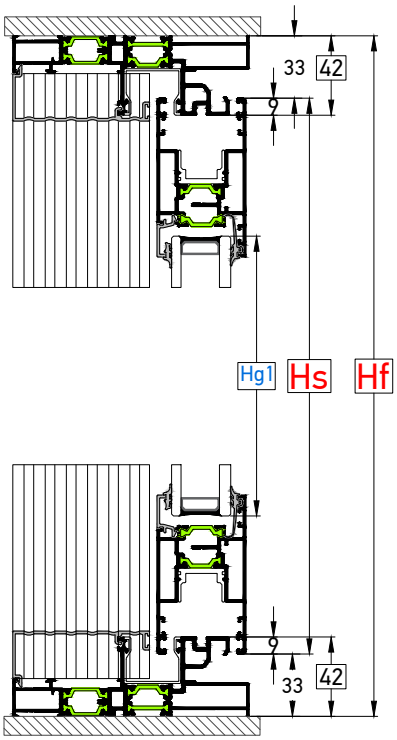

Το προφίλ TV 80403 βιδώνεται κάθετα στο μέσον του πλάτους του οδηγού.
TV 80403 profile is fixed perpendicular on the middle of the rail.

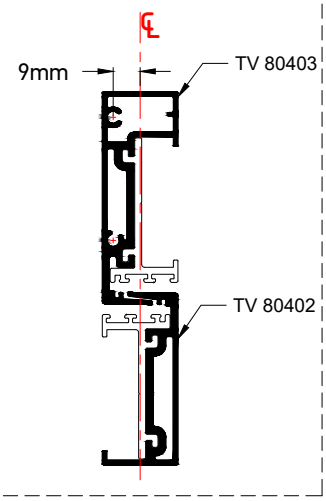

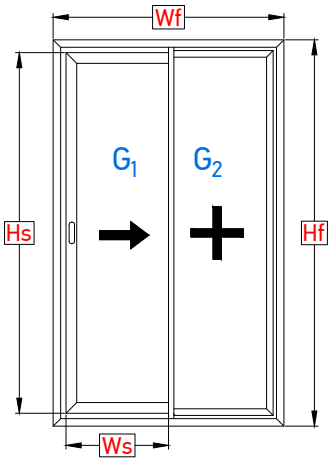

Hf = **Ύψος οδηγού** / Rail height
Wf = **Πλάτος οδηγού** / Rail width
Hs = **Ύψος φύλλου** / Sash height
Ws = **Πλάτος φύλλου** / Sash width
Hg = **Ύψος υαλοπίνακα** / Glass height
Wg = **Πλάτος υαλοπίνακα** / Glass width

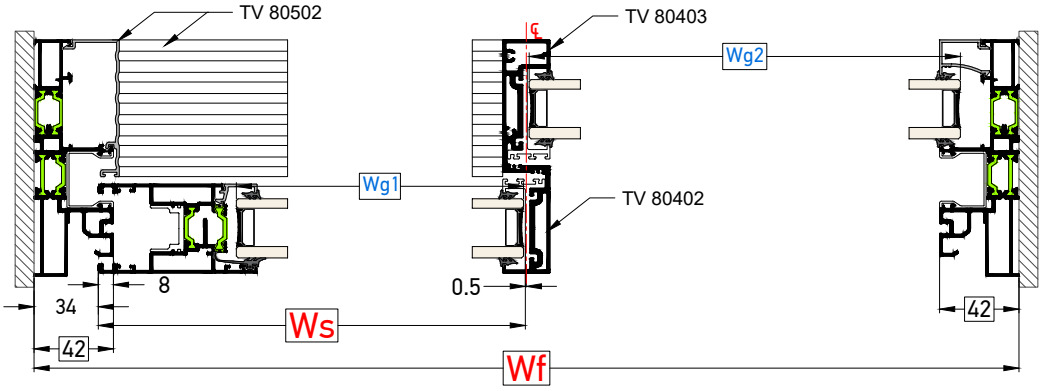

	Πλάτος φύλλου Sash width (Ws)	Προφίλ Profiles	Τύπος Κοπής Cutting Type
Φύλλο Τζαμιού Glass Sash	Ws= $\frac{Wf-70mm}{2}$	TH 8040: 2 Τμχ / Pcs	

	Ύψος φύλλου Sash height (Hs)	Προφίλ Profiles	Τύπος Κοπής Cutting Type
	Hs= Hf-66mm	TH 8040: 1 Τμχ / Pcs	

	Πλάτος Width	Προφίλ Profiles	Τύπος Κοπής Cutting Type
Καπάκι Οδηγού Clip fo Rail	$\frac{Wf-115mm}{2}$	TV 80502: 2 Τμχ / Pcs	

	Ύψος Height	Προφίλ Profiles	Τύπος Κοπής Cutting Type
	Hf - 40mm	TV 80502: 2 Τμχ / Pcs	

	Ύψος Height (Hs)	Προφίλ Profiles	Τύπος Κοπής Cutting Type
Χώρισμα Mullion	Hf - 31mm	TV 80403: 1 Τμχ / Pcs	
Γάντζος Interlock	Hf - 66mm	TV 80402: 1 Τμχ / Pcs	

	Πλάτος τζαμιού Glass width (Wg)	Ύψος τζαμιού Glass height (Hg)
Υαλοπίνακας Glazing	Wg1= Ws-74mm Wg2= $\frac{Wf}{2}$-33mm	Hg1= Hs-146mm Hg2= Hf-62

ΣΗΜΕΙΩΣΗ:
Τα μέτρα κοπής είναι θεωρητικά.
Ο υπολογισμός τους βασίστηκε σε ιδανικές συνθήκες κοπής και συναρμογής.
NOTE:
The cutting standards are theoretic.
Calculations were based on ideal conditions and joining.

Δίφυλλο Επάλληλο | Οδηγός Ύψους 42mm | Απλό ή Ανασηκούμενο
Double Sash Successive System | Rail 42mm Height | Sliding or Lift & Slide

Τα μέτρα κοπής έχουν υπολογιστεί έτσι ώστε να έχουμε ΙΔΙΟΥΣ υαλοπίνακες σε όλα τα φύλλα
The cutting standards are calculated in order to give as the SAME dimension of glazing for every sash

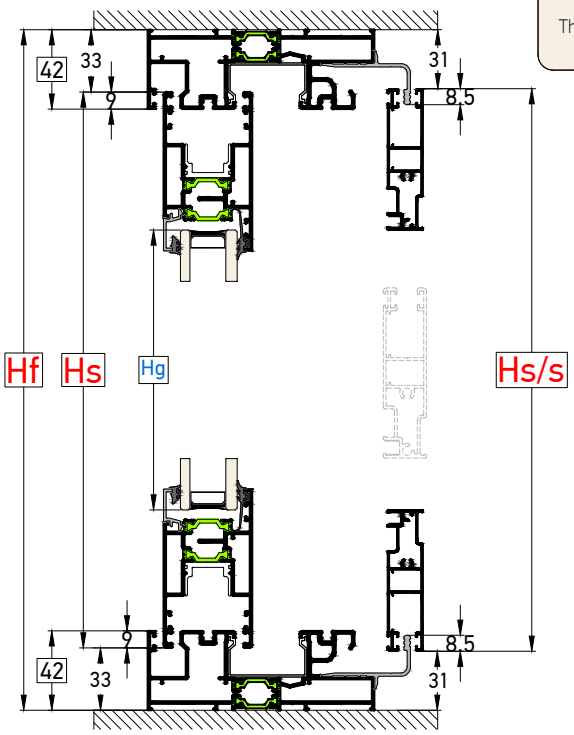

Τα μέτρα κοπής είναι ίδια στην περίπτωση επιλογής του οδηγού TH 80114
The cutting instructions are the same in the case of choosing the TH 80114 rail

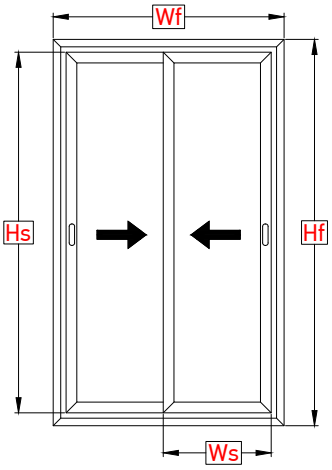

Hf = **Ύψος οδηγού** / Rail height
Wf = **Πλάτος οδηγού** / Rail width
Hs = **Ύψος φύλλου** / Sash height
Ws = **Πλάτος φύλλου** / Sash width
Hs/s = **Ύψος σήτας** / Insect screen height
Ws/s = **Πλάτος σήτας** / Insect screen width
Hg = **Ύψος υαλοπίνακα** / Glass height
Wg = **Πλάτος υαλοπίνακα** / Glass width

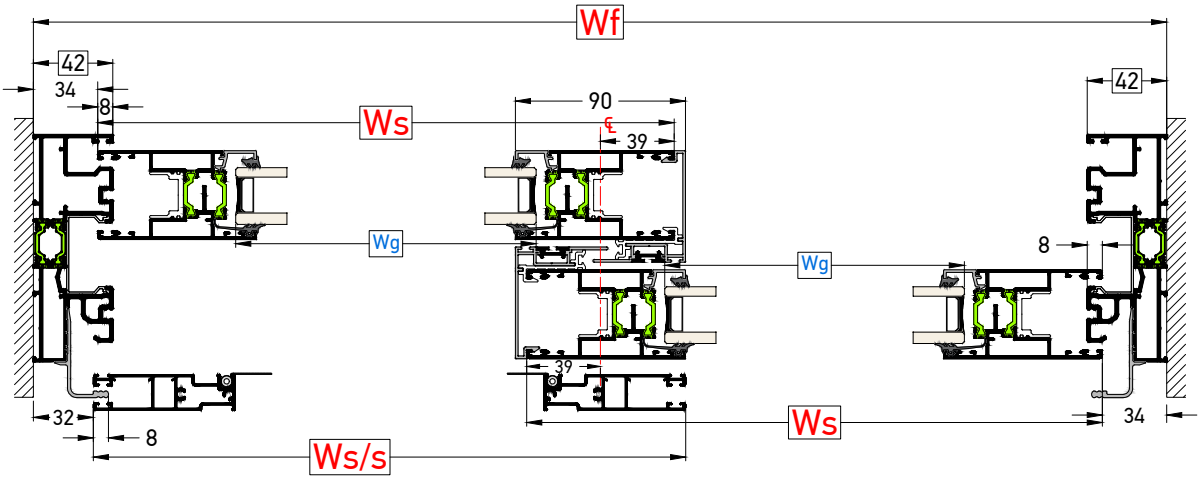

	Πλάτος φύλλου Sash width (Ws)	Προφίλ Profiles	Τύπος Κοπής Cutting Type
Φύλλο Τζαμιού Glass Sash	Ws= $\frac{Wf+10mm}{2}$	TH 8040: 4 Τμχ / Pcs	
Φύλλο Σήτας Ins. Screen sash	Ws/s = Ws+8mm	TV 12206: 2 Τμχ / Pcs	

Ύψος φύλλου Sash height (Hs)	Προφίλ Profiles	Τύπος Κοπής Cutting Type
Hs= Hf-66mm	TH 8040: 4 Τμχ / Pcs	
Hs/s= Hs+4mm	TV 12206: 2 Τμχ / Pcs	

	Ύψος Height (Hs)	Προφίλ Profiles	Τύπος Κοπής Cutting Type
Γάντζος Interlock	Hf - 66mm	TV 8006: 2 Τμχ / Pcs TV9 922: 2 Τμχ / Pcs	

	Πλάτος τζαμιού Glass width (Wg)	Ύψος τζαμιού Glass height (Hg)
Υαλοπίνακας Glazing	Wg= Ws-146mm	Hg= Hs-146mm

ΣΗΜΕΙΩΣΗ:
Τα μέτρα κοπής είναι θεωρητικά.
Ο υπολογισμός τους βασίστηκε σε ιδανικές συνθήκες κοπής και συναρμογής.
NOTE:
The cutting standards are theoretic.
Calculations were based on ideal conditions and joining.

Δίφυλλο Επάλληλο | Οδηγός Ύψους 42mm | Γάντζος 25mm | Απλό ή Ανασηκούμενο
Double Sash Successive System | Rail 42mm Height | Interlock 25mm | Sliding or Lift & Slide

Τα μέτρα κοπής έχουν υπολογιστεί έτσι ώστε να έχουμε ΙΔΙΟΥΣ υαλοπίνακες σε όλα τα φύλλα
The cutting standards are calculated in order to give as the SAME dimension of glazing for every sash

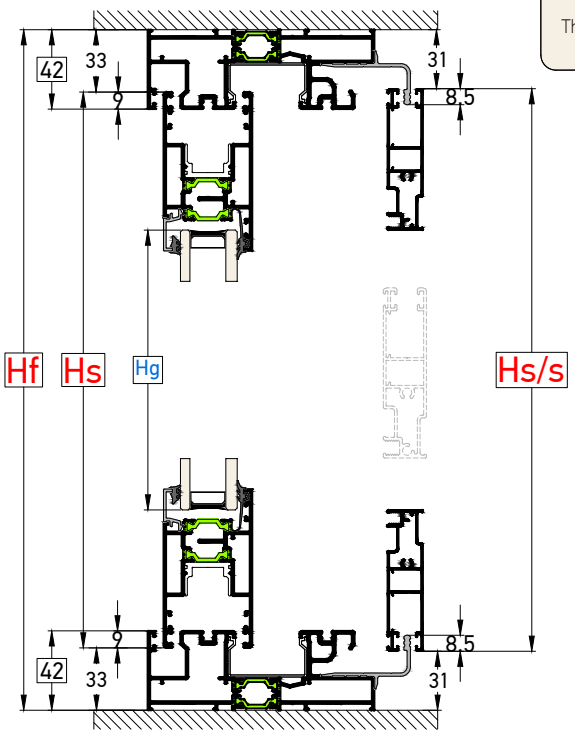

Τα μέτρα κοπής είναι ίδια στην περίπτωση επιλογής του οδηγού TH 80114
The cutting instructions are the same in the case of choosing the TH 80114 rail

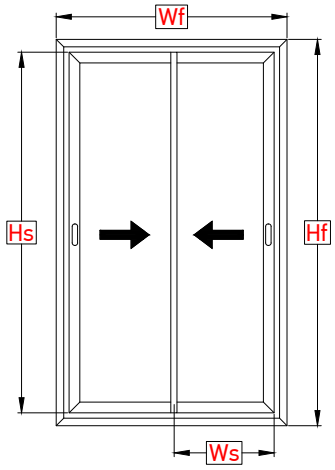

Hf = **Ύψος οδηγού** / Rail height
Wf = **Πλάτος οδηγού** / Rail width
Hs = **Ύψος φύλλου** / Sash height
Ws = **Πλάτος φύλλου** / Sash width
Hs/s = **Ύψος σήτας** / Insect screen height
Ws/s = **Πλάτος σήτας** / Insect screen width
Hg = **Ύψος υαλοπίνακα** / Glass height
Wg = **Πλάτος υαλοπίνακα** / Glass width

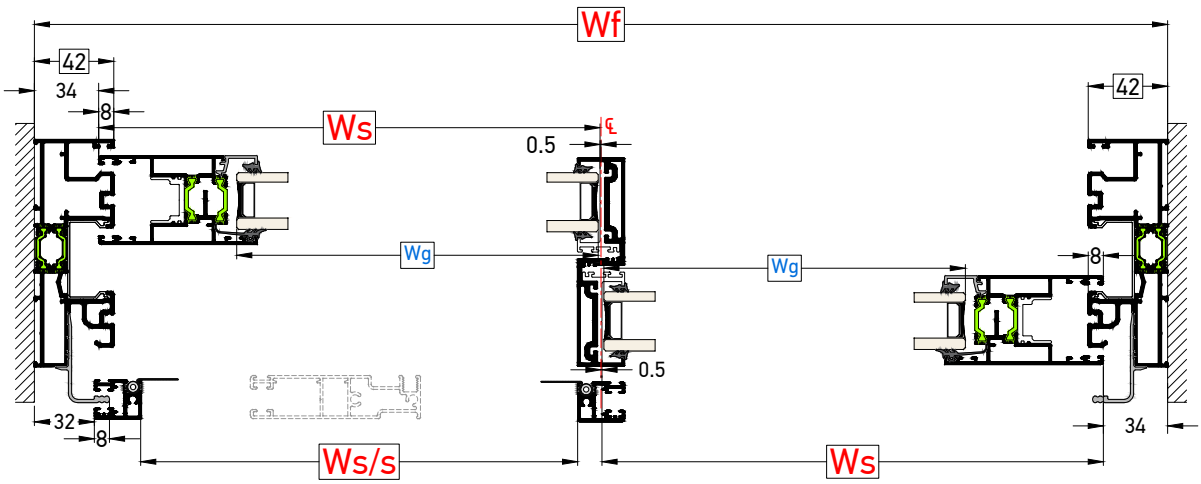

	Πλάτος φύλλου Sash width (Ws)	Προφίλ Profiles	Τύπος Κοπής Cutting Type
Φύλλο Τζαμιού Glass Sash	Ws= $\frac{Wf-69mm}{2}$	TH 8040: 4 Τμχ / Pcs	
Φύλλο Σήτας Ins. Screen sash	Ws/s = Ws-35mm	TV 12206: 2 Τμχ / Pcs	

Ύψος φύλλου Sash height (Hs)	Προφίλ Profiles	Τύπος Κοπής Cutting Type
Hs= Hf-66mm	TH 8040: 2 Τμχ / Pcs	
Hs/s= Hs+4mm	TV 12208: 2 Τμχ / Pcs	

	Ύψος Height (Hs)	Προφίλ Profiles	Τύπος Κοπής Cutting Type
Γάντζος 25mm Interlock 25mm	Hf - 66mm	TV 80402: 2 Τμχ / Pcs	

	Πλάτος τζαμιού Glass width (Wg)	Ύψος τζαμιού Glass height (Hg)
Υαλοπίνακας Glazing	Wg= Ws-74mm	Hg= Hs-146mm

ΣΗΜΕΙΩΣΗ:
Τα μέτρα κοπής είναι θεωρητικά.
Ο υπολογισμός τους βασίστηκε σε ιδανικές συνθήκες κοπής και συναρμογής.
NOTE:
The cutting standards are theoretic.
Calculations were based on ideal conditions and joining.

Τρίφυλλο Επάλληλο | Οδηγός Ύψους 42mm | Απλό ή Ανασηκούμενο
Triple Sash Successive System | Rail 42mm Height | Sliding or Lift & Slide

Τα μέτρα κοπής έχουν υπολογιστεί έτσι ώστε να έχουμε ΙΔΙΟΥΣ υαλοπίνακες σε όλα τα φύλλα
The cutting standards are calculated in order to give as the SAME dimension of glazing for every sash

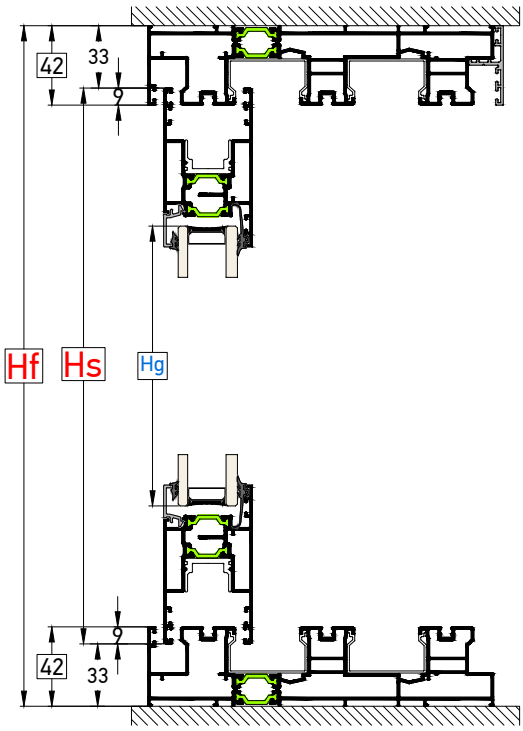

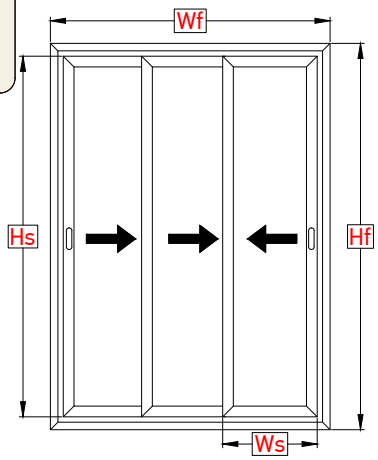

Hf = **Ύψος οδηγού** / Rail height
Wf = **Πλάτος οδηγού** / Rail width
Hs = **Ύψος φύλλου** / Sash height
Ws = **Πλάτος φύλλου** / Sash width
Hg = **Ύψος υαλοπίνακα** / Glass height
Wg = **Πλάτος υαλοπίνακα** / Glass width

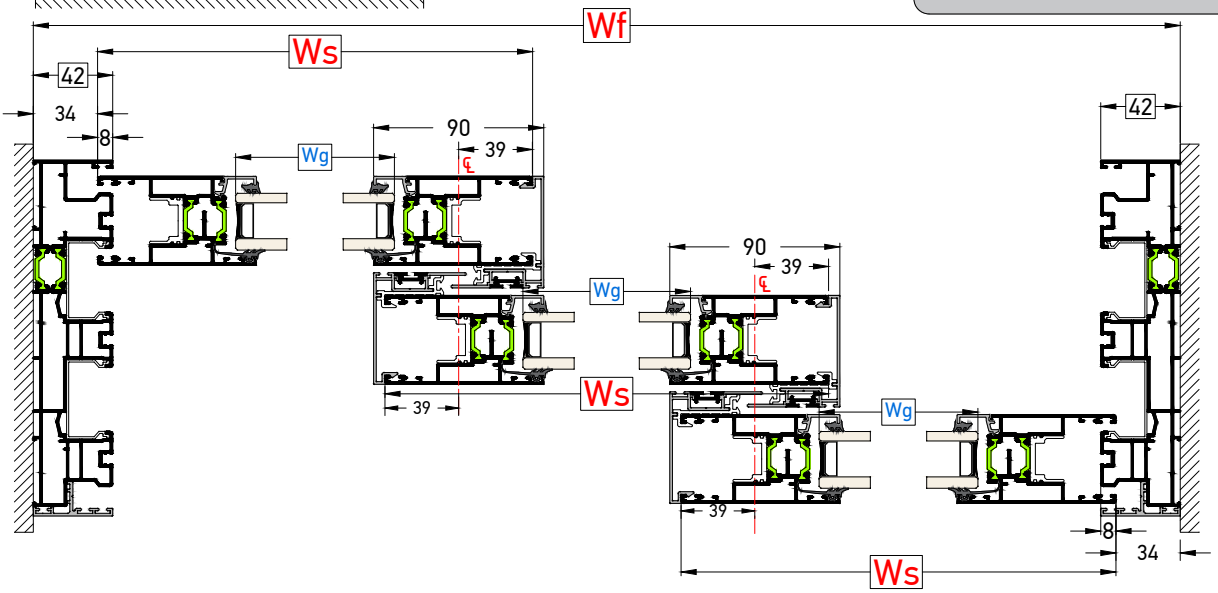

	Πλάτος φύλλου Sash width (Ws)	Προφίλ Profiles	Τύπος Κοπής Cutting Type
Φύλλο Τζαμιού Glass Sash	Ws= $\frac{Wf+88mm}{3}$	TH 8040: 6 Τμχ / Pcs	

Ύψος φύλλου Sash height (Hs)	Προφίλ Profiles	Τύπος Κοπής Cutting Type
Hs= Hf-66mm	TH 8040: 6 Τμχ / Pcs	

	Ύψος Height (Hs)	Προφίλ Profiles	Τύπος Κοπής Cutting Type
Γάντζος Interlock	Hf - 66mm	TV 8006: 4 Τμχ / Pcs TV9 922: 4 Τμχ / Pcs	

	Πλάτος τζαμιού Glass width (Wg)	Ύψος τζαμιού Glass height (Hg)
Υαλοπίνακας Glazing	Wg= Ws-146mm	Hg= Hs-146mm

ΣΗΜΕΙΩΣΗ:
Τα μέτρα κοπής είναι θεωρητικά.
Ο υπολογισμός τους βασίστηκε σε ιδανικές συνθήκες κοπής και συναρμογής.
NOTE:
The cutting standards are theoretic.
Calculations were based on ideal conditions and joining.

Τρίφυλλο Επάλληλο | Οδηγός Ύψους 42mm | Γάντζος 25mm | Απλό ή Ανασηκούμενο
Triple Sash Successive System | Rail 42mm Height | Interlock 25mm | Sliding or Lift & Slide

Τα μέτρα κοπής έχουν υπολογιστεί έτσι ώστε να έχουμε ΙΔΙΟΥΣ υαλοπίνακες σε όλα τα φύλλα
The cutting standards are calculated in order to give as the SAME dimension of glazing for every sash

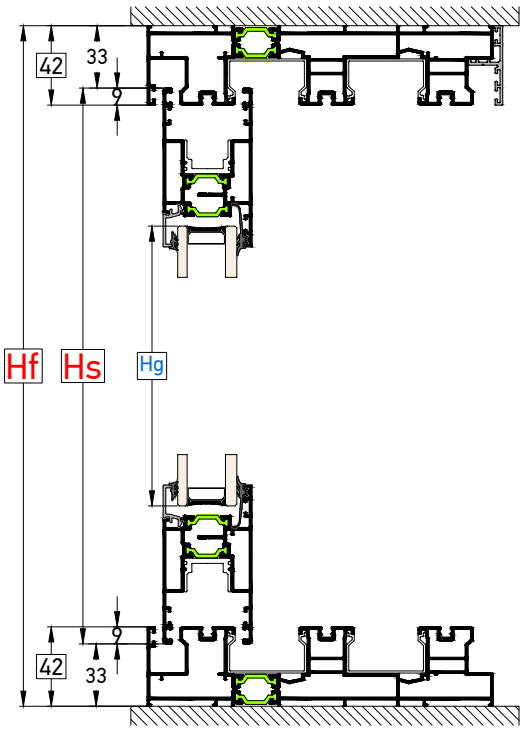

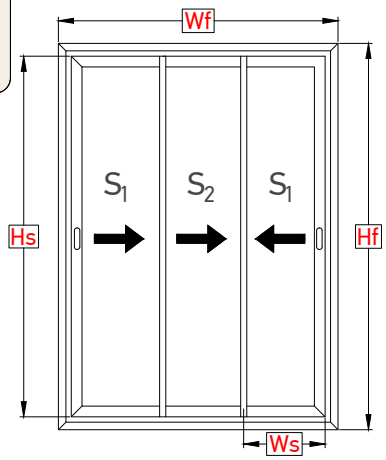

Hf = **Ύψος οδηγού** / Rail height
Wf = **Πλάτος οδηγού** / Rail width
Hs = **Ύψος φύλλου** / Sash height
Ws = **Πλάτος φύλλου** / Sash width
Hg = **Ύψος υαλοπίνακα** / Glass height
Wg = **Πλάτος υαλοπίνακα** / Glass width

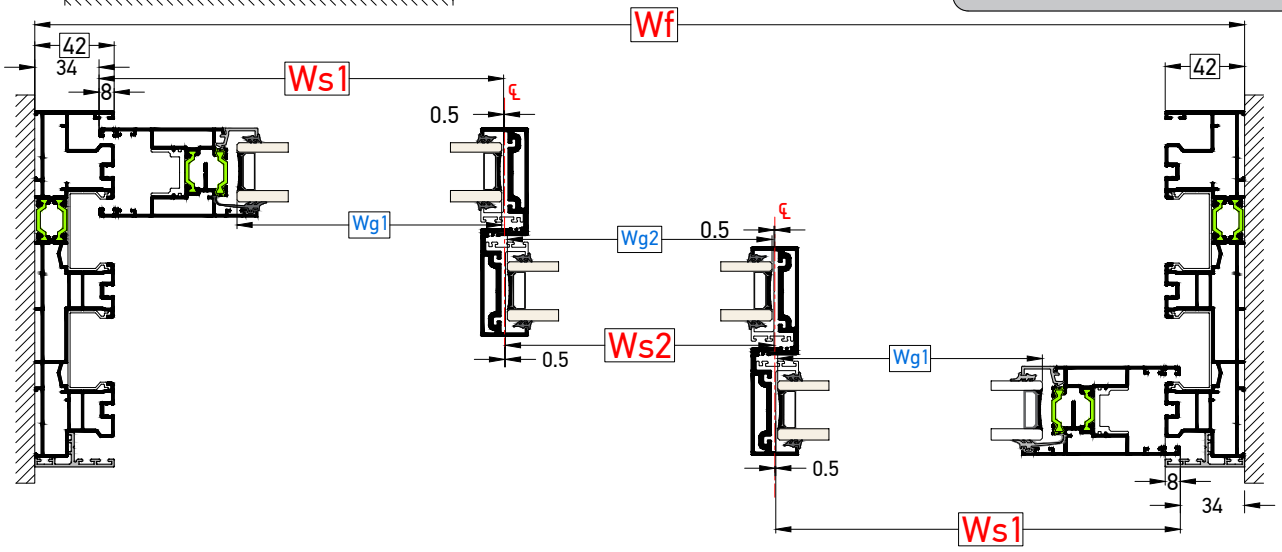

	Πλάτος φύλλου Sash width (Ws)	Προφίλ Profiles	Τύπος Κοπής Cutting Type
Φύλλο Τζαμιού Glass Sash	Ws1= $\frac{Wf+2mm}{3}$	TH 8040: 4 Τμχ / Pcs	
	Ws2= $\frac{Wf-214mm}{3}$	TH 8040: 2 Τμχ / Pcs	

Ύψος φύλλου Sash height (Hs)	Προφίλ Profiles	Τύπος Κοπής Cutting Type
Hs= Hf-66mm	TH 8040: 2 Τμχ / Pcs	

	Ύψος Height (Hs)	Προφίλ Profiles	Τύπος Κοπής Cutting Type
Γάντζος 25mm Interlock 25mm	Hf - 66mm	TV 80402: 4 Τμχ / Pcs	

	Πλάτος τζαμιού Glass width (Wg)	Ύψος τζαμιού Glass height (Hg)
Υαλοπίνακας Glazing	Wg1= Ws1-74mm Wg2= Ws2-2mm	Hg= Hs-146mm

ΣΗΜΕΙΩΣΗ:
Τα μέτρα κοπής είναι θεωρητικά.
Ο υπολογισμός τους βασίστηκε σε ιδανικές συνθήκες κοπής και συναρμογής.
NOTE:
The cutting standards are theoretic.
Calculations were based on ideal conditions and joining.

Τετράφυλλο Επάλληλο Φιλτό | Οδηγός Ύψους 42mm | Απλό ή Ανασηκούμενο
Quadruple Sash Successive Double Joint Sash System | Rail 42mm Height | Sliding or Lift & Slide

Τα μέτρα κοπής έχουν υπολογιστεί έτσι ώστε να έχουμε ΙΔΙΟΥΣ υαλοπίνακες σε όλα τα φύλλα
The cutting standards are calculated in order to give as the SAME dimension of glazing for every sash

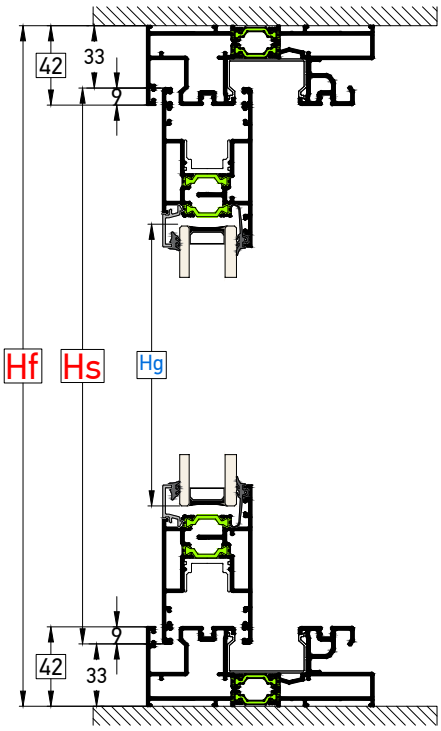

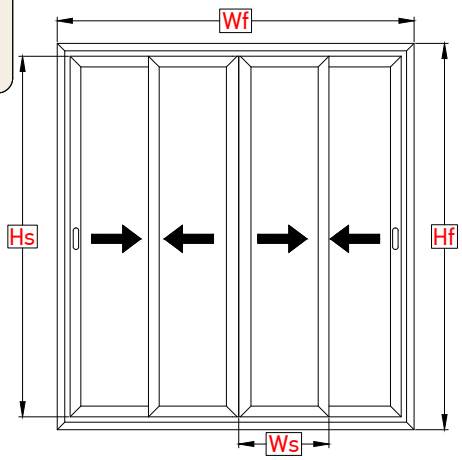

Hf = **Ύψος οδηγού** / Rail height
Wf = **Πλάτος οδηγού** / Rail width
Hs = **Ύψος φύλλου** / Sash height
Ws = **Πλάτος φύλλου** / Sash width
Hg = **Ύψος υαλοπίνακα** / Glass height
Wg = **Πλάτος υαλοπίνακα** / Glass width

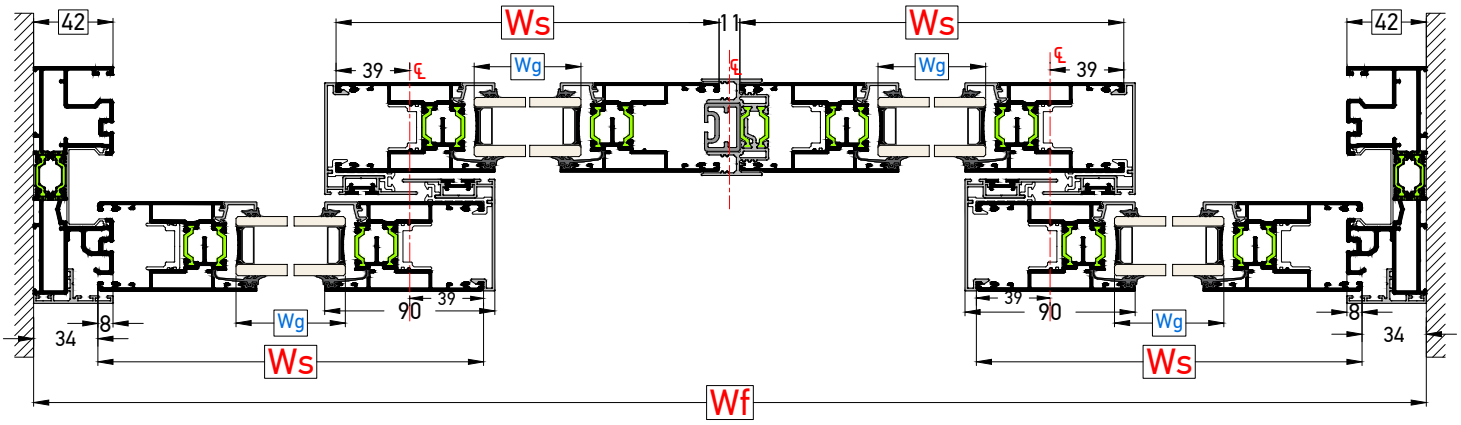

	Πλάτος φύλλου Sash width (Ws)	Προφίλ Profiles	Τύπος Κοπής Cutting Type
Φύλλο Τζαμιού Glass Sash	Ws= $\frac{Wf+77mm}{4}$	TH 8040: 8 Τμχ / Pcs	

Ύψος φύλλου Sash height (Hs)	Προφίλ Profiles	Τύπος Κοπής Cutting Type
Hs= Hf-66mm	TH 8040: 8 Τμχ / Pcs	

	Ύψος Height (Hs)	Προφίλ Profiles	Τύπος Κοπής Cutting Type
Γάντζος Interlock	Hf - 66mm	TV 8006: 4 Τμχ / Pcs TV9 922: 4 Τμχ / Pcs	
Μπινί Adjoining Profile	Hs - 54mm	TH 8045: 4 Τμχ / Pcs	
Μπινί με τάπες / Adjoining with caps			

	Πλάτος τζαμιού Glass width (Wg)	Ύψος τζαμιού Glass height (Hg)
Υαλοπίνακας Glazing	Wg= Ws-146mm	Hg= Hs-146mm

ΣΗΜΕΙΩΣΗ:
Τα μέτρα κοπής είναι θεωρητικά.
Ο υπολογισμός τους βασίστηκε σε ιδανικές συνθήκες κοπής και συναρμογής.
NOTE:
The cutting standards are theoretic.
Calculations were based on ideal conditions and joining.

Μονόφυλλο Χωνευτό | Τζάμι-Σήτα-Πατζούρι | Οδηγός Ύψους 42mm | Απλό ή Ανασηκούμενο
Single Sash In-Wall System | Glass-Insect Screen-Shutter sash | Rail 42mm Height | Sliding or Lift & Slide

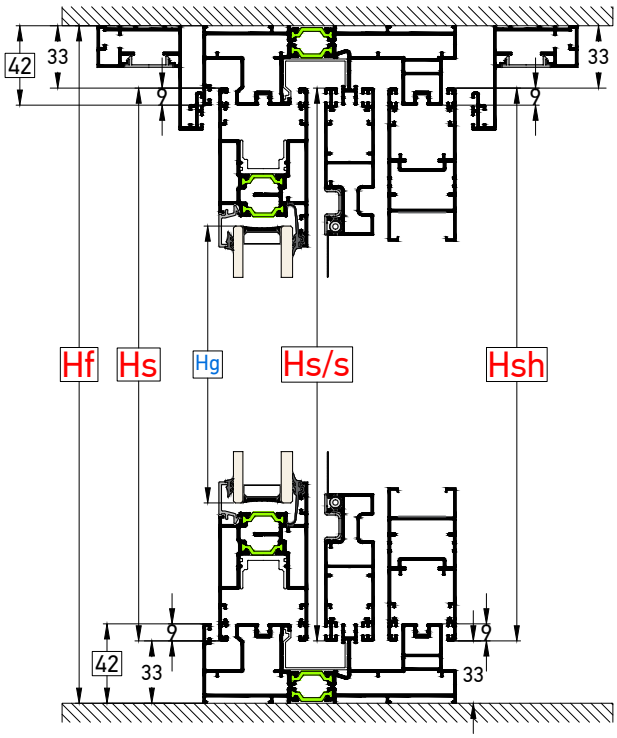

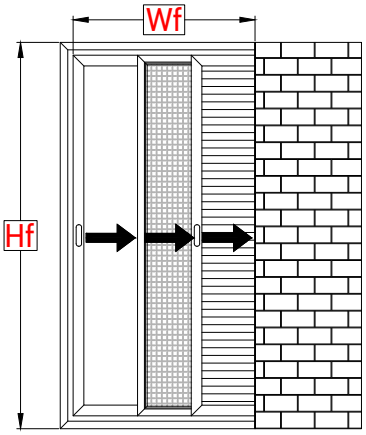

Hf =**Ύψος οδηγού** / Rail height
Wf = **Πλάτος οδηγού** / Rail width
Hs =**Ύψος φύλλου** / Sash height
Ws = **Πλάτος φύλλου** / Sash width
Hs/s =**Ύψος σήτας** / Insect screen height
Ws/s = **Πλάτος σήτας** / Insect screen width
Hsh =**Ύψος πατζουριού** / Shutter sash height
Wsh = **Πλάτος πατζουριού** / Shutter sash width
Hg =**Ύψος υαλοπίνακα** / Glass height
Wg = **Πλάτος υαλοπίνακα** / Glass width

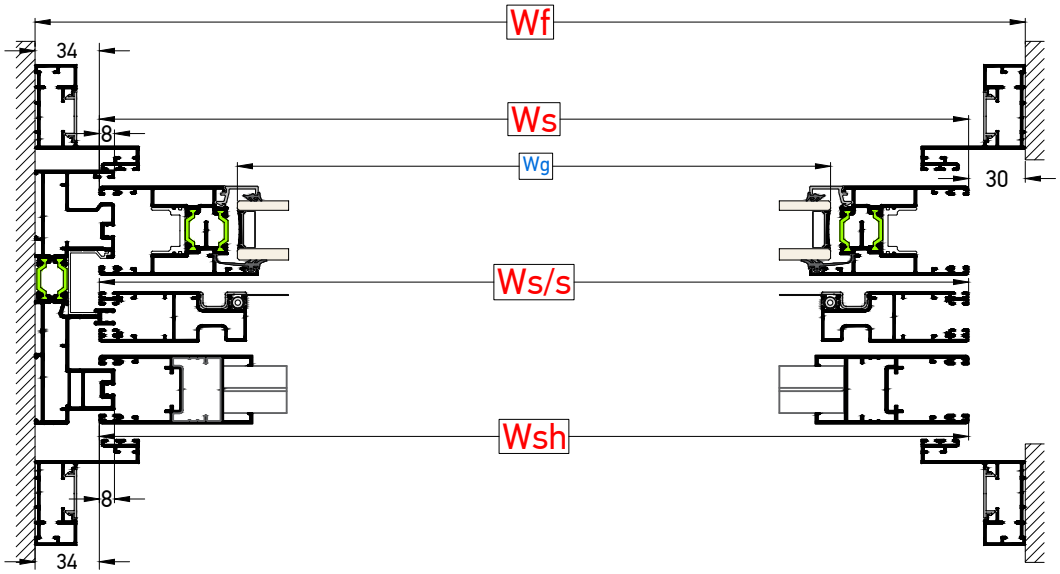

	Πλάτος φύλλου Sash width (Ws)	Προφίλ Profiles	Τύπος Κοπής Cutting Type
Φύλλο Τζαμιού Glass Sash	Ws= Wf-64mm	TH 8040: 2 Τμχ / Pcs	
Φύλλο Σήτας Ins. Screen sash	Ws/s= Wf-64mm	TV 8004: 2 Τμχ / Pcs	
Παντζούρι Shutter Sash	Wsh= Wf-64mm	TV 8005: 2 Τμχ / Pcs	

	Ύψος φύλλου Sash height (Hs)	Προφίλ Profiles	Τύπος Κοπής Cutting Type
	Hs= Hf-66mm	TH 8040: 2 Τμχ / Pcs	
	Hs/s= Hf-66mm	TV 8004: 2 Τμχ / Pcs	
	Hsh= Hf-66mm	TV 8005: 2 Τμχ / Pcs	

	Πλάτος τζαμιού Glass width (Wg)	Ύψος τζαμιού Glass height (Hg)
Υαλοπίνακας Glazing	Wg= Ws-146mm	Hg= Hs-146mm

ΣΗΜΕΙΩΣΗ:
Τα μέτρα κοπής είναι θεωρητικά.
Ο υπολογισμός τους βασίστηκε σε ιδανικές συνθήκες κοπής και συναρμογής.
NOTE:
The cutting standards are theoretic.
Calculations were based on ideal conditions and joining.

Δίφυλλο Χωνευτό | Τζάμι-Σήτα-Πατζούρι | Οδηγός Ύψους 42mm | Απλό ή Ανασηκούμενο
Double Sash In-Wall System | Glass-Insect Screen-Shutter sash | Rail 42mm Height | Sliding or Lift & Slide

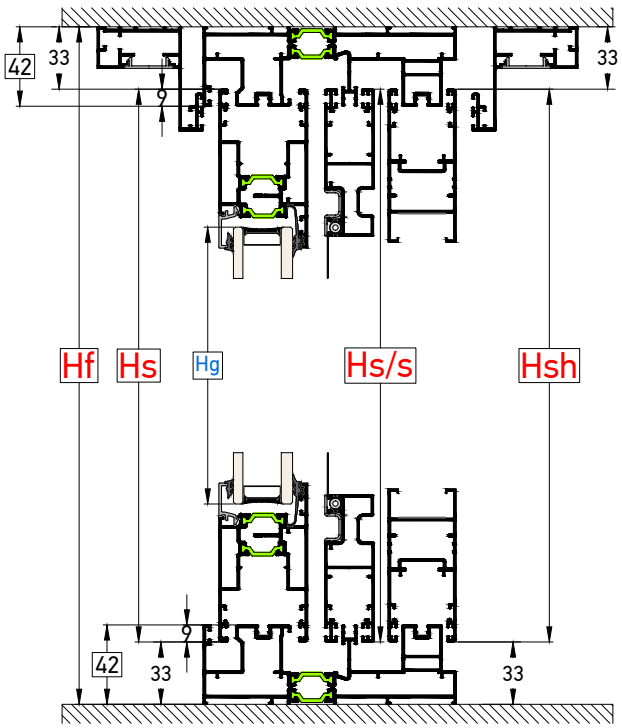

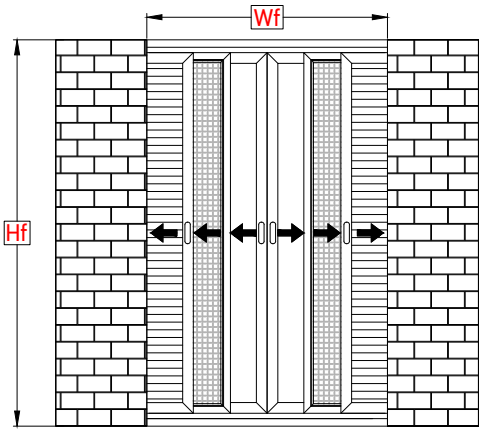

Hf =**Ύψος οδηγού** / Rail height
Wf = **Πλάτος οδηγού** / Rail width
Hs =**Ύψος φύλλου** / Sash height
Ws = **Πλάτος φύλλου** / Sash width
Hs/s =**Ύψος σήτας** / Insect screen height
Ws/s = **Πλάτος σήτας** / Insect screen width
Hsh =**Ύψος πατζουριού** / Shutter sash height
Wsh = **Πλάτος πατζουριού** / Shutter sash width
Hg =**Ύψος υαλοπίνακα** / Glass height
Wg = **Πλάτος υαλοπίνακα** / Glass width

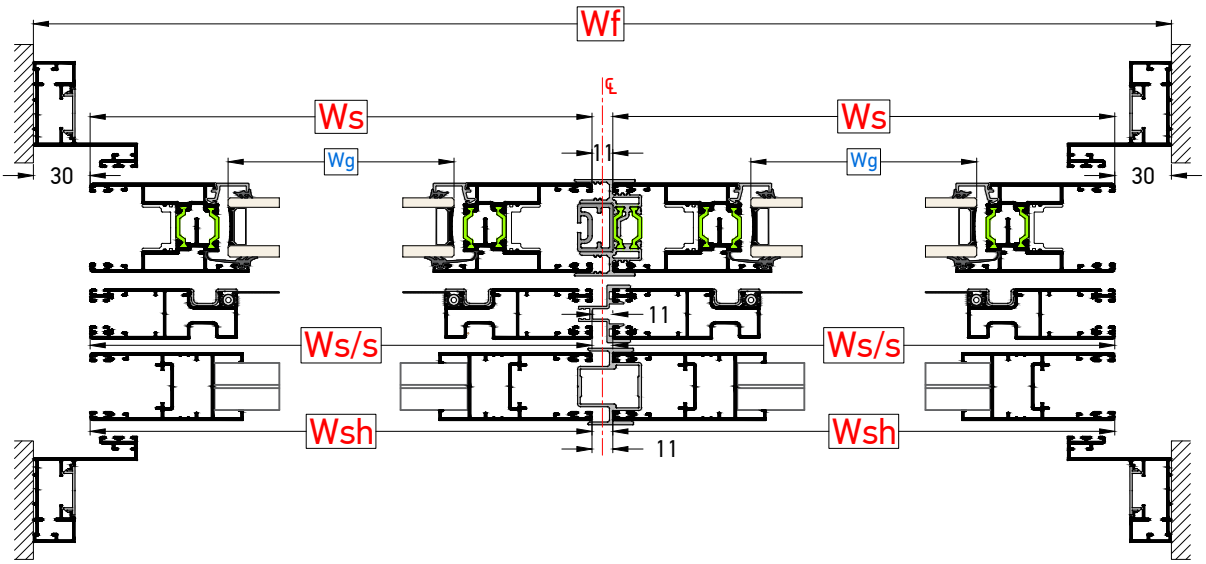

	Πλάτος φύλλου Sash width (Ws)	Προφίλ Profiles	Τύπος Κοπής Cutting Type
Φύλλα Sashes	Ws= $\frac{\text{Wf-71mm}}{2}$	TH 8040: 4 Τμχ / Pcs TV 8004: 4 Τμχ / Pcs TV 8005: 4 Τμχ / Pcs	

Ύψος φύλλου Sash height (Hs)	Προφίλ Profiles	Τύπος Κοπής Cutting Type
Hs= Hf-66mm	TH 8040: 4 Τμχ / Pcs TV 8004: 4 Τμχ / Pcs TV 8005: 4 Τμχ / Pcs	

	Ύψος Height (Hs)	Προφίλ Profiles	Τύπος Κοπής Cutting Type
Μπινί Adjoining Profile	Hf - 66mm	TH 8045: 1 Τμχ / Pcs TV 8008: 1 Τμχ / Pcs TV 8007: 1 Τμχ / Pcs	
Μπινί χωρίς τάπες / Adjoining without caps			

	Πλάτος τζαμιού Glass width (Wg)	Ύψος τζαμιού Glass height (Hg)
Υαλοπίνακας Glazing	Wg= Ws-146mm	Hg= Hs-146mm

ΣΗΜΕΙΩΣΗ:
Τα μέτρα κοπής είναι θεωρητικά.
Ο υπολογισμός τους βασίστηκε σε ιδανικές συνθήκες κοπής και συναρμογής.
NOTE:
The cutting standards are theoretic.
Calculations were based on ideal conditions and joining.

Μονόφυλλο Χωνευτό | Τζάμι-Σήτα-Πατζούρι | Οδηγός Ύψους 42mm | Απλό ή Ανασηκούμενο
Single Sash In-Wall System | Glass-Insect Screen-Shutter sash | Rail 42mm Height | Sliding or Lift & Slide

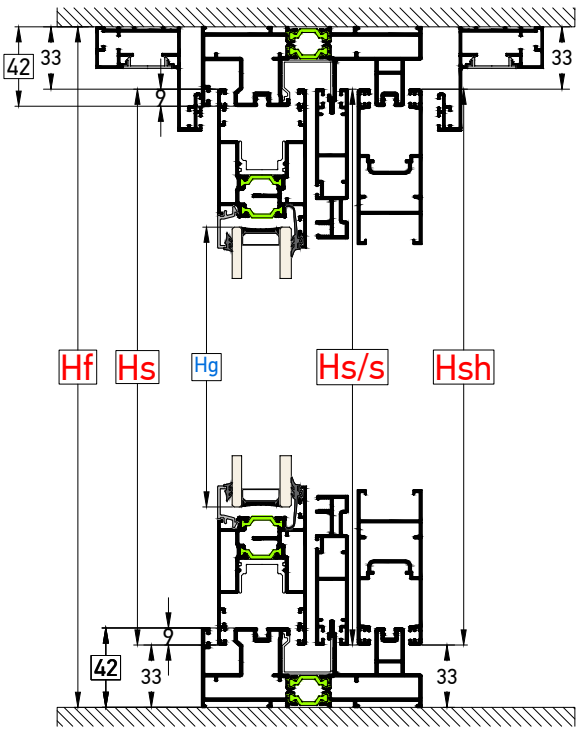

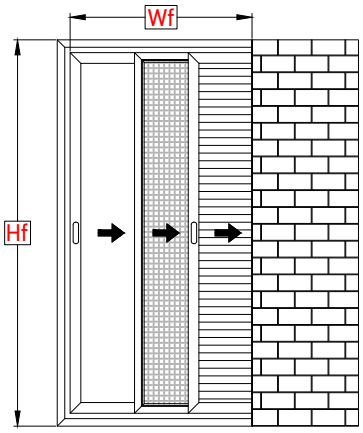

Hf =**Ύψος οδηγού** / Rail height
Wf = **Πλάτος οδηγού** / Rail width
Hs =**Ύψος φύλλου** / Sash height
Ws = **Πλάτος φύλλου** / Sash width
Hs/s =**Ύψος σήτας** / Insect screen height
Ws/s = **Πλάτος σήτας** / Insect screen width
Hsh =**Ύψος πατζουριού** / Shutter sash height
Wsh = **Πλάτος πατζουριού** / Shutter sash width
Hg =**Ύψος υαλοπίνακα** / Glass height
Wg = **Πλάτος υαλοπίνακα** / Glass width

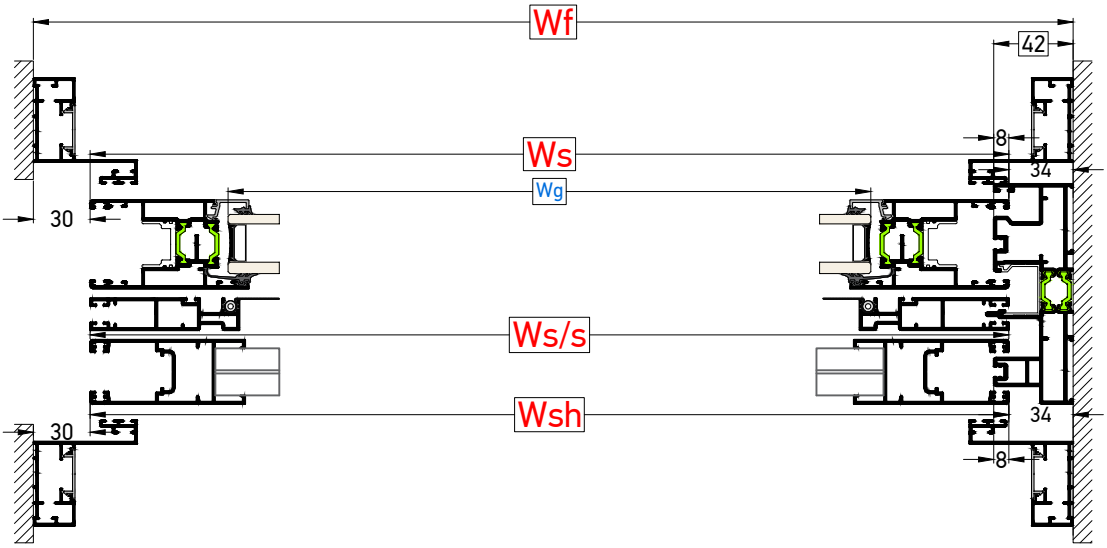

	Πλάτος φύλλου Sash width (Ws)	Προφίλ Profiles	Τύπος Κοπής Cutting Type
Φύλλα Sashes	Ws= Wf-64mm	TH 8040: 2 Τμχ / Pcs	
	Ws/s= Wf-64mm	TV 80206: 2 Τμχ / Pcs	
	Wsh= Wf-64mm	TV 810: 2 Τμχ / Pcs	

Ύψος φύλλου Sash height (Hs)	Προφίλ Profiles	Τύπος Κοπής Cutting Type
Hs= Hf-66mm	TH 8040: 2 Τμχ / Pcs TV 80206: 2 Τμχ / Pcs TV 810: 2 Τμχ / Pcs	

	Πλάτος τζαμιού Glass width (Wg)	Ύψος τζαμιού Glass height (Hg)
Υαλοπίνακας Glazing	Wg= Ws-146mm	Hg= Hs-146mm

ΣΗΜΕΙΩΣΗ:
Τα μέτρα κοπής είναι θεωρητικά.
Ο υπολογισμός τους βασίστηκε σε ιδανικές συνθήκες κοπής και συναρμογής.
NOTE:
The cutting standards are theoretic.
Calculations were based on ideal conditions and joining.

Δίφυλλο Χωνευτό | Τζάμι-Σήτα-Πατζούρι | Οδηγός Ύψους 42mm | Απλό ή Ανασηκούμενο
Double Sash In-Wall System | Glass-Insect Screen-Shutter sash | Rail 42mm Height | Sliding or Lift & Slide

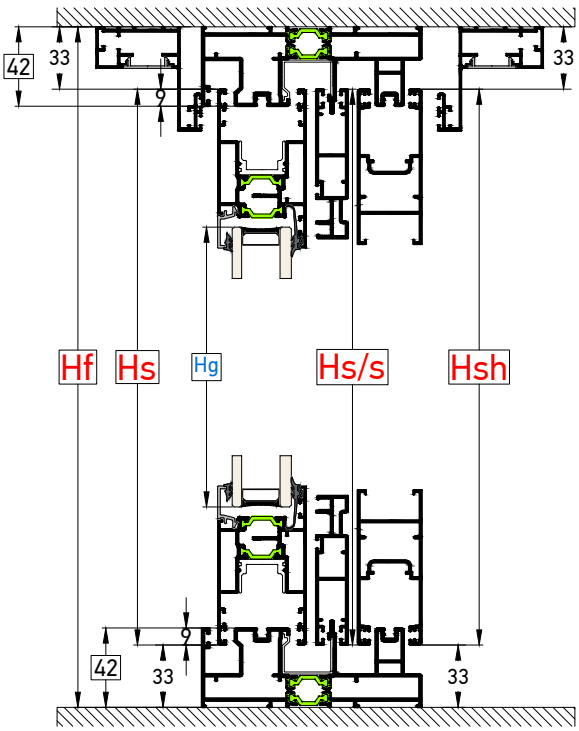

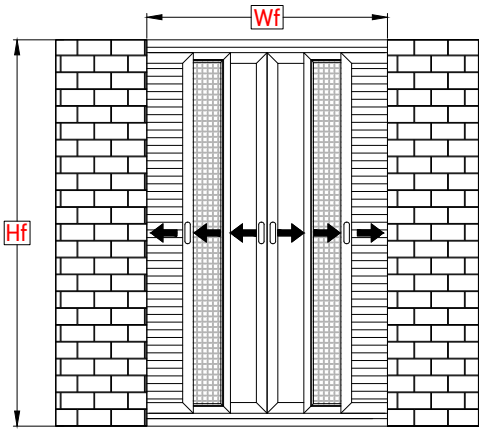

Hf = **Ύψος οδηγού** / Rail height
Wf = **Πλάτος οδηγού** / Rail width
Hs = **Ύψος φύλλου** / Sash height
Ws = **Πλάτος φύλλου** / Sash width
Hs/s = **Ύψος σήτας** / Insect screen height
Ws/s = **Πλάτος σήτας** / Insect screen width
Hsh = **Ύψος πατζουριού** / Shutter sash height
Wsh = **Πλάτος πατζουριού** / Shutter sash width
Hg = **Ύψος υαλοπίνακα** / Glass height
Wg = **Πλάτος υαλοπίνακα** / Glass width

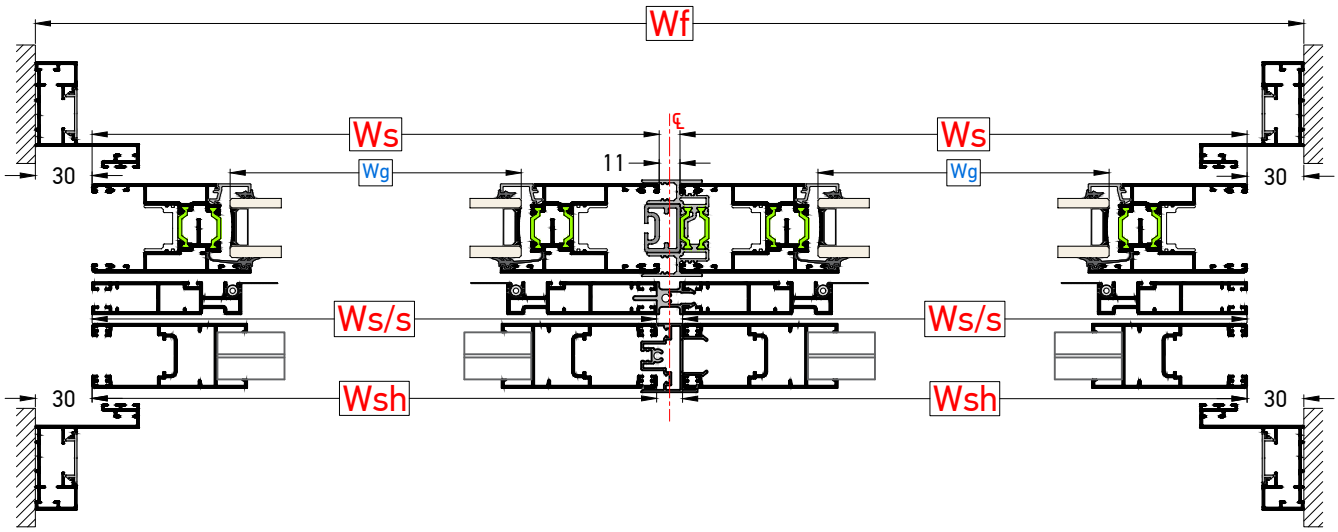

	Πλάτος φύλλου Sash width (Ws)	Προφίλ Profiles	Τύπος Κοπής Cutting Type
Φύλλα Sashes	Ws= $\frac{\text{Wf-71mm}}{2}$	TH 8040: 4 Τμχ / Pcs TV 80206: 4 Τμχ / Pcs TV 810: 4 Τμχ / Pcs	

Ύψος φύλλου Sash height (Hs)	Προφίλ Profiles	Τύπος Κοπής Cutting Type
Hs= Hf-66mm	TH 8040: 4 Τμχ / Pcs TV 80206: 4 Τμχ / Pcs TV 810: 4 Τμχ / Pcs	

	Ύψος Height (Hs)	Προφίλ Profiles	Τύπος Κοπής Cutting Type
Μπινί Adjoining Profile	Hs - 54mm	TH 8045: 1 Τμχ / Pcs	
	Hs - 40mm	TV 8008: 1 Τμχ / Pcs TV 8007: 1 Τμχ / Pcs	
Μπινί με τάπες / Adjoining with caps			

	Πλάτος τζαμιού Glass width (Wg)	Ύψος τζαμιού Glass height (Hg)
Υαλοπίνακας Glazing	Wg= Ws-146mm	Hg= Hs-146mm

ΣΗΜΕΙΩΣΗ:
Τα μέτρα κοπής είναι θεωρητικά.
Ο υπολογισμός τους βασίστηκε σε ιδανικές συνθήκες κοπής και συναρμογής.
NOTE:
The cutting standards are theoretic.
Calculations were based on ideal conditions and joining.

Φιλτό Επάλληλο με Σταθερά Πλαίσια (Fix & Slide)
Double Successive System with Fixed windows (Fix & Slide)

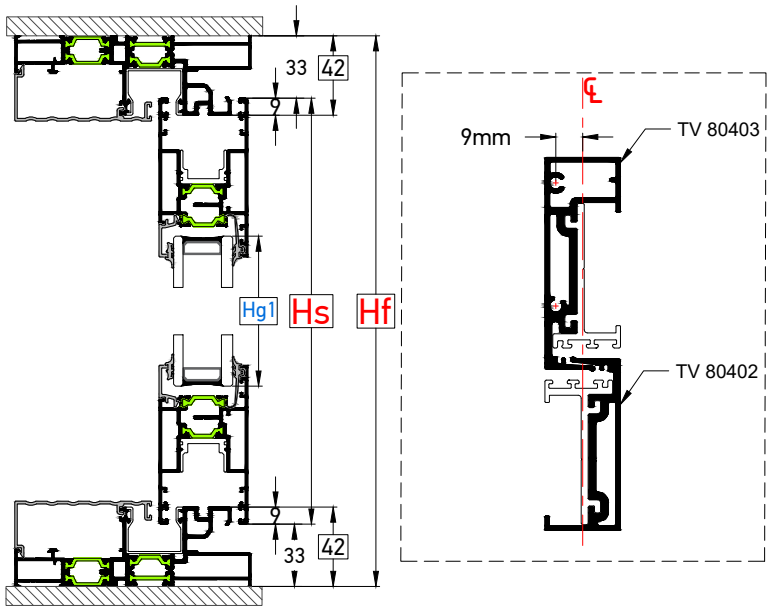

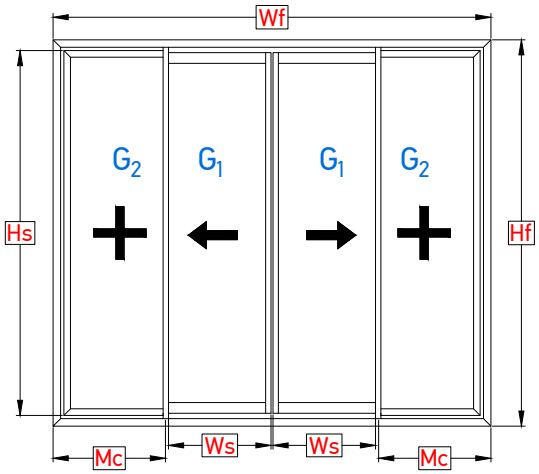

Hf =**Ύψος οδηγού** / Rail height
Wf = **Πλάτος οδηγού** / Rail width
Hs =**Ύψος φύλλου** / Sash height
Ws = **Πλάτος φύλλου** / Sash width
Hg =**Ύψος υαλοπίνακα** / Glass height
Wg = **Πλάτος υαλοπίνακα** / Glass width

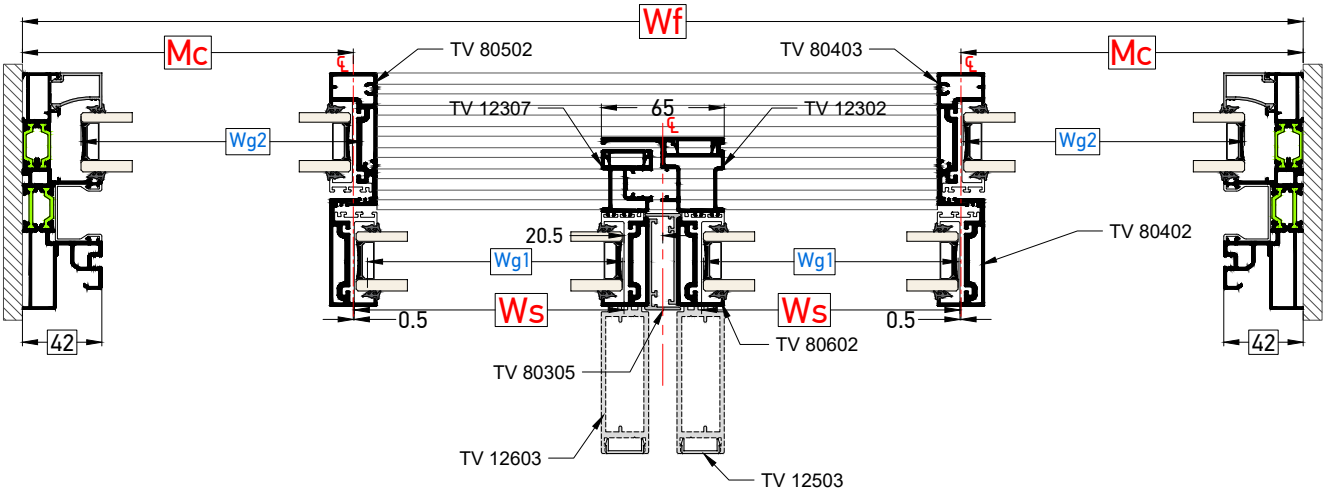

	Πλάτος φύλλου Sash width (Ws)	Προφίλ Profiles	Τύπος Κοπής Cutting Type
Φύλλο Τζαμιού Glass Sash	Ws= $\frac{\text{Wf-104mm}}{4}$	TH 8040: 4 Τμχ / Pcs	▬

Τα μέτρα κοπής έχουν υπολογιστεί έτσι ώστε να έχουμε ΙΔΙΟΥΣ υαλοπίνακες σε όλα τα φύλλα
The cutting standards are calculated in order to give as the SAME dimension of glazing for every sash

	Διάσταση Που Ορίζει Το Σημείο Βιδώματος του TH 80403 Dimension that Define the Point to Screw the TH 80403	
Για Σταθερό Πλαίσιο For Fixed Frame	Wc= $\frac{\text{Wf+20mm}}{4}$	**Mc**= Η διάσταση από το άκρο του οδηγού έως το μέσον του TV 80403 Mc= The dimension from the rail's edge to the center of the TV 80403

	Πλάτος τζαμιού Glass width (Wg)	Ύψος τζαμιού Glass height (Hg)
Υαλοπίνακας Glazing	Wg1&2= Ws-2mm	Hg1= Hs-146mm Hg2= Hf-62

	Ύψος Height (Hs)	Προφίλ Profiles	Τύπος Κοπής Cutting Type
Χώρισμα Mullion	Hf - 31mm	TV 80403: 2 Τμχ / Pcs	▬
Γάντζος 25mm Interlock 25mm	Hf - 66mm	TV 80402: 2 Τμχ / Pcs	▬
Μπινί 65mm 65mm Adjoining Profiles	Hs - 50mm	TV 12307: 1 Τμχ / Pcs TV 12302: 1 Τμχ / Pcs TV 12603: 2 Τμχ / Pcs TV 12503: 4 Τμχ / Pcs	▬
	=Hs	TV 80602: 2 Τμχ / Pcs TV 80305: 2 Τμχ / Pcs	

ΣΗΜΕΙΩΣΗ:
Τα μέτρα κοπής είναι θεωρητικά.
Ο υπολογισμός τους βασίστηκε σε ιδανικές συνθήκες κοπής και συναρμογής.
NOTE:
The cutting standards are theoretic.
Calculations were based on ideal conditions and joining.

1.5 Εξαρτήματα
Accessories

1.5 Εξαρτήματα
Accessories

Γωνίες Συνδέσεως Οδηγών, Αρμοκάλυπτρων και Νεροσταλλάκτη
Corner Joints for Rails, Wall Additional Profiles and Rain Cover

TH 80102
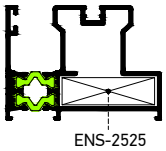

TH 8025
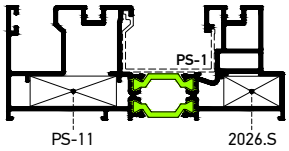

TH 8023
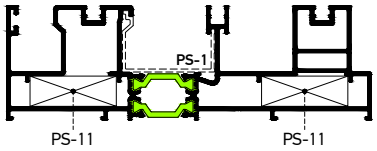

TH 8024
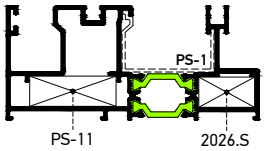

TH 8020
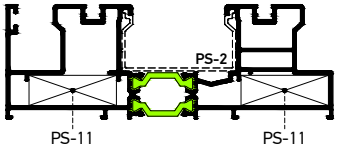

TH 8021
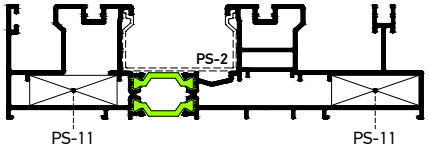

TH 8022
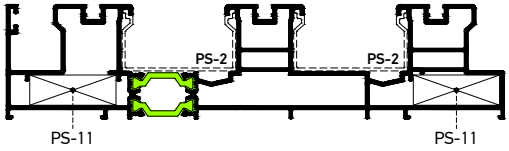

TH 80113
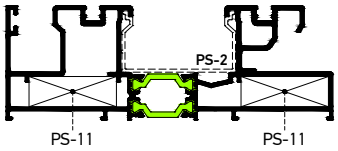

TH 80114
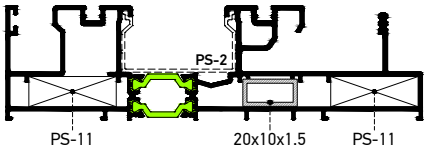

TH 80101
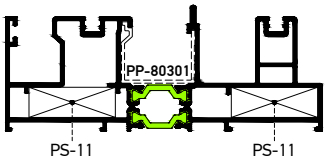

TH 80109
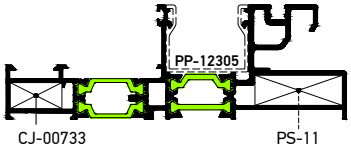

TH 80110
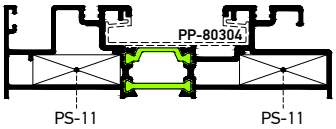

TH 80111
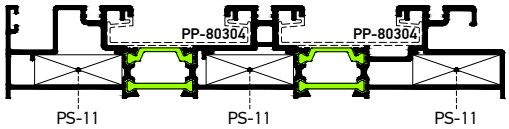

TV5 202
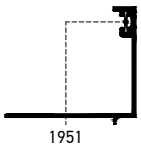

TV 899
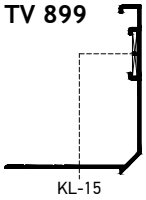

TV 80605
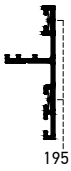

TV 2204
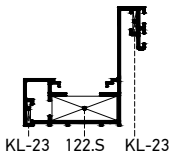

TV 2536
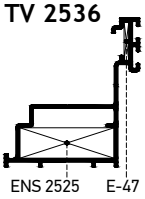

Γωνίες Συνδέσεως και Ευθυγραμμίσεως Φύλλων
Corner Joints and Alignment Corner for Sashes

TH 8040
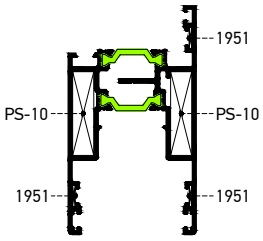

TV 8005
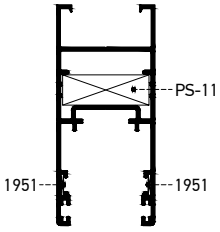

TV 810
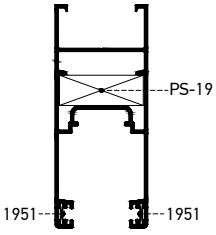

TV 12208
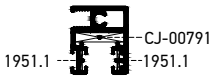

TV 12206
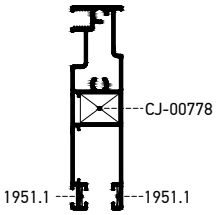

TV 8004
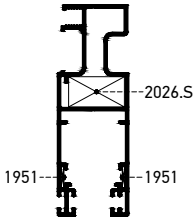

TV 80206
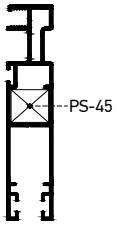

122.S

Διαστάσεις - Dimensions
29.8 x 10 mm

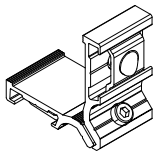

Γωνία Συνδέσεως για TV 2204
Corner Joint for TV 2204

2026.S

Διαστάσεις - Dimensions
20.4 x 10 mm

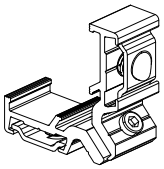

Γωνία Συνδέσεως Σήτας και Οδηγών
Corner Joint for Insect Screen Sash and Rails

CJ-00733

Διαστάσεις - Dimensions
18.6 x 8.6 mm

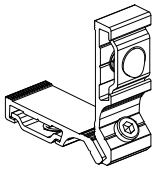

Γωνία Συνδέσεως Οδηγών
Corner Joint for Rails

PS-11

Διαστάσεις - Dimensions
31.7 x 10 mm

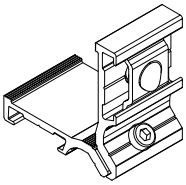

Γωνία Συνδέσεως
Φύλλου Πατζουριού & Οδηγών
Corner Joint for Shutter Sash & Rails

PS-19

Διαστάσεις - Dimensions
30.8 x 10 mm

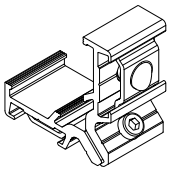

Γωνία Συνδέσεως Φύλλου TV 810
Corner Joint for Sash TV 810

ENS-2525

Διαστάσεις - Dimensions
34 x 10 mm

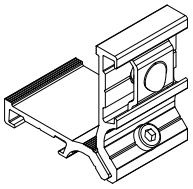

Γωνία Συνδέσεως για TH 80102 & TV 2536
Corner Joint for TH 80102 & TV 2536

PS-45

Διαστάσεις - Dimensions
14 x 12,8 mm

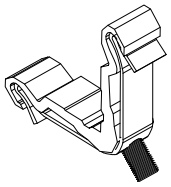

Γωνία Συνδέσεως για TV 80206
Corner Joint for TV 80206

CJ-00778

Διαστάσεις - Dimensions
14.1 x 8.5 mm

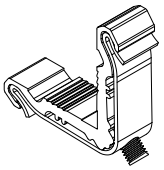

Γωνία Συνδέσεως για TV 12206
Corner Joint for TV 12206

CJ-00791

Διαστάσεις - Dimensions
17.4 x 3.2 mm

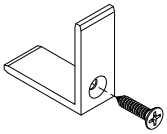

Γωνία Συνδέσεως για TV 12208
Corner Joint for TV 12208

PS-10

Διαστάσεις - Dimensions
30.9 x 7.6 mm

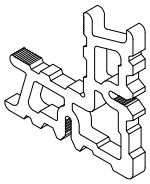

4.8 x 16mm

Γωνία Συνδέσεως / Γωνιάστρας του TH 8040
Corner Joint for TH 8040

E-47

Διαστάσεις - Dimensions
1.9 x 14.1 mm

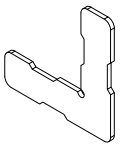

Γωνία Ευθυγράμμισης για TV 2536
Alignment Corner for TV 2536

KL-15

Διαστάσεις - Dimensions
16.5 x 1.9 mm

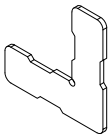

Γωνία Ευθυγράμμισης για TV 899
Alignment Corner for TV 899

KL-23

Διαστάσεις - Dimensions
1.9 x 9.8 mm

Γωνία Ευθυγράμμισης για TV 2204
Alignment Corner for TV 2204

1951

Διαστάσεις - Dimensions
1.2 χ 7.6 mm

Γωνία Ευθυγράμμισης Φύλλων Τζαμιού, Πατζουριού
Alignment Corner for glass Sash and Shutter Sash

1951.1

Διαστάσεις - Dimensions
1 x 5 mm

Γωνία Ευθυγράμμισης Φύλλων Σήτας TV 12208, TV 12206
Alignment Corner for TV 12208, TV 12206 Insect Screen Sashes

PS-1

Συσκευασία - Package
6 μέτρα-meter

TH 8024
TH 8025
TH 8023

Πλαστικό Κάλυμμα Οδηγών
Plastic Cover for Rails

PS-2

Συσκευασία - Package
6 μέτρα-meter

TH 80113
TH 80114
TH 8020
TH 8021
TH 8022

Πλαστικό Κάλυμμα Οδηγών
Plastic Cover for Rails

PP-12305

Συσκευασία - Package
6 μέτρα-meter

TH 80109

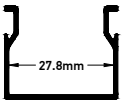

Πλαστικό Κάλυμμα Οδηγών
Plastic Cover for Rails

PP-80304

Συσκευασία - Package
6 μέτρα-meter

TH 80110
TH 80111

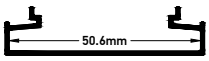

Πλαστικό Κάλυμμα Οδηγών
Plastic Cover for Rails

PP-80301

Συσκευασία - Package
6 μέτρα-meter

TH 80101

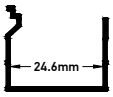

Πλαστικό Κάλυμμα Οδηγών
Plastic Cover for Rails

PS-4

Συσκευασία - Package
6 μέτρα-meter

Πλαστική Προσθήκη Φύλλου Τζαμιού
Plastic Adapter for Glass Sash

PS-3

Συσκευασία - Package
6 μέτρα-meter

Πλαστικό Αποστατικό Γάτζου Επάλληλου
Plastic Interlock Spacer for Successive

PP-80303

Συσκευασία - Package
6 μέτρα-meter

TV 80602
TV 80402
TV 80403

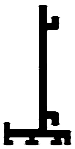

Πλαστικό Αποστατικό
Plastic Spacer

ML-9

Συσκευασία - Package
5 μέτρα-meter

Πλαστική Προσθήκη για το Μπινί Φύλλου Τζαμιού
Plastic Addition for TH 8045 Profile

PG-12312

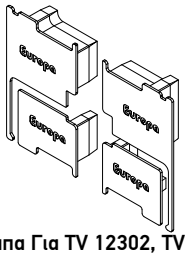

Πλαστική Τάπα Για TV 12302, TV 12307
Plastic Cap For Profiles TV 12302, TV 12307

PG-12317

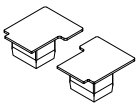

Πλαστική Τάπα Ενίσχυσης TV 00627
Plastic Cap for Reinforcement Profile TV 00627

PG-12617

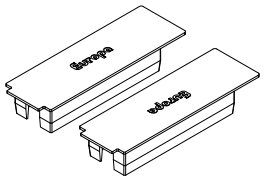

Πλαστική Τάπα Ενίσχυσης TV 12603
Plastic Cap for Reinforcement Profile TV 12603

PS-80201

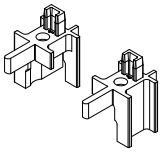

Πλαστική Τάπα Μπινί Σήτας TV 80302
Plastic Cap for Insect Screen Profile TV 80302

PS-80202

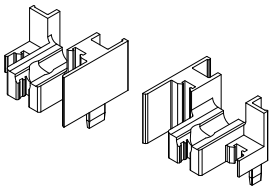

Πλαστική Τάπα Μπινί Πατζουριού TV 80301
Plastic Cap for Shutter's Adjoining TV 80301

PS-80203

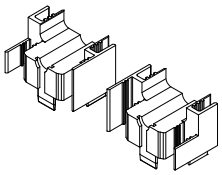

Πλαστική Τάπα Μπινί Τζαμιού TH 8045
Plastic Cap for Glass Adjoining TH 8045

PG-80210

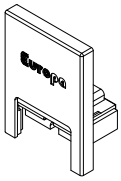

Τάπα Γάντζων & Μπινί 65mm
Plastic cap for Interlock Profiles & Adjoining Profile of 65mm

PL-955

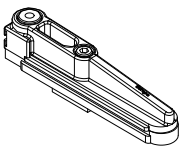

Αμορτισέρ Φύλλου Πατζουριού TV 810
Damping Stopper for TV 810

PS-8

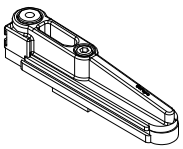

Αμορτισέρ Φύλλου Πατζουριού TV 8005
Damping Stopper for TV 8005

PS-18

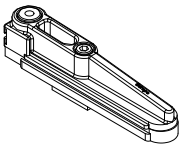

Αμορτισέρ Φύλλου Τζαμιού
Damping Stopper for Glass Sash

PS-43

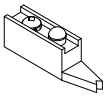

Αμορτισέρ Σήτας για TV 12206 & TV 80206
Damping Stopper for TV 12206 & TV 80206

181.3

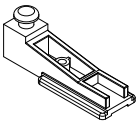

Αμορτισέρ Σήτας για TV 8004
Damping Stopper for TV 8004

ST-12721

Διαστάσεις - Dimensions
10 mm

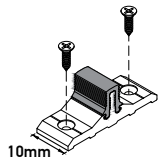

Στόπερ για Δίφυλλο
Stopper for Two Sash

ST-12724

Διαστάσεις - Dimensions
20 mm

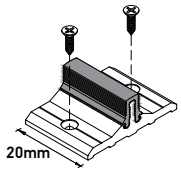

Στόπερ για Δίφυλλο
Stopper for Two Sash

2002 086

Στόπερ Φύλλων Επαλλήλου
Stopper for Successive Sashes

ML-20

Στόπερ Φιλτού Τζάμι / Πατζούρι
Stopper for Double Sash of Glass & Shutter

PS-17

Στόπερ Φιλτού Δίφυλλης Σήτας
Stopper for Double Sash Insect Screen

FL-31 | FL-32

Διαστάσεις - Dimensions
14mm x 8mm x 2 m

Διαστάσεις - Dimensions
30mm x 8mm x 2 m

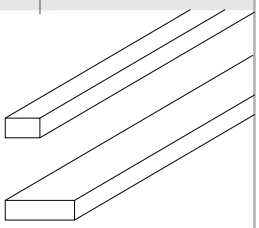

Πλαστικό Αποστατικό Τακάκι Οδηγών
Plastic Spacer For Rails

PS-9

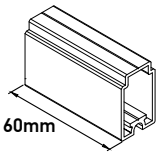

Εξάρτημα Αλουμινίου για Σταθερά Φύλλα
Aluminium Component for Fixed Sash

UN-11301

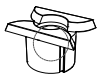

Βαλβίδα Αντεπιστροφής
Non-Return Vavle

KL-12

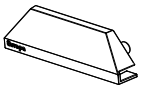

Πλαστική Τάπα Νεροχύτη Europa
Plastic Plug for Water Drainage Europa

UN-80204

Αποστάτης Οδήγησης Φύλλων Τζαμιού (Χρήση στην επάνω οριζόντια πλευρά του φύλλου)
Glass sash Spacer (Use on the top horizontal side of the sash)

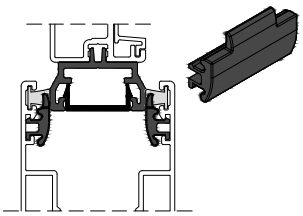

Τοποθέτηση σε Φύλλο Απλό με Βουρτσάκια
For Glass Sash with Brush Weatherstripes

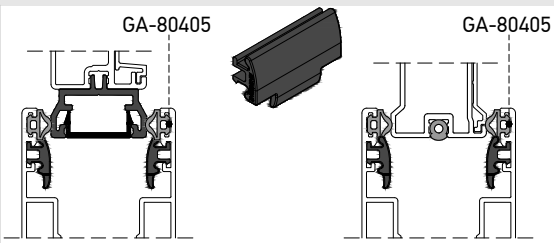

Τοποθέτηση σε Ανασηκούμενο Φύλλο με οδηγούς 34 & 42mm
For Lift & Slide Glass Sash on 34 & 42mm rails

ΣΗΜΕΙΩΣΗ:
Όταν το χρώμα των προφίλ είναι σε υπερανθεκτική βαφή, ίσως χρειαστεί μια μικρή αφαίρεση υλικού από την επιφάνεια του UN-80204.

NOTE:
When the profile have super-durable paint, it may be necessary to remove some of the material from the front surface of the UN-80204.

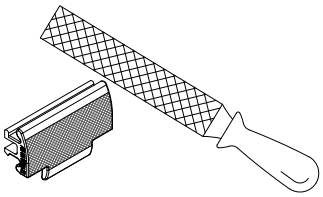

Τάκοι Στεγάνωσης Οδηγών Ύψους 34mm | Sealing Plugs for Rails with 34mm Height

SR-12713

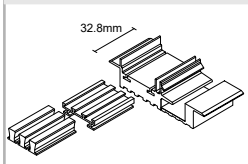

SR-12712

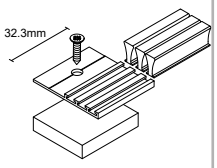

SR-12714

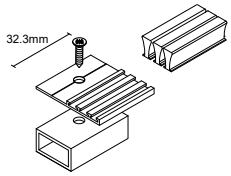

SR-12720

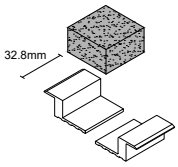

SR-12722

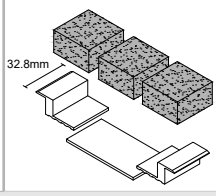

SR-12723

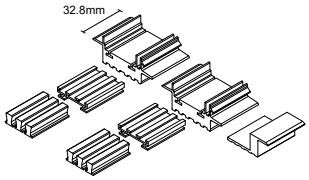

IC-80418

Αφρώδης αυτοκόλλητη Ταινία Στεγάνωσης Τάκων
Double Side Foam Tape For Plug Sealant

	Με Φαρδύ Γάντζο With Wide Interlock	
	Απλό Συρόμενο Simple Sliding	**Ανασηκούμενο** Lift & Slide
Πάνω | Upper	**SR-12714 [x2]**	**SR-12712 [x2]**
Κάτω | Lower	**SR-12723 [x1]**	**SR-12722 [x1]** **ή SR-12723 [x1]**
	IC-80418 δεξιά & αριστερά | left & right	

	Με Στενό Γάντζο 25mm With 25mm Interlock	
	Απλό Συρόμενο Simple Sliding	**Ανασηκούμενο** Lift & Slide
Πάνω | Upper	**SR-12714 [x1]**	**SR-12712 [x1]**
Κάτω | Lower	**SR-12713 [x1]**	**SR-12720 [x1]** **ή SR-12713 [x1]**
	IC-80418 δεξιά & αριστερά | left & right	

Τάκοι Στεγάνωσης Οδηγών Ύψους 42mm | Sealing Plugs for Rails with 42mm Height

PS-6

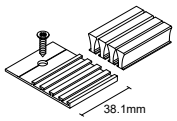

PS-7

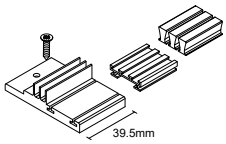

SR-12717

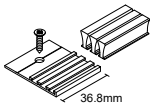

IC-80408

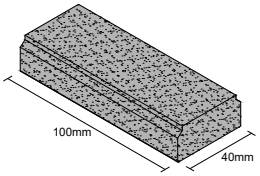

IC-80407

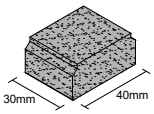

	Με Φαρδύ Γάντζο With Wide Interlock	
	Απλό Συρόμενο Simple Sliding	**Ανασηκούμενο** Lift & Slide
Πάνω | Upper	**PS-7 [x2]**	**PS-6 [x2]**
Κάτω | Lower	**PS-7 [x2]**	**IC-80408 [x1]**

	Με Στενό Γάντζο 25mm With 25mm Interlock	
	Απλό Συρόμενο Simple Sliding	**Ανασηκούμενο** Lift & Slide
Πάνω | Upper	**PS-7 [x1]**	**SR-12717 [x1]**
Κάτω | Lower	**PS-7 [x1]**	**IC-80407 [x1]**

Τάκοι Στεγάνωσης Οδηγού Fix & Slide | Sealing Plugs for Fix & Slide Rails

SR-12716

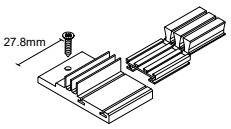

SR-12715

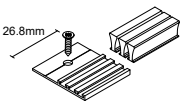

IC-12425

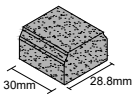

	Με Στενό Γάντζο 25mm With 25mm Interlock	
	Απλό Συρόμενο Simple Sliding	**Ανασηκούμενο** Lift & Slide
Πάνω | Upper	**SR-12716 [x1]**	**SR-12715 [x1]**
Κάτω | Lower	**SR-12716 [x1]**	**IC-12425 [x1]**

PS-13

TH 8040
TV 8005

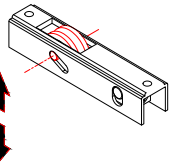

Μονό Ράουλο Φύλλου Τζαμιού-Πατζουριού
Single Roller for Glass and Shutter Sash

N.252

TV 8004

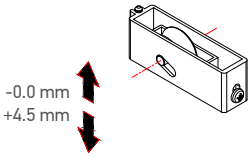

Ράουλο Φύλλου Σήτας
Roller for Insect Screen Sash

PS-12

TH 8040
TV 8005
TV 810

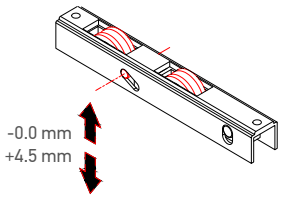

Διπλό Ράουλο Φύλλου Τζαμιού-Πατζουριού
Double Roller for Glass and Shutter Sash

RO-80701

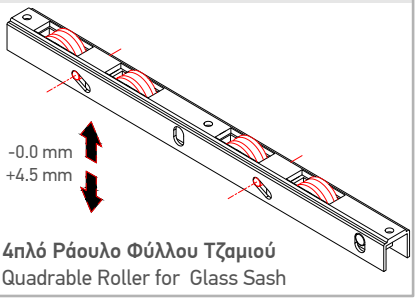

4πλό Ράουλο Φύλλου Τζαμιού
Quadrable Roller for Glass Sash

PS-26

TV 12206
TV 80206

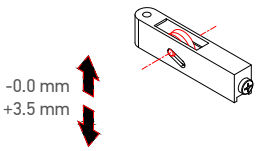

Μονό Ράουλο Σήτας
Single Roller Insect Screen

PO-12618

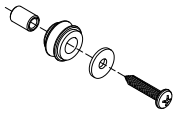

Ράουλο Κρυφής Σήτας
Roller for Hidden Insect Screen

R.10085

Έλασμα Οδηγού Inox
Inox Lamina for Rail

FL-34

Λαμάκι Αλουμινίου Κύλισης Ράουλων
Aluminum Profile for Roller Sliding

DP-00133

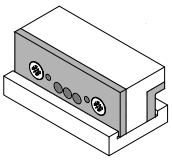

Καλίμπρα Νεροχυτών σε Οδηγούς
Drilling Guide for Water Drainage

KL-44

Συσκευασία - Package
4.7 μέτρα-meter

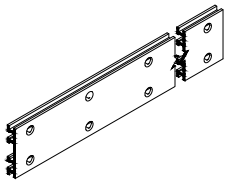

Σκαλιέρα για Οβαλίνα Ασφαλείας TV 5066
Component for Security Fixed Louver TV 5066

FG-00920

Χρώμα - Color
01 | 02 | 07 | 10

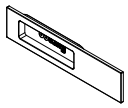

Εξωτερική Χούφτα
External Finger Grip

HA-12730

EUROPA L. PENTHESILEA
27.5cm

Χρώμα - Color
01 | 02 | 07 | 10

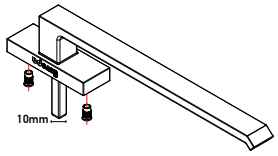

Λαβή Ανασηκούμενων Φύλλων
Lever Handle for Lift & Slide Sashes

HA-00958

EUROPA L. PENTHESILEA
27.5cm

Χρώμα - Color
01 | 02 | 07 | 10

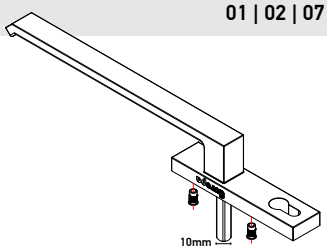

Λαβή Ανασηκούμενων Φύλλων με Κύλινδρο
Lever Handle for Lift & Slide Sashes with Cylinder

HA-00959

EUROPA PENTHESILEA
17cm

Χρώμα - Color
01 | 02 | 07 | 10

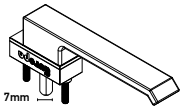

Λαβή Απλών Συρόμενων Φύλλων
Lever Handle for Sliding Sashes

HA-00960

EUROPA PENTHESILEA
21cm

Χρώμα - Color
01 | 02 | 07 | 10

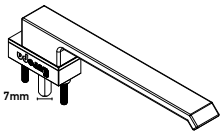

Λαβή Απλών Συρόμενων Φύλλων
Lever Handle for Sliding Sashes

58-217695	58-217704	58-217704
Λευκό / White	**Μαύρο** / Black	**Ασημί** / Silver

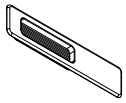

Εξωτερική Χούφτα HAUTAU
External Finger Grip HAUTAU

HA-00796

EUROPA SPARTA

Χρώμα - Color
01 | 02 | 03 | 07

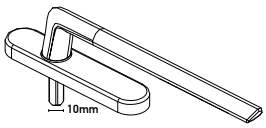

Λαβή Ανασηκούμενων Φύλλων
Lever Handle for Lift & Slide Sashes

HA-00795

NEPTUNE

Χρώμα - Color
01 | 02 | 11 | 12 | 13

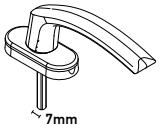

Πόμολο Neptune
Neptune lever Handle

671

Χρώμα - Color
01 | 02 | 11 | 12 | 13

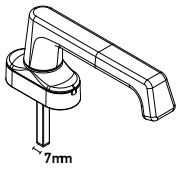

Μικρό Πόμολο (140mm)
Short Lever Handle (140mm)

671L

Χρώμα - Color
01 | 02 | 11 | 12 | 13

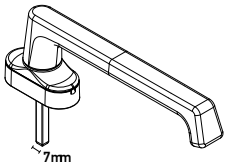

Μεγάλο Πόμολο (210mm)
Long Lever Handle (210mm)

HA-12734

Χρώμα - Color
01 | 02 | 6

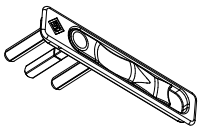

Χειρολαβή Master Pop Up
Master Pulling Handle Pop Up

HA-12735

Χρώμα - Color
01 | 02 | 6

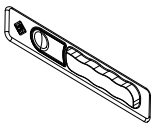

Χούφτα Master
Master Finger Grip

00=Άβαφο-Unpainted, **01=Λευκό**-White, **02=Μαύρο**-Black, **03=Ασημί**-Silver, **04=Καφέ**-Brown, **05=Μπρονζέ**-Bronze, **06=Γκρι**-Grey,
07=Ανοδίωση-Anodized, **08=Νίκελ**-Nickel, **10=Μαύρη ανοδίωση**-Black Anodized, **11=Χρώμιο**-Chrome, **12=Νίκελ ματ**-Nickel mat, **13=Χρώμιο ματ**-Chrome mat

PL 310 POWER LOCK

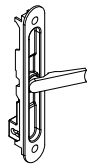

Χωνευτό Πόμολο Pop Up
Pop Up Handle Lock

20-05-113 ROTO

Καρέ - Spindle
7 mm

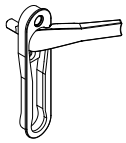

Χωνευτό Πόμολο Pop Up
Pop Up Handle Lock

PL-144 POWER LOCK

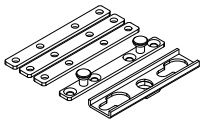

Κιτ Απλού Κλειδώματος Πατζουριού
Kit of Plain Lock for Shutter Sash

184797

Μονό / Single

HAUTAU Αντικρίσμα Κλειδώματος
HAUTAU Locking Bold

184737

Διπλό / Double

HAUTAU Αντικρίσμα Κλειδώματος
HAUTAU Locking Bold

59-616431

Ανοξείδωτο Αντίκρισμα Κλειδώματος IN LINE ROTO
Inox Nest for Locking Mechanism IN LINE ROTO

215529 HAUTAU

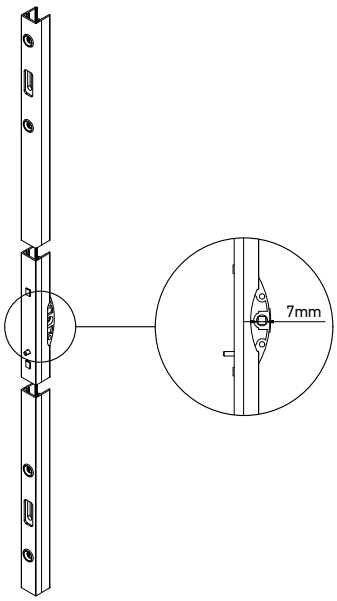

Κλειδαριά για Συμβατικό Φύλλο Τζαμιού και Φύλλο Πατζουριού
Locking for Conventional Glass Sash and Shutter Sash

SL-00799 HAUTAU

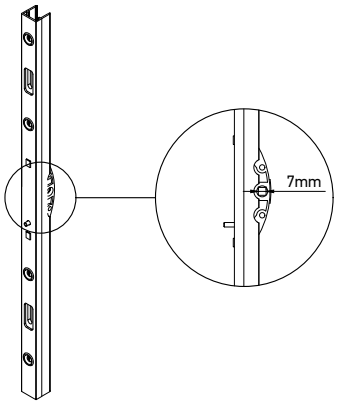

Κλειδαριά (50cm)
Locking Mechanism (50cm)

Μηχανισμός IN LINE ROTO
IN LINE ROTO Locking Mechanism

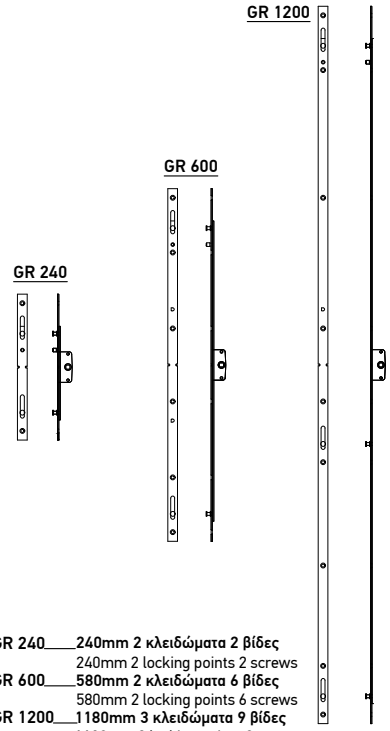

GR 240____**240mm 2 κλειδώματα 2 βίδες**
240mm 2 locking points 2 screws
GR 600____**580mm 2 κλειδώματα 6 βίδες**
580mm 2 locking points 6 screws
GR 1200___**1180mm 3 κλειδώματα 9 βίδες**
1180mm 3 locking points 9 screws

00=Άβαφο-Unpainted, **01=Λευκό**-White, **02=Μαύρο**-Black, **03=Ασημί**-Silver, **04=Καφέ**-Brown, **05=Μπρονζέ**-Bronze, **06=Γκρι**-Grey,
07=Ανοδίωση-Anodized, **08=Νίκελ**-Nickel, **10=Μαύρη ανοδίωση**-Black Anodized, **11=Χρώμιο**-Chrome, **12=Νίκελ ματ**-Nickel mat, **13=Χρώμιο ματ**-Chrome mat

PL-183-01

Μπαλκονόπορτας
For Door

POWER LOCK

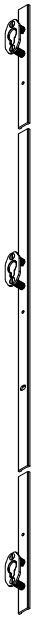

1400mm

Ντίζα Κλειδώματος για Φύλλο Πατζούριού TV 8005
Locking Rod for Shutter Sash TV 8005

PL-183-02

Παραθύρου
For Window

POWER LOCK

55mm

Ντίζα Κλειδώματος για Φύλλο Πατζούριού TV 8005
Locking Rod for Shutter Sash TV 8005

PL-11-182-01

Μπαλκονόπορτας
For Door

POWER LOCK

Με καρέ 7mm
Square bar 7mm

1400mm

Κλειδαριά Καρέ για Φύλλο Τζαμιού
Locking Rod for Glass Sash

PL-11-182-02

Παραθύρου
For Window

POWER LOCK

Με καρέ 7mm
Square bar 7mm

55mm

Κλειδαριά Καρέ για Φύλλο Τζαμιού
Locking Rod for Glass Sash

PL-230-01 | PL-11-230-01

Μπαλκονόπορτας
For Door

POWER LOCK

Με καρέ 7mm
Square bar 7mm

1400mm

Ντίζα Κλειδώματος για Φύλλο Πατζουριού TV 810
Locking Rod for Shutter Sash TV 810

PL-230-02

Παραθύρου
For Window

POWER LOCK

55mm

Ντίζα Κλειδώματος για Φύλλο Πατζουριού TV 810
Locking Rod for Shutter Sash TV 810

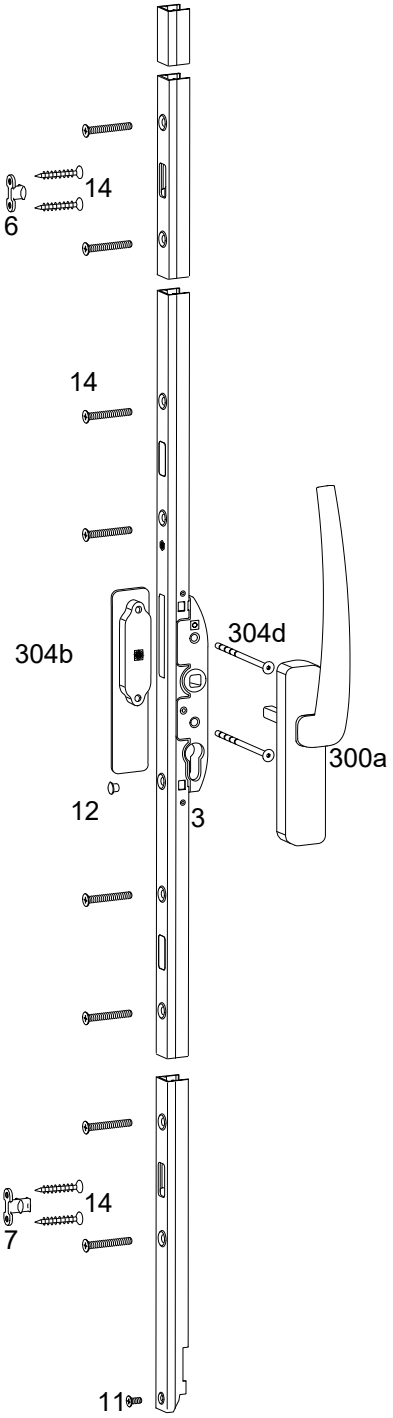

HAUTAU Alu-HS 200
ΜΗΧΑΝΙΣΜΟΣ ΑΝΑΣΗΚΟΥΜΕΝΟΥ / Lift & Slide MECHANISM

ΝΟΥΜΕΡΟ NUMBER	**ΚΩΔΙΚΟΣ** CODE	**ΣΧΕΔΙΟ** SKETCH	**ΠΕΡΙΓΡΑΦΗ** DESCRIPTION
1, 2	193720	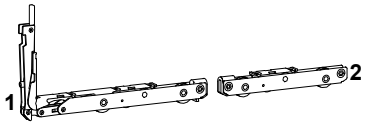	**No1. Ράουλο εμπρός** Front roller **No2. Ράουλο πίσω** Back roller
5	a.184578 b.184581 c.184584	a. 150 for 650-1360 b. 200 for 1361-1860 c. 250 for 1861-2360 	**Ντίζα σύνδεσης ράουλων** Connecting rod
10, 11 12, 13	58-189490	**10** **11** **12** **13**	**Σετ εξαρτημάτων μηχανισμού** Kit of parts for gear mechanism
3	a. 195419 b. 195425 c. 195431 d. 195437	a. 180 for 1200-1800 (Παραθύρου / Window) b. 210 for 1801-2100 (Πόρτας / Door) c. 240 for 2101-2400 (Πόρτας / Door) d. 270 for 2401-2700 (Πόρτας / Door) 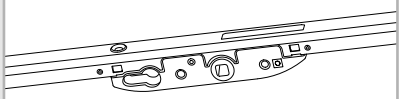	**Γρύλος Μηχανισμού** Gear of mechanism
14		x15	**Βίδες συναρμογής γρύλου** Screws for Gear fitting
6	184797		**Επάνω κλείδωμα μηχανισμου** Top locking point
7	184737		**Κάτω κλείδωμα μηχανισμου** Lower locking point "night vent"
300a			**Σπανιολέτα HAUTAU** Handle HAUTAU
304d		x2 M5 x 100mm	**Βίδες Σπανιολέτας HAUTAU** Screws for handle HAUTAU
304b			**Εξωτερική Χούφτα** External Finger Grip
304f	58-218142	M5 x 100mm	**Πριτσίνι με σπείρωμα για σπανιολέτα χωρίς χούφτα** Threaded rivet for handle without external fingergrip
18	58-187477		**Στοπερ διΦύλλου** Double successive Sash dumber

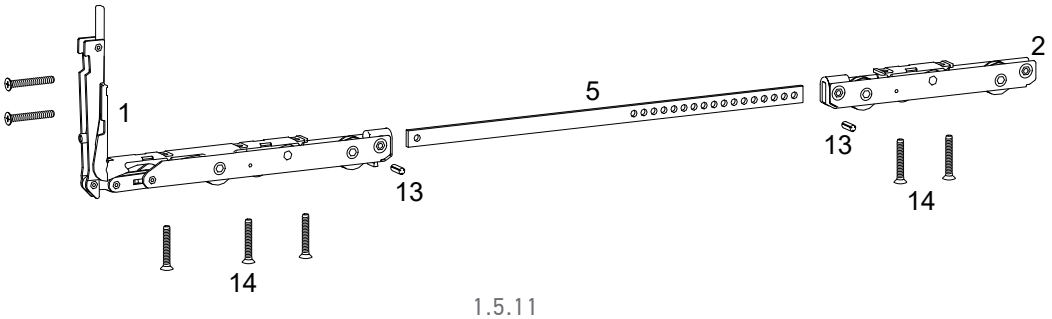

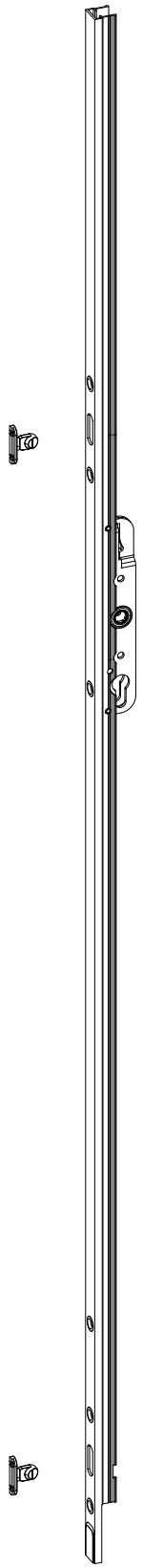

GU 937

ΜΗΧΑΝΙΣΜΟΣ ΑΝΑΣΗΚΟΥΜΕΝΟΥ / Lift & Slide MECHANISM

ΚΩΔΙΚΟΣ CODE	ΠΕΡΙΓΡΑΦΗ DESCRIPTION	
	ΓΡΥΛΟΣ GU 937 / GU 937 ESPAG	
K-16721-00-0-1	ΚΙΤ ΡΑΟΥΛΩΝ GU 937/957 SET OF GU 937-957 ROLLERS	
	ΝΤΙΖΑ ΣΥΝΔΕΣΗΣ ΡΑΟΥΛΩΝ Ø8mm Ø8mm ROLLER CONECTING ROD	
6-30019-11-0-1	ΓΡΥΛΟΣ GU 937 ΓΙΑ ΥΨΟΣ ΦΥΛΛΟΥ ΑΠΟ 830 ΕΩΣ 1250 GU 937 ESPAG SUITABLE FOR SASH HEIGHT FROM 830 TO 1250	
6-30019-19-0-1	ΓΡΥΛΟΣ GU 937 ΓΙΑ ΥΨΟΣ ΦΥΛΛΟΥ ΑΠΟ 1200 ΕΩΣ 1830 GU 937 ESPAG SUITABLE FOR SASH HEIGHT FROM 1200 TO 1830	
6-30019-24-0-1	ΓΡΥΛΟΣ GU 937 ΓΙΑ ΥΨΟΣ ΦΥΛΛΟΥ ΑΠΟ 1830 ΕΩΣ 2330 GU 937 ESPAG SUITABLE FOR SASH HEIGHT FROM 1830 TO 2330	
6-30019-28-0-1	ΓΡΥΛΟΣ GU 937 ΓΙΑ ΥΨΟΣ ΦΥΛΛΟΥ ΑΠΟ 2080 ΕΩΣ 1730 GU 937 ESPAG SUITABLE FOR SASH HEIGHT FROM 2080 TO 2730	
	ΠΡΟΕΚΤΑΣΗ ΥΨΟΥΣ ΓΙΑ GU 934 / 937 ΧΩΡΙΣ ΚΛΕΙΔΩΜΑ GU 934/937 HEIGHT EXTENSION WITHOUT LOCK	
9-28483-05-0-1	ΠΡΟΕΚΤΑΣΗ ΥΨΟΥΣ ΓΡΥΛΟΥ ΧΩΡΙΣ ΚΛΕΙΔΩΜΑ ΑΣΗΜΙ ESPAG EXTENSION WITHOUT LOCK	
	ΠΡΟΕΚΤΑΣΗ ΥΨΟΥΣ ΓΙΑ GU 934 / 937 ΜΕ ΚΛΕΙΔΩΜΑ 934/937 HEIGHT EXTENSION WITH LOCK	
6-32030-00-0-1	ΠΡΟΕΚΤΑΣΗ ΥΨΟΥΣ ΓΡΥΛΟΥ ΜΕ ΚΛΕΙΔΩΜΑ ΑΣΗΜΙ ESPAG EXTENSION WITH LOCK	
	ΣΤΟΠΕΡ ΦΥΛΛΟΥ SASH STOPPER	
K-12024-00-0-7	ΣΤΟΠΕΡ ΦΥΛΛΟΥ GU 934 / 937 ΛΕΥΚΟ SASH STOPPER OF GU 934 / 937 WHITE	
K-12024-00-0-6	ΣΤΟΠΕΡ ΦΥΛΛΟΥ GU 934 / 937 ΜΑΥΡΟ SASH STOPPER OF GU 934 / 937 BLACK	
	ΠΛΑΚΑΚΙΑ ΚΛΕΙΔΩΜΑΤΟΣ LOCKING PLATES	
9-38825 A	ΠΛΑΚΑΚΙ ΚΛΕΙΔΩΜΑΤΟΣ ΓΡΥΛΟΥ GU 937 LOCK PLATE FOR GU 937	2τμχ / 2 pc
K-11929-00-0-1	ΠΛΑΚΑΚΙ ΑΕΡΑΓΩΓΟΥ GU 934 / 937 AIR CIRCULATION PLATE FOR GU 934 / 937 BLACK	1τμχ / 1 pc

ΜΕΓΙΣΤΟ ΒΑΡΟΣ 150 KG / MAXIMUM WEIGHT 150 Kg

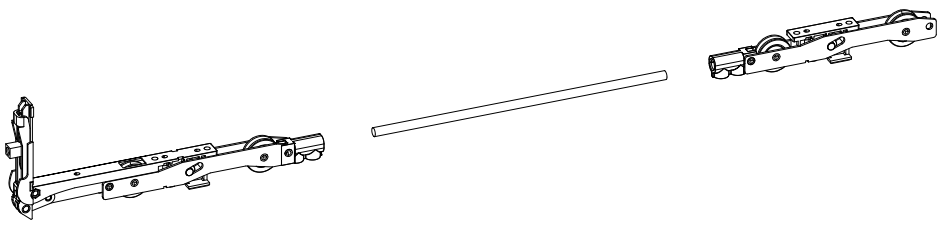

FL-01

Λάστιχο Κάλυψης Οδηγών
Cover Gasket for Rails

ENS-7

Λάστιχο για Μπινί TH 8045
Gasket for Profile TH 8045

GA-12405

Λάστιχο Κάλυψης του TV 12307
Gasket for TV 12307

GA-80404

Λάστιχο Για Προφίλ TV 80305
Gasket For TV 80305

PS-35

Μπαίνει σε όλες τις πλευρές εκτός την επάνω
For every side of the sash except the top side

Λάστιχο Ανασηκούμενου Φύλλου Τζαμιού
Gasket for Lift & Slide Glass Sash

GA-80405

Για φύλλα σε οδηγούς ύψους 34 & 42mm
For glass sashes on 34 & 42mm rails

Για την επάνω οριζόντια πλευρά ανασηκούμενων φύλλων τζαμιού
For the top horizontal side of lift & slide sash

GA-12423

Λάστιχο για TV 80305
Gasket for TV 80305

BL-05

Λάστιχο Τζαμιού Κουμπωτό (E.P.D.M.)
(E.P.D.M.) Glazing Gasket

ST-66

Λάστιχο Αποστατικού PS-3
Rubber Weather Stripe for PS-3

GA-12904

Λάστιχο Γάντζων Επαλλήλου
Gasket for Interlock Profiles

OL-1

Λάστιχο για Μπινί TV 80301
Gasket for Profile TV 80301

GA-12407 ΕΩΣ GA-12412

GA-12407	2mm
GA-12408	3mm
GA-12409	4mm
GA-12410	5mm
GA-12411	6mm
GA-12412	7mm

Λάστιχο Τζαμιού Σφήνα (E.P.D.M): 2-7mm
Glass Weatherstripes (E.P.D.M): 2-7mm

6mm - 4P ΕΩΣ 12mm - 4P

6mm-4P
7mm-4P
8mm-4P
12mm-4P

Βουρτσάκι
Brush

Σημείωση:
Στον πίνακα παρουσιάζονται τα θεωρητικά πάχη των υαλοπινάκων που θα μπορούσαν να χρησιμοποιηθούν. Στους διπλούς υαλοπίνακες μπορούν να γίνουν πολλοί συνδυασμοί όσον αφορά το συνολικό πάχος τους. Ανάλογα με τις απαιτήσεις του πελάτη, υπάρχουν στην αγορά υαλοπίνακες οι οποίοι προσφέρουν πολύ καλή θερμομόνωση και ηχομόνωση.

Προσοχή:
Για τη στεγανοποίηση των υαλοπινάκων, τόσο στην εξωτερική όσο και στην εσωτερική πλευρά του κουφώματος, δεν προτείνεται η χρήση σιλικόνης.

Note:
The table shows the theoretically width for the glasses that can use.There can be many combinations for the total thickness of the glass. Also you can use 2 clips together in order to have the maximum thickness of glass. By the customers requirements, there are glasses at the market that offers very good thermal insulation and sound reduction.

Attention:
For the sealant of the glasses either inside or outside from the frame, use of silicone is not recommented.

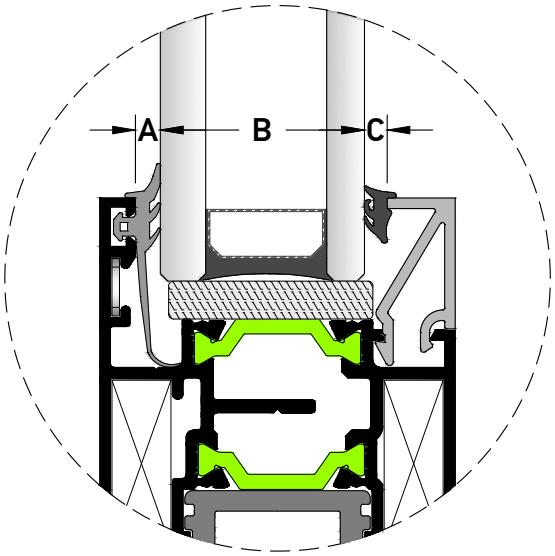

ΣΥΝΟΛΙΚΟ ΚΕΝΟ TOTAL SPACE	ΕΞΩΤΕΡΙΚΑ OUTSIDE		ΓΥΑΛΙ GLASS	ΕΣΩΤΕΡΙΚΑ INSIDE	
(mm)	ΚΩΔ./ CODE	A (mm)	B (mm)	C (mm)	ΚΩΔ./ CODE
39	BL-5	3	34	2	GA-12407
39	BL-5	3	33	3	GA-12408
39	BL-5	3	32	4	GA-12409
39	BL-5	3	31	5	GA-12410
39	BL-5	3	30	6	GA-12411
39	BL-5	3	29	7	GA-12412
39	BL-5	3	28	8	SF-8
39	BL-5	3	26	10	SF-10

(mm)	ΚΩΔ./ CODE	A (mm)	B (mm)	C (mm)	ΚΩΔ./ CODE
33	BL-5	3	28	2	GA-12407
33	BL-5	3	27	3	GA-12408
33	BL-5	3	26	4	GA-12409
33	BL-5	3	25	5	GA-12410
33	BL-5	3	24	6	GA-12411
33	BL-5	3	23	7	GA-12412
33	BL-5	3	22	8	SF-8
33	BL-5	3	20	10	SF-10

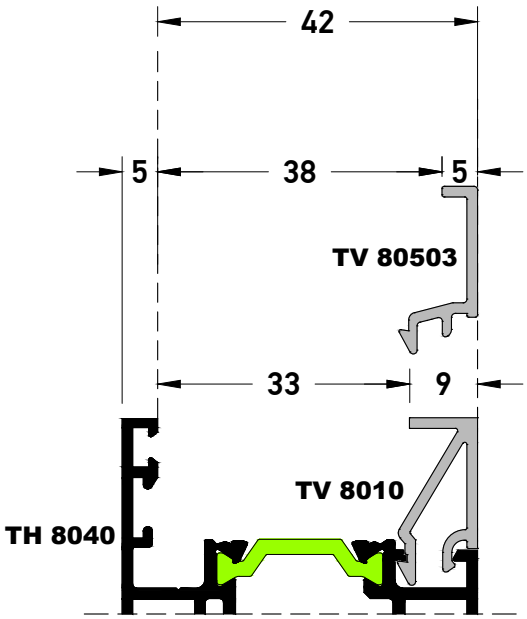

Θέση τοποθέτησης αποστατικών στον υαλοπίνακα
Wedges positioning on the glass Sash

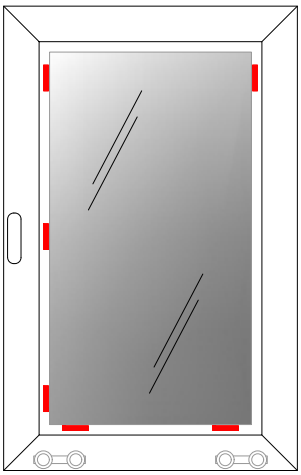

Φάσεις κατεργασίας
Punching machine steps

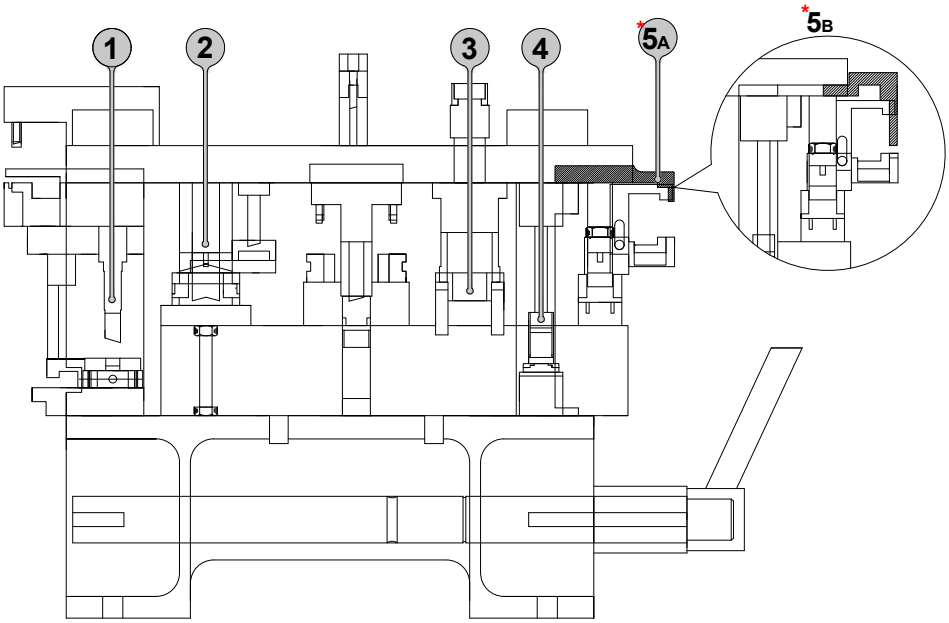

Κοπτικό "A": Άνοιγμα νεροχύτη οδηγών:
TH 8022, TH 8023, TH 8024, TH 8025, TH 80101
Tool "A": Opens weep hole for the following rails:
TH 8022, TH 8023, TH 8024, TH 8025

Κοπτικό "B": Άνοιγμα νεροχύτη οδηγών:
TH 80109, TH 80110, TH 80111, TH 80113, TH 80114
Tool "B": Opens weep hole for the following rails:
TH 80109, TH 80110, TH 80111, TH 80113, TH 80114

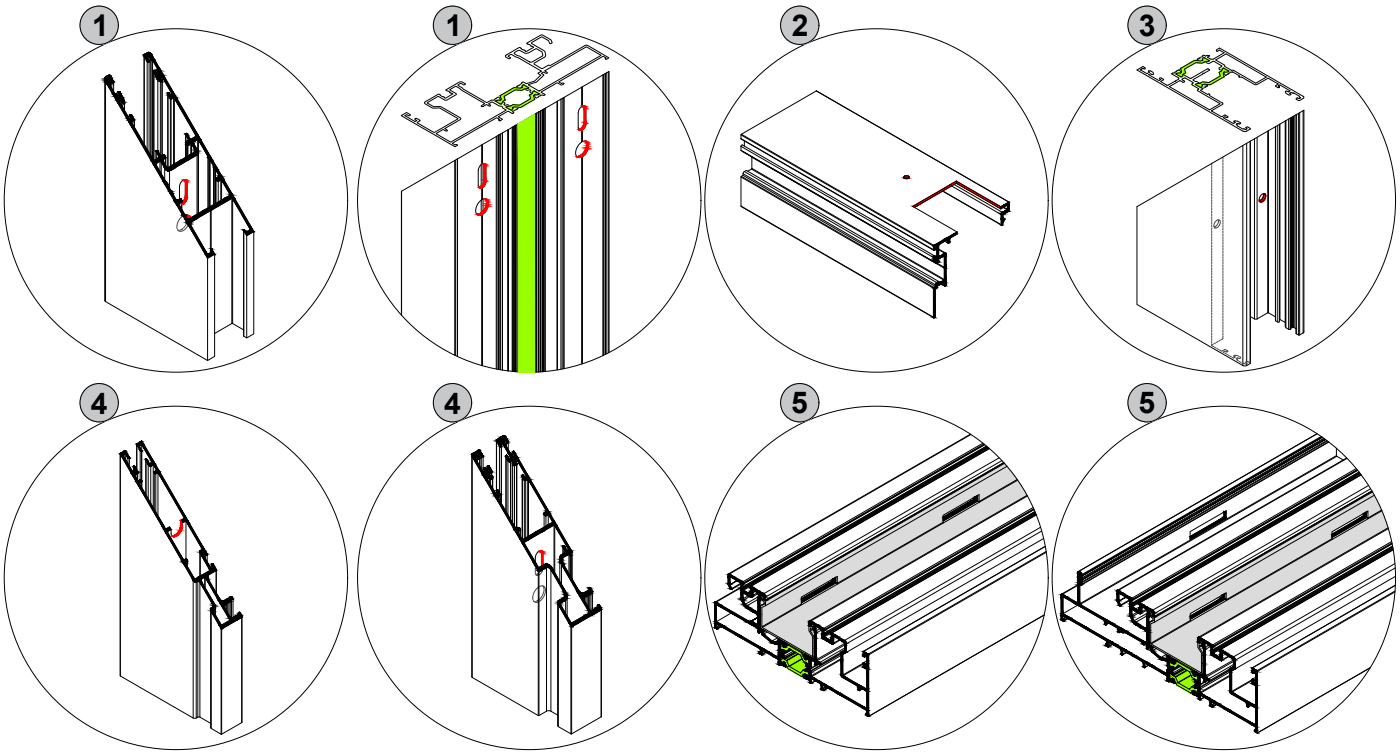

1. **Χάντρωμα φύλλου και κάσας για τοποθέτηση γωνιών συνδέσεως PS-11, ENS-2525 & 2026.S**
   Punching tool for rail and sash corner joints PS-11, ENS-2525 & 2026.S
2. **Χάντρωμα γάντζου επαλλήλου TV 8006**
   Punching tool for Interlock TV 8006
3. **Χάντρωμα φύλλου TH 8040**
   Punching tool for TH 8040
4. **Χάντρωμα φύλλων σήτας για γωνίες PS-45 & CJ-00788**
   Punching tool for insect screen sash corner joints PS-45 & CJ-00788

*5. **Χάντρωμα για νεροχύτη οδηγών**
   Punching tool for rail's weep hole

Για την σωστή κατεργασία των προφίλ φροντίζουμε να λιπαίνουμε συχνά τα κοπτικά εργαλεία.
For the correct and safe use of punching machine we care to lubricate the cutting tools often.

MC 80207

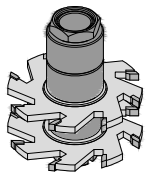

Ξελούρισμα Φύλλου Τζαμιού για Γάντζο 25mm
Glass Sash Milling for 25mm Interlock

MC 80405

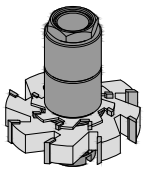

Ξελούρισμα Γάντζου 25mm
Milling for 25mm Interlock

MC 80406

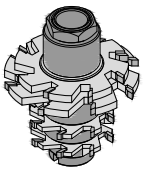

Ξελούρισμα TV 80403 για Επάλληλο με Σταθερό
Milling for TV 80403 OF Fix & Slide System

PS-14

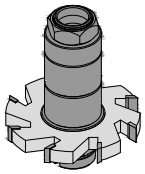

Ξελούρισμα μπινί σήτας TV 8008
Milling for TV 8008 profile

PS-15

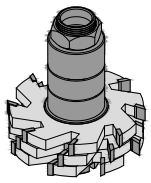

Ξελούρισμα μπινί τζαμιού TH 8045
Milling for TH 8045 profile

PS-16

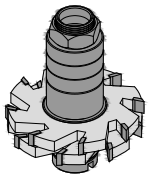

Ξελούρισμα μπινί πατζουριού TV 8007
Milling for TV 8007 profile

2291

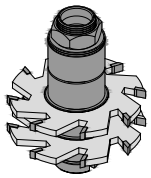

Ξελούρισμα προφίλ TV 2266
Milling for TV 2266 profile

Για την παραγγελία των ανωτέρω δίσκων κοπής απευθυνθείτε στο τμήμα εξαρτημάτων.
For the above milling disk tools contact the accessories department.

UN-80620

Βαφή - Paint
01 | 02
RAL 9005 / RAL 9010

6 μέτρα-meter

Με διαμόρφωση για απορροή υδάτων
With drainage gaps along the entire length

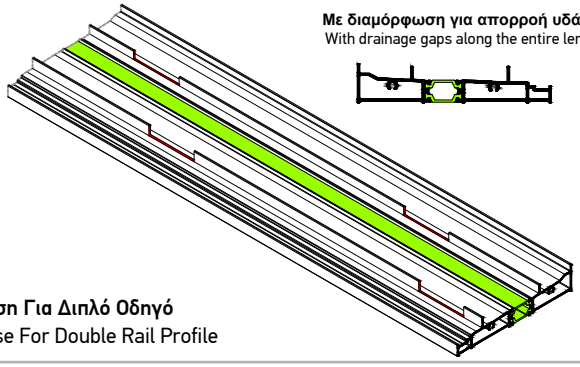

Βάση Για Διπλό Οδηγό
Base For Double Rail Profile

UN-80621

Βαφή - Paint
01 | 02
RAL 9005 / RAL 9010

6 μέτρα-meter

Με διαμόρφωση για απορροή υδάτων
With drainage gaps along the entire length

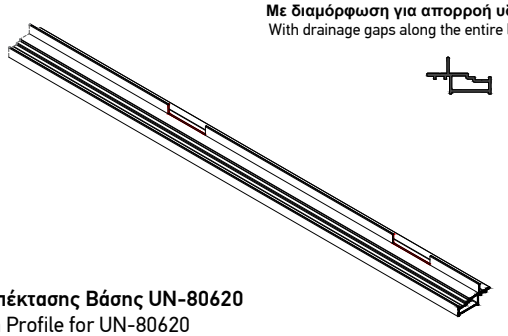

Προφίλ Επέκτασης Βάσης UN-80620
Expansion Profile for UN-80620

PA-80700

Χρώμα - Color **02**
RAL 9005 MAT

Αλουμινίου
Aluminium

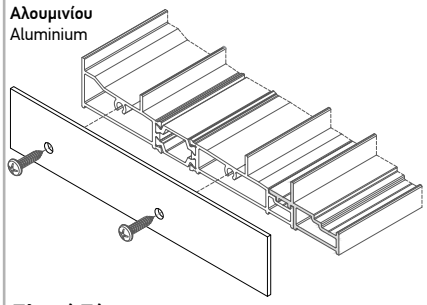

Πλαϊνή Τάπα των UN-80620 & UN-80621 για Οδηγό TH 80120
Side Cover of UN-80620 & UN-80621 for TH 80120 Rail

PA-80701

Χρώμα - Color **02**
RAL 9005 MAT

Αλουμινίου
Aluminium

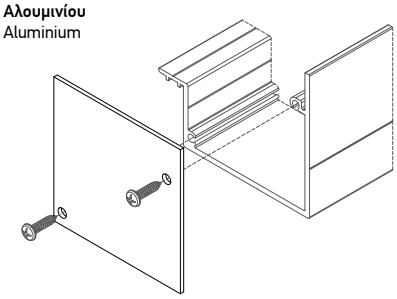

Πλαϊνή Τάπα του TV 80612
Side Cover For TV 80612

PA-80702

Χρώμα - Color **02**
RAL 9005 MAT

Αλουμινίου
Aluminium

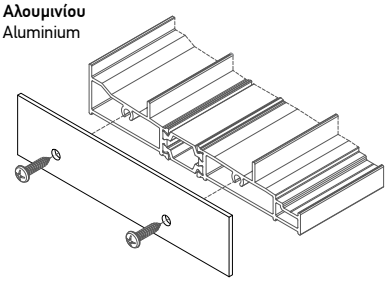

Πλαϊνή Τάπα του UN-80620 για Οδηγό TH 80110
Side Cover of UN-80620 for TH 80110 Rail

PG-15212

Σύνδεση με σωλήνα Ø50mm
Connection with Ø50mm water pipe

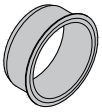

Πλαστικός Αντάπτορας (σύνδεσης σωλήνα)
Plastic water pipe fitting accessory

LF-15622

Αλουμινίου / Aluminium

Βαφή στο χρώμα του κουφώματος
Painted same color as window profiles

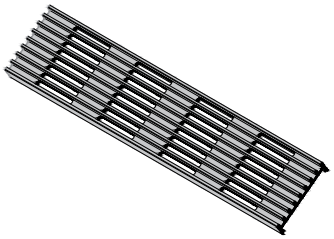

Σχάρα Απορροής Υδάτων
Grate For Water Drainage

00=Άβαφο-Unpainted, **01=Λευκό**-White, **02=Μαύρο**-Black, **03=Ασημί**-Silver, **04=Καφέ**-Brown, **05=Μπρονζέ**-Bronze, **06=Γκρι**-Grey,
07=Ανοδίωση-Anodized, **08=Νίκελ**-Nickel, **10=Μαύρη ανοδίωση**-Black Anodized, **11=Χρώμιο**-Chrome, **12=Νίκελ ματ**-Nickel mat, **13=Χρώμιο ματ**-Chrome mat

1.6 Υπολογισμοί Αντοχής
Static Diagrams

1.6 Υπολογισμοί Αντοχής
Static Diagrams

Μέγιστες Διαστάσεις & Μέγιστο Βάρος
Maximum Dimensions & Maximum Weight

Μέγιστες διαστάσεις φύλλου / Sash maximum dimensions		
Max Πλάτος φύλλου Max Sash width [m]	**Max Ύψος φύλλου H** Max Sash height H [m]	**Επιφάνεια** Surface (m^2)
2.5	**2.7 ****	**7.0**

**** Για κατασκευές άνω των 2.7m θα πρέπει να γίνεται αναλυτικός υπολογισμός της κατασκευής, λαμβάνοντας υπόψιν κάθε τεχνική παράμετρο.**
For sashes exceeding 2.7m height, the construction has to be calculated considering all the technical needs of the project.

Μέγιστο Βάρος για Απλό συρόμενο με: 2 μονά ράουλα = 50Kg 2 διπλά ράουλα = 100Kg 2 τετραπλά ράουλα = 180Kg	Maximum Weight for Simple System: 2 Single Rollers = 50Kg 2 Double Rollers = 100Kg 2 Quadruple Rollers = 180Kg
Μέγιστο Βάρος για Ανασηκούμενο με: 1 Σέτ = 200Kg 1 Σέτ & 2 πρόσθετα ράουλα = 250 Kg *	Maximum Weight for Lift and Slide System: 1 Set = 200Kg 1 Set and 2 extra Rollers = 250Kg*

Μέγιστο Βάρος Τζαμιού
Maximum Glass Weight:
4 + 4 : 20 Kg/m^2
4 + 5 : 22.5 Kg/m^2
5 + 5 : 25 Kg/m^2
6 + 5 : 27.5 Kg/m^2
6 + 6 : 30 Kg/m^2

***Το σύστημα ESS 47 επιτρέπει κατασκευές με ανώτατο βάρος ανα φύλλο 250Kg. Αυτό το όριο δεν πρέπει να ξεπεραστεί ακόμα και αν τα ράουλα έχουν την δυνατότητα για περισσότερα κιλά.**
The ESS 47 allows constructions with a maximum weight per sash 250Kg. This limit should not be exceeded even if the rollers are able for more weight.

Παράδειγμα Ανάγνωσης Διαγράμματος
Example for Understanding the Diagram

Τα διαγράμματα μας δείχνουν τις μέγιστες διαστάσεις (πλάτος και ύψος φύλλου) σε 4 διαφορετικές ανεμοπιέσεις
The diagrams show the maximum dimensions (width and sash height) in 4 different wind loads

1. 0.04N/cm^2 92Km/h
2. 0.06N/cm^2 113Km/h
3. 0.08N/cm^2 130Km/h
4. 0.12N/cm^2 159Km/h

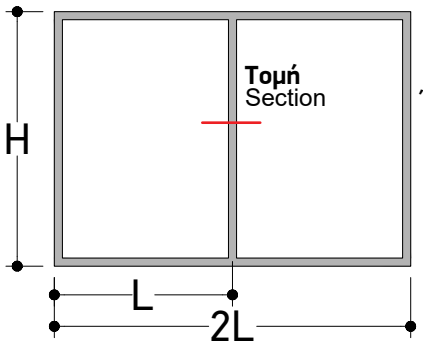

Πλάτος φύλλου / Sash width **(L)= 130 cm.**
Ύψος φύλλου / Sash height **(H)= 260 cm.**
Δηλαδή, κατασκευή διάστασεων 260 x 260cm.
Construction dimensions 260 x 260cm.

Υπολογισμός πλάτους (L) & ύψους (H) φύλλου σε ανεμοπίεση 0.06 N/cm^2 113Km/h στο παρακάτω διάγραμμα.
Sash width (L) & height (H) calculation at wind load of 0.06 N/cm^2 113 Km/h in the diagram below.

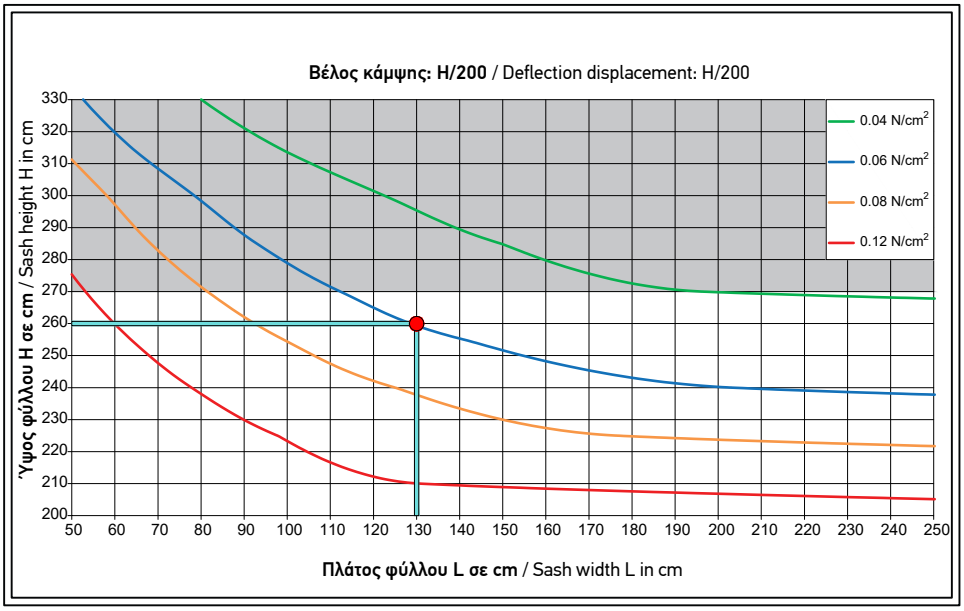

Απλός γάντζος χωρίς ενίσχυση
Plain interlock profiles without reinforcement

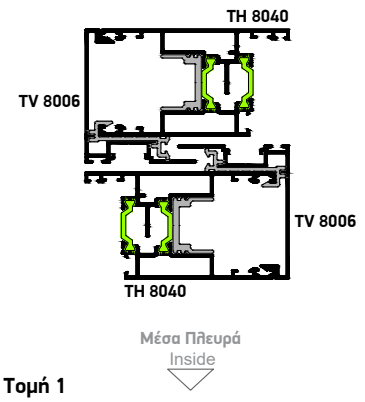

Τομή 1
Section 1

Σημείωση:
Στα διαγράμματα δεν έχει ληφθεί υπόψη ο υαλοπίνακας, ο οποίος ανάλογα με τον τύπο και το πάχος του αυξάνει τις μέγιστες διαστάσεις του φύλλου.

Note:
The glazing is not included in the diagrams calculation. Glazing depending on the type and thickness it increases the maximum dimensions of the sash.

Για κατασκευές που το ύψος τους βρίσκεται στην γκρί περιοχή, θα πρέπει να γίνεται αναλυτικός υπολογισμός της κατασκευής, λαμβάνοντας υπόψιν κάθε τεχνική παράμετρο.
For constructions that their height is in the gray area, has to be calculated considering all the technical needs of the project.

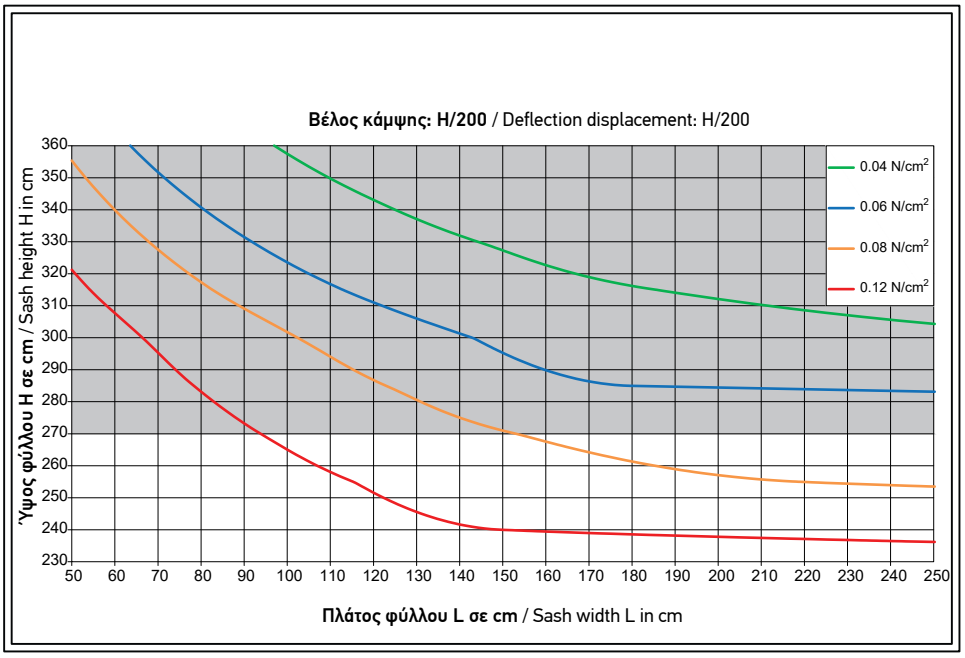

Απλός γάντζος με ενίσχυση
Plain interlock profiles with reinforcement

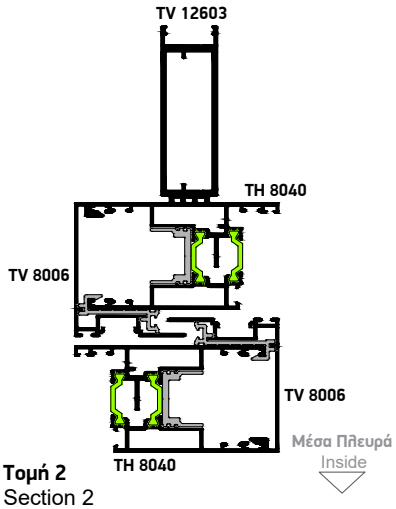

Τομή 2
Section 2

Ανεμοπιέσεις / Wind loads

0.04N/cm² 92Km/h
0.06N/cm² 113Km/h
0.08N/cm² 130Km/h
0.12N/cm² 159Km/h

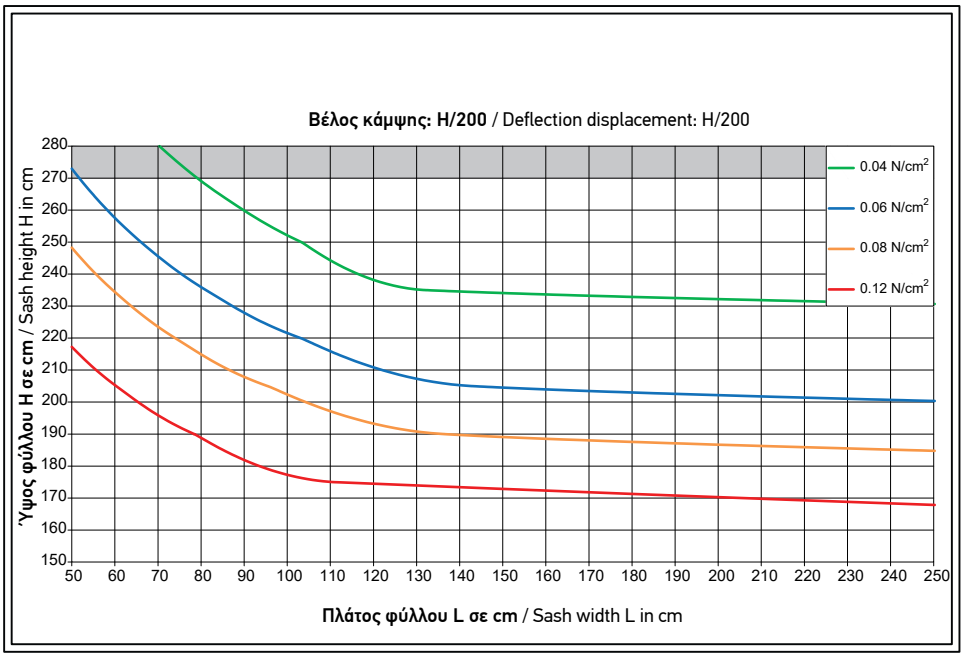

Γάντζος 25mm
Interlock 25mm

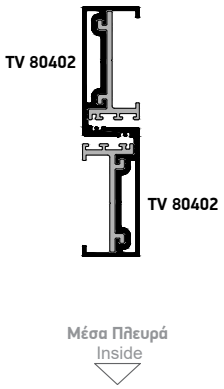

Τομή 3
Section 3

Για κατασκευές που το ύψος τους βρίσκεται στην γκρί περιοχή, θα πρέπει να γίνεται αναλυτικός υπολογισμός της κατασκευής, λαμβάνοντας υπόψιν κάθε τεχνική παράμετρο.
For constructions that their height is in the gray area, has to be calculated considering all the technical needs of the project.

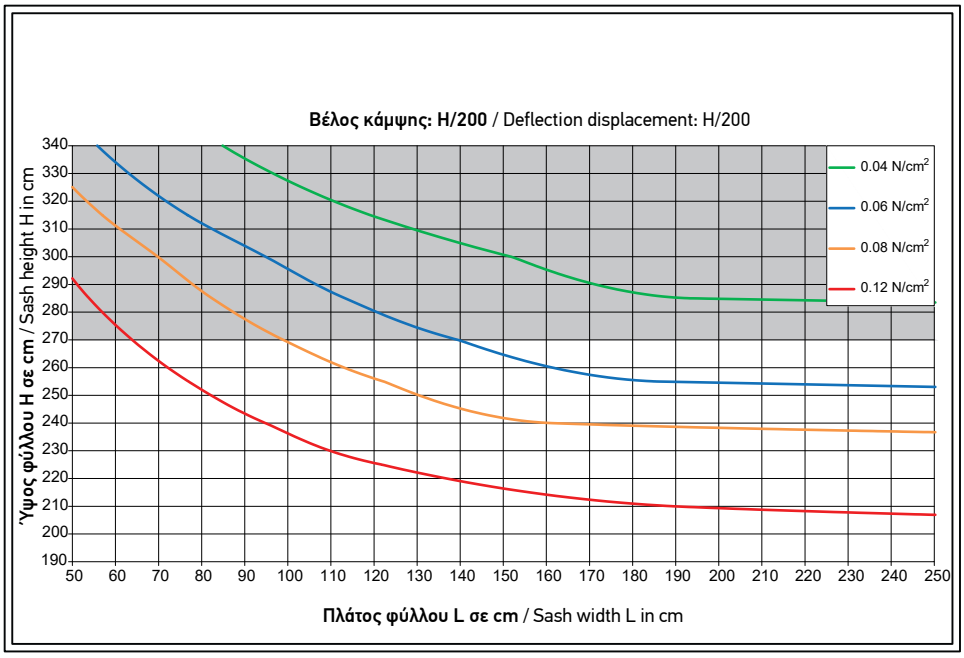

Γάντζος 25mm με ενίσχυση στη μια πλευρά
Interlock 25mm with reinforcement profile on one side

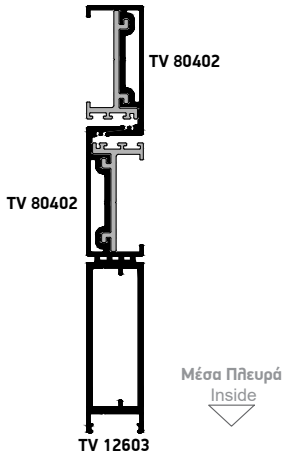

Τομή 4
Section 4

Ανεμοπιέσεις / Wind loads

0.04N/cm² 92Km/h
0.06N/cm² 113Km/h
0.08N/cm² 130Km/h
0.12N/cm² 159Km/h

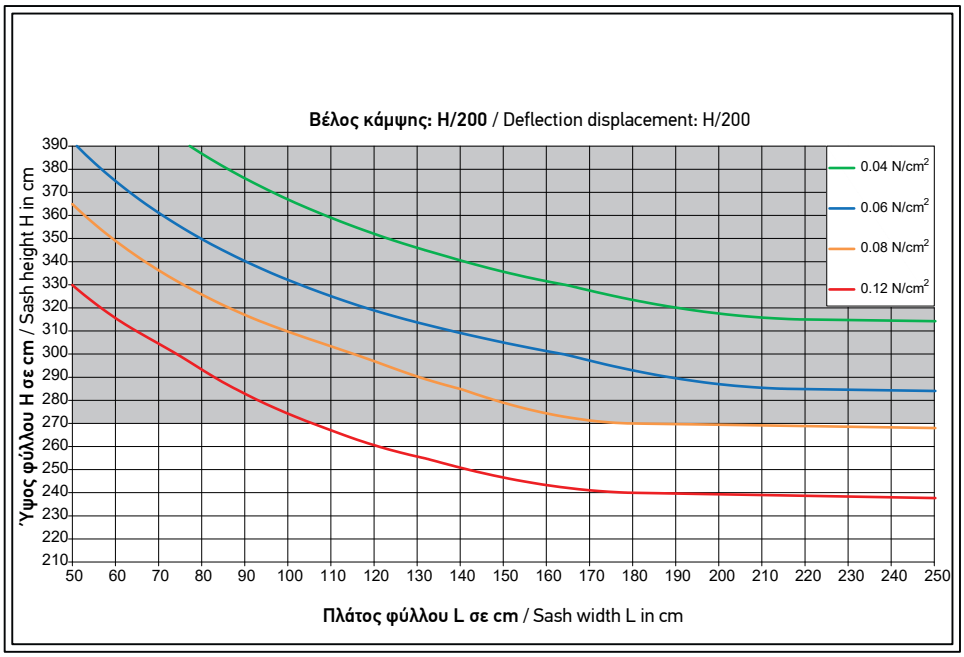

Γάντζος 25mm με ενίσχυση στη μια πλευρά και χαλύβδινη λάμα
Interlock 25mm with reinforcement profile on one side and extra steel insert

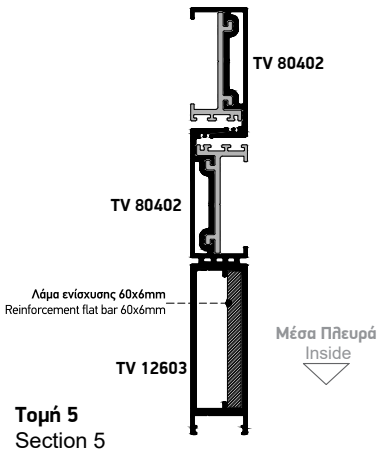

Τομή 5
Section 5

Για κατασκευές που το ύψος τους βρίσκεται στην γκρί περιοχή, θα πρέπει να γίνεται αναλυτικός υπολογισμός της κατασκευής, λαμβάνοντας υπόψιν κάθε τεχνική παράμετρο.
For constructions that their height is in the gray area, has to be calculated considering all the technical needs of the project.

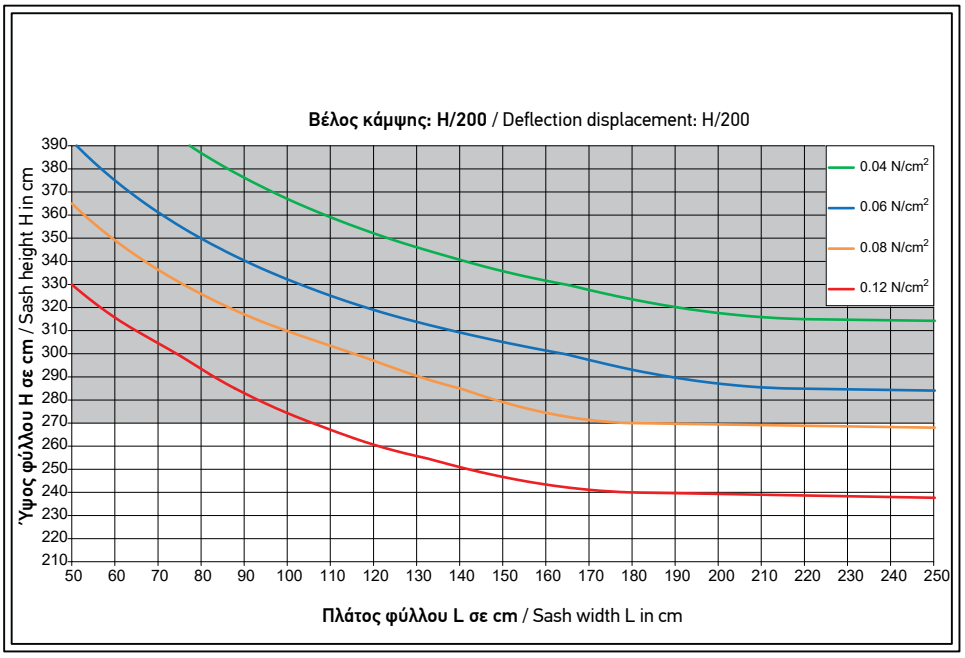

Γάντζος 25mm με ενίσχυση στις 2 πλευρές
Interlock 25mm with reinforcement profile on both sides

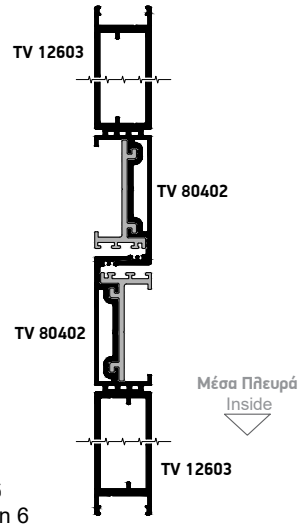

Τομή 6
Section 6

Ανεμοπιέσεις / Wind loads

0.04N/cm² 92Km/h
0.06N/cm² 113Km/h
0.08N/cm² 130Km/h
0.12N/cm² 159Km/h

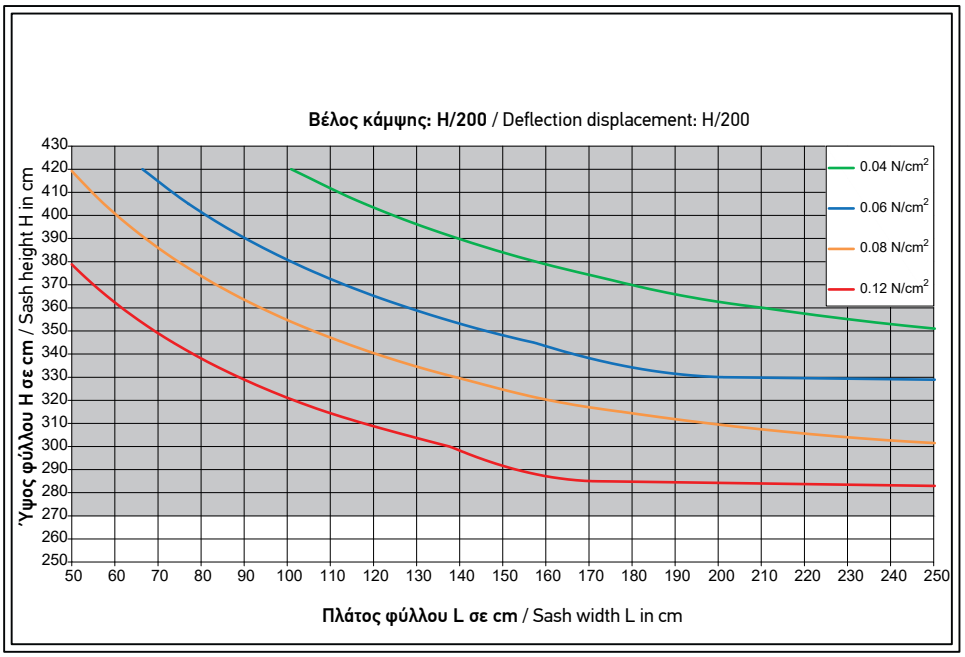

Γάντζος 25mm με ενίσχυση στις 2 πλευρές, και 2 χαλύβδινες λάμες
Interlock profile 25mm with 2 reinforcement profiles and extra steel inserts

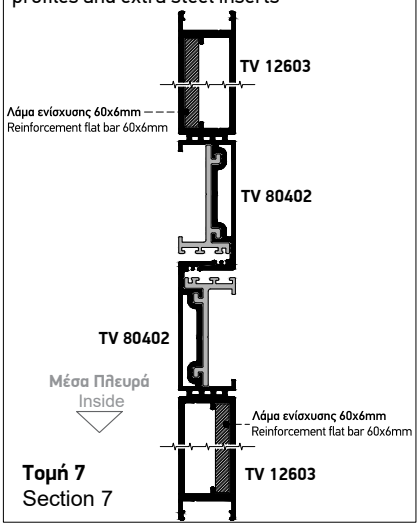

Τομή 7
Section 7

Για κατασκευές που το ύψος τους βρίσκεται στην γκρί περιοχή, θα πρέπει να γίνεται αναλυτικός υπολογισμός της κατασκευής, λαμβάνοντας υπόψιν κάθε τεχνική παράμετρο.
For constructions that their height is in the gray area, has to be calculated considering all the technical needs of the project.

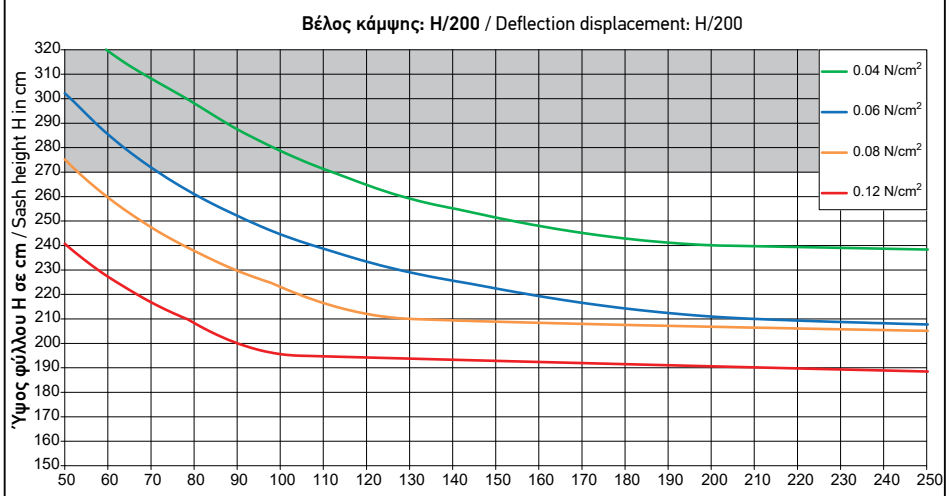

Γάντζος 25mm για συρόμενο με σταθερό χωρίς ενίσχυση
Interlock 25mm for fix & slide system without reinforcement profiles

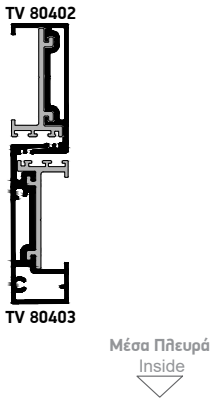

Τομή 8
Section 8

Ανεμοπιέσεις / Wind loads

0.04N/cm² 92Km/h
0.06N/cm² 113Km/h
0.08N/cm² 130Km/h
0.12N/cm² 159Km/h

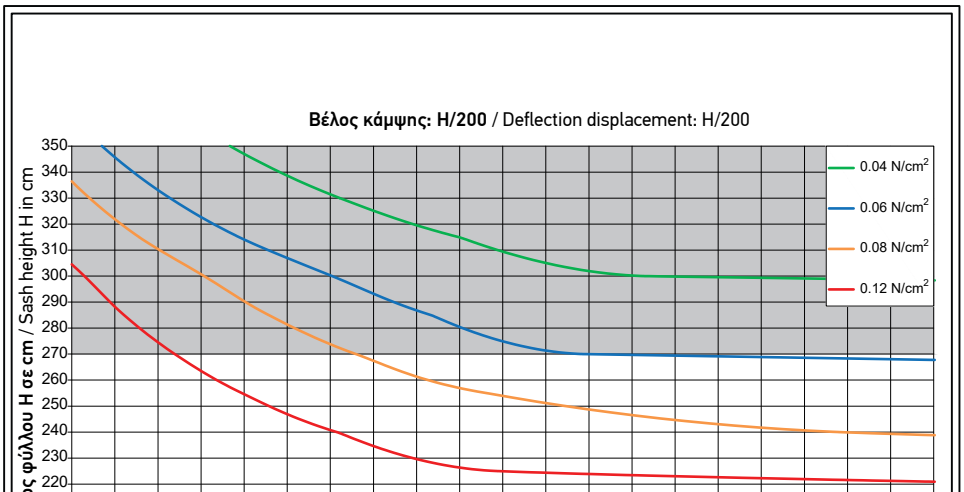

Γάντζος 25mm για συρόμενο με σταθερό και ενίσχυση στη μια πλευρά
Interlock profile 25mm for fix & slide system with reinforcement profile on one side

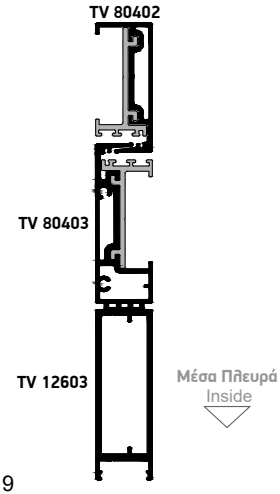

Τομή 9
Section 9

Για κατασκευές που το ύψος τους βρίσκεται στην γκρί περιοχή, θα πρέπει να γίνεται αναλυτικός υπολογισμός της κατασκευής, λαμβάνοντας υπόψιν κάθε τεχνική παράμετρο.
For constructions that their height is in the gray area, has to be calculated considering all the technical needs of the project.

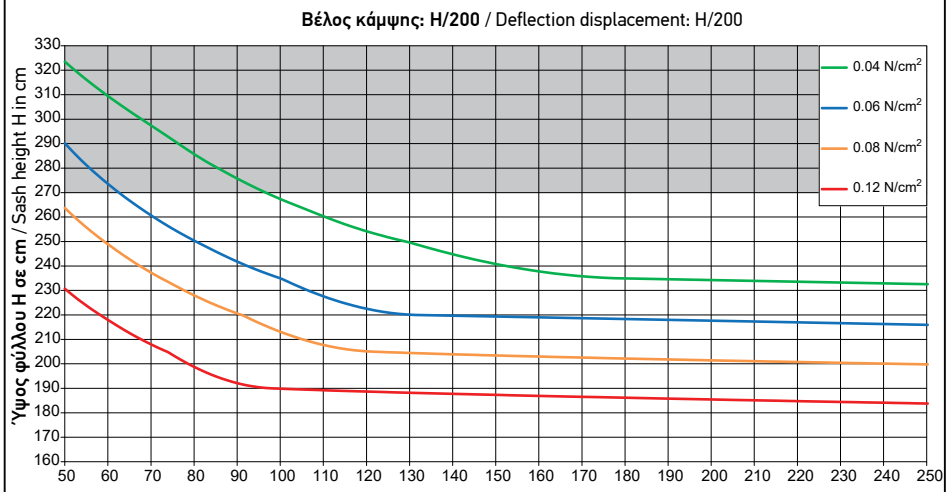

Μπινί 65mm χωρίς ενίσχυση
Adjoining profiles 65mm without reinforcement profiles

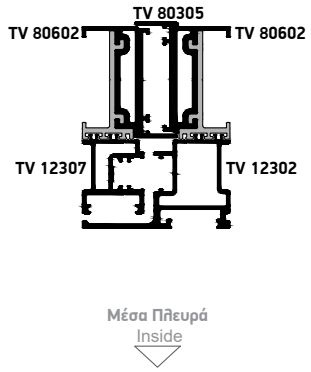

Τομή 10
Section 10

Ανεμοπιέσεις / Wind loads

0.04N/cm² 92Km/h
0.06N/cm² 113Km/h
0.08N/cm² 130Km/h
0.12N/cm² 159Km/h

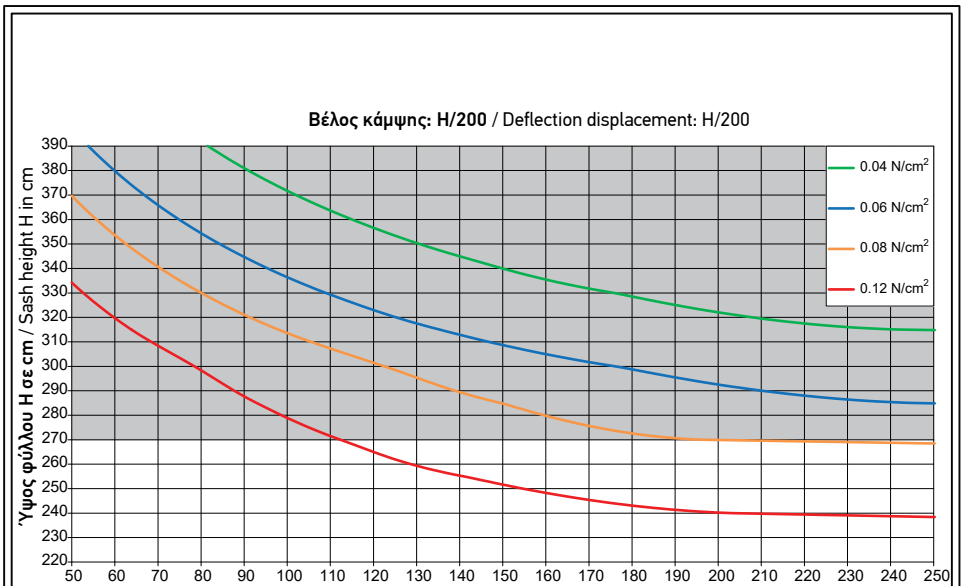

Μπινί 65mm με ενίσχυση
Adjoining 65mm with reinforcement profiles

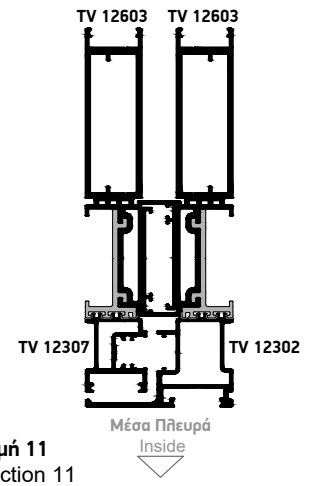

Τομή 11
Section 11

Για κατασκευές που το ύψος τους βρίσκεται στην γκρί περιοχή, θα πρέπει να γίνεται αναλυτικός υπολογισμός της κατασκευής, λαμβάνοντας υπόψιν κάθε τεχνική παράμετρο.
For constructions that their height is in the gray area, has to be calculated considering all the technical needs of the project.

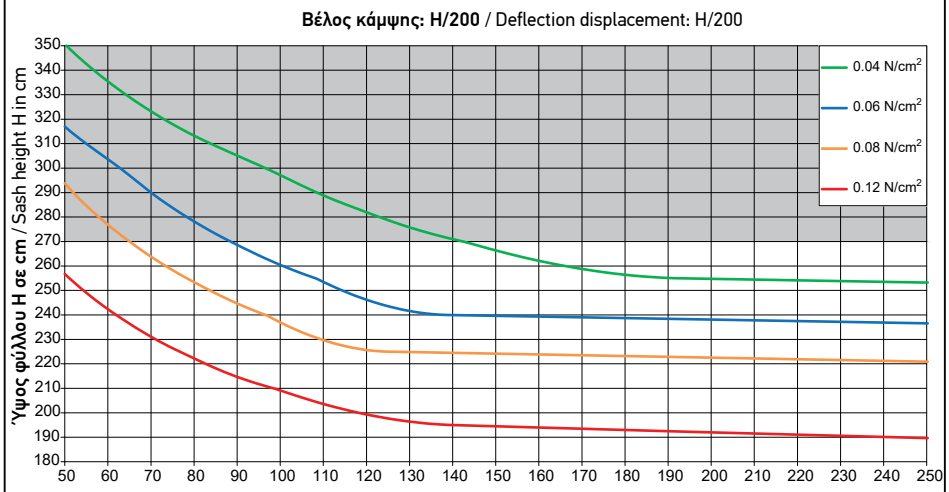

Μπινί και φύλλα τζαμιού χωρίς ενίσχυση
Adjoining profile and glass sashes without reinforcement profiles

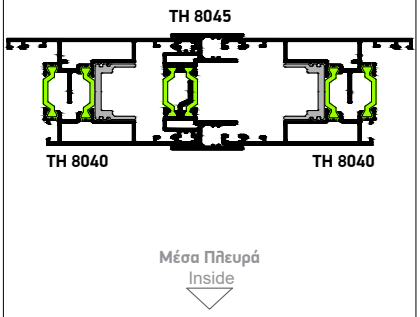

Τομή 12
Section 12

Ανεμοπιέσεις / Wind loads

0.04N/cm² 92Km/h
0.06N/cm² 113Km/h
0.08N/cm² 130Km/h
0.12N/cm² 159Km/h

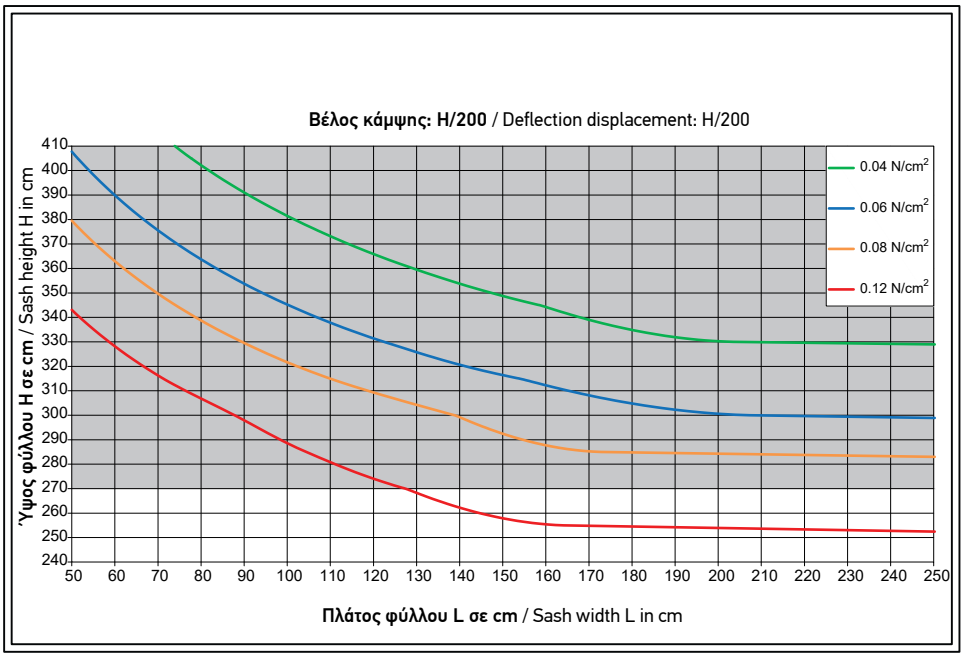

Μπινί και φύλλα τζαμιού ενίσχυση
Adjoining profile and glass sashes with reinforcement profiles

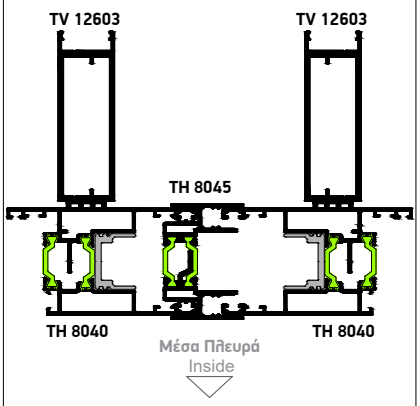

Τομή 13
Section 13

Για κατασκευές που το ύψος τους βρίσκεται στην γκρί περιοχή, θα πρέπει να γίνεται αναλυτικός υπολογισμός της κατασκευής, λαμβάνοντας υπόψιν κάθε τεχνική παράμετρο.
For constructions that their height is in the gray area, has to be calculated considering all the technical needs of the project.

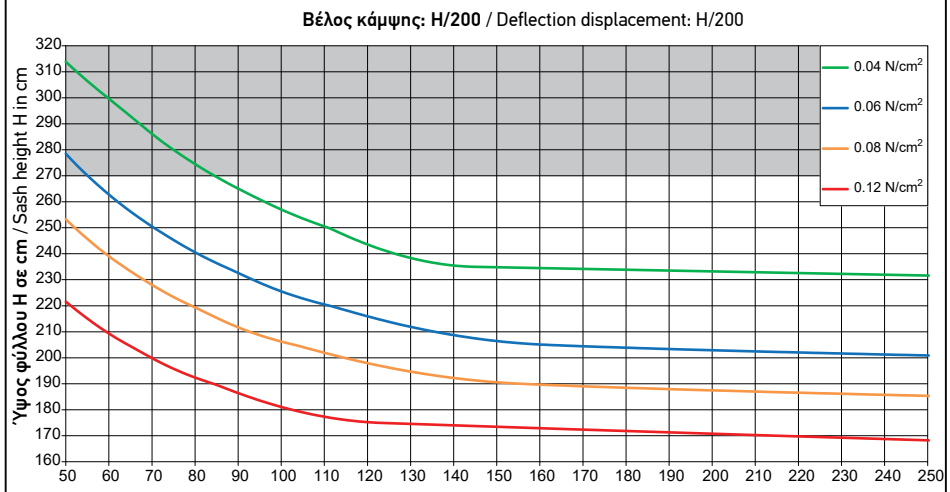

Μπινί & φύλλα πατζουριού χωρίς ενίσχυση
Adjoining & shutter sashes without reinforcement profiles

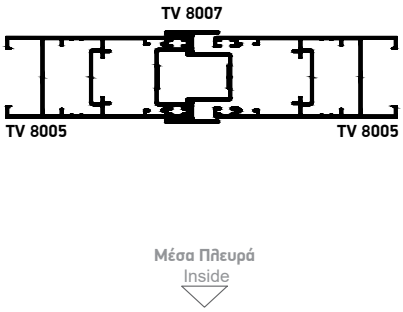

Τομή 14
Section 14

Ανεμοπιέσεις / Wind loads

0.04N/cm² 92Km/h
0.06N/cm² 113Km/h
0.08N/cm² 130Km/h
0.12N/cm² 159Km/h

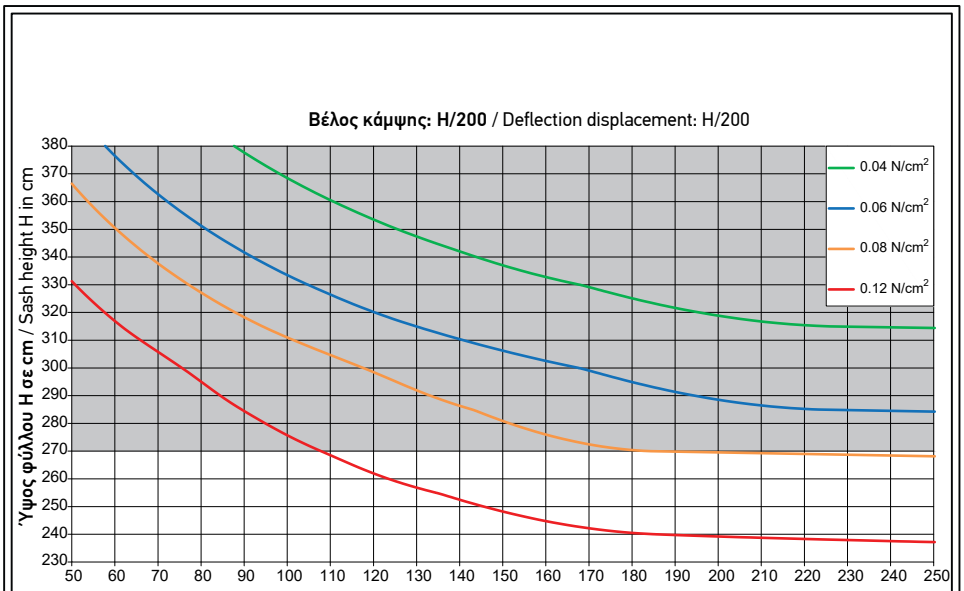

Μπινί & φύλλα πατζουριού με ενισχύσεις
Adjoining & shutter sashes with reinforcement profiles

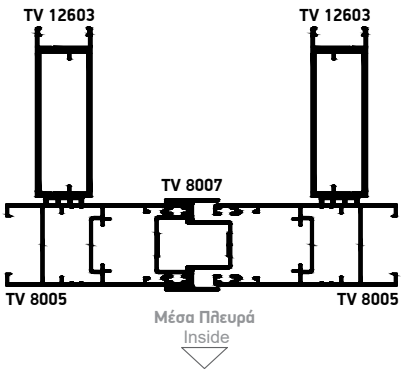

Τομή 15
Section 15

Για κατασκευές που το ύψος τους βρίσκεται στην γκρί περιοχή, θα πρέπει να γίνεται αναλυτικός υπολογισμός της κατασκευής, λαμβάνοντας υπόψιν κάθε τεχνική παράμετρο.
For constructions that their height is in the gray area, has to be calculated considering all the technical needs of the project.