E U R O P A P R O F I L Α Λ Ο Υ Μ Ι Ν Ι Ο Α . Β . Ε .

Europa®
ALUMINIUM SYSTEMS

Α Ν Ο Ι Γ Ο Μ Ε Ν Α Υ Β Ρ Ι Δ Ι Κ Α Σ Υ Σ Τ Η Μ Α Τ Α
O P E N I N G H Y B R I D S Y S T E M S

5500

Η σειρά **“EUROPA 5500 Hybrid”** σχεδιάστηκε για να δημιουργεί ανοιγόμενα θερμοδιακοπτόμενα κουφώματα, προσφέροντας απόλυτη στεγανότητα στο νερό και τον αέρα, τέλεια εφαρμογή, στιβαρότητα και αντοχή, για κάθε τύπο κατασκευής, συνδυασμένα με την υψηλή αισθητική και το άψογο φινίρισμα.

“EUROPA 5500 Hybrid” is designed in order to create thermally broken opening frames offering absolute sound, water and wind proof resistance. It is a unique combination of thermal break technology with high aesthetics and functionality. This series offers flawless fit, strength and durability, in extreme weather conditions.

Ε Κ Δ Ο Σ Η : Α Υ Γ Ο Υ Σ Τ Ο Σ 2 0 1 3
I S S U E : A U G U S T 2 0 1 3

ΤΕΧΝΙΚΗ ΠΕΡΙΓΡΑΦΗ

Η σειρά **"EUROPA 5500"** είναι ένα **Υβριδικό Σύστημα** αλουμινίου, κατάλληλο για κάθε τύπο ανοιγόμενου κουφώματος. Το σύστημα χρησιμοποιεί ως βάση την CAMERA EUROPEA και λάμες πολυαμιδίου μήκους 24mm.
Συνδυάζει την υψηλή θερμομόνωση που προσφέρει ο χαμηλός συντελεστής θερμοπερατότητας των προφίλ **Uf = 2.5 W/(m²K)** (σύμφωνα με το prEN 10077-2), με τη μοντέρνα σχεδίαση (απαλές γραμμές και κομψές καμπύλες) της σειράς **EUROPA 5000**.
Η σειρά **"EUROPA 5500"** σε οβάλ σχεδίαση διαθέτει δύο μεγέθη φύλλων (μικρό και μεγάλο), τέσσερα μεγέθη κασών, ένα μπινί για τζαμιλίκια, τρείς κολώνες βιτρινών κ.α.
Σε ορθογωνική σχεδίαση διαθέτει επίσης μια κάσα, δύο φύλλα (μικρό και μεγάλο) και ένα μπινί.
Δέχεται διπλά ή τριπλά κρύσταλλα, πάχους από 23mm έως 53mm, καθώς και κλειδαριές μονού ή τριπλού κλειδώματος. Προσφέρει αποτελεσματική στεγάνωση, με τρείς σειρές ειδικά λάστιχα. Για τις συναρμογές των προφίλ, χρησιμοποιούνται 2 σετ κοπτικών: ένα για τα χωρίσματα των κασών και ένα για τα χωρίσματα των φύλλων. Η μεγάλη γκάμα προφίλ και μηχανισμών, δίνει τη δυνατότητα να παραχθούν κουφώματα τέλειας αισθητικής και λειτουργικότητας. Η κατεργασία των προφίλ γίνεται στο ειδικά διαμορφωμένο **πρεσσάκι 5500 της PIEJA.**
Επίσης, μεγάλη γκάμα εξαρτημάτων όλων των μεγάλων **Ευρωπαϊκών Εταιριών** καλύπτει κάθε τύπο κατασκευής του συστήματος.

TECHNICAL DESCRIPTION

"EUROPA 5500" series is a **Hybrid System**, appropriate for every type of opening frame. The system uses CAMERA EUROPEA and a 24mm polyamide.
It combines the high thermal insulation that offers the low factor of thermal conductivity of profiles **Uf = 2.5 W/(m²K)** (according to the prEN 10077-2), with the modern design (lines and elegant smooth curves), of **EUROPA 5000** series.
"EUROPA 5500" series, oval type has two sizes of sashes (a small and a large one), four sizes of cases, one adjoining profile, three columns etc.
"EUROPA 5500" series has also straight type profiles, one case, two types of sashes (a small and a large one) and one adjoining profile.
We can apply double or triple glasses 23mm to 53mm thick, as well as locks of one or three locking positions.
It provides absolute water-tightness by having triple rubbers.
Two sets of edge tools - one for the cases crossbeam and one for the sash crossbeam.
The wide range of profiles and mechanisms gives the possibility to produce frames of high aesthetics and perfect functionality.
All process of the profiles is made at the **PIEJA punching machine of 5500.**
Furthermore, wide range of accessories from all major **European Companies** covers every construction type of the system.

ΠΡΟΣΟΧΗ

Κατά την κατεργασία των προφίλ στα σημεία τομής, για να αποφευχθεί μελλοντικό πρόβλημα διάβρωσης, πρέπει να γίνεται επικάλυψη με κόλλα (αρμόκολλα).

ATTENTION

In order to avoid corrosion, use hinge stucco on every miter cut.

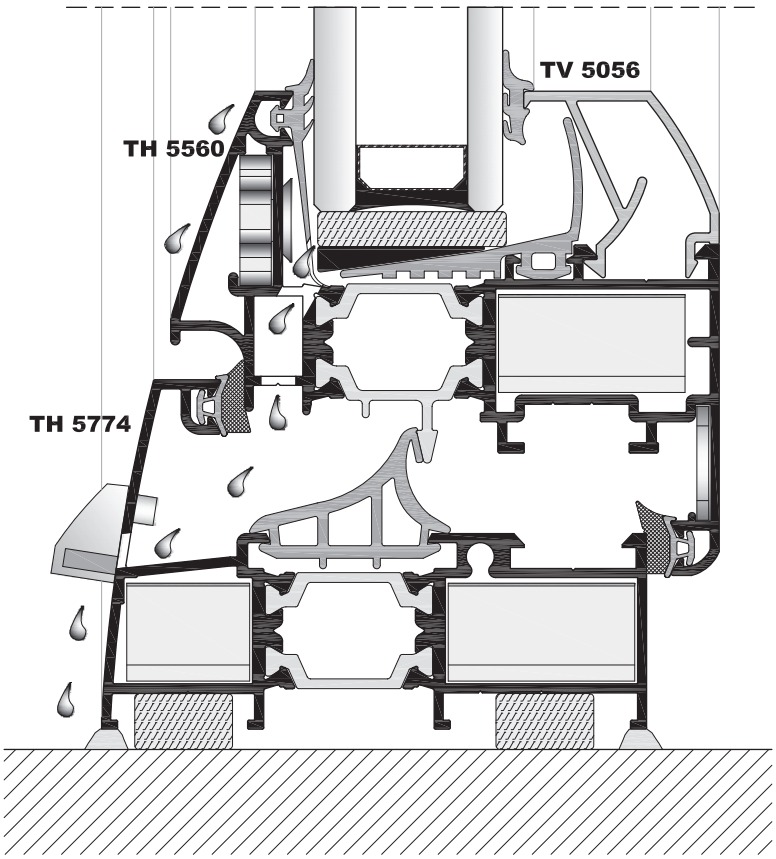

ΤΕΧΝΙΚΑ ΧΑΡΑΚΤΗΡΙΣΤΙΚΑ ΤΟΥ ΣΥΣΤΗΜΑΤΟΣ

ΣΕΙΡΑ: EUROPA 5500 Hybrid
ΥΛΙΚΟ: Al Mg Si-0.5 F22
ΑΝΟΧΕΣ ΔΙΑΣΤΑΣΕΩΝ ΣΥΜΦΩΝΑ ΜΕ: EN 12020-2
ΑΠΟΤΕΛΕΣΜΑΤΑ ΜΕΤΡΗΣΕΩΝ ΚΟΥΦΩΜΑΤΟΣ ΑΠΟ ΕΚΑΝΑΛ: Διαστάσεις:**1400x2200mm**.
Αεροδιαπερατότητα: **ΚΑΤΗΓΟΡΙΑ 4η**.
Υδατοστεγανότητα: **ΚΑΤΗΓΟΡΙΑ Ε 900**.
Αντοχή σε ανεμοπίεση: **ΚΑΤΗΓΟΡΙΑ C4**.
ΑΠΟΤΕΛΕΣΜΑΤΑ ΜΕΤΡΗΣΕΩΝ ΚΟΥΦΩΜΑΤΟΣ ΑΠΟ Α.Π.Θ: (Εργαστήριο Αρχιτεκτονικής Τεχνολογίας).
Διαστάσεις: **1230x1480mm**.
Δείκτης Ηχομείωσης: **Rw(C;Ctr)=40(-2;-6) dB**.
Συντελεστής Θερμοπερατότητας πλαισίου:
Uw = Ust = 1.70 W/(m² K).
ΑΠΟΤΕΛΕΣΜΑΤΑ ΑΠΟ ROSENHEIM:
Συντελεστής Θερμοπερατότητας πλαισίου:
Uf=2.5 W/(m² K).
ΠΑΧΟΣ ΚΡΥΣΤΑΛΛΟΥ: Δέχεται διπλούς ή τριπλούς υαλοπίνακες πάχους από 23 έως και 53mm.
ΒΑΣΙΚΕΣ ΔΙΑΣΤΑΣΕΙΣ ΤΟΥ ΣΥΣΤΗΜΑΤΟΣ:
Κάσα: Πλάτος 78mm και ύψος 50mm.
Φύλλο Τζαμιού: Πλάτος 78,5mm και ύψος 69,3mm.
Φύλλο Πόρτας: Πλάτος 78,5mm και ύψος 98,3mm.
Μπινί Διφύλλων: Πλάτος 72,8mm και ύψος 61mm.
Σκοτία ανάμεσα σε κάσα και φύλλο: 5mm.
Σκοτία κεντρική διφύλλων: 5mm.
ΧΡΗΣΗ: Για θερμομονωτικά ανοιγόμενα κουφώματα (πόρτες, παράθυρα, ανακλινόμενα, σταθερά κ.α.)

TECHNICAL CHARACTERISTICS OF THE SYSTEM

SERIES: EUROPA 5500 Hybrid
ALLOY: Al Mg Si-0.5 F22
TOLERANCE ACCORDING TO: EN 12020-2
EKANAL MEASUREMENT RESULTS:
Dimensions:**1400x2200mm.**
Air permeability: **Class 4th**
Water tightness: **Class E 900**
Wind resistance:**Class C4**
A.U.TH MEASUREMENTS RESULTS:
(Architecture technology lab)
Dimensions: **1230x1480mm**.
Factor of sound insulation: **Rw(C;Ctr)=40(-2;-6) dB**.
Factor of thermal conductivity for frame:
Uw = Ust = 1.70 W/(m² K).
RESULTS FROM ROSENHEIM:
Factor of thermal conductivity for frame:
Uf=2.5 W/(m² K).
GLASS WIDTH: Use double or triple glasses from 23mm
to 53mm in width.
BASIC DIMENSIONS OF THE SYSTEM:
Frame: 78mm in width and 50mm in height.
Glass sash: 78.5mm in width and 69.3mm in height.
Door sash: 78.5mm in width and 98.3mm in height.
Adjoining profile: 72.8mm in width and 61mm in he lated opening systems (doors, windows, projected, reversion, fixed frames etc.)

ΜΕΘΟΔΟΙ ΕΛΕΓΧΟΥ ΠΟΙΟΤΗΤΑΣ ΠΡΟΪΟΝΤΩΝ ΔΙΕΛΑΣΗΣ ΚΑΙ ΗΛΕΚΤΡΟΣΤΑΤΙΚΗΣ ΒΑΦΗΣ

QUALITY CONTROL METHODS FOR ELECTROSTATIC COATING FINISH AND EXTRUDED PRODUCTS

ΓΕΩΜΕΤΡΙΚΑ ΧΑΡΑΚΤΗΡΙΣΤΙΚΑ

ΔΙΑΣΤΑΣΕΙΣ

Για μια κρίσιμη ονομαστική διάσταση 50mm δίνεται ανοχή (+/-)0.40 mm που σημαίνει ότι η διάσταση αυτή μπορεί να κυμανθεί από 49.60 έως 50.40 mm.

ΕΥΘΥΤΗΤΑ

Για μια βέργα μήκους 6 m δίνεται επιτρεπόμενο βέλος 3 mm. Ο έλεγχος μπορεί να γίνει στηρίζοντας τη βέργα στις δύο άκρες της επάνω σε ένα επίπεδο πάγκο, έτσι ώστε η απόκλιση να περιοριστεί λόγω του βάρους της. Τότε, το βέλος στη μέση της βέργας δεν πρέπει να ξεπερνά τα 3 mm.

ΣΤΡΕΒΛΩΣΗ (ΠΕΤΣΙΚΟ)

Για ένα προφίλ μεσαίων διαστάσεων δίνεται ανοχή στρέβλωσης 2mm στην άκρη βέργας μήκους 5-6m. Για να ελεγχθεί η στρέβλωση, πρέπει η βέργα να τοποθετηθεί σε επίπεδο πάγκο, να κρατηθεί εφαπτόμενη η πλευρά του προφίλ στη μια άκρη και να μετρηθεί η απόκλιση του πάγκου στην άλλη άκρη της βέργας.

ΒΑΡΟΣ ΤΩΝ ΠΡΟΦΙΛ

Το βάρος των προφίλ είναι θεωρητικό και βασίζεται στις διαστάσεις των προφίλ με τις ανοχές σύμφωνα με EN12020-2. Επίσης στο αναγραφόμενο βάρος των προφίλ δεν περιλαμβάνεται το βάρος της βαφής.

GEOMETRICAL CHARACTERISTICS

DIMENSIONS

For a critical dimension of 50 mm there is a tolerance of (+/-) 0.40 mm, which means that the dimension varies from, 49.60 to 50.40 mm.

STRAIGHTNESS

For a piece of metal 6 m length the maximum swept allowed is 3 mm. The check can be done by supporting the piece of metal on its two edges on a stable plane table, in a way that its variation will be restricted by its weight. Then, the maximum swept in the middle of the piece should not exceed 3 mm.

BENDING

For the medium dimensions profile the bending tolerance is 2 mm at the edge of a 5-6 m long piece of metal. To check the bending, the piece of metal has to be put on a stable level table, one edge of the profile must be kept attached to the table's edge and the variation must be measured, from the table's level at the other end of the profile.

PROFILES WEIGHT

Weight of the profiles is theoretical and it is based on the dimensions of the profiles with tolerances according to EN 12020-20. Also the profile's weight as shown, it does not include the weight of paint.

ΗΛΕΚΤΡΟΣΤΑΤΙΚΗ ΒΑΦΗ

ΟΨΗ - ΕΜΦΑΝΙΣΗ

Η επικάλυψη των σημαντικών επιφανειών πρέπει να εξετάζεται από σωστή οπτική γωνία, από απόσταση 2m (οι προδιαγραφές της QUALICOAT αναφέρουν απόσταση 3m). Διάφορα ελαττώματα στην επιφάνεια, δεν πρέπει να είναι ορατά από αυτή την απόσταση.

ELECTROSTATIC PAINT

LOOK APPEARANCE

The covering of important surfaces must be examined under the correct visual angle from 2 m distance (The QUALICOAT'S specifications rebates 3 m distance). Various defects in the surface should not be visible from that distance.

Nachweis
Wärmedurchgangskoeffizient

Prüfbericht 10-000389-PB02-K20-06-de-01

ift ROSENHEIM

Auftraggeber	**Europa Profil Aluminio S.A.** 56th Klm National Highway Athens - Lamia 320 11 Innofita Viotas Griechenland
Produkt	Thermisch getrennte Metallprofile, Profilkombination: Flügelrahmen-Blendrahmen
Bezeichnung	EUROPA 5500 Hybrid
Bautiefe	Blendrahmen: 78 mm Flügelrahmen: 78,5 mm
Ansichtsbreite	91,3 mm
Material	Aluminiumprofil mit thermischer Trennung
Oberfläche	pulverbeschichtet / lackiert / anodisch oxidiert
Thermische Trennung / Dämmzone	Art: Stege durchgehend Material: Polyamid 6.6 mit 25% GF Einlagen: keine Metalloberflächen im Dämmzonenbereich: pressblanke, unbehandelte Oberflächen, z.B. Hohlkammern nach einer Beschichtung im Vertikalverfahren
Füllung	Dicke: 25 mm Einbautiefe: 16 mm
Besonderheiten	Zusätzliche EPDM-Dichtung im Glasfalz

Wärmedurchgangskoeffizient

U_f = 2,5 W/(m² · K)

ift Rosenheim
Anerkannte Prüfstelle im bauaufsichtlichen Verfahren zur Bestimmung des Wärmedurchgangskoeffizienten
BAY 18

ift Rosenheim
17. November 2010

Dr. Joachim Hessinger, Dipl.-Phys.
Prüfstellenleiter
Bauphysik

Thomas Thiel, Dipl.-Ing. (FH)
Prüfingenieur
Rechnergestützte Simulation

Grundlagen
EN ISO 10077-2 : 2003-10 Wärmetechnisches Verhalten von Fenstern, Türen und Abschlüssen - Berechnung des Wärmedurchgangskoeffizienten - Teil 2: Numerisches Verfahren für Rahmen

Darstellung
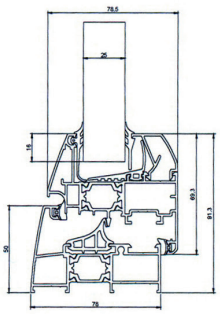

Verwendungshinweise
Dieser Prüfbericht dient zum Nachweis des Wärmedurchgangskoeffizienten U_f.

Gültigkeit
Die genannten Daten und Ergebnisse beziehen sich ausschließlich auf den geprüften und beschriebenen Gegenstand.

Die Ermittlung des Wärmedurchgangskoeffizienten ermöglicht keine Aussage über weitere leistungs- und qualitätsbestimmende Eigenschaften der vorliegenden Konstruktion.

Veröffentlichungshinweise
Es gilt das **ift**-Merkblatt „Bedingungen und Hinweise zur Benutzung von **ift**-Prüfdokumentationen".

Das Deckblatt kann als Kurzfassung verwendet werden.

Inhalt
Der Nachweis umfasst insgesamt 8 Seiten

ift Rosenheim GmbH
Geschäftsführer:
Dipl.-Ing. (FH) Ulrich Sieberath
Dr. Jochen Peichl

Theodor-Gietl-Str. 7 - 9
D-83026 Rosenheim
Tel.: +49 (0)8031/261-0
Fax: +49 (0)8031/261-290
www.ift-rosenheim.de

Sitz: 83026 Rosenheim
AG Traunstein, HRB 14763
Sparkasse Rosenheim
Kto. 3822
BLZ 711 500 00

Notified Body Nr.: 0757
Anerkannte PÜZ-Stelle: BAY 18
Deutscher Akkreditierungs Rat
DAP-PL-0808.99
DAP-ZE-2288.00
TGA-ZM-16-93-00
TGA-ZM-16-93-60

ΕΚΑΝΑΛ
ΕΛΛΗΝΙΚΟ ΚΕΝΤΡΟ ΑΝΑΠΤΥΞΗΣ ΑΛΟΥΜΙΝΙΟΥ

ΗΡΑΣ & ΣΠΥΡΟΥ ΜΗΛΙΟΥ
124 62 ΣΚΑΡΑΜΑΓΚΑΣ ΑΤΤΙΚΗΣ
ΤΗ Λ : (210) 55.82.320-2
FAX : (210) 55.82.323
E-mail: ekanal@ekanal.gr

ΚΟΙΝΟΠΟΙΗΜΕΝΟ
ΕΡΓΑΣΤΗΡΙΟ ΔΟΚΙΜΩΝ
ΑΡΙΘΜΟΣ 2002

ΕΣΥΔ
ΠΙΣΤΟΠΟΙΗΤΙΚΟ ΔΙΑΠΙΣΤΕΥΣΗΣ Αριθμός 133
ΔΙΑΠΙΣΤΕΥΜΕΝΟ
ΕΡΓΑΣΤΗΡΙΟ ΔΟΚΙΜΩΝ

ΣΥΝΟΠΤΙΚΑ ΑΠΟΤΕΛΕΣΜΑΤΑ

ΠΙΣΤΟΠΟΙΗΤΙΚΟΥ ΔΟΚΙΜΩΝ 1064 / 10.05.2010

ΑΡΙΘΜΟΣ	1064	ΗΜΕΡΟΜΗΝΙΑ	10 / 05 / 2010

Στοιχεία Πελάτη:	**EUROPA PROFIL ΑΛΟΥΜΙΝΙΟ Α.Β.Ε.** **ΒΙΟΜΗΧΑΝΙΑ ΔΙΕΛΑΣΗΣ ΑΛΟΥΜΙΝΙΟΥ** 56° χλμ Ε.Ο. Αθηνών - Λαμίας ΟΙΝΟΦΥΤΑ ΒΟΙΩΤΙΑΣ Τ.Κ. 320 11
Περιγραφή Προϊόντος:	**Δίφυλλη Μπαλκονόπορτα** **Ανοιγόμενη**
Υλικό:	**ΑΛΟΥΜΙΝΙΟ**
Τυπολογία Προϊόντος:	**ΣΕΙΡΑ EUROPA 5500**

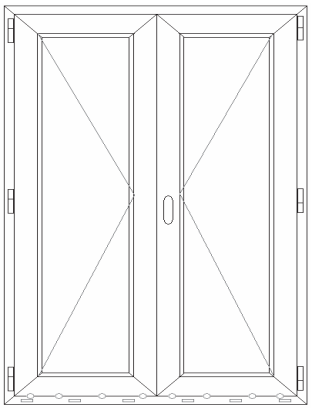

1400 x 2200 mm

Αεροδιαπερατότητα ΕΛΟΤ ΕΝ 1026:2000 / ΕΛΟΤ ΕΝ 12207:2000	**Κατηγορία 4**
Υδατοστεγανότητα ΕΛΟΤ ΕΝ 1027:2000 / ΕΛΟΤ ΕΝ 12208:2000	**Κατηγορία Ε900**
Αντοχή σε Ανεμοπίεση ΕΛΟΤ ΕΝ 12211:2000 / ΕΛΟΤ ΕΝ 12210:2000	**Κατηγορία C4**

ΤΑ ΑΠΟΤΕΛΕΣΜΑΤΑ ΑΦΟΡΟΥΝ ΑΠΟΚΛΕΙΣΤΙΚΑ ΣΤΟ ΑΝΩΤΕΡΩ ΔΟΚΙΜΑΣΘΕΝ ΠΡΟΪΟΝ.

ΣΙΝΩΠΗ ΠΑΠΑΔΟΠΟΥΛΟΥ
ΤΕΧΝΙΚΟΣ ΥΠΕΥΘΥΝΟΣ

ΙΩΑΝΝΗΣ ΓΚΕΡΤΣΟΣ
ΓΕΝΙΚΟΣ ΔΙΕΥΘΥΝΤΗΣ

ΕΚΑΝΑΛ
ΕΛΛΗΝΙΚΟ ΚΕΝΤΡΟ ΑΝΑΠΤΥΞΗΣ ΑΛΟΥΜΙΝΙΟΥ

ΗΡΑΣ & ΣΠΥΡΟΥ ΜΗΛΙΟΥ
124 62 ΣΚΑΡΑΜΑΓΚΑΣ ΑΤΤΙΚΗΣ
ΤΗ Λ : (210) 55.82.320-2
FAX : (210) 55.82.323
E-mail: ekanal@ekanal.gr

ΚΟΙΝΟΠΟΙΗΜΕΝΟ
ΕΡΓΑΣΤΗΡΙΟ ΔΟΚΙΜΩΝ
ΑΡΙΘΜΟΣ 2002

ΕΣΥΔ
ΠΙΣΤΟΠΟΙΗΤΙΚΟ ΔΙΑΠΙΣΤΕΥΣΗΣ Αριθμός 133
ΔΙΑΠΙΣΤΕΥΜΕΝΟ
ΕΡΓΑΣΤΗΡΙΟ ΔΟΚΙΜΩΝ

ΣΥΝΟΠΤΙΚΑ ΑΠΟΤΕΛΕΣΜΑΤΑ

ΠΙΣΤΟΠΟΙΗΤΙΚΟΥ ΔΟΚΙΜΩΝ 10123 / 09.12.2010

ΑΡΙΘΜΟΣ	10123	ΗΜΕΡΟΜΗΝΙΑ	09 / 12 / 2010

Στοιχεία Πελάτη:	**EUROPA PROFIL ΑΛΟΥΜΙΝΙΟ Α.Β.Ε.** **ΒΙΟΜΗΧΑΝΙΑ ΔΙΕΛΑΣΗΣ ΑΛΟΥΜΙΝΙΟΥ** 56° χλμ Ε.Ο. Αθηνών - Λαμίας ΟΙΝΟΦΥΤΑ ΒΟΙΩΤΙΑΣ Τ.Κ. 320 11
Περιγραφή Προϊόντος:	**Πόρτα** **Ανοιγόμενη**
Υλικό:	**ΑΛΟΥΜΙΝΙΟ**
Τυπολογία Προϊόντος:	**ΣΕΙΡΑ EUROPA 5500**

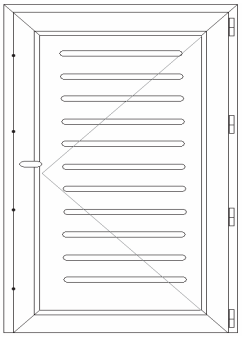

1000 x 2200mm

Αεροδιαπερατότητα ΕΛΟΤ ΕΝ 1026:2000 / ΕΛΟΤ ΕΝ 12207:2000	**Κατηγορία 4**
Υδατοστεγανότητα ΕΛΟΤ ΕΝ 1027:2000 / ΕΛΟΤ ΕΝ 12208:2000	**Κατηγορία 7Β / 5Α**
Αντοχή σε Ανεμοπίεση ΕΛΟΤ ΕΝ 12211:2000 / ΕΛΟΤ ΕΝ 12210:2000	**Κατηγορία C3**

ΤΑ ΑΠΟΤΕΛΕΣΜΑΤΑ ΑΦΟΡΟΥΝ ΑΠΟΚΛΕΙΣΤΙΚΑ ΣΤΟ ΑΝΩΤΕΡΩ ΔΟΚΙΜΑΣΘΕΝ ΠΡΟΪΟΝ.

ΣΙΝΩΠΗ ΠΑΠΑΔΟΠΟΥΛΟΥ
ΤΕΧΝΙΚΟΣ ΥΠΕΥΘΥΝΟΣ

ΙΩΑΝΝΗΣ ΓΚΕΡΤΣΟΣ
ΓΕΝΙΚΟΣ ΔΙΕΥΘΥΝΤΗΣ

3. ΔΟΚΙΜΙΟ / TEST SPECIMEN

3.1 Περιγραφή / Description

Προϊόν/Product:	Παράθυρο Αλουμινίου / Aluminum window
Κατασκευαστής/Manufacturer:	EUROPA Profil Αλουμινίου A.B.E. / EUROPA Profil Aluminio S.A.
Αναθέτης/Client:	EUROPA Profil Αλουμινίου A.B.E. / EUROPA Profil Aluminio S.A.
Διεύθυνση/Address:	56° χιλ Εθνικής οδού Αθηνών-Λαμίας, 32011 Οινόφυτα Βοιωτίας, τηλ 22620 32202 / 56th Klm National Highway Athens-Lamia, 32011 Inofita Viotia, tel +30 22620 32202
Εγκατάσταση/ Installation:	EUROPA Profil Αλουμινίου A.B.E. / EUROPA Profil Aluminio S.A.
Ονομασία προϊόντος/Product name:	EUROPA 5500

3.2 Κατασκευή / Construction

Παράθυρο τοποθετημένο σύμφωνα με το πρότυπο DIN EN ISO 140-3:2005, Acoustics – Measurement of sound insulation in buildings and of building elements - Part 3:Laboratory measurements of airborne sound insulation of building elements.
Κράμα: Al Mg Si-0.5 F22
Υάλωση: Εξωτερικός υαλοπίνακας (4/4) triplex με ακουστική μεμβράνη, διάκενο 12mm, εσωτερικός υαλοπίνακας (3/3) triplex, συνολικό πάχος υάλωσης 26mm.
Βασικές διαστάσεις:
Φύλλο υάλωσης: Πλάτος 78,5mm και ύψος 69,3mm.
Μπινί δίφυλλων: Πλάτος 72,8mm και ύψος 61mm.
Σκοτία ανάμεσα σε κάσα και φύλλο: 5mm.
Σκοτία κεντρική δίφυλλων: 5mm.

Window installed according to the DIN EN ISO 140-3:2005, Acoustics – Measurement of sound insulation in buildings and of building elements - Part 3:Laboratory measurements of airborne sound insulation of building elements standard.
Alloy: Al Mg Si-0.5 F22
Glass unit: External glass (4/4) triplex with acoustic film, gap 12mm, internal glass (3/3) triplex.
Basic dimensions:
Glass leaf: 78.5mm in width and 69.3mm in height.
Rebate profile: 72.8mm in width and 61mm in height.
Space between leaf and case: 5mm.
Central space between leafs: 5mm.

3.3 Απεικόνιση / Drawing

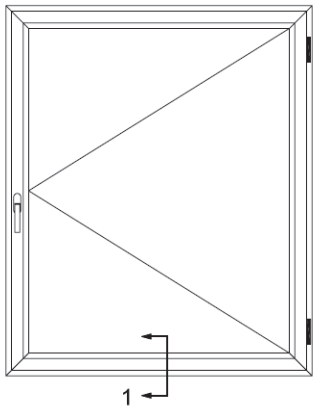

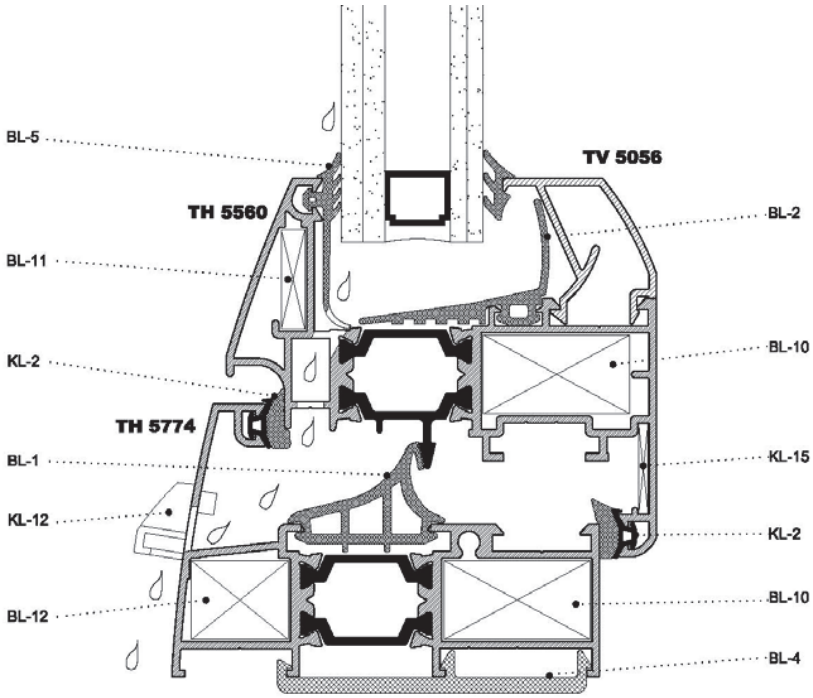

*Τα σχέδια ετοιμάστηκαν από τον Αναθέτη/ The drawings have been prepared by the Client.

Δείκτης Ηχομείωσης
Sound Reduction Index

σύμφωνα με το/according to
DIN EN ISO 140-3:2005

Κατασκευαστής/Manufacturer: EUROPA Profil Αλουμινίου Α.Β.Ε. / EUROPA Profil Aluminio S.A.
Αναθέτης/Client: EUROPA Profil Αλουμινίου Α.Β.Ε. / EUROPA Profil Aluminio S.A.
Εγκατάσταση/ Installation: EUROPA Profil Αλουμινίου Α.Β.Ε. / EUROPA Profil Aluminio S.A.

Ονομασία προϊόντος/Product name: Παράθυρο Αλουμινίου EUROPA 5500 / Aluminum window EUROPA 5500
Θάλαμοι δοκιμών/Test rooms: P-F
Ημερομηνία δοκιμής/Date of test: 05/05/2009

Περιγραφή του δοκιμίου & της διάταξης τοποθέτησης / Test specimen & mounting description:
Παράθυρο τοποθετημένο σύμφωνα με το πρότυπο DIN EN ISO 140-3:2005.
Κράμα: Al Mg Si-0.5 F22. Υάλωση: Εξωτερικός υαλοπίνακας (4/4) triplex με ακουστική μεμβράνη, διάκενο 12mm, εσωτερικός υαλοπίνακας (3/3) triplex, συνολικό πάχος υάλωσης 26mm. Βασικές διαστάσεις: Φύλλο υάλωσης: Πλάτος 78,5mm και ύψος 69,3mm. Μπινί δίφυλλων: Πλάτος 72,8mm και ύψος 61mm. Σκοτία ανάμεσα σε κάσα και φύλλο: 5mm. Σκοτία κεντρική δίφυλλων: 5mm.

Window installed according to the DIN EN ISO 140-3:2005.
Alloy: Al Mg Si-0.5 F22. Glass unit: External glass (4/4) triplex with acoustic film, gap 12mm, internal glass (3/3) triplex. Basic dimensions: Glass leaf: 78.5mm in width and 69.3mm in height.
Rebate profile: 72.8mm in width and 61mm in height. Space between leaf and case: 5mm. Central space between leafs: 5mm.

S δοκιμίου/S test specimen:	1,82m^2
Επιφανειακή μάζα/Mass per unit:	kg/m^2
Θερμοκρασία/Temperature:	20 C°
Σχετική υγρασία/Relative humidity:	43 %
V Θαλάμου Εκπομπής/V Source Room:	56 m^3
V Θαλάμου Λήψης/V Receiving Room:	51 m^3

f(Hz)	R(dB)
50	-
63	-
80	-
100	18,6
125	25,8
160	27,8
200	25,9
250	29,3
315	35,4
400	37,2
500	36,6
630	36,0
800	38,6
1000	43,9
1250	45,2
1600	44,4
2000	42,8
2500	43,6
3150	47,8
4000	49,9
5000	49,0

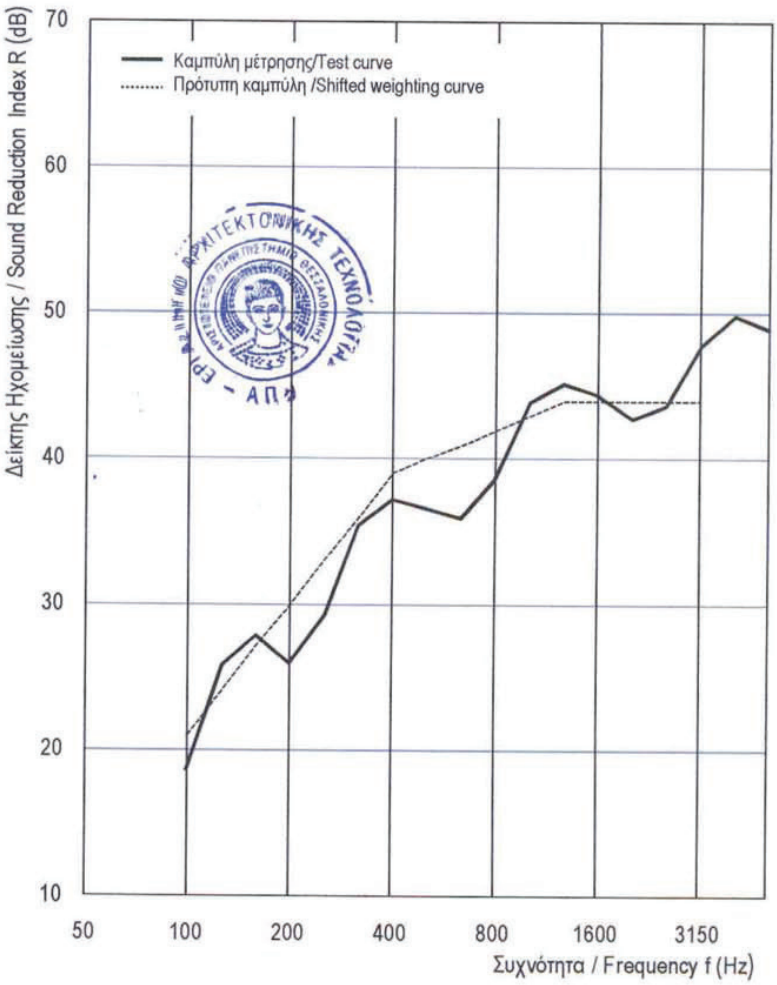

Σταθμισμένος Δείκτης Ηχομείωσης σύμφωνα με τα αποτελέσματα μετρήσεων σε θαλάμους δοκιμών σε τριτοοκτάβες
Weighted Sound Reduction Index according to measurement results in test rooms in third octaves

R_w (C;C_{tr}) = 40 (-2;-6) dB

$C_{50\text{-}3150}$ = dB $C_{50\text{-}5000}$ = dB $C_{100\text{-}5000}$ = -1 dB
$C_{tr,50\text{-}3150}$ = dB $C_{tr,50\text{-}5000}$ = dB $C_{tr,100\text{-}5000}$ = -6 dB

Αριθμός/Number: A.436.2009
Ημερομηνία/Date: 05.05.2009

Εργαστήριο Αρχιτεκτονικής Τεχνολογίας / Laboratory of Architectural Technology
Διευθυντής/Director: Ε. Τζεκάκης / E. Tzekakis
Υπογραφή/Signature:

3. ΔΟΚΙΜΙΟ / TEST SPECIMEN

3.1 Περιγραφή / Description

Προϊόν/Product:	Παράθυρο Αλουμινίου / Aluminum window
Κατασκευαστής/Manufacturer:	EUROPA Profil Αλουμινίου A.B.E. / EUROPA Profil Aluminio S.A.
Αναθέτης/Client:	EUROPA Profil Αλουμινίου A.B.E. / EUROPA Profil Aluminio S.A.
Διεύθυνση/Address:	56° χιλ Εθνικής οδού Αθηνών-Λαμίας, 32011 Οινόφυτα Βοιωτίας, τηλ 22620 32202 / 56th Klm National Highway Athens-Lamia, 32011 Inofita Viotia, tel +30 22620 32202
Εγκατάσταση/ Installation:	EUROPA Profil Αλουμινίου A.B.E. / EUROPA Profil Aluminio S.A.
Ονομασία προϊόντος/Product name:	EUROPA 5500

3.2 Κατασκευή / Construction

Παράθυρο αλουμινίου
Κράμα: Al Mg Si-0.5 F22
Υάλωση: Εξωτερικός υαλοπίνακας (3/3) triplex, διάκενο 16mm με αργκόν, εσωτερικός υαλοπίνακας 4 mm ενεργειακός συνολικό πάχος υάλωσης 26mm.
Βασικές διαστάσεις:
Φύλλο υάλωσης: Πλάτος 78,5mm και ύψος 69,3mm.
Μπινί δίφυλλων: Πλάτος 72,8mm και ύψος 61mm.
Σκοτία ανάμεσα σε κάσα και φύλλο: 5mm.
Σκοτία κεντρική δίφυλλων: 5mm.

Aluminum Window
Alloy: Al Mg Si-0.5 F22
Glass unit: External glass (3/3) triplex, gap 16mm with argon, internal glass 4mm energy, total width 26 mm.
Basic dimensions:
Glass leaf: 78.5mm in width and 69.3mm in height.
Rebate profile: 72.8mm in width and 61mm in height.
Space between leaf and case: 5mm.
Central space between leafs: 5mm.

3.3 Απεικόνιση / Drawing

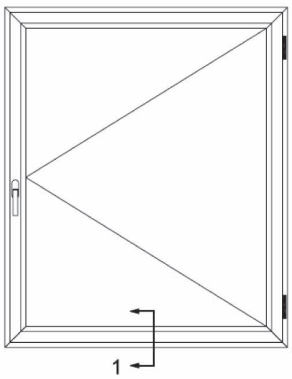

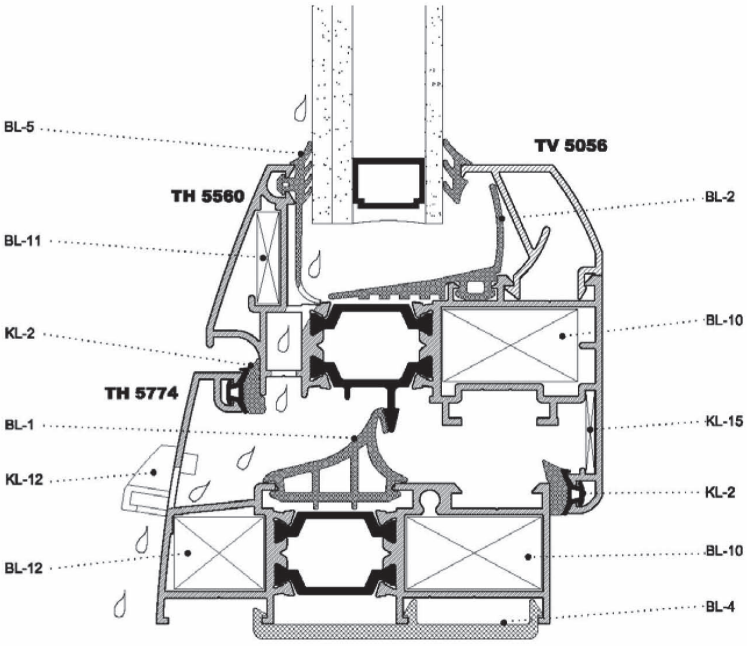

*Τα σχέδια ετοιμάστηκαν από τον Αναθέτη/ The drawings have been prepared by the Client.

5. ΑΠΟΤΕΛΕΣΜΑΤΑ ΔΟΚΙΜΗΣ / TEST RESULTS

5.1 Αναλυτικά στοιχεία δοκιμής / Detailed test data

Προιόν/Product : Παράθυρο Αλουμινίου Europa 5500 / Aluminium window Europa 5500

Θερμοκρασία αέρα θερμής πλευράς / Warm side air temperature	T_{ai}	20,01 C
Θερμοκρασία αέρα ψυχρής πλευράς / Cold side air temperature	T_{ae}	0,56 C
Θερμοκρασία του κατευθυντήρα αέρα θερμής πλευράς / Warm side baffle temperature	T_{bi}	18,90 C
Θερμοκρασία του κατευθυντήρα αέρα ψυχρής πλευράς / Cold side baffle temperature	T_{be}	0,78 C
Ταχύτητα αέρα θερμής πλευράς / Warm side air speed	V_{li}	0,24m/s
Ταχύτητα αέρα ψυχρής πλευράς / Cold side air speed	V_{le}	2,39m/s
Συνολική ισχύς εισόδου/ Overall input power	P_{in}	75,50W
Πυκνότητα θερμικής ροής δοκιμίου / Specimen heat flow density	Q_{sp}	31,47W/m²
Συνολική επιφανειακή αντίσταση / Total surface resistance	R_{st}	0,178m²*K/W
Μετρούμενος συντελεστής θερμικής αγωγιμότητας / Measured thermal resistance coefficient	U_m	1,678W/(m²*K)
Τυποποιημένη επιφανειακή αντίσταση / Standardized surface resistance	$R_{st,st}$	0,17m²*K/W
Διευρυμένη αβεβαιότητα μέτρησης / Extended uncertainty of measurement (GUM)		0,051W/(m²*K)

5.1 Αποτέλεσμα δοκιμής/Test result

Συντελεστής Θερμικής Αγωγιμότητας / Thermal Transmittance Coefficient:

U_{st} = 1,70 W/(m²*K)

Θεσσαλονίκη / Thessaloniki, 20.06.2009

Εμμανουήλ Τζεκάκης / Emmanuel Tzekakis
Καθηγητής / Professor
Διευθυντής του Εργαστηρίου / Director of the Laboratory

Βασίλειος Βασιλειάδης / Vasilios Vasiliadis
Μηχανολόγος Μηχανικός / Mechanical Engineer
Υπεύθυνος Υποστήριξης Δοκιμών / Test Support Engineer

ΚΩΔΙΚΟΣ CODE	**ΣΧΗΜΑ** SKETCH	**ΜΗΚΟΣ** LENGTH	ΘΕΩΡΗΤΙΚΟ ΒΑΡΟΣ **(gr/m)** THEORETICAL WEIGHT	**Ix** cm^4	**Iy** cm^4	**ΠΕΡΙΓΡΑΦΗ** DESCRIPTION
TH 5560	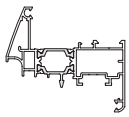	6	1.476	6.20	37.34	**ΦΥΛΛΟ ΤΖΑΜΙΟΥ** PROFILE FOR GLASS SASH
TH 5561	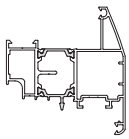	6	1.925	21.07	44.26	**ΦΥΛΛΟ ΤΖΑΜΙΟΥ (ΑΝΟΙΓΕΙ ΕΞΩ)** PROFILE FOR GLASS SASH (OPENING OUT)
TH 5562	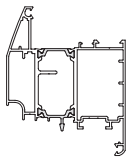	6	2.252	27.22	65.17	**ΦΥΛΛΟ ΠΟΡΤΑΣ** LARGE DOOR SASH
TH 5563	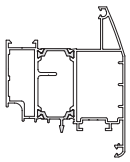	6	2.257	39.15	53.87	**ΦΥΛΛΟ ΠΟΡΤΑΣ (ΑΝΟΙΓΕΙ ΕΞΩ)** LARGE DOOR SASH (OPENING OUT)
TH 5565	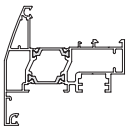	6	1.800	16.91	40.53	**ΦΥΛΛΟ ΓΙΑ ΠΕΡΙΣΤΡΕΦΟΜΕΝΑ** SASH PROFILE FOR ROTATING WINDOWS
TH 5566	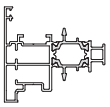	6	1.448	8.86	20.91	**ΜΠΙΝΙ ΓΙΑ ΠΕΡΙΣΤΡΕΦΟΜΕΝΑ** ADJOINING PROFILE FOR ROTATING WINDOWS
TH 5567	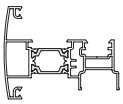	6	1.479	8.64	31.23	**ΜΠΙΝΙ ΔΙΦΥΛΛΟΥ** ADJOINING PROFILE FOR DOUBLE SASHES
TH 5568	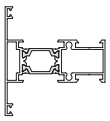	6	1.368	9.15	23.73	**ΧΩΡΙΣΜΑ ΦΥΛΛΟΥ ΙΣΙΟ** TRANSOM / MULLION STRAIGHT FOR SASH
TH 5569	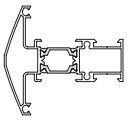	6	1.550	12.26	31.73	**ΧΩΡΙΣΜΑ ΦΥΛΛΟΥ ΟΒΑΛ** TRANSOM / MULLION OVAL FOR SASH
TH 5570	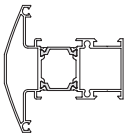	6	1.815	22.19	38.38	**ΧΩΡΙΣΜΑ ΦΥΛΛΟΥ ΟΒΑΛ** TRANSOM / MULLION OVAL FOR SASH

ΚΩΔΙΚΟΣ CODE	**ΣΧΗΜΑ** SKETCH	**ΜΗΚΟΣ** LENGTH	ΘΕΩΡΗΤΙΚΟ ΒΑΡΟΣ **(gr/m)** THEORETICAL WEIGHT	**Ix** cm^4	**Iy** cm^4	**ΠΕΡΙΓΡΑΦΗ** DESCRIPTION
TH 5571	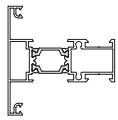	6	1.475	12.45	28.68	**ΧΩΡΙΣΜΑ ΚΑΣΑΣ ΙΣΙΟ** TRANSOM / MULLION STRAIGHT FOR FRAME
TH 5572	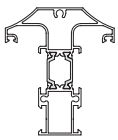	6	1.702	14.63	41.25	**ΧΩΡΙΣΜΑ ΚΑΣΑΣ ΟΒΑΛ** TRANSOM / MULLION OVAL FOR FRAME
TH 5573	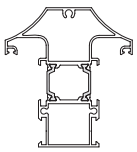	6	2.048	26.84	56.15	**ΧΩΡΙΣΜΑ ΚΑΣΑΣ ΟΒΑΛ** TRANSOM / MULLION OVAL FOR FRAME
TH 5576	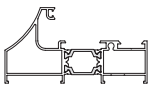	6	1.447	7.14	39.76	**ΚΑΣΑ** FRAME
TH 5581	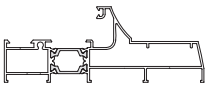	6	1.782	8.11	90.13	**ΚΑΣΑ ΓΙΑ ΣΗΤΑ ΡΟΛΟ** FRAME FOR INSECT SCREEN ROLL-UP SYSTEM
TH 5582	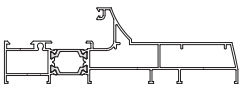	6	2.055	8.95	142.01	**ΚΑΣΑ ΓΙΑ ΣΥΝΔΥΑΣΜΟ ΜΕ ΕΠΑΛΛΗΛΟ ΟΔΗΓΟ 2550** FRAME FOR COMBINATION WITH SUCCESSIVE DRIVER 2550
TH 5584	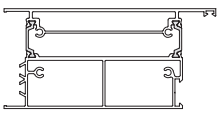	6	3.408	60.76	174.32	**ΤΑΜΠΛΑΣ ΠΟΡΤΑΣ ΙΣΙΟΣ** BOTTOM RAIL PROFILE STRAIGHT FOR DOORS
TH 5585	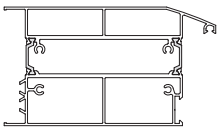	6	3.702	84.29	186.09	**ΤΑΜΠΛΑΣ ΠΟΡΤΑΣ ΟΒΑΛ** BOTTOM RAIL PROFILE OVAL FOR DOORS
TH 5586	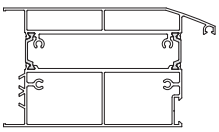	6	3.720	85.78	187.49	**ΤΑΜΠΛΑΣ ΠΟΡΤΑΣ ΟΒΑΛ (ΑΝΟΙΓΕΙ ΕΞΩ)** BOTTOM RAIL PROFILE OVAL FOR OPENING OUT DOORS
TH 5587		6	495	-	-	**ΠΡΟΦΙΛ ΣΤΕΓΑΝΩΣΗΣ ΠΟΡΤΑΣ** WATERTIGHTNESS PROFILE FOR DOORS

ΚΩΔΙΚΟΣ CODE	**ΣΧΗΜΑ** SKETCH	**ΜΗΚΟΣ** LENGTH	ΘΕΩΡΗΤΙΚΟ ΒΑΡΟΣ **(gr/m)** THEORETICAL WEIGHT	**Ix** cm^4	**Iy** cm^4	**ΠΕΡΙΓΡΑΦΗ** DESCRIPTION
TH 5588		6	735	-	-	**ΚΑΤΩΚΑΣΙ ΣΤΕΓΑΝΩΣΗΣ (ΑΠΛΟ)** FLOOR SEALANT PROFILE (SIMPLE)
TH 5589	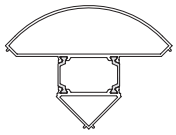	6	1.857	31.69	45.78	**ΚΟΛΩΝΑ 90° ΓΙΑ ΚΑΣΕΣ 78mm** COLUMN PROFILE 90° FOR 78mm FRAMES
TH 5590	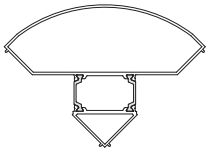	6	2.090	51.05	79.71	**ΚΟΛΩΝΑ 90° ΓΙΑ ΚΑΣΕΣ 94mm** COLUMN PROFILE 90° FOR 94mm FRAMES
TH 5591	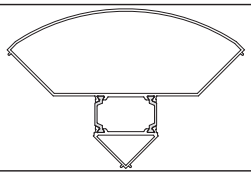	6	2.331	77.13	129.14	**ΚΟΛΩΝΑ 90° ΓΙΑ ΚΑΣΕΣ 111mm** COLUMN PROFILE 90° FOR 111mm FRAMES
TH 5592	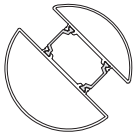	6	1.889	34.22	38.85	**ΚΟΛΩΝΑ (ΣΥΝΔΥΑΖΕΤΑΙ ΜΕ TH 5593)** COLUMN (COMBINED WITH TH 5593)
TH 5593	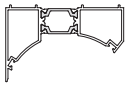	6	1.219	5.43	29.68	**ΣΤΡΟΦΕΑΣ (ΣΥΝΔΥΑΖΕΤΑΙ ΜΕ TH 5592)** ADAPTOR (COMBINED WITH TH 5592)
TH 5594	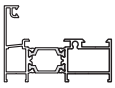	6	1.259	6.82	24.43	**ΚΑΣΑ ΙΣΙΑ** STRAIGHT FRAME
TH 5595	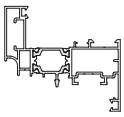	6	1.536	6.80	42.0	**ΦΥΛΛΟ ΤΖΑΜΙΟΥ ΙΣΙΟ** STRAIGHT GLASS SASH
TH 5596	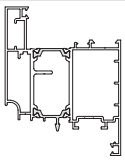	6	2.314	27.33	72.07	**ΦΥΛΛΟ ΠΟΡΤΑΣ ΙΣΙΟ** STRAIGHT PROFILE FOR DOOR SASH
TH 5597	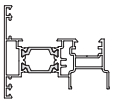	6	1.384	6.65	25.34	**ΜΠΙΝΙ ΔΙΦΥΛΛΟΥ ΙΣΙΟ** STRAIGHT ADJOINING PROFILE

ΚΩΔΙΚΟΣ CODE	**ΣΧΗΜΑ** SKETCH	**ΜΗΚΟΣ** LENGTH	ΘΕΩΡΗΤΙΚΟ ΒΑΡΟΣ **(gr/m)** THEORETICAL WEIGHT	**Ix** cm^4	**Iy** cm^4	**ΠΕΡΙΓΡΑΦΗ** DESCRIPTION
TH 5598	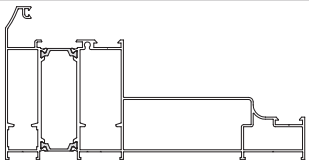	6	3.727	106.4	500.77	**ΚΑΣΑ ΠΑΡΑΔΟΣΙΑΚΟΥ ΤΥΠΟΥ** TRADITIONAL TYPE FRAME
TH 5599	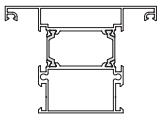	6	2.071	46.77	42.41	**ΧΩΡΙΣΜΑ ΚΑΣΑΣΜΕΓΑΛΟ** LARGE TRANSOM / MULLION FOR FRAME
TH 5605		6	695	-	-	**ΚΑΤΩΚΑΣΙ ΣΤΕΓΑΝΩΣΗΣ (ΕΞΤΡΑ)** FLOOR SEALANT PROFILE (EXTRA)
TH 5773	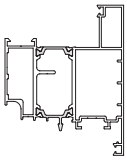	6	2.318	28.45	57.25	**ΦΥΛΛΟ ΠΟΡΤΑΣ ΙΣΙΟ (ΑΝΟΙΓΕΙ ΕΞΩ)** STRAIGHT DOOR SASH PROFILE (OPENING OUT)
TH 5774	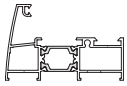	6	1.316	6.0	28.09	**ΚΑΣΑ** FRAME
TH 5775	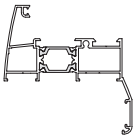	6	1.503	9.5	46.14	**ΚΑΣΑ ΜΕ ΑΡΜΟΚΑΛΥΠΤΡΟ** FRAME WITH WALL-JOINING
TH 5777	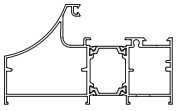	6	2.026	20.54	77.5	**ΚΑΣΑ** FRAME
TH 5778	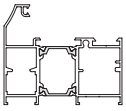	6	1.807	16.39	42.32	**ΚΑΣΑ ΓΙΑ ΤΟ TV 5023** FRAME FOR TV 5023
TH 5779	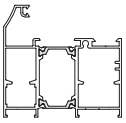	6	1.983	24.13	46.99	**ΚΑΣΑ ΓΙΑ ΣΥΡΟΜΕΝΟ ΚΑΙ ΑΝΑΚΛΙΝΟΜΕΝΟ ΜΗΧΑΝΙΣΜΟ** FRAME FOR SLIDING -TILTING MECHANISM
TH 5780	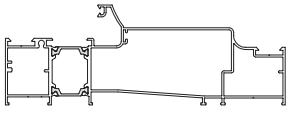	6	2.856	31.31	342.3	**ΚΑΣΑ ΕΝΣΩΜΑΤΩΜΕΝΗ (ΤΖΑΜΙ-ΣΗΤΑ-ΠΑΤΖΟΥΡΙ)** WIDE FRAME (GLASS-INSECT SCREEN-SHUTTER)

ΚΩΔΙΚΟΣ CODE	**ΣΧΗΜΑ** SKETCH	**ΜΗΚΟΣ** LENGTH	ΘΕΩΡΗΤΙΚΟ ΒΑΡΟΣ **(gr/m)** THEORETICAL WEIGHT	**Ix** cm^4	**Iy** cm^4	**ΠΕΡΙΓΡΑΦΗ** DESCRIPTION
TH 5783	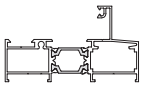	6	1.452	7.54	37.37	**ΚΑΣΑ ΓΙΑ ΣΥΝΔΥΑΣΜΟ ΜΕ ΕΠΑΛΛΗΛΟ ΟΔΗΓΟ ΤΗΣ 6000** FRAME FOR COMBINATION WITH SUCCESSIVE DRIVER OF 6000
TH 5784	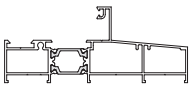	6	1.717	8.44	77.83	**ΚΑΣΑ ΓΙΑ ΣΥΝΔΥΑΣΜΟ ΜΕ ΟΔΗΓΟ ΤΗΣ 6000 (ΕΠΑΛΛΗΛΟ ΜΕ ΣΗΤΑ)** FRAME FOR COMBINATION WITH DRIVER OF 6000 (SUCCESSIVE & INSECT SCREEN)
TH 5785	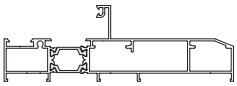	6	2.057	9.96	152.39	**ΚΑΣΑ ΓΙΑ ΣΥΝΔΥΑΣΜΟ ΜΕ ΕΠΑΛΛΗΛΟ ΟΔΗΓΟ ΤΗΣ 10000** FRAME FOR COMBINATION WITH SUCCESSIVE DRIVER 10000
TH 5786	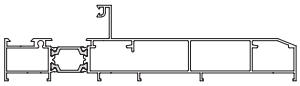	6	2.467	11.56	309.32	**ΚΑΣΑ ΓΙΑ ΣΥΝΔΥΑΣΜΟ ΜΕ ΟΔΗΓΟ ΤΗΣ 10000 (ΕΠΑΛΛΗΛΟ ΜΕ ΣΗΤΑ)** FRAME FOR COMBINATION WITH DRIVER 10000 (SUCCESSIVE & INSECT SCREEN)
TH 5787	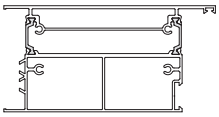	6	3.480	72.14	205.14	**ΤΑΜΠΛΑΣ ΠΟΡΤΑΣ ΙΣΙΟΣ (ΑΝΟΙΓΕΙ ΕΞΩ)** BOTTOM RAIL PROFILE STRAIGHT FOR DOORS (OPENING OUT)
TV 5023	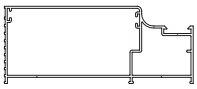	6	1.606	20.39	105.88	**ΚΑΣΑ ΔΙΑΙΡΟΥΜΕΝΗ** SEGMENTED FRAME
TV 5027	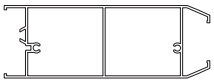	6	1.848	25.67	122.93	**ΜΕΓΑΛΟΣ ΤΑΜΠΛΑΣ ΠΑΤΖΟΥΡΙΟΥ** LARGE BOTTOM RAIL FOR SHUTTER
TV 5028	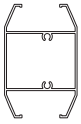	6	1.007	12.42	17.88	**ΧΩΡΙΣΜΑ ΠΑΤΖΟΥΡΙΟΥ** TRANSOM / MULLION FOR SHUTTER
TV 5029	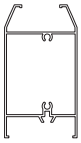	6	1.142	14.78	30.73	**ΜΙΚΡΟΣ ΤΑΜΠΛΑΣ ΠΑΤΖΟΥΡΙΟΥ** SMALL BOTTOM RAIL FOR SHUTTER
TV 5030	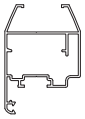	6	1.017	9.83	16.46	**ΦΥΛΛΟ ΠΑΤΖΟΥΡΙΟΥ** SHUTTER PROFILE

ΚΩΔΙΚΟΣ CODE	**ΣΧΗΜΑ** SKETCH	**ΜΗΚΟΣ** LENGTH	ΘΕΩΡΗΤΙΚΟ ΒΑΡΟΣ **(gr/m)** THEORETICAL WEIGHT	**Ix** cm^4	**Iy** cm^4	**ΠΕΡΙΓΡΑΦΗ** DESCRIPTION
TV 5031		6	749	3.48	6.72	**ΜΠΙΝΙ ΠΑΤΖΟΥΡΙΟΥ** ADJOINING PROFILE FOR SHUTTER
TV 5032		6	599	2.72	5.65	**ΚΑΣΑ ΠΑΤΖΟΥΡΙΟΥ** FRAME FOR SHUTTER
TV 5039		6	222	-	-	**ΟΒΑΛ ΠΗΧΑΚΙ** OVAL CLIP
TV 5040		6	119	-	-	**ΑΝΤΑΠΤΟΡΑΣ ΓΙΑ ΤΑ ΠΗΧΑΚΙΑ TV 5065 & TV 5039** ADAPTER FOR CLIPS TV 5065 & TV 5039
TV 5041		6	231	-	-	**ΟΒΑΛ ΠΗΧΑΚΙ** OVAL CLIP
TV 5042		6	320	-	-	**ΙΣΙΟ ΠΗΧΑΚΙ** STRAIGHT CLIP
TV 5043		6	302	-	-	**ΙΣΙΟ ΠΗΧΑΚΙ** STRAIGHT CLIP
TV 5044		6	173	-	-	**ΙΣΙΟ ΠΗΧΑΚΙ** STRAIGHT CLIP
TV 5048		6	329	-	-	**ΑΡΜΟΚΑΛΥΠΤΡΟ** WALL-JOINING PROFILE
TV 5050		6	150	-	-	**ΝΤΙΖΑ ΚΙΝΗΣΕΩΣ** ROD

ΚΩΔΙΚΟΣ CODE	**ΣΧΗΜΑ** SKETCH	**ΜΗΚΟΣ** LENGTH	ΘΕΩΡΗΤΙΚΟ ΒΑΡΟΣ **(gr/m)** THEORETICAL WEIGHT	**Ix** cm^4	**Iy** cm^4	**ΠΕΡΙΓΡΑΦΗ** DESCRIPTION
TV 5055		6	257	-	-	**ΙΣΙΟ ΠΗΧΑΚΙ** STRAIGHT CLIP
TV 5056		6	307	-	-	**ΟΒΑΛ ΠΗΧΑΚΙ** OVAL CLIP
TV 5058	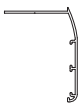	6	466	-	-	**ΑΡΜΟΚΑΛΥΠΤΡΟ** WALL-JOINING PROFILE
TV 5065		6	316	-	-	**ΟΒΑΛ ΠΗΧΑΚΙ** OVAL CLIP
TV 5066		6	421	4.19	0.23	**ΟΒΑΛΙΝΑ ΑΣΦΑΛΕΙΑΣ** SECURITY FIXED LOUVER **10.5 Kgr/m²** **25 τεμ./m**
TV 5067		6	220	0.20	0.56	**ΤΕΛΕΙΩΜΑ ΟΒΑΛΙΝΑΣ ΑΣΦΑΛΕΙΑΣ** END SECURITY FIXED LOUVER
TV 5069		6	285	-	-	**ΙΣΙΟ ΠΗΧΑΚΙ** STRAIGHT CLIP
TV 5096		6	447	-	-	**ΝΕΡΟΣΤΑΛΛΑΚΤΗΣ** WATER DRIP PROFILE
TV 5127	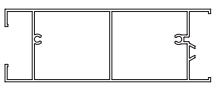	6	1.889	26.77	126.92	**ΤΑΜΠΛΑΣ ΠΑΤΖΟΥΡΙΟΥ** BOTTOM RAIL FOR SHUTTER
TV 5128	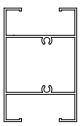	6	1.077	14.47	21.69	**ΧΩΡΙΣΜΑ ΠΑΤΖΟΥΡΙΟΥ** MULLION PROFILE FOR SHUTTER

ΚΩΔΙΚΟΣ CODE	**ΣΧΗΜΑ** SKETCH	**ΜΗΚΟΣ** LENGTH	ΘΕΩΡΗΤΙΚΟ ΒΑΡΟΣ **(gr/m)** THEORETICAL WEIGHT	**Ix** cm^4	**Iy** cm^4	**ΠΕΡΙΓΡΑΦΗ** DESCRIPTION
TV 5129	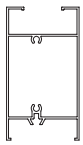	6	1.184	15.95	33.75	**ΤΑΜΠΛΑΣ ΠΑΤΖΟΥΡΙΟΥ** BOTTOM RAIL FOR SHUTTER
TV 5130	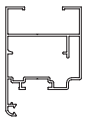	6	1.057	15.03	14.35	**ΦΥΛΛΟ ΠΑΤΖΟΥΡΙΟΥ** SASH FOR SHUTTER
TV5 110		6	168	-	-	**ΝΕΡΟΣΤΑΛΛΑΚΤΗΣ** WATER DRIP PROFILE
TV5 170		6	812	-	-	**ΤΑΜΠΛΑΣ ΡΑΜΠΟΤΕ** PROFILE FOR FLAT PANEL
TV5 171		6	315	-	-	**ΔΙΑΚΟΣΜΗΤΙΚΟ ΠΛΑΙΣΙΟ** DECORATIVE FRAME
TV5 172	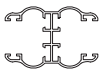	6	866	6.70	8.92	**ΔΙΑΚΟΣΜΗΤΙΚΟ ΠΛΑΙΣΙΟ** DECORATIVE FRAME
TV5 202		6	394	-	-	**ΑΡΜΟΚΑΛΥΠΤΡΟ** WALL-JOINING PROFILE
TV 2080		6	245	-	-	**ΠΗΧΑΚΙ ΟΒΑΛΙΝΑΣ** CLIP FOR P3 LOUVER
TV 8500		6	266	-	-	**ΙΣΙΟ ΠΗΧΑΚΙ** STRAIGHT CLIP
P3		6	368	-	-	**ΟΒΑΛΙΝΑ** FIXED LOUVER PROFILE

ΚΩΔΙΚΟΣ CODE	**ΣΧΗΜΑ** SKETCH	**ΜΗΚΟΣ** LENGTH	ΘΕΩΡΗΤΙΚΟ ΒΑΡΟΣ **(gr/m)** THEORETICAL WEIGHT	**Ix** cm^4	**Iy** cm^4	**ΠΕΡΙΓΡΑΦΗ** DESCRIPTION
PER 231		6	318	0.50	0.74	**ΠΡΟΣΘΗΚΗ ΤΕΛΕΙΩΜΑΤΟΣ ΚΙΝΗΤΗΣ ΠΕΡΣΙΔΑΣ** ADDITION FOR MOVABLE LOUVER END
PER 232		6	383	2.99	0.32	**ΡΥΘΜΙΣΤΗΣ ΚΙΝΗΤΗΣ ΠΕΡΣΙΔΑΣ** REGULATOR OF MOVABLE LOUVER
PER 233		6	526	7.92	0.47	**ΠΡΟΦΙΛ ΚΙΝΗΤΗΣ ΠΕΡΣΙΔΑΣ** PROFILE OF MOVABLE LOUVER **9.5 Kgr/m²** **18 τεμ./m**
PER 240		6	454	-	-	**ΦΥΛΛΑΡΑΚΙ ΠΑΤΖΟΥΡΙΟΥ "ΤΟΥΛΙΠΑ"** FIXED LOUVER PROFILE **8.3 Kgr/m²** **18 τεμ./m**
PER 250		6	532	-	-	**ΦΥΛΛΑΡΑΚΙ ΠΑΤΖΟΥΡΙΟΥ "ΚΡΙΝΑΚΙ"** FIXED LOUVER PROFILE **7.6 Kgr/m²** **14 τεμ./m**
PER 260		6	604	-	-	**ΦΥΛΛΑΡΑΚΙ ΠΑΤΖΟΥΡΙΟΥ "ΚΡΙΝΑΚΙ"** FIXED LOUVER PROFILE **6.8 Kgr/m²** **11 τεμ./m**
PER 270	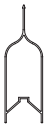	6	424	-	-	**ΦΥΛΛΑΡΑΚΙ ΠΑΤΖΟΥΡΙΟΥ "ΤΟΥΛΙΠΑ"** FIXED LOUVER PROFILE **7.1 Kgr/m²** **16 τεμ./m**
PER 280		6	358	-	-	**ΦΥΛΛΑΡΑΚΙ ΠΑΤΖΟΥΡΙΟΥ** FIXED LOUVER PROFILE **4.9 Kgr/m²** **13 τεμ./m**

TH 5560
1.476 gr/m

ΦΥΛΛΟ ΤΖΑΜΙΟΥ
PROFILE FOR GLASS SASH

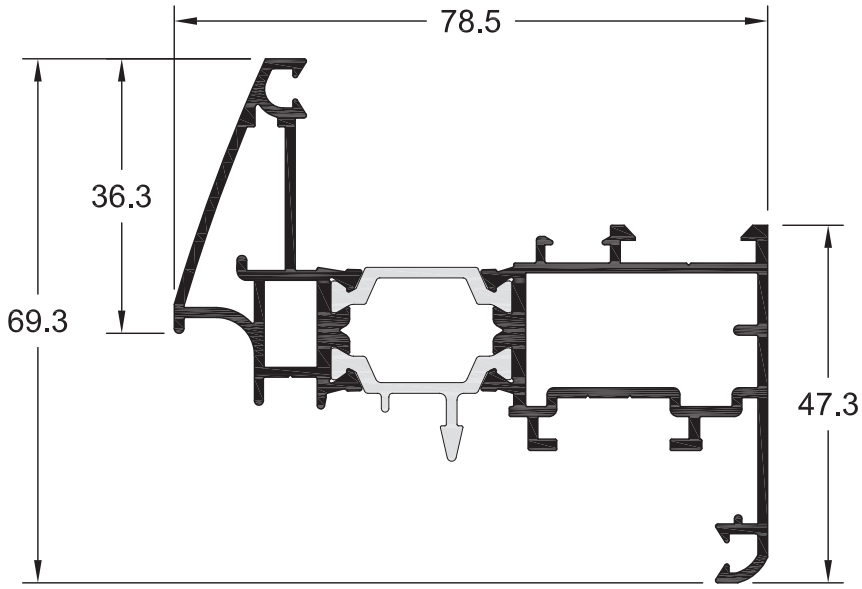

TH 5595
1.536 gr/m

ΦΥΛΛΟ ΤΖΑΜΙΟΥ ΙΣΙΟ
STRAIGHT GLASS SASH

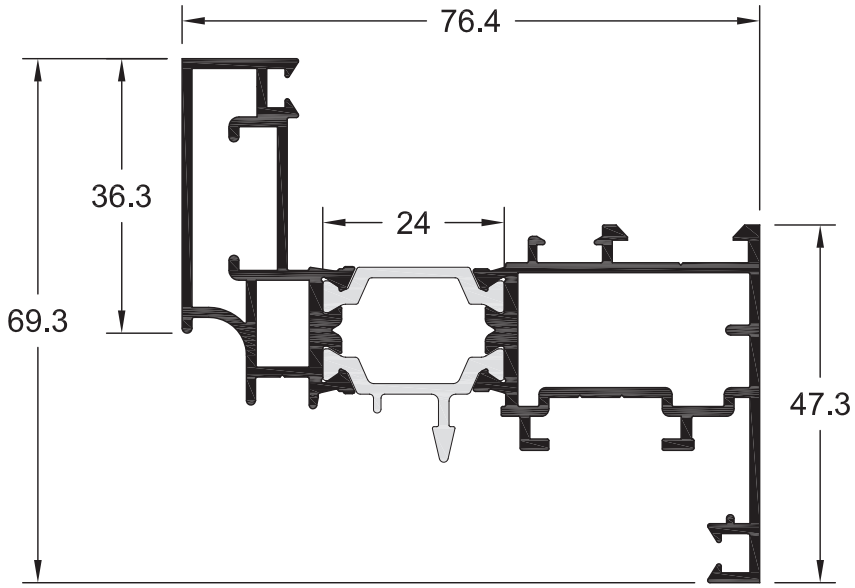

TH 5562
2.252 gr/m

ΦΥΛΛΟ ΠΟΡΤΑΣ
LARGE DOOR SASH

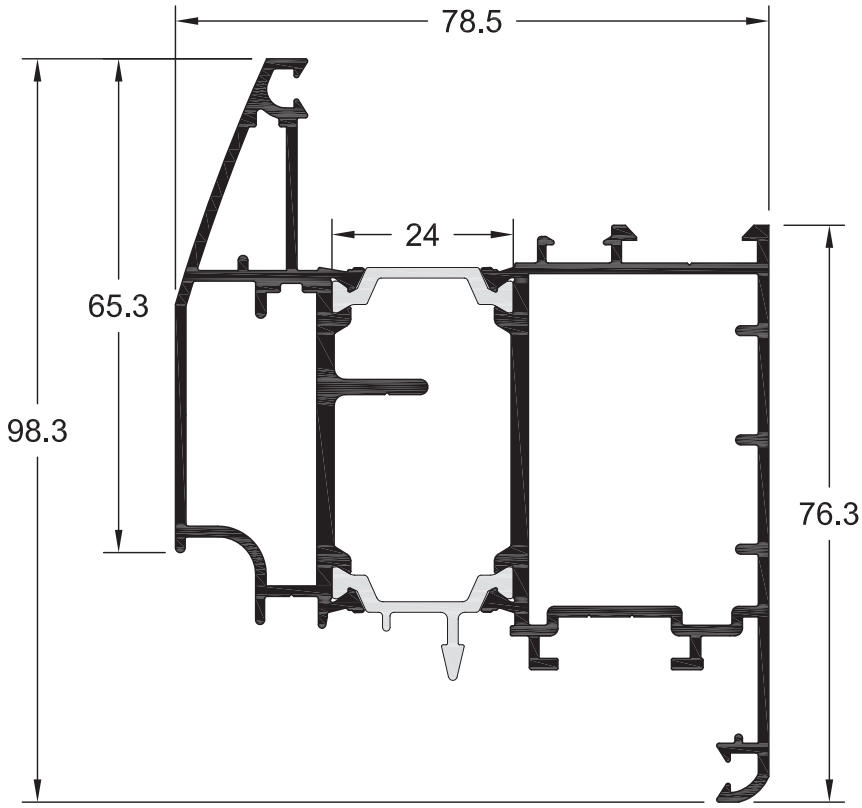

TH 5596
2.314 gr/m

ΦΥΛΛΟ ΠΟΡΤΑΣ ΙΣΙΟ
STRAIGHT PROFILE FOR DOOR SASH

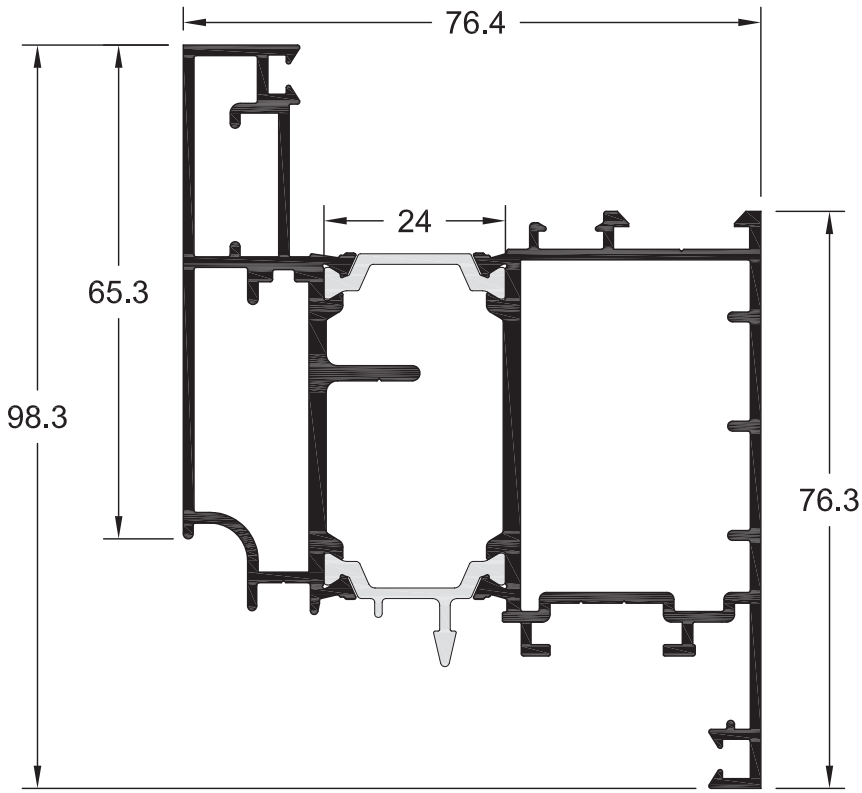

TH 5567
1.479 gr/m

ΜΠΙΝΙ ΔΙΦΥΛΛΟΥ
ADJOINING PROFILE FOR DOUBLE SASHES

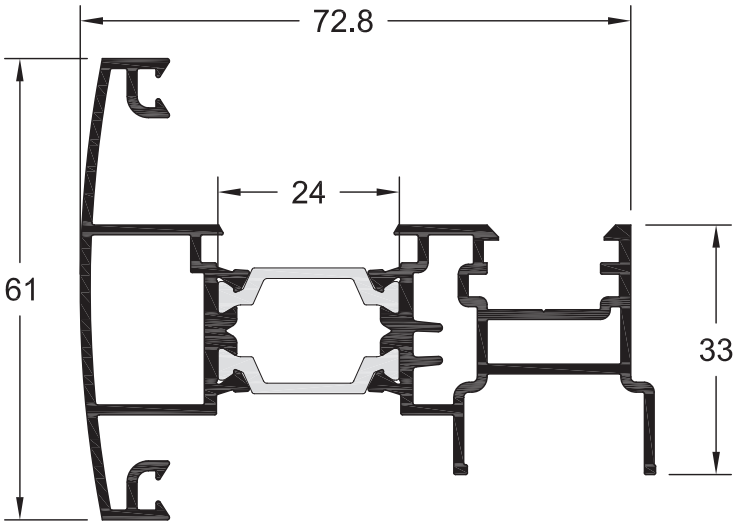

TH 5597
1.384 gr/m

ΜΠΙΝΙ ΔΙΦΥΛΛΟΥ ΙΣΙΟ
STRAIGHT ADJOINING PROFILE

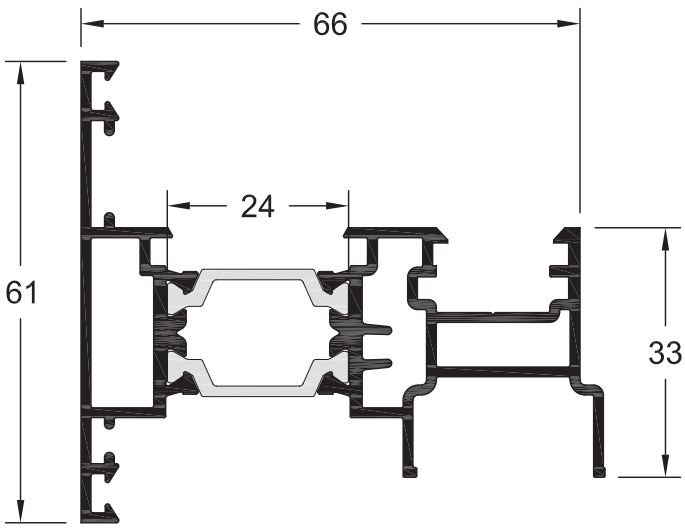

TH 5565
1.800 gr/m

ΦΥΛΛΟ ΓΙΑ ΠΕΡΙΣΤΡΕΦΟΜΕΝΑ
SASH PROFILE FOR ROTATING WINDOWS

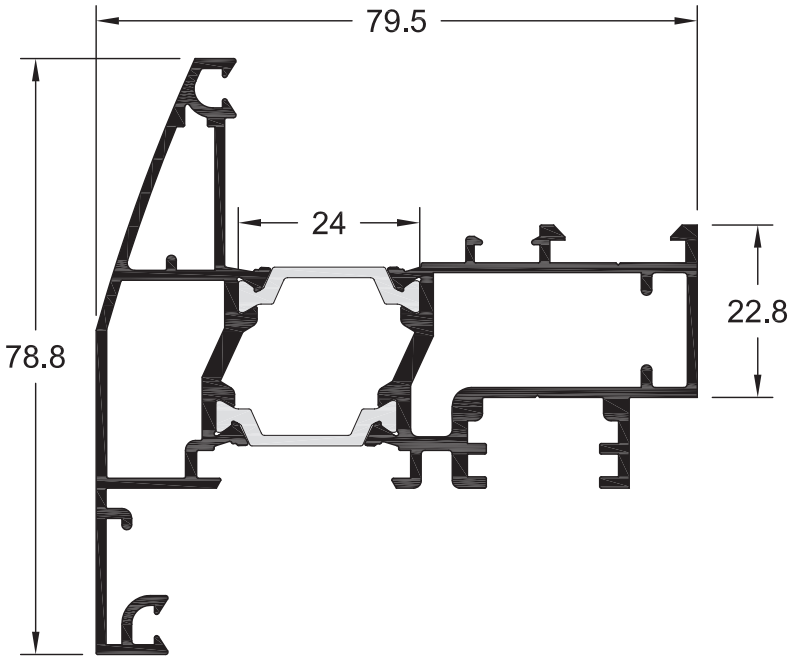

TH 5566
1.448 gr/m

ΜΠΙΝΙ ΓΙΑ ΠΕΡΙΣΤΡΕΦΟΜΕΝΑ
ADJOINING PROFILE FOR ROTATING WINDOWS

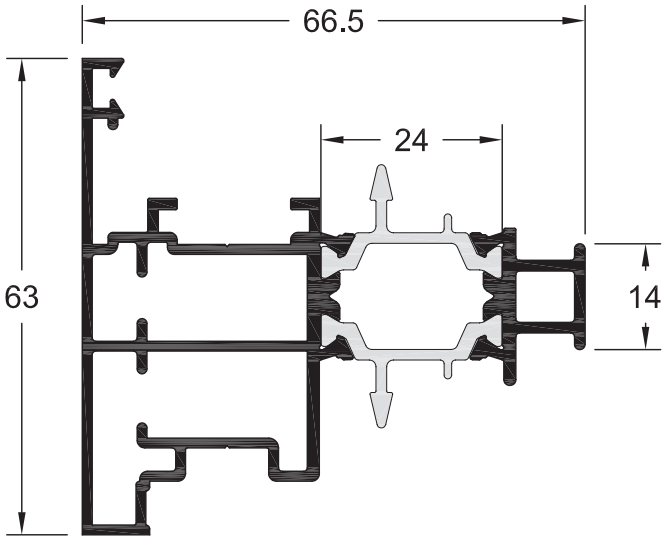

TH 5563
2.257 gr/m

ΦΥΛΛΟ ΠΟΡΤΑΣ (ΑΝΟΙΓΕΙ ΕΞΩ)
LARGE DOOR SASH (OPENING OUT)

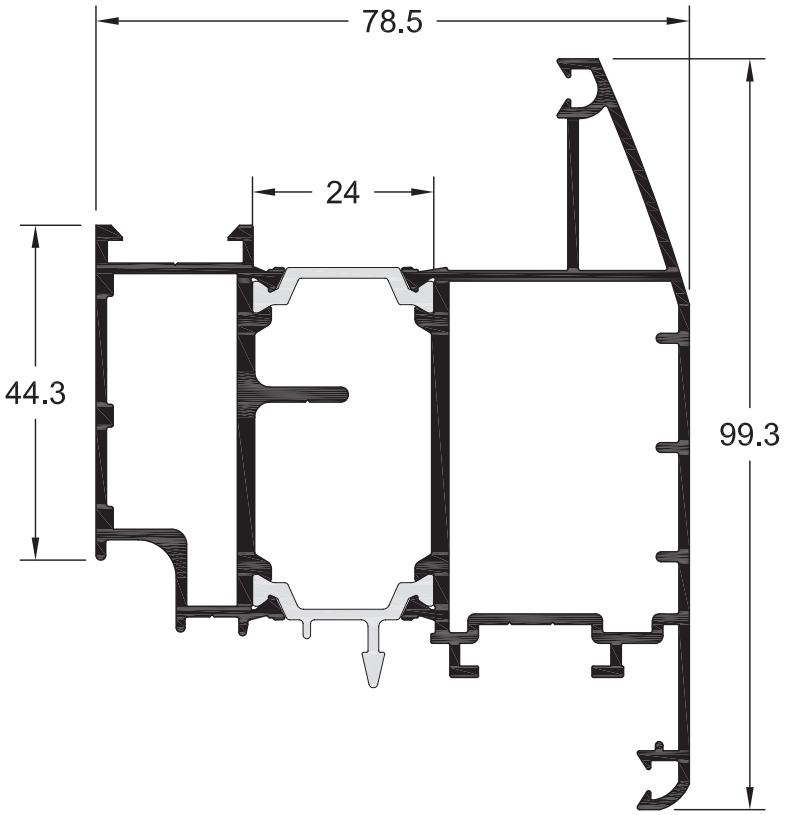

TH 5773
2.318 gr/m

ΦΥΛΛΟ ΠΟΡΤΑΣ ΙΣΙΟ (ΑΝΟΙΓΕΙ ΕΞΩ)
STRAIGHT DOOR SASH PROFILE (OPENING OUT)

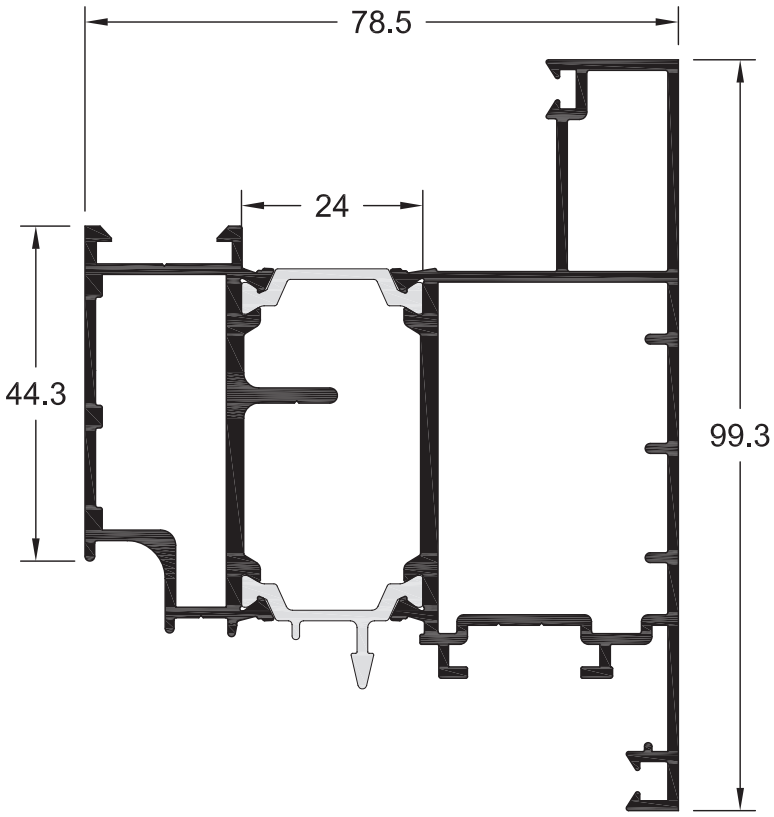

TH 5561
1.925 gr/m

ΦΥΛΛΟ ΤΖΑΜΙΟΥ (ΑΝΟΙΓΕΙ ΕΞΩ)
PROFILE FOR GLASS SASH (OPENING OUT)

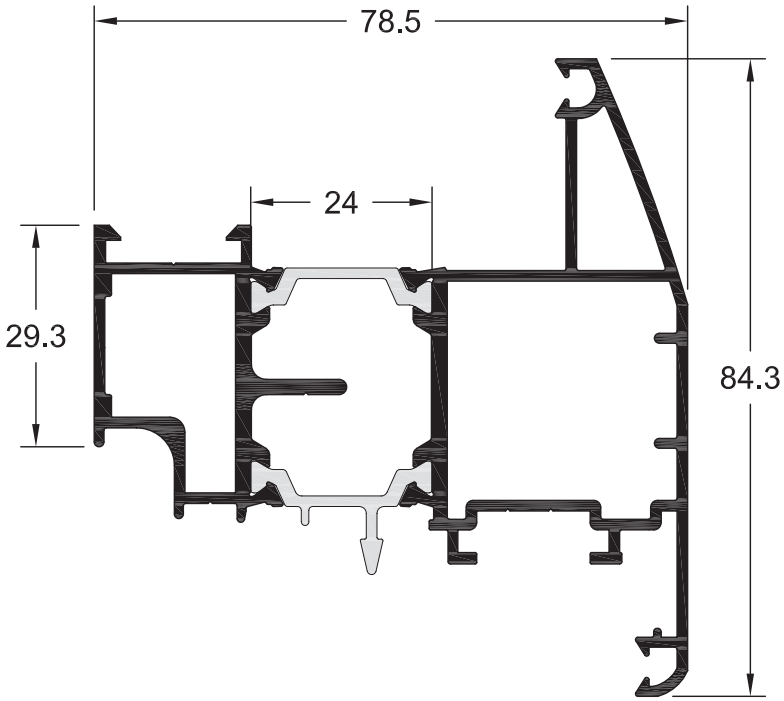

TH 5594
1.259 gr/m

ΚΑΣΑ ΙΣΙΑ
STRAIGHT FRAME

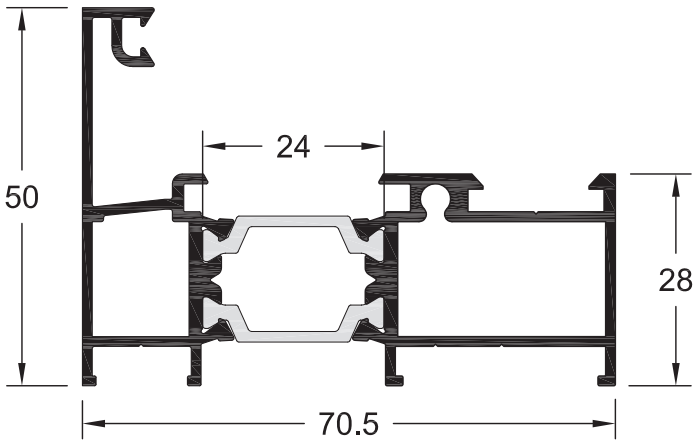

TH 5774
1.316 gr/m

ΚΑΣΑ
FRAME

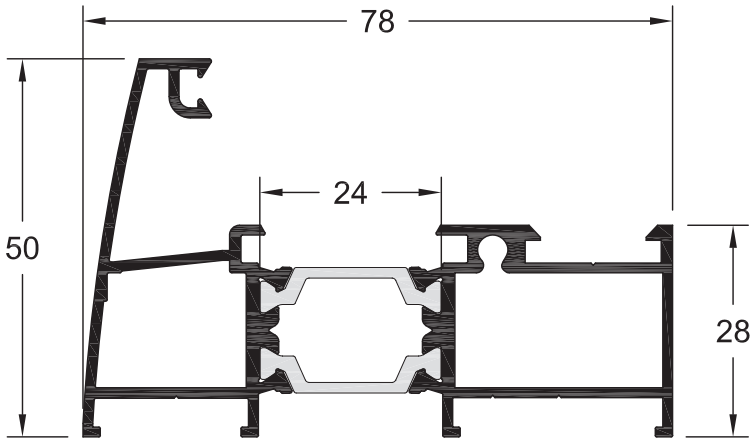

TH 5775
1.503 gr/m

ΚΑΣΑ ΜΕ ΑΡΜΟΚΑΛΥΠΤΡΟ
FRAME WITH WALL-JOINING

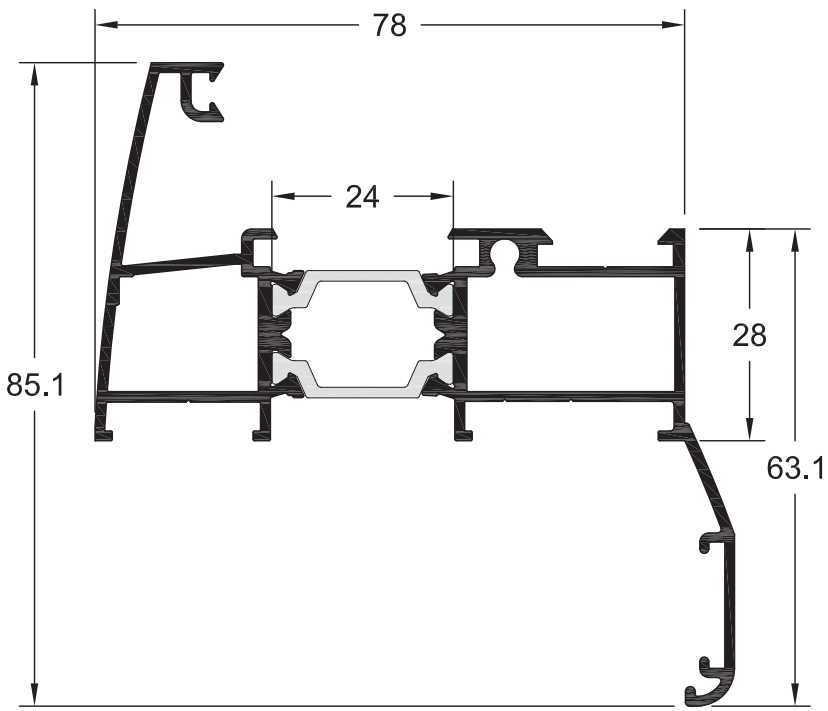

TH 5576
1.447 gr/m

ΚΑΣΑ
FRAME

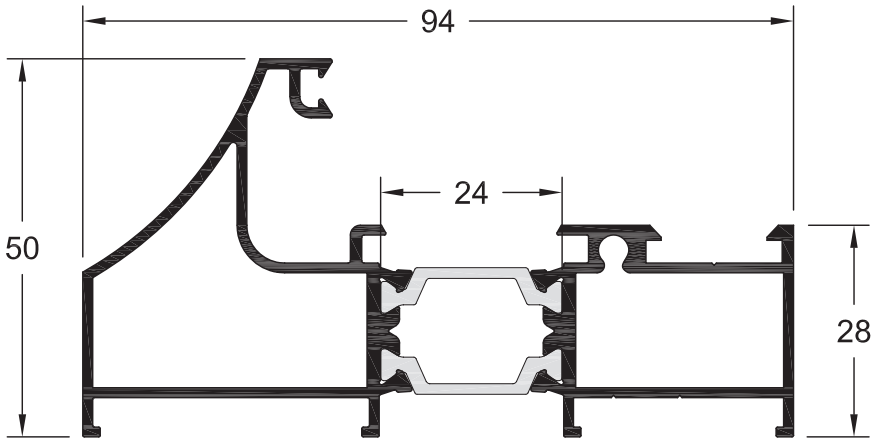

TH 5777
2.026 gr/m

ΚΑΣΑ
FRAME

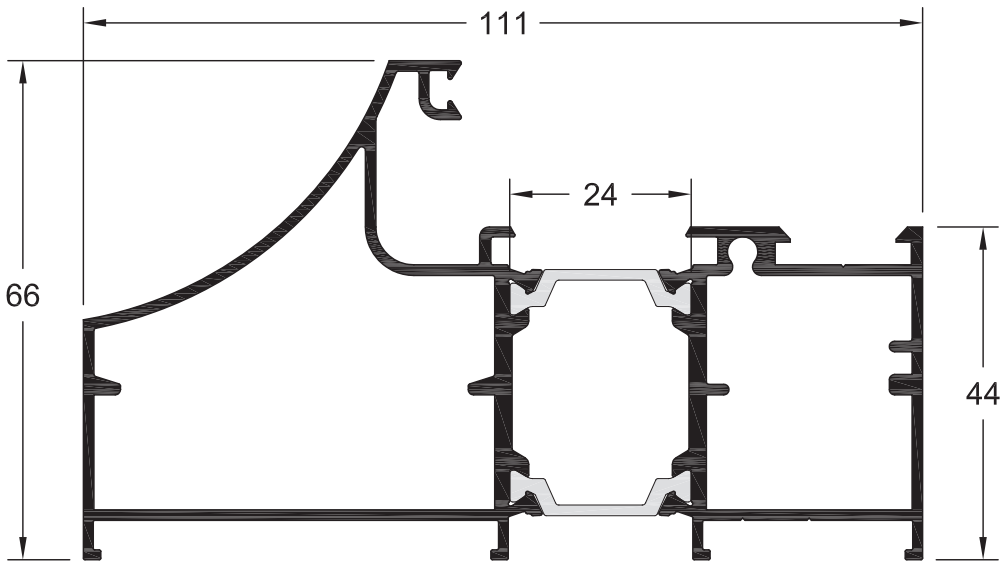

TH 5778
1.807 gr/m

ΚΑΣΑ ΓΙΑ ΤΟ TV 5023
FRAME FOR TV 5023

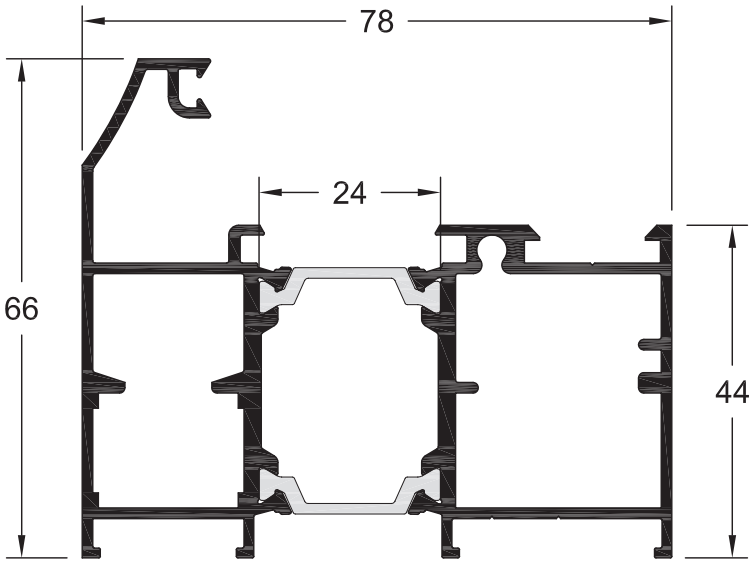

TH 5779
1.983 gr/m

ΚΑΣΑ ΓΙΑ ΣΥΡΟΜΕΝΟ ΚΑΙ ΑΝΑΚΛΙΝΟΜΕΝΟ ΜΗΧΑΝΙΣΜΟ
FRAME FOR SLIDING -TILTING MECHANISM

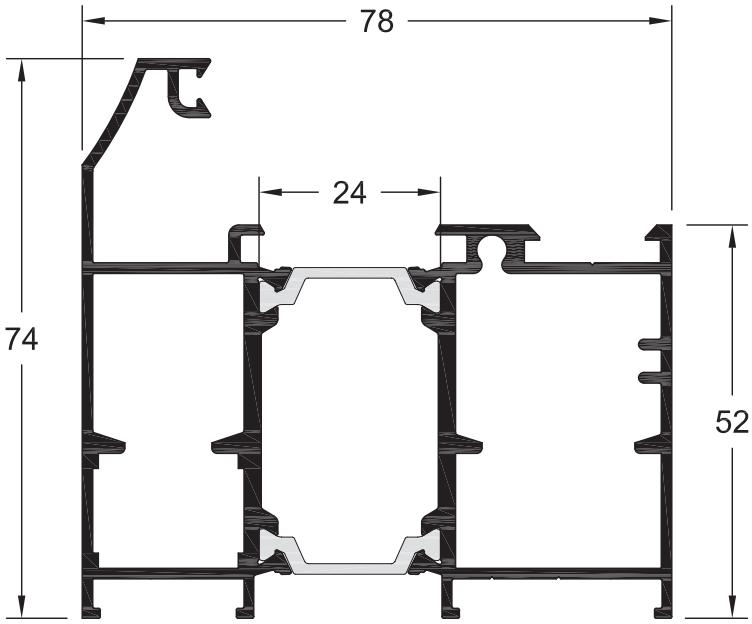

TH 5581
1.782 gr/m

ΚΑΣΑ ΓΙΑ ΣΗΤΑ ΡΟΛΟ
FRAME FOR INSECT SCREEN
ROLL-UP SYSTEM

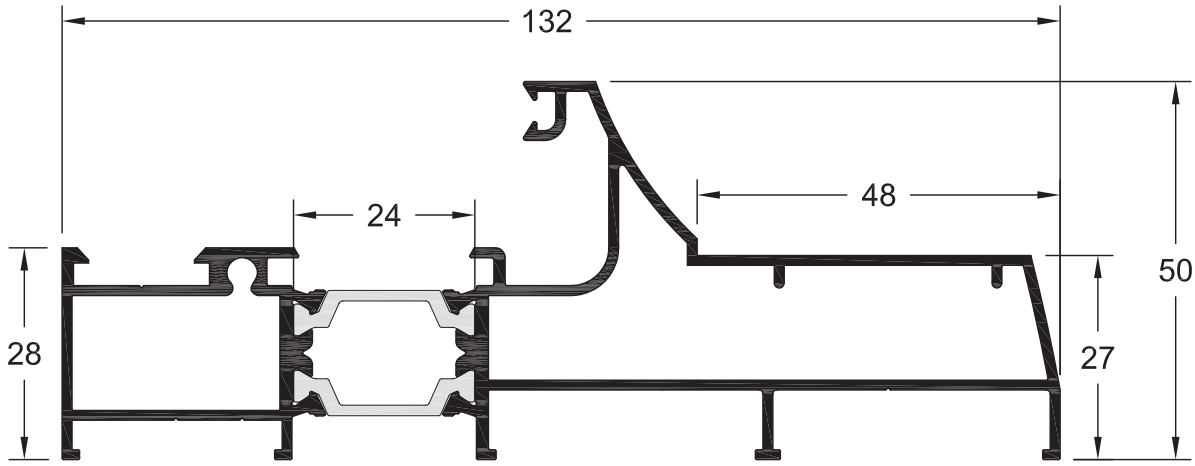

TH 5582
2.055 gr/m

ΚΑΣΑ ΓΙΑ ΣΥΝΔΥΑΣΜΟ ΜΕ ΕΠΑΛΛΗΛΟ ΟΔΗΓΟ 2550
FRAME FOR COMBINATION WITH
SUCCESSIVE DRIVER 2550

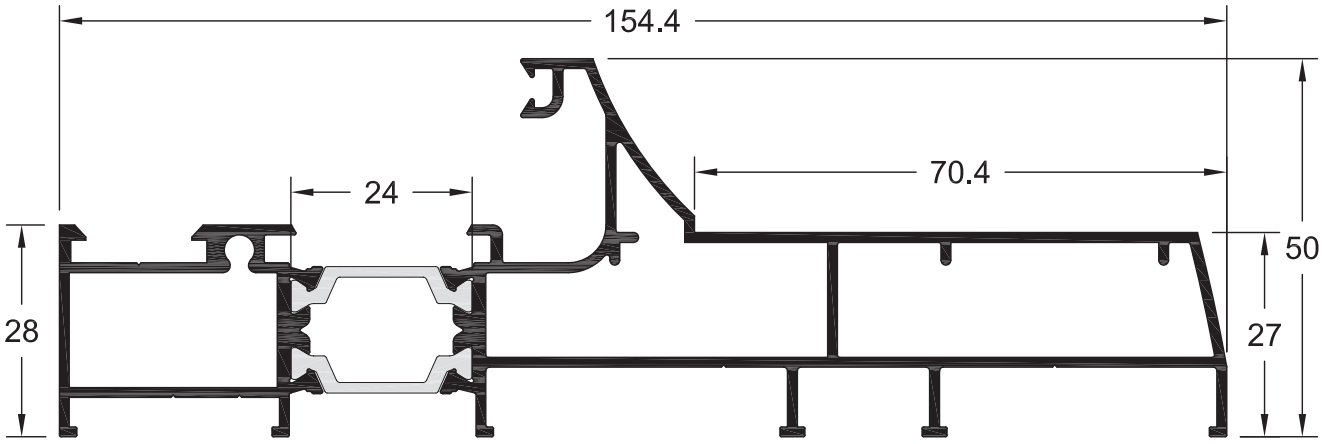

TH 5783
1.452 gr/m

ΚΑΣΑ ΓΙΑ ΣΥΝΔΥΑΣΜΟ ΜΕ ΕΠΑΛΛΗΛΟ ΟΔΗΓΟ ΤΗΣ 6000
FRAME FOR COMBINATION WITH SUCCESSIVE DRIVER OF 6000

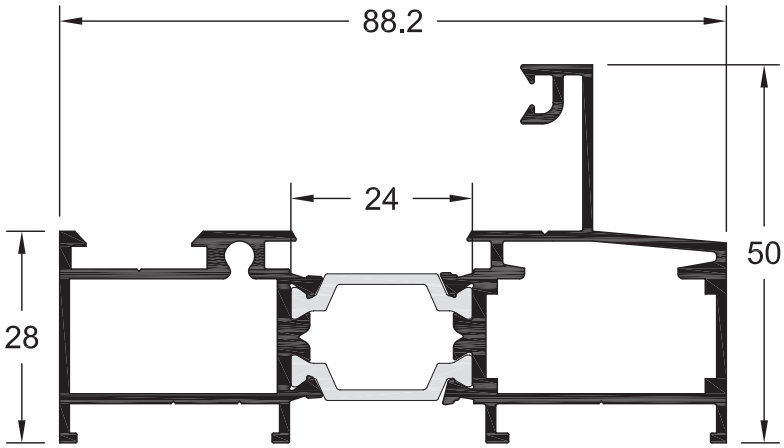

TH 5784
1.717 gr/m

ΚΑΣΑ ΓΙΑ ΣΥΝΔΥΑΣΜΟ ΜΕ ΟΔΗΓΟ ΤΗΣ 6000 (ΕΠΑΛΛΗΛΟ ΜΕ ΣΗΤΑ)
FRAME FOR COMBINATION WITH DRIVER OF 6000 (SUCCESSIVE & INSECT SCREEN)

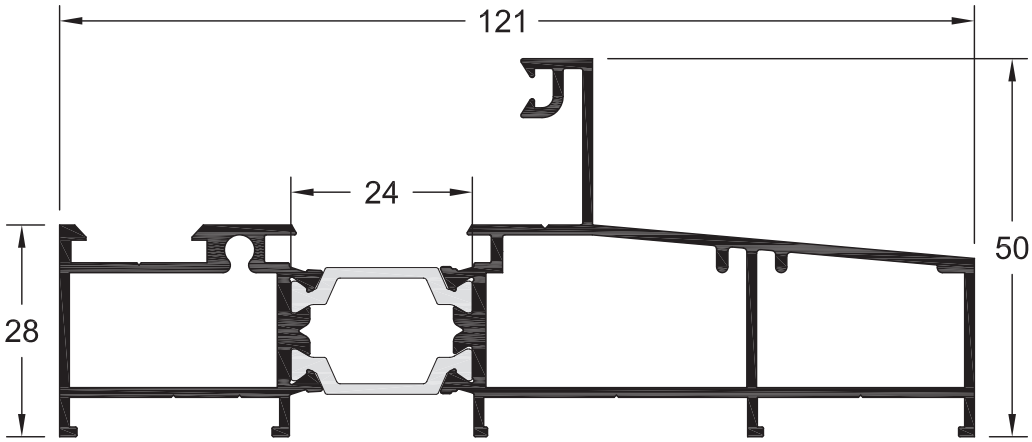

TH 5785
2.057 gr/m

ΚΑΣΑ ΓΙΑ ΣΥΝΔΥΑΣΜΟ ΜΕ ΕΠΑΛΛΗΛΟ ΟΔΗΓΟ ΤΗΣ 10000
FRAME FOR COMBINATION WITH SUCCESSIVE DRIVER 10000

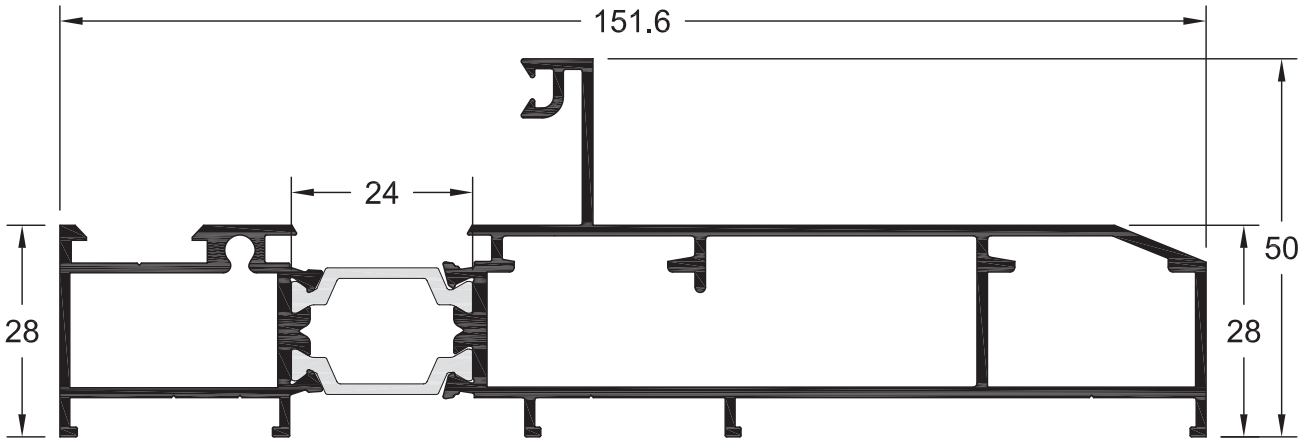

TH 5786
2.467 gr/m

ΚΑΣΑ ΓΙΑ ΣΥΝΔΥΑΣΜΟ ΜΕ ΟΔΗΓΟ ΤΗΣ 10000 (ΕΠΑΛΛΗΛΟ ΜΕ ΣΗΤΑ)
FRAME FOR COMBINATION WITH DRIVER 10000 (SUCCESSIVE & INSECT SCREEN)

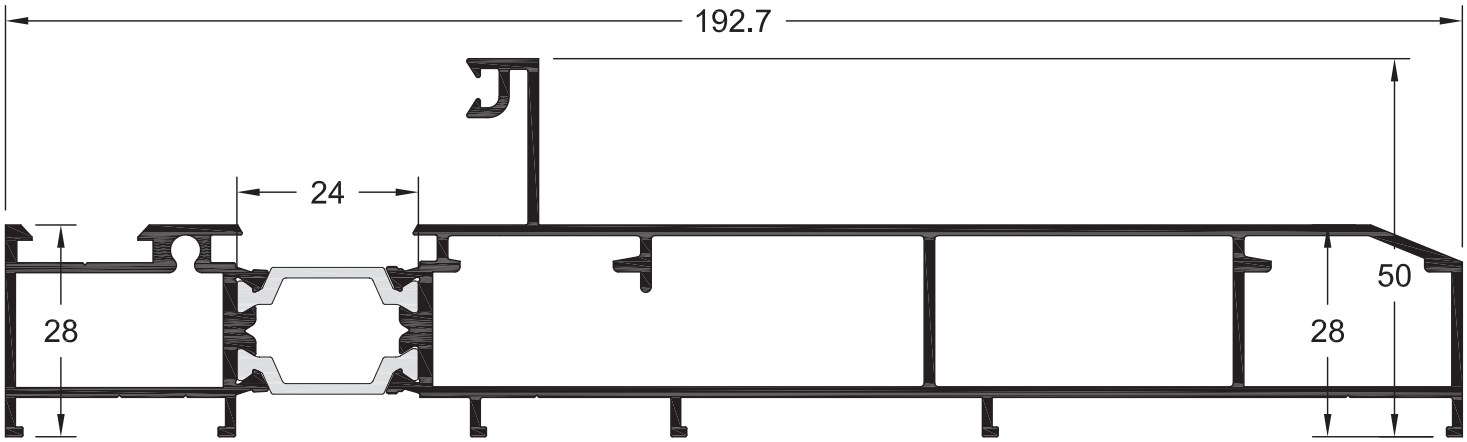

TH 5598
3.727 gr/m

ΚΑΣΑ ΠΑΡΑΔΟΣΙΑΚΟΥ ΤΥΠΟΥ
TRADITIONAL TYPE FRAME

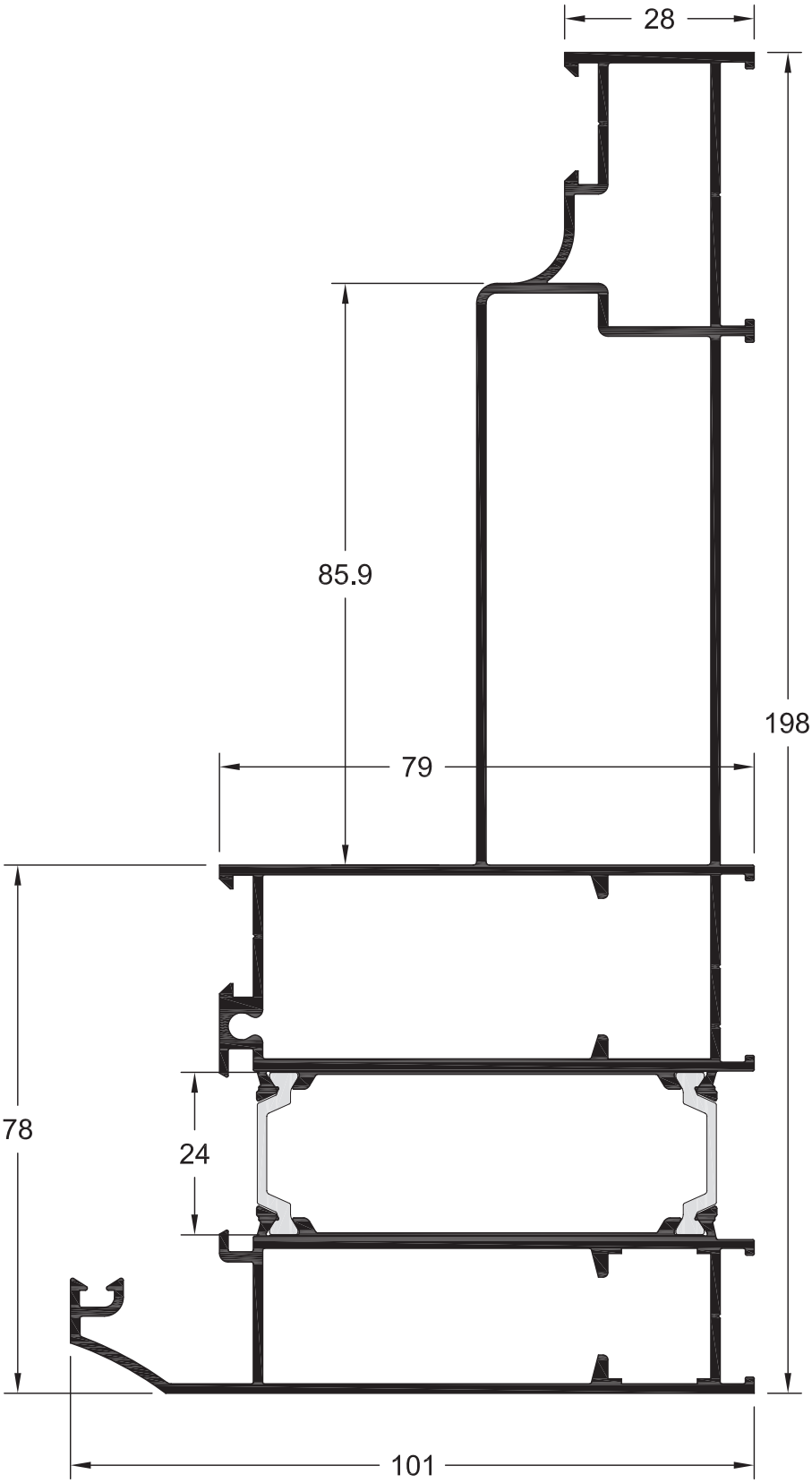

TH 5780
2.856 gr/m

ΚΑΣΑ ΕΝΣΩΜΑΤΩΜΕΝΗ (ΤΖΑΜΙ-ΣΗΤΑ-ΠΑΤΖΟΥΡΙ)
WIDE FRAME
(GLASS-INSECT SCREEN-SHUTTER)

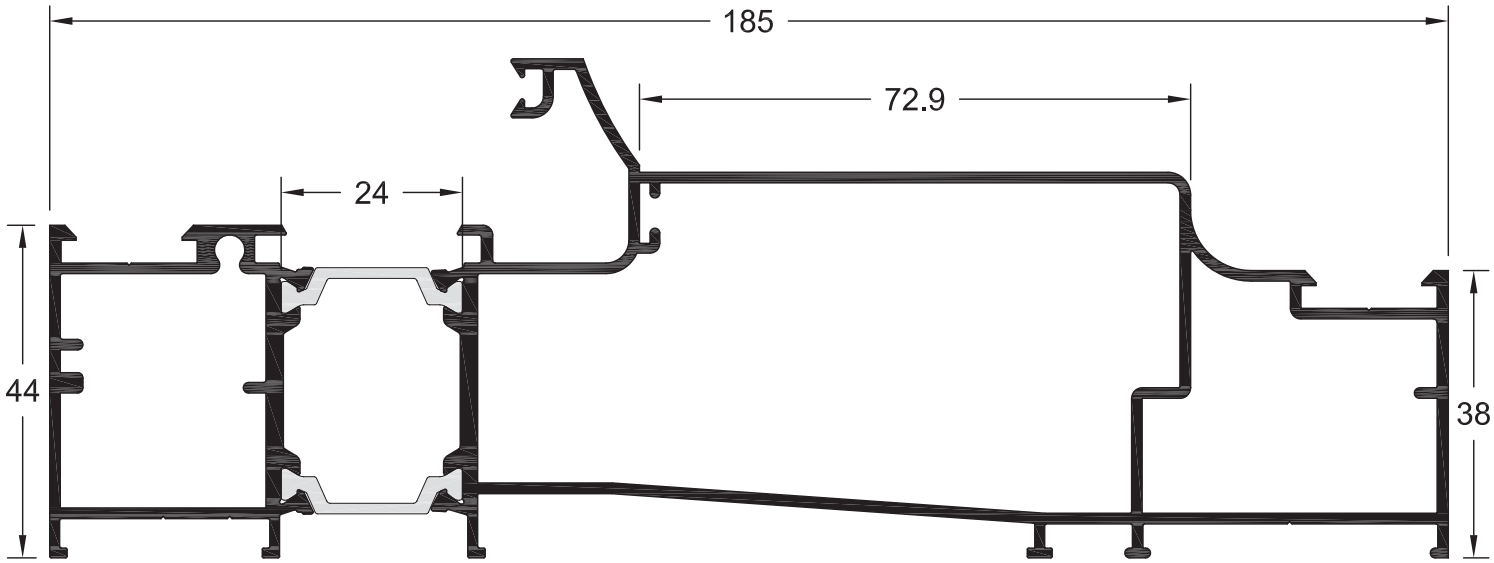

TV 5023
1.606 gr/m

ΚΑΣΑ ΔΙΑΙΡΟΥΜΕΝΗ
SEGMENTED FRAME

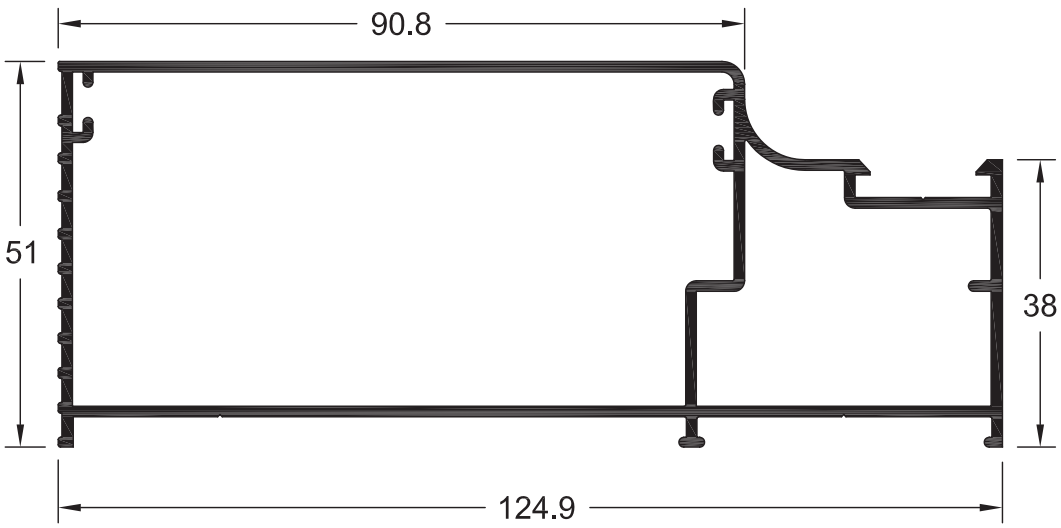

TH 5568
1.368 gr/m

ΧΩΡΙΣΜΑ ΦΥΛΛΟΥ ΙΣΙΟ
TRANSOM / MULLION
STRAIGHT FOR SASH

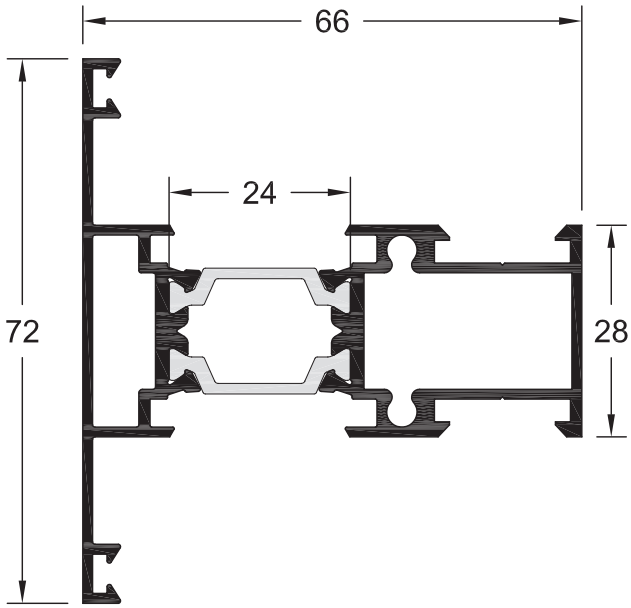

TH 5569
1.550 gr/m

ΧΩΡΙΣΜΑ ΦΥΛΛΟΥ ΟΒΑΛ
TRANSOM / MULLION
OVAL FOR SASH

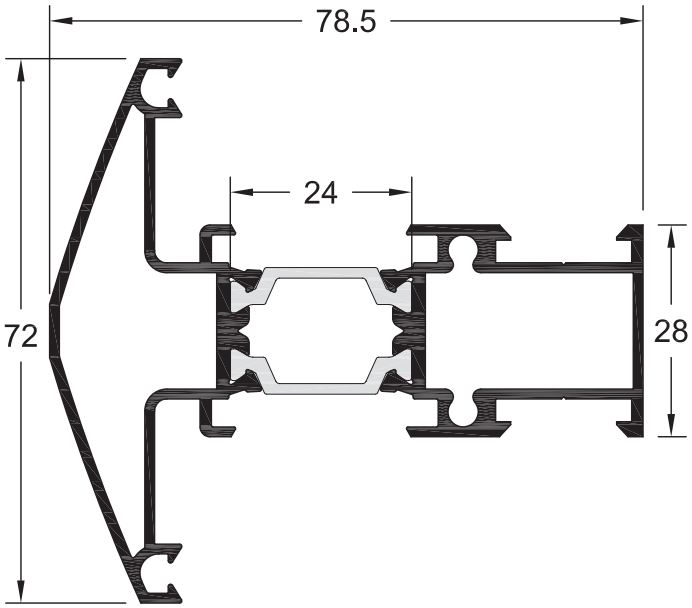

TH 5571
1.475 gr/m

ΧΩΡΙΣΜΑ ΚΑΣΑΣ ΙΣΙΟ
TRANSOM / MULLION
STRAIGHT FOR FRAME

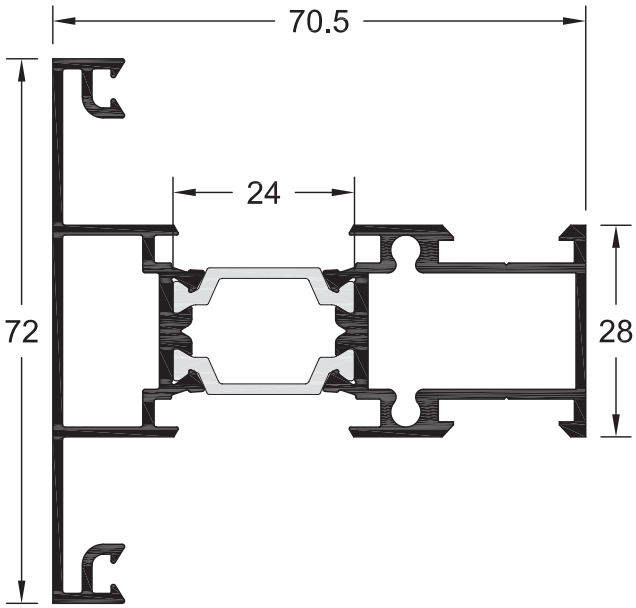

TH 5570
1.815 gr/m

ΧΩΡΙΣΜΑ ΦΥΛΛΟΥ ΟΒΑΛ
TRANSOM / MULLION
OVAL FOR SASH

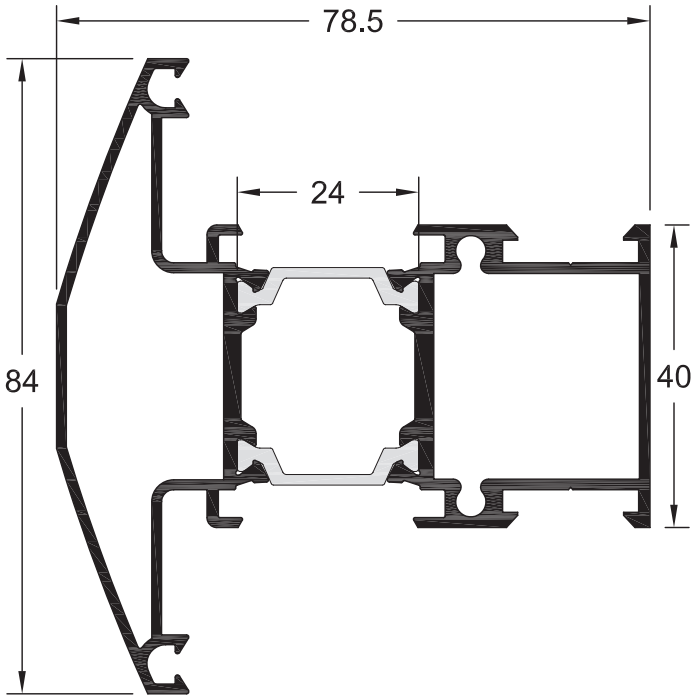

TH 5572
1.702 gr/m

ΧΩΡΙΣΜΑ ΚΑΣΑΣ ΟΒΑΛ
TRANSOM / MULLION
OVAL FOR FRAME

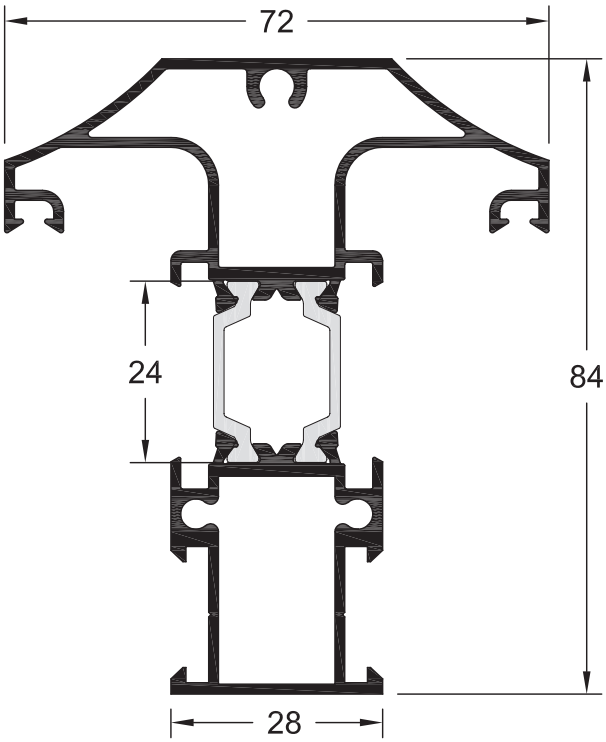

TH 5573
2.048 gr/m

ΧΩΡΙΣΜΑ ΚΑΣΑΣ ΟΒΑΛ
TRANSOM / MULLION
OVAL FOR FRAME

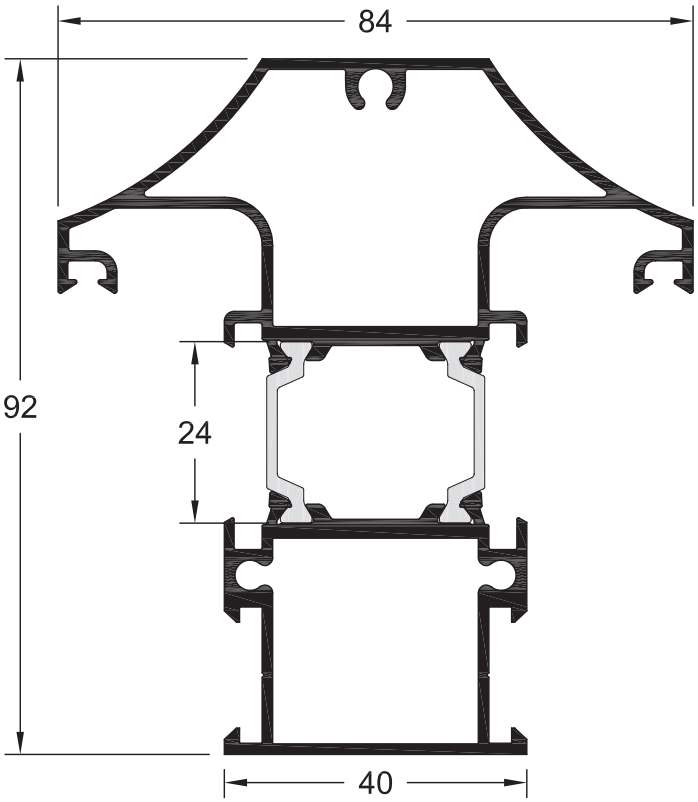

TH 5599
2.071 gr/m

ΧΩΡΙΣΜΑ ΚΑΣΑΣ ΜΕΓΑΛΟ
LARGE TRANSOM / MULLION FOR FRAME

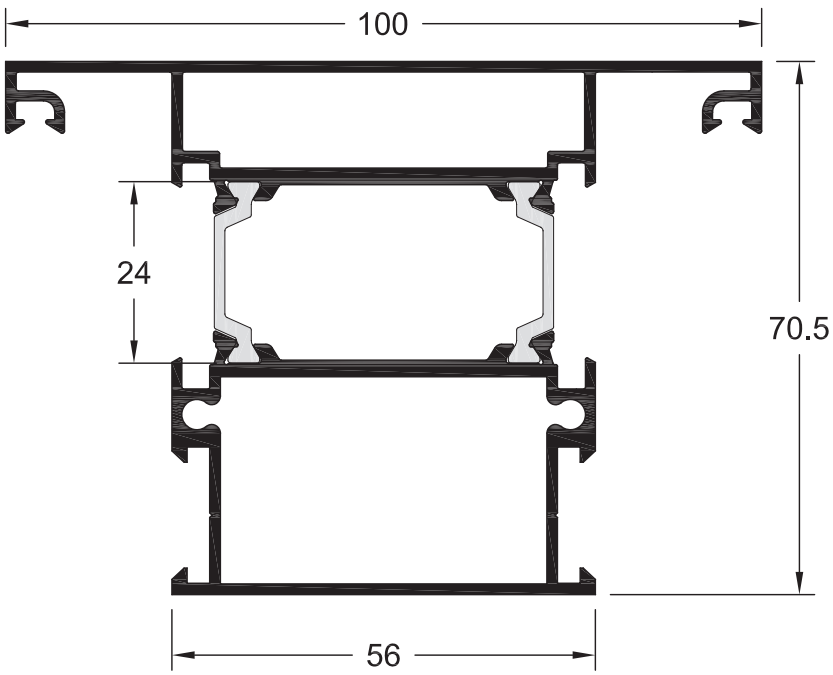

TH 5584
3.408 gr/m

ΤΑΜΠΛΑΣ ΠΟΡΤΑΣ ΙΣΙΟΣ
BOTTOM RAIL PROFILE STRAIGHT FOR DOORS

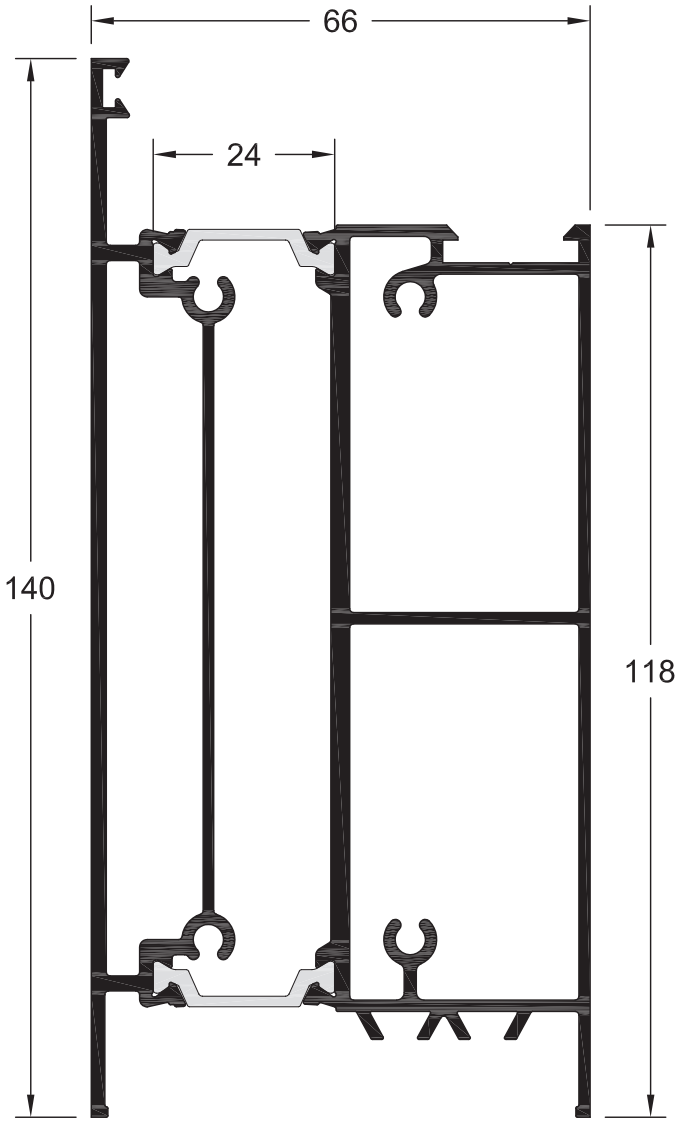

TH 5585
3.702 gr/m

ΤΑΜΠΛΑΣ ΠΟΡΤΑΣ ΟΒΑΛ
BOTTOM RAIL PROFILE OVAL FOR DOORS

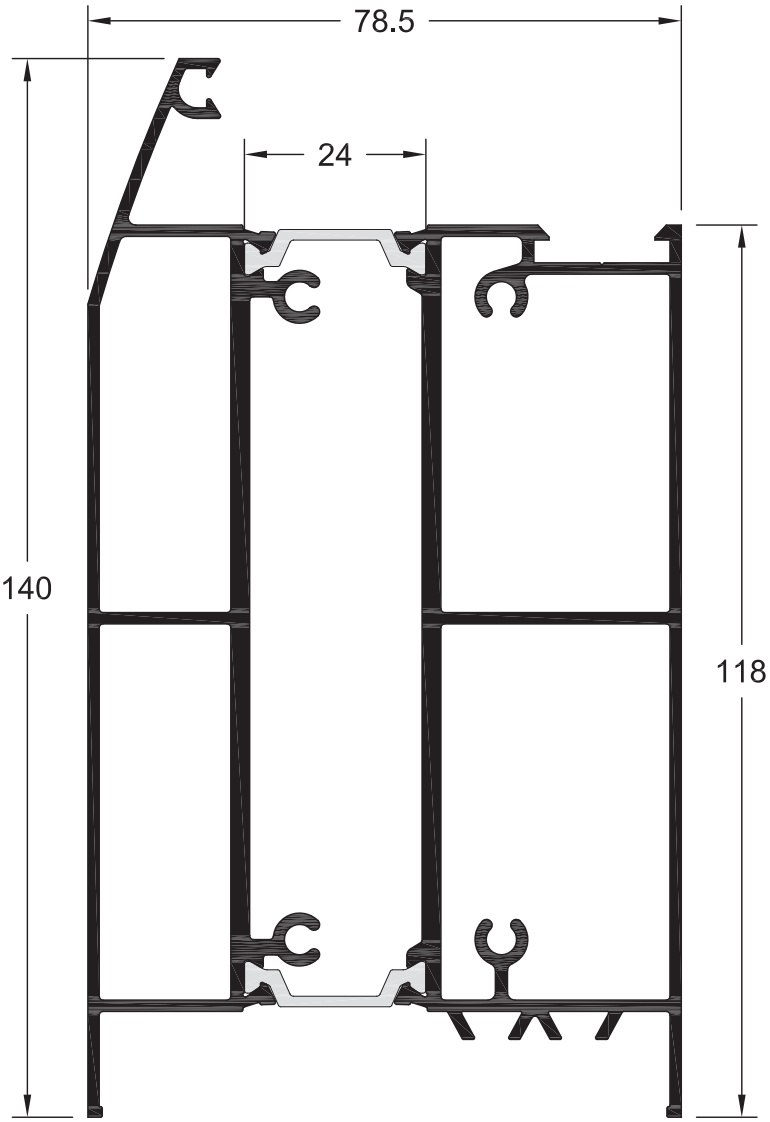

TH 5588
735 gr/m

ΚΑΤΩΚΑΣΙ ΣΤΕΓΑΝΩΣΗΣ (ΑΠΛΟ)
FLOOR SEALANT PROFILE (SIMPLE)

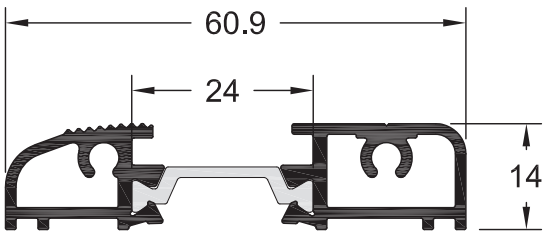

TH 5605
695 gr/m

ΚΑΤΩΚΑΣΙ ΣΤΕΓΑΝΩΣΗΣ (ΕΞΤΡΑ)
FLOOR SEALANT PROFILE (EXTRA)

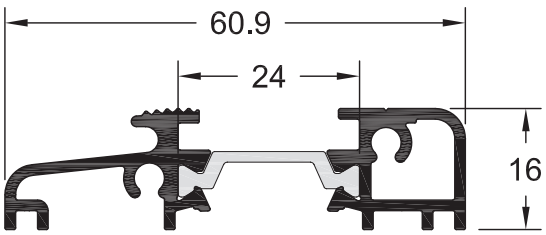

TH 5787
3.480 gr/m

ΤΑΜΠΛΑΣ ΠΟΡΤΑΣ ΙΣΙΟΣ (ΑΝΟΙΓΕΙ ΕΞΩ)
BOTTOM RAIL PROFILE STRAIGHT FOR DOORS (OPENING OUT)

TH 5586
3.720 gr/m

ΤΑΜΠΛΑΣ ΠΟΡΤΑΣ ΟΒΑΛ (ΑΝΟΙΓΕΙ ΕΞΩ)
BOTTOM RAIL PROFILE OVAL FOR OPENING OUT DOORS

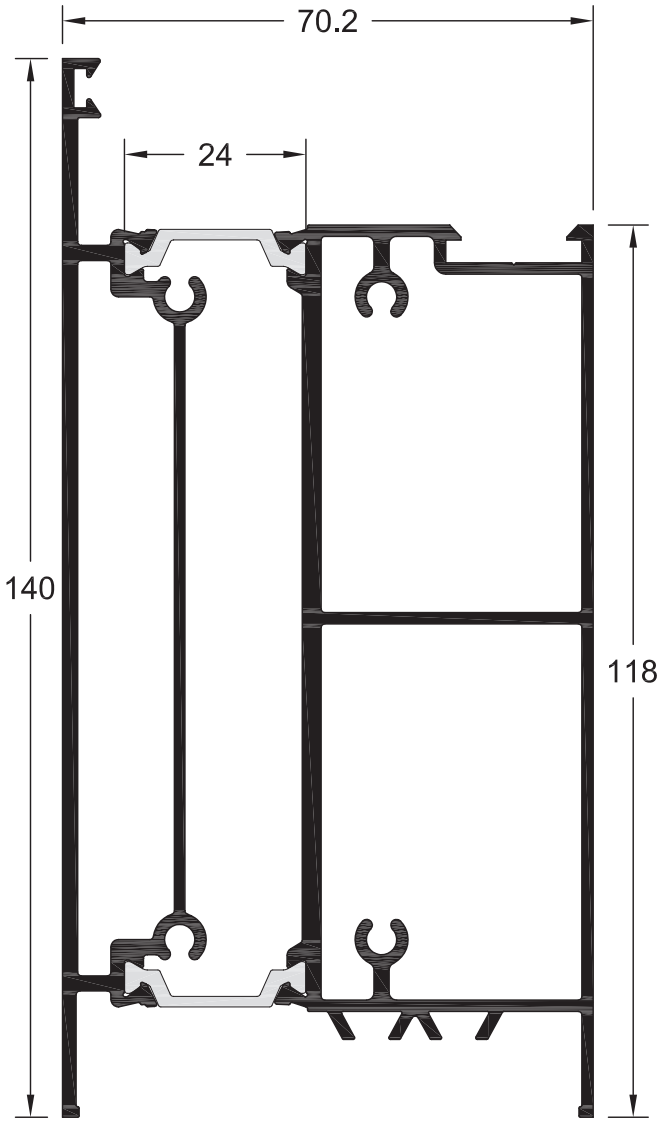

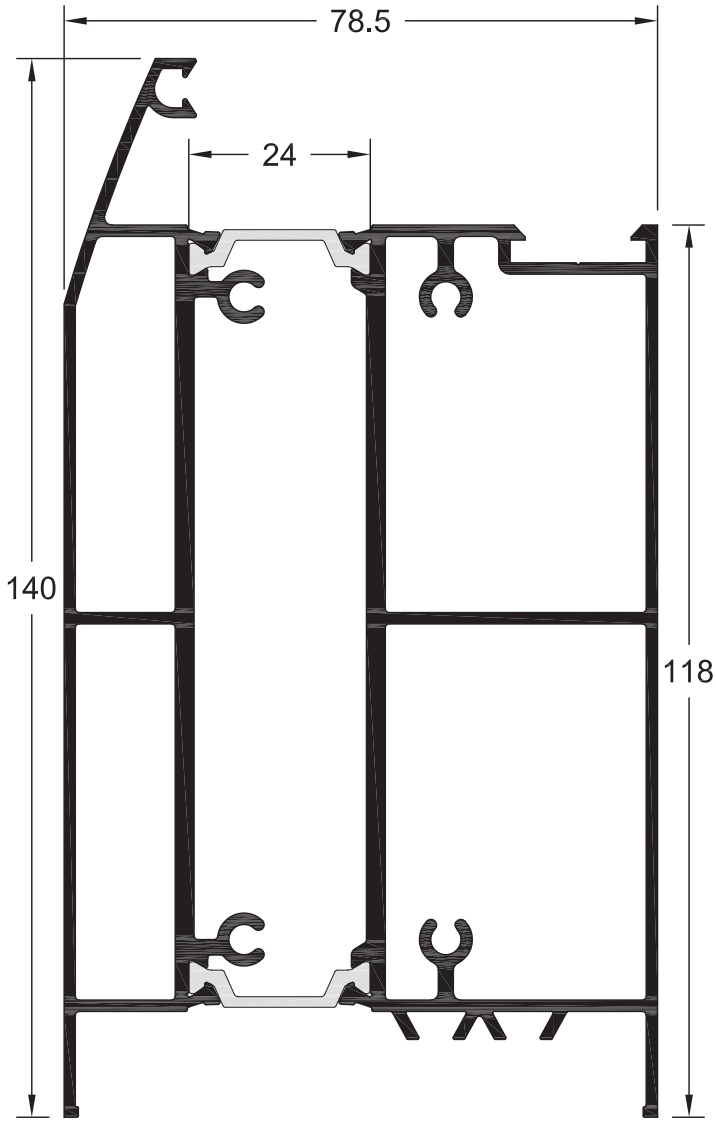

TH 5587
495 gr/m

ΠΡΟΦΙΛ ΣΤΕΓΑΝΩΣΗΣ ΠΟΡΤΑΣ
WATERTIGHTNESS PROFILE FOR DOORS

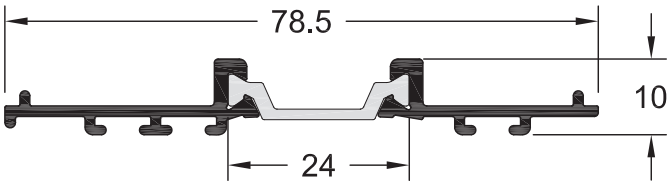

TH 5589
1.857 gr/m

ΚΟΛΩΝΑ 90° ΓΙΑ ΚΑΣΕΣ 78mm
COLUMN PROFILE 90° FOR 78mm FRAMES

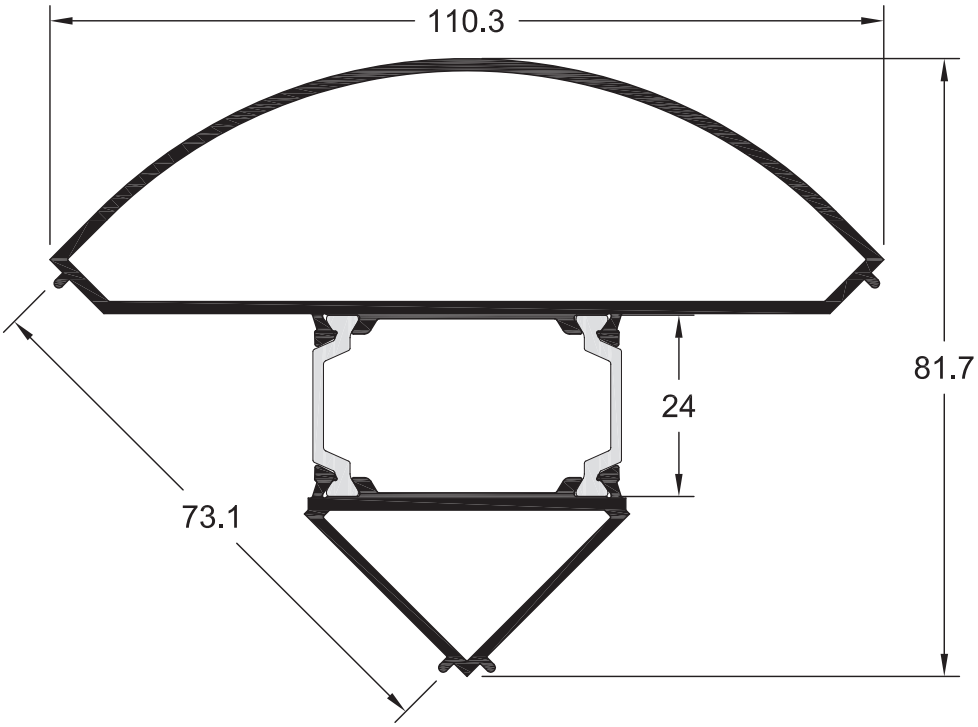

TH 5590
2.090 gr/m

ΚΟΛΩΝΑ 90° ΓΙΑ ΚΑΣΕΣ 94mm
COLUMN PROFILE 90° FOR 94mm FRAMES

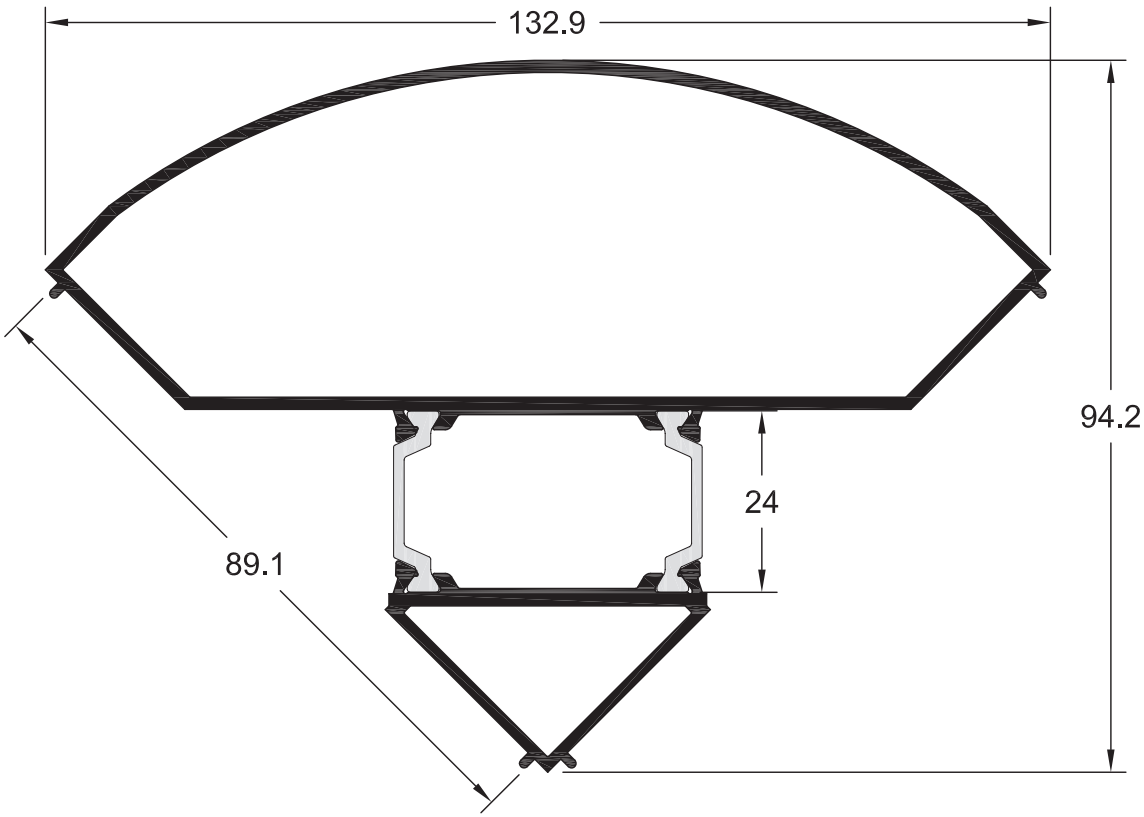

TH 5591
2.331 gr/m

ΚΟΛΩΝΑ 90° ΓΙΑ ΚΑΣΕΣ 111mm
COLUMN PROFILE 90° FOR 111mm FRAMES

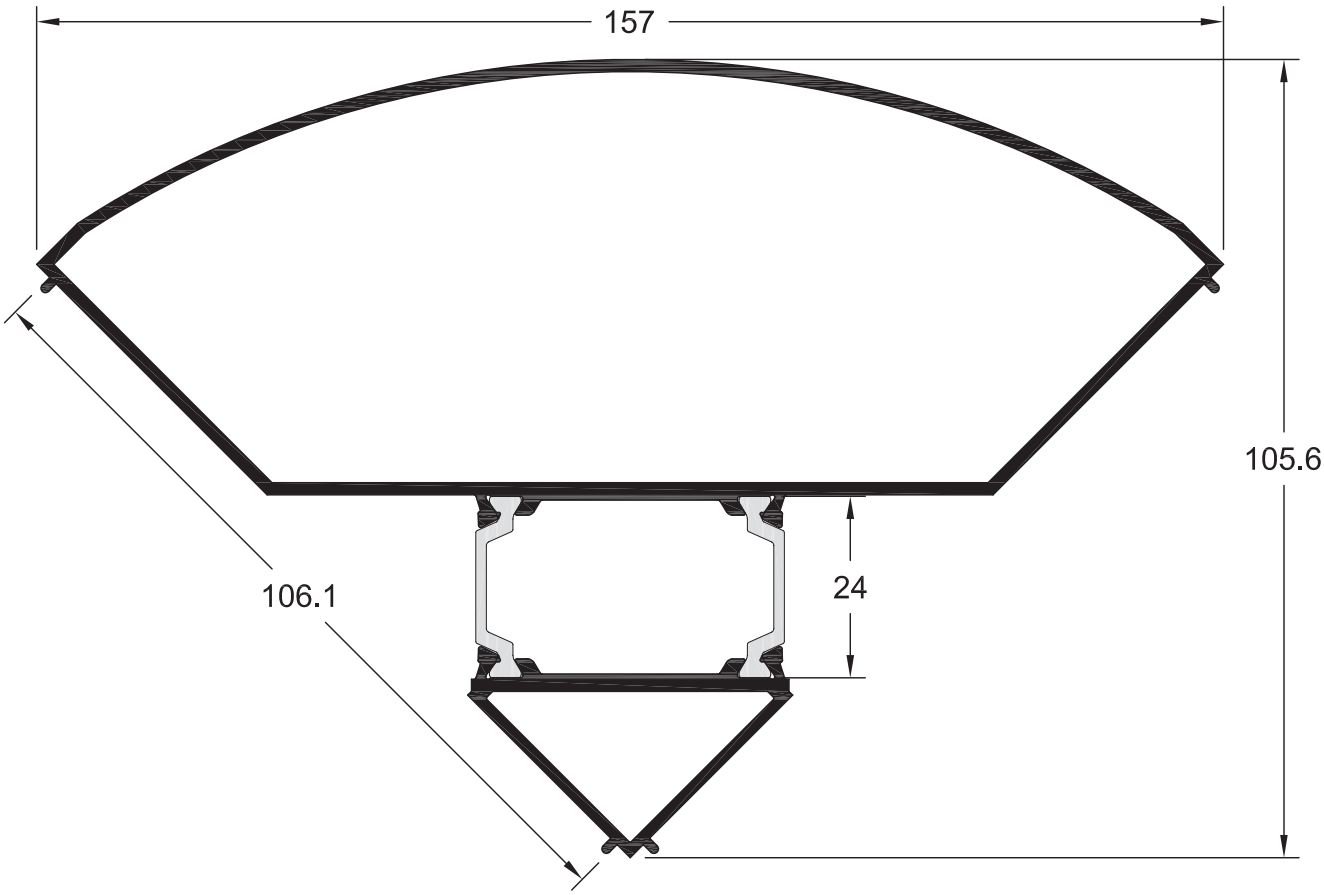

TH 5593
1.219 gr/m

ΣΤΡΟΦΕΑΣ
(ΣΥΝΔΥΑΖΕΤΑΙ ΜΕ TH 5592)
ADAPTOR
(COMBINED WITH TH 5592)

TH 5592
1.889 gr/m

ΚΟΛΩΝΑ
(ΣΥΝΔΥΑΖΕΤΑΙ ΜΕ TH 5593)
COLUMN
(COMBINED WITH TH 5593)

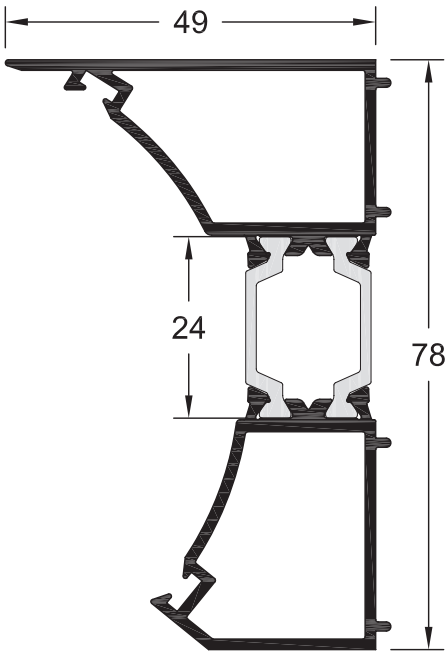

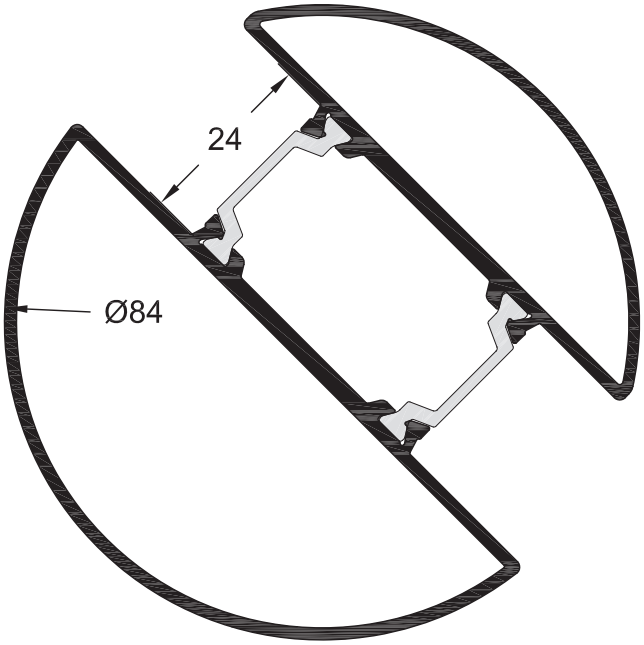

TV 5027
1.848 gr/m

ΜΕΓΑΛΟΣ ΤΑΜΠΛΑΣ ΠΑΤΖΟΥΡΙΟΥ
LARGE BOTTOM RAIL FOR SHUTTER

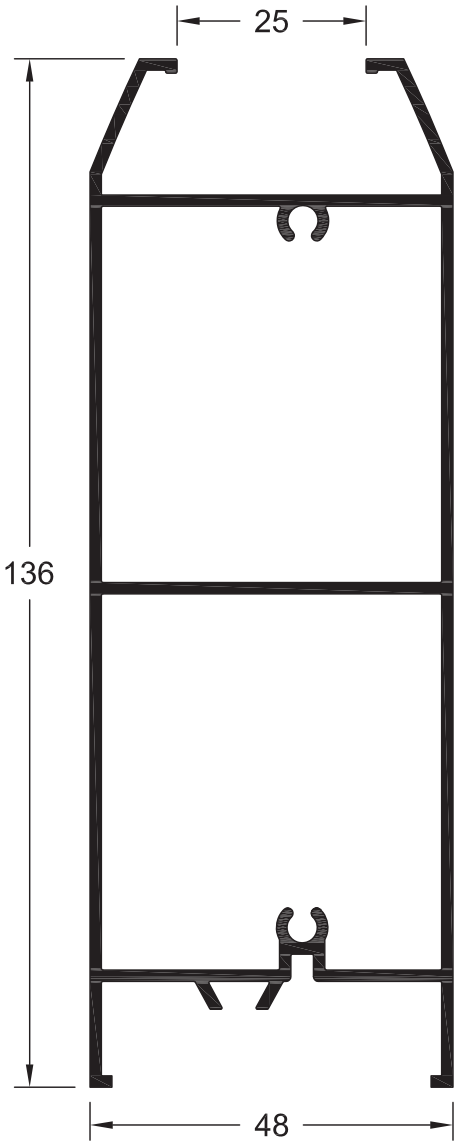

TV 5028
1.007 gr/m

ΧΩΡΙΣΜΑ ΠΑΤΖΟΥΡΙΟΥ
TRANSOM / MULLION FOR SHUTTER

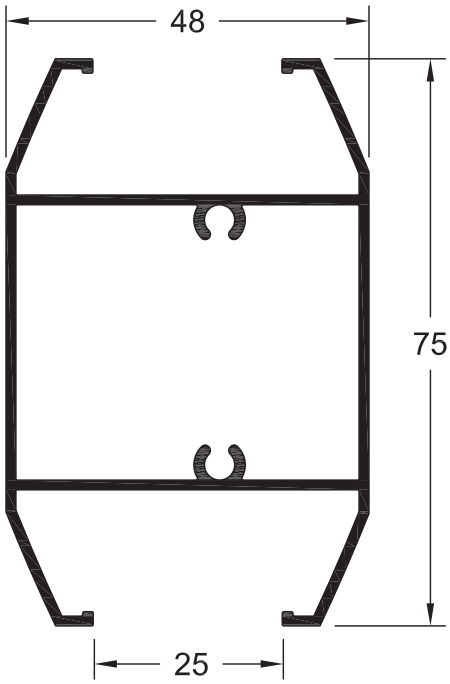

TV 5029
1.142 gr/m

ΜΙΚΡΟΣ ΤΑΜΠΛΑΣ ΠΑΤΖΟΥΡΙΟΥ
SMALL BOTTOM RAIL FOR SHUTTER

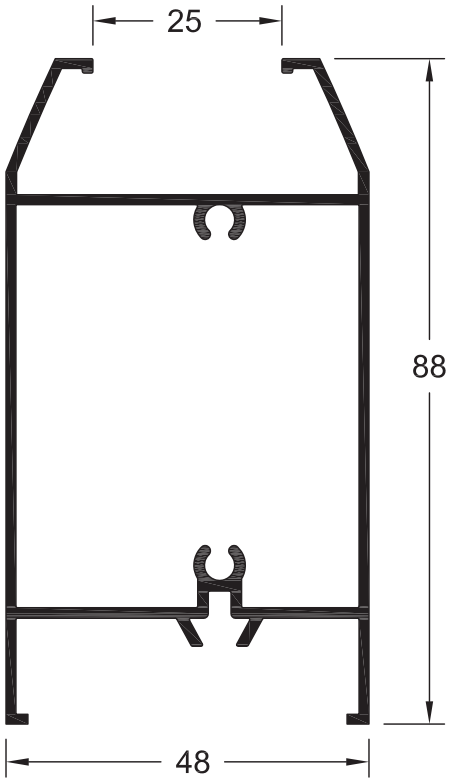

TV 5127
1.889 gr/m

ΤΑΜΠΛΑΣ ΠΑΤΖΟΥΡΙΟΥ
BOTTOM RAIL FOR SHUTTER

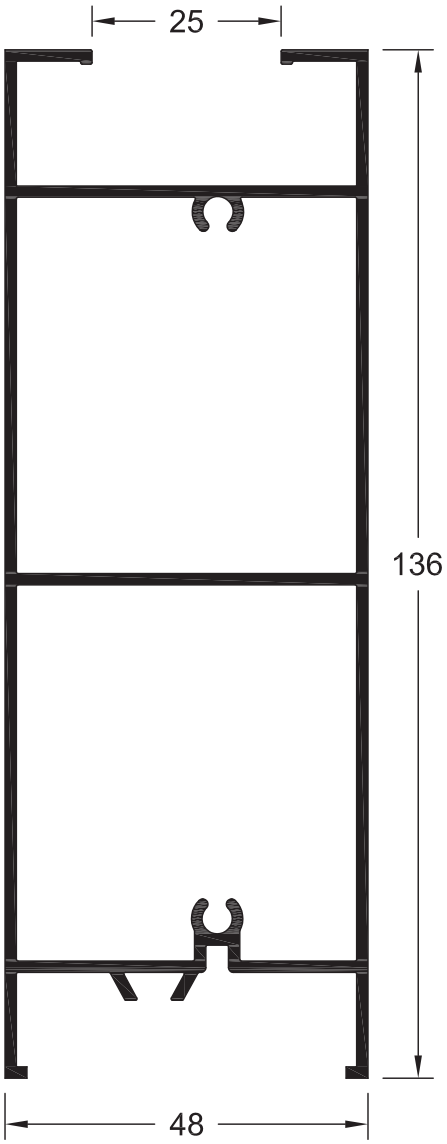

TV 5128
1.077 gr/m

ΧΩΡΙΣΜΑ ΠΑΤΖΟΥΡΙΟΥ
MULLION PROFILE FOR SHUTTER

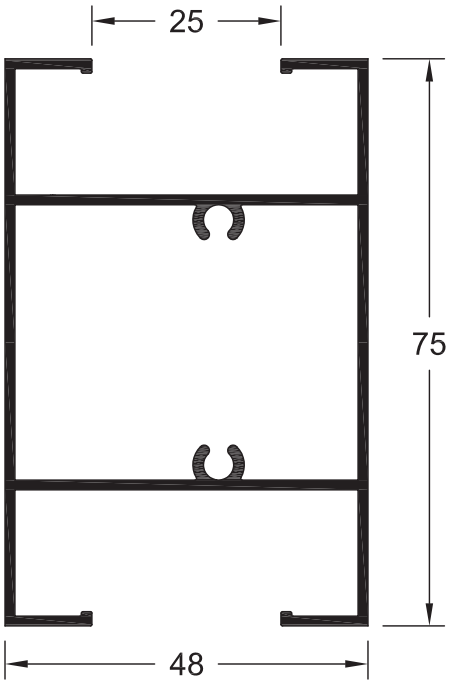

TV 5129
1.184 gr/m

ΤΑΜΠΛΑΣ ΠΑΤΖΟΥΡΙΟΥ
BOTTOM RAIL FOR SHUTTER

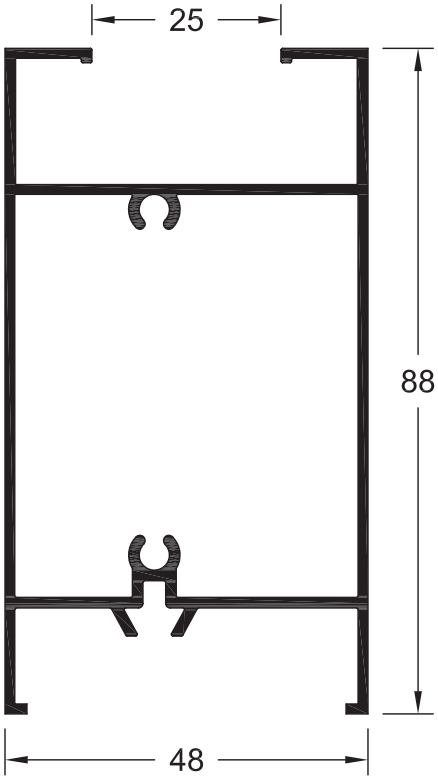

TV 5030
1.017 gr/m

ΦΥΛΛΟ ΠΑΤΖΟΥΡΙΟΥ
SHUTTER PROFILE

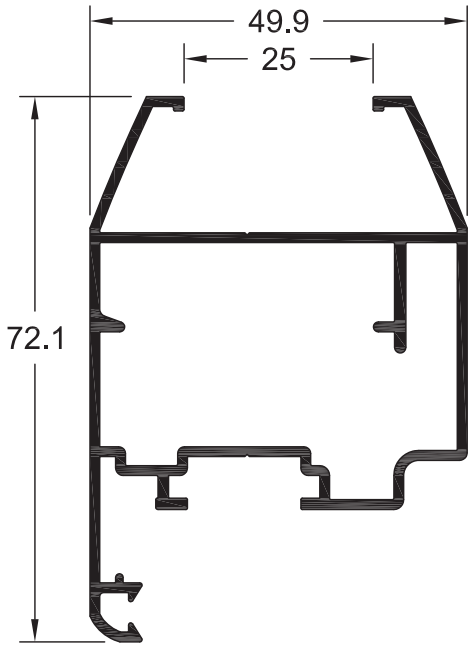

TV 5130
1.057 gr/m

ΦΥΛΛΟ ΠΑΤΖΟΥΡΙΟΥ
SASH FOR SHUTTER

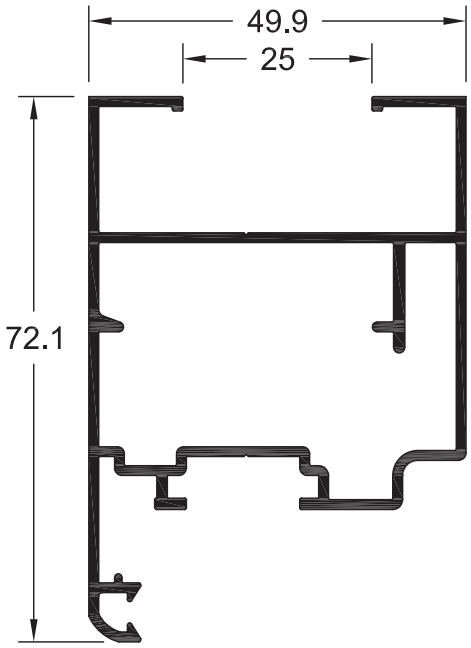

TV 5031
749 gr/m

ΜΠΙΝΙ ΠΑΤΖΟΥΡΙΟΥ
ADJOINING PROFILE FOR SHUTTER

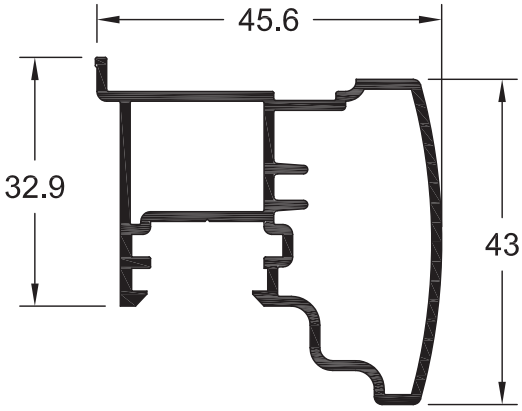

TV 5032
599 gr/m

ΚΑΣΑ ΠΑΤΖΟΥΡΙΟΥ
FRAME FOR SHUTTER

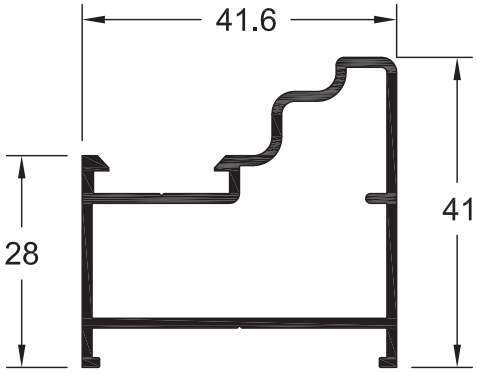

TV 5096
447 gr/m

ΝΕΡΟΣΤΑΛΛΑΚΤΗΣ
WATER DRIP PROFILE

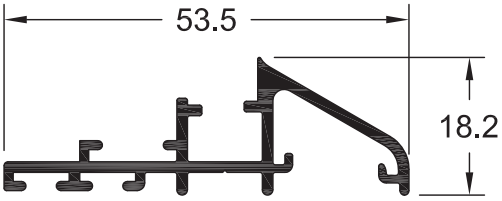

TV5 110
168 gr/m

ΝΕΡΟΣΤΑΛΛΑΚΤΗΣ
WATER DRIP PROFILE

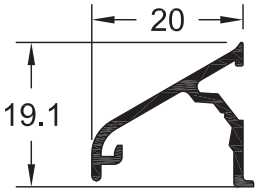

TV 5055
257 gr/m
ΙΣΙΟ ΠΗΧΑΚΙ
STRAIGHT CLIP

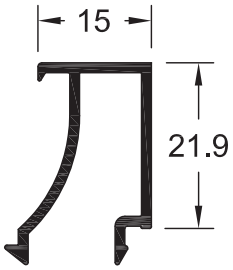

TV 5041
231 gr/m
ΟΒΑΛ ΠΗΧΑΚΙ
OVAL CLIP

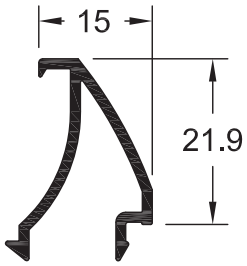

TV 5043
302 gr/m
ΙΣΙΟ ΠΗΧΑΚΙ
STRAIGHT CLIP

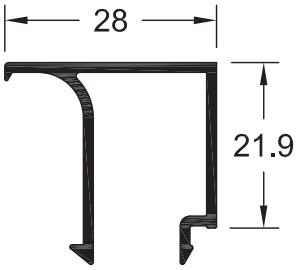

TV 5056
307 gr/m
ΟΒΑΛ ΠΗΧΑΚΙ
OVAL CLIP

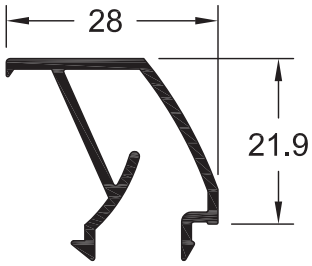

TV 5069
285 gr/m
ΙΣΙΟ ΠΗΧΑΚΙ
STRAIGHT CLIP

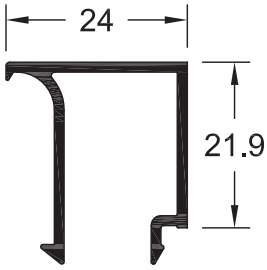

TV 5042
320 gr/m
ΙΣΙΟ ΠΗΧΑΚΙ
STRAIGHT CLIP

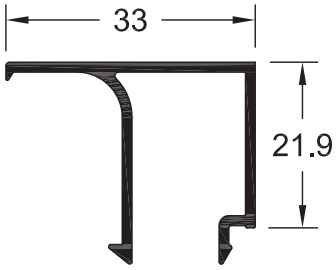

TV 8500
266 gr/m
ΙΣΙΟ ΠΗΧΑΚΙ
STRAIGHT CLIP

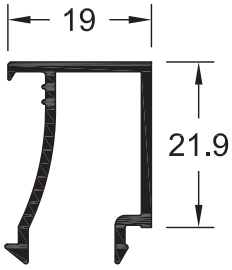

TV 5044
173 gr/m
ΙΣΙΟ ΠΗΧΑΚΙ
STRAIGHT CLIP

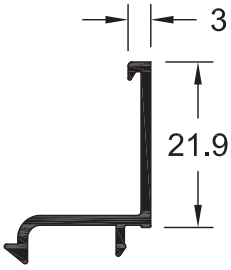

TV 5039
222 gr/m

ΟΒΑΛ ΠΗΧΑΚΙ
OVAL CLIP

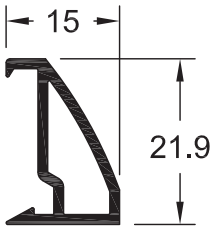

TV 5065
316 gr/m

ΟΒΑΛ ΠΗΧΑΚΙ
OVAL CLIP

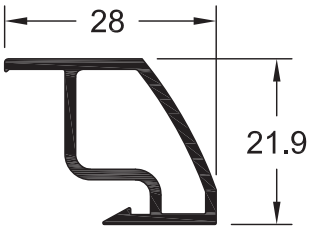

TV 5040
119 gr/m

ΑΝΤΑΠΤΟΡΑΣ ΓΙΑ ΤΑ ΠΗΧΑΚΙΑ TV 5065 & TV 5039
ADAPTER FOR CLIPS
TV 5065 & TV 5039

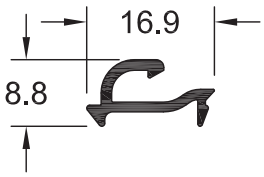

TV 5048
329 gr/m

ΑΡΜΟΚΑΛΥΠΤΡΟ
WALL-JOINING PROFILE

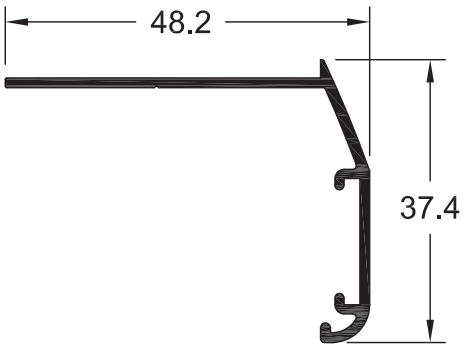

TV 5058
466 gr/m

ΑΡΜΟΚΑΛΥΠΤΡΟ
WALL-JOINING PROFILE

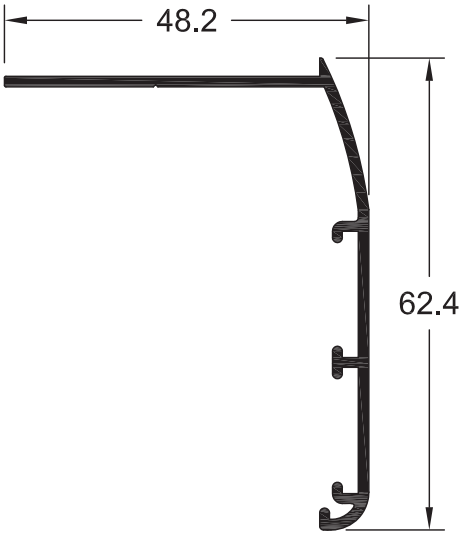

TV5 202
394 gr/m

ΑΡΜΟΚΑΛΥΠΤΡΟ
WALL-JOINING PROFILE

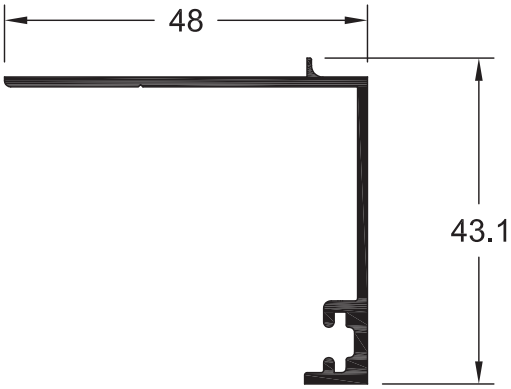

TV5 171
315 gr/m

ΔΙΑΚΟΣΜΗΤΙΚΟ ΠΛΑΙΣΙΟ
DECORATIVE FRAME

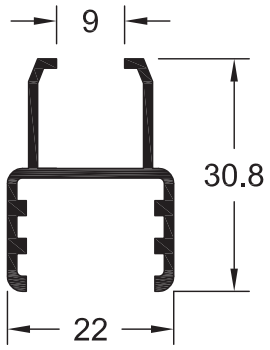

TV5 172
866 gr/m

ΔΙΑΚΟΣΜΗΤΙΚΟ ΠΛΑΙΣΙΟ
DECORATIVE FRAME

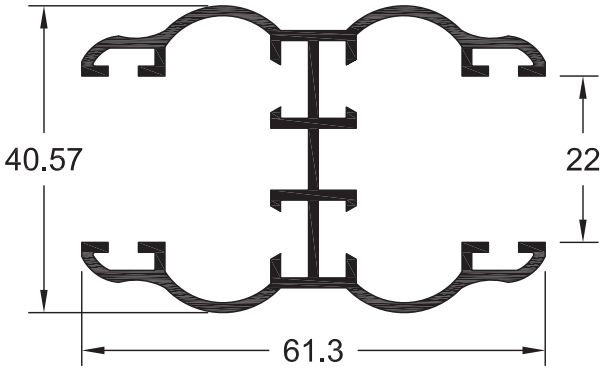

TV5 170
812 gr/m

ΤΑΜΠΛΑΣ ΡΑΜΠΟΤΕ
PROFILE FOR FLAT PANEL

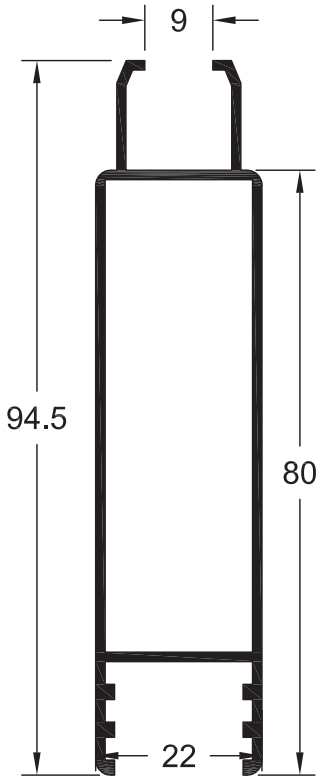

P3
368 gr/m

ΟΒΑΛΙΝΑ
FIXED LOUVER PROFILE

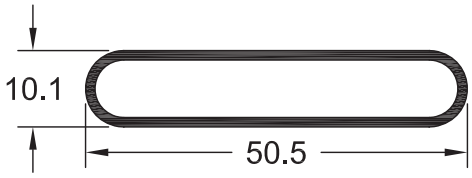

TV 2080
245 gr/m

ΠΗΧΑΚΙ ΟΒΑΛΙΝΑΣ
CLIP FOR P3 LOUVER

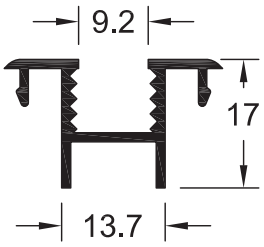

TV 5050
150 gr/m

ΝΤΙΖΑ ΚΙΝΗΣΕΩΣ
ROD

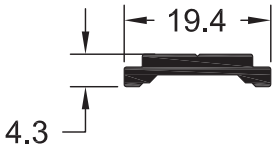

PER 233 526 gr/m
ΠΡΟΦΙΛ ΚΙΝΗΤΗΣ ΠΕΡΣΙΔΑΣ
PROFILE OF MOVABLE LOUVER

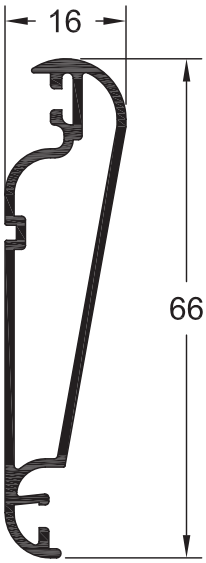

TV 5066 421 gr/m
ΟΒΑΛΙΝΑ ΑΣΦΑΛΕΙΑΣ
SECURITY FIXED LOUVER

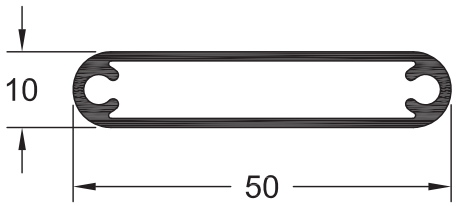

TV 5067 220 gr/m
ΤΕΛΕΙΩΜΑ ΟΒΑΛΙΝΑΣ ΑΣΦΑΛΕΙΑΣ
END SECURITY FIXED LOUVER

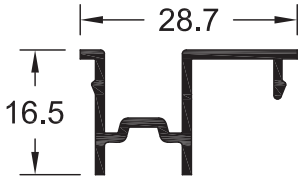

PER 232 383 gr/m
ΡΥΘΜΙΣΤΗΣ ΚΙΝΗΤΗΣ ΠΕΡΣΙΔΑΣ
REGULATOR OF MOVABLE LOUVER

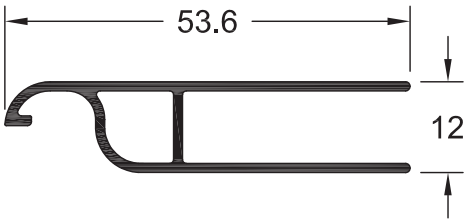

PER 280 358 gr/m
ΦΥΛΛΑΡΑΚΙ ΠΑΤΖΟΥΡΙΟΥ
FIXED LOUVER PROFILE

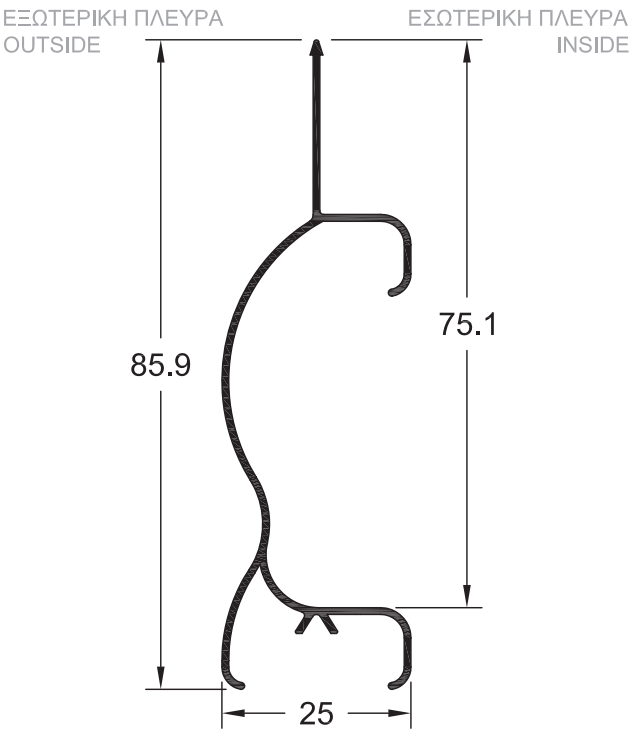

PER 231 318 gr/m
ΠΡΟΣΘΗΚΗ ΤΕΛΕΙΩΜΑΤΟΣ ΚΙΝΗΤΗΣ ΠΕΡΣΙΔΑΣ
ADDITION FOR MOVABLE LOUVER END

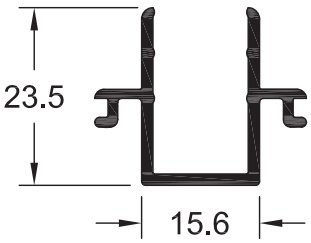

PER 250
532 gr/m

ΦΥΛΛΑΡΑΚΙ ΠΑΤΖΟΥΡΙΟΥ "ΚΡΙΝΑΚΙ"
FIXED LOUVER PROFILE

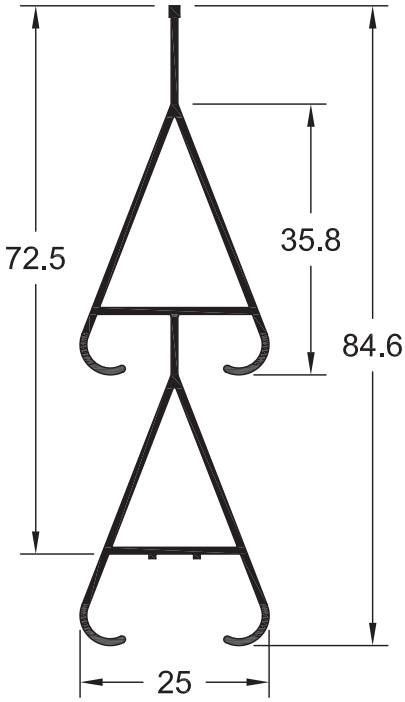

PER 260
604 gr/m

ΦΥΛΛΑΡΑΚΙ ΠΑΤΖΟΥΡΙΟΥ "ΚΡΙΝΑΚΙ"
FIXED LOUVER PROFILE

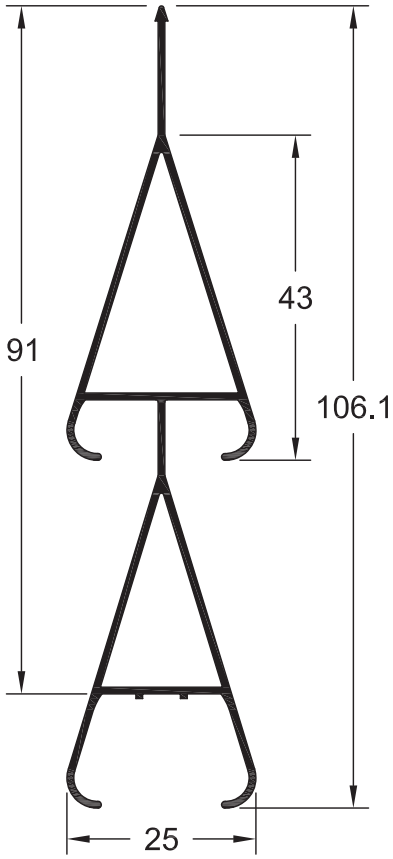

PER 240
454 gr/m

ΦΥΛΛΑΡΑΚΙ ΠΑΤΖΟΥΡΙΟΥ "ΤΟΥΛΙΠΑ"
FIXED LOUVER PROFILE

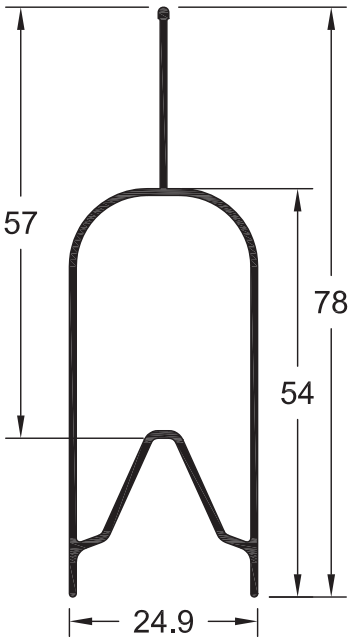

PER 270
424 gr/m

ΦΥΛΛΑΡΑΚΙ ΠΑΤΖΟΥΡΙΟΥ "ΤΟΥΛΙΠΑ"
FIXED LOUVER PROFILE

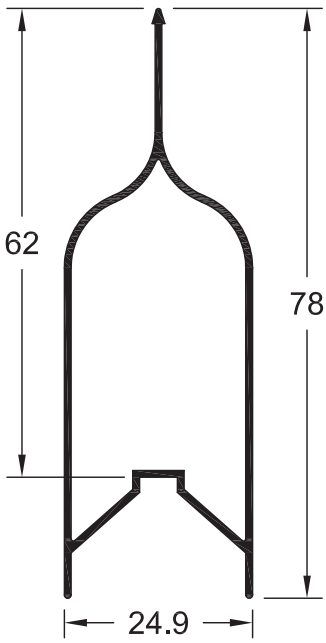

ΚΑΤΑΣΚΕΥΑΣΤΙΚΕΣ ΤΟΜΕΣ
CONSTRUCTION SECTIONS

ΟΨΗ
SIDE VIEW

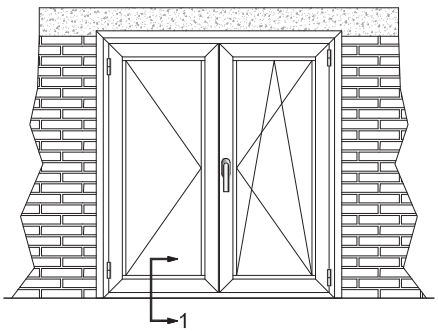

ΤΟΜΗ 1
SECTION 1

ΚΑΤΟΨΗ
TOP VIEW

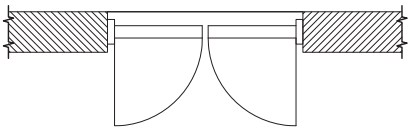

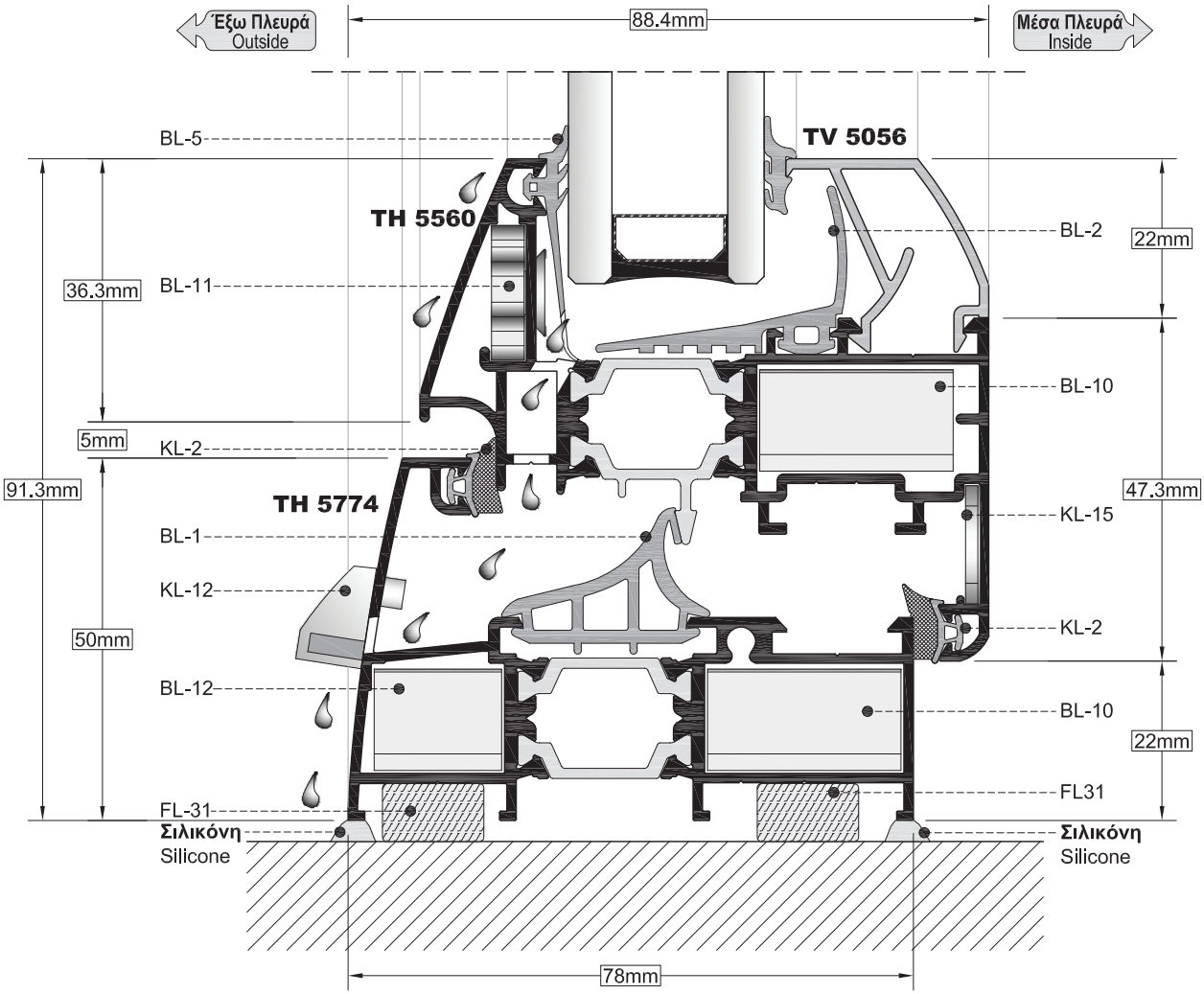

ΤΟΜΗ 2
SECTION 2

ΟΨΗ
SIDE VIEW

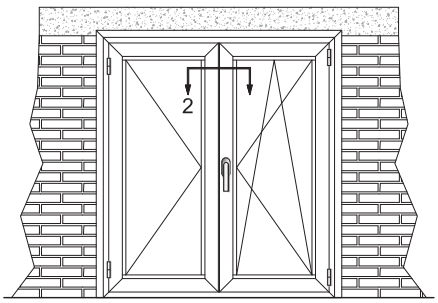

ΚΑΤΟΨΗ
TOP VIEW

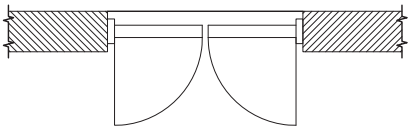

Έξω Πλευρά
Outside

5mm
5mm
36.3mm
61mm
36.3mm

BL-5 BL-11 KL-2 2081 BL-1 KL-2 BL-11 BL-5

TH 5567
TH 5560
TH 5560

* ***
*
**

TV 5056
TV 5056

BL-2 BL-10 KL-15 KL-2 KL-2 BL-10 BL-2

22mm 47.3mm 47.3mm 22mm
5mm
143.6mm

Μέσα Πλευρά
Inside

* **Βίδα 4.2x25mm με κεφάλι**
Screw 4.2x25mm
** **Βίδα 4.2x32mm με κεφάλι**
Screw 4.2x32mm
*** **Βίδα φρεζάτη 4.2x19mm**
Countersunk Screw 4.2x19mm

ΟΨΗ
SIDE VIEW

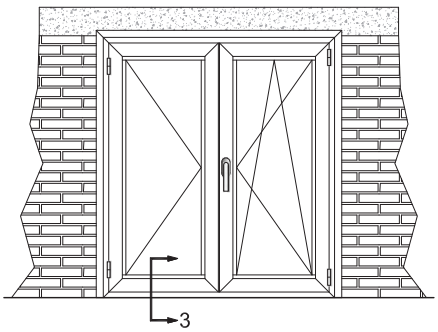

ΤΟΜΗ 3
SECTION 3

ΚΑΤΟΨΗ
TOP VIEW

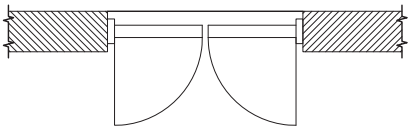

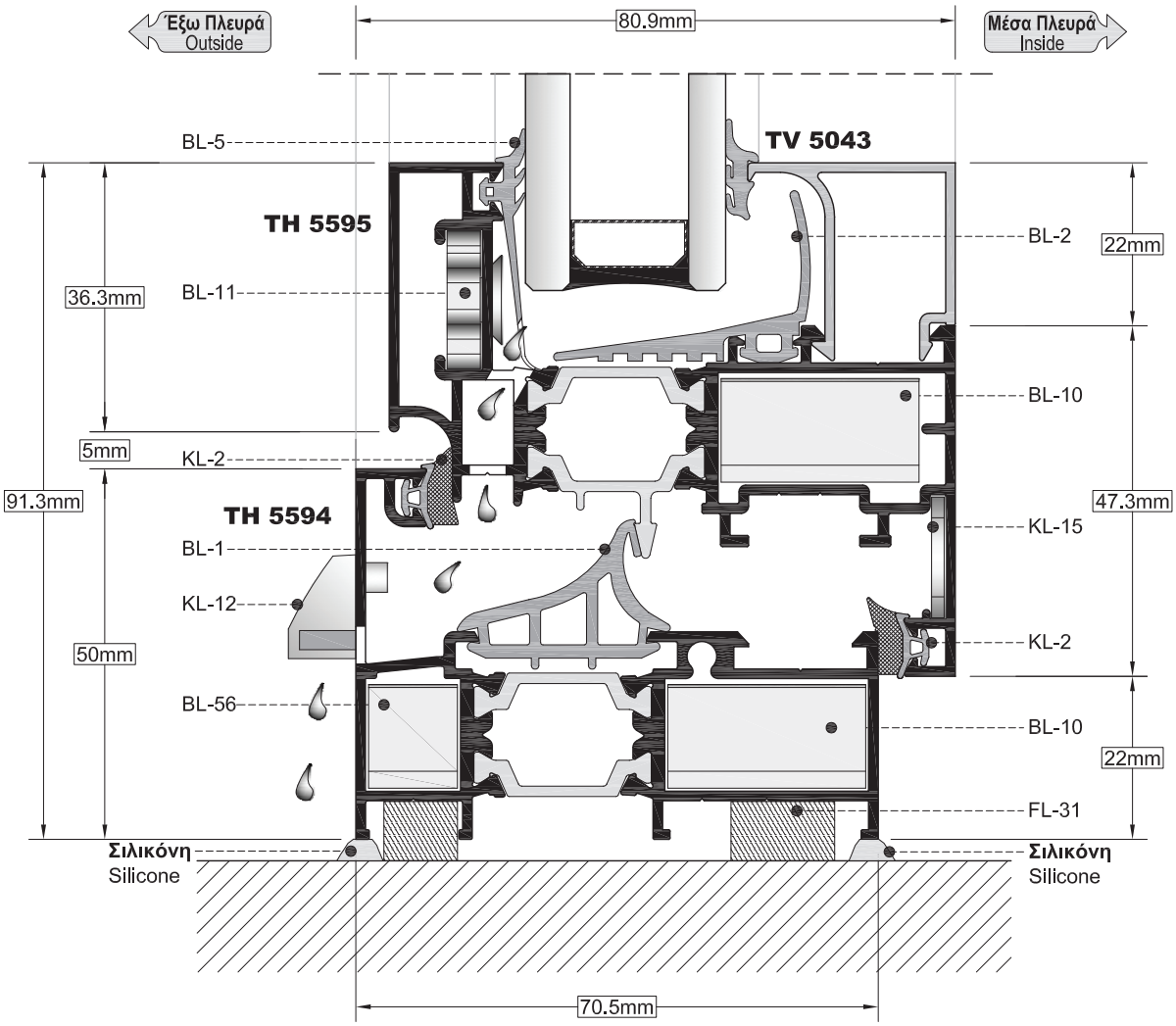

ΤΟΜΗ 4
SECTION 4

ΟΨΗ
SIDE VIEW

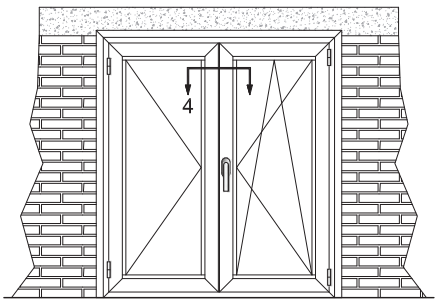

ΚΑΤΟΨΗ
TOP VIEW

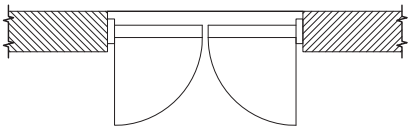

Έξω Πλευρά
Outside

5mm
36.3mm
61mm
5mm
36.3mm

BL-5 BL-11 KL-2 2081 BL-1 KL-2 BL-11 BL-5

TH 5595 **TH 5597** **TH 5595**

* ** ***

TV 5043 **TV 5043**

BL-2 BL-10 KL-15 KL-2 KL-2 BL-10 BL-2

22mm 47.3mm 47.3mm 22mm

5mm

143.6mm

* **Βίδα 4.2x25mm με κεφάλι**
Screw 4.2x25mm
** **Βίδα 4.2x32mm με κεφάλι**
Screw 4.2x32mm
*** **Βίδα φρεζάτη 4.2x19mm**
Countersunk Screw 4.2x19mm

Μέσα Πλευρά
Inside

ΤΟΜΗ 5
SECTION 5

ΟΨΗ
SIDE VIEW

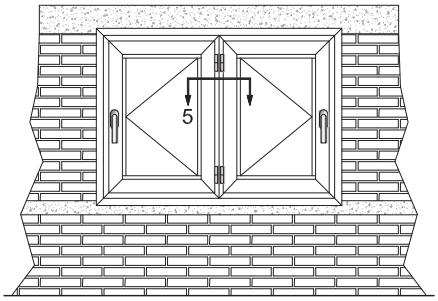

ΚΑΤΟΨΗ
TOP VIEW

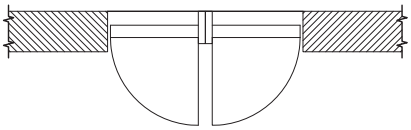

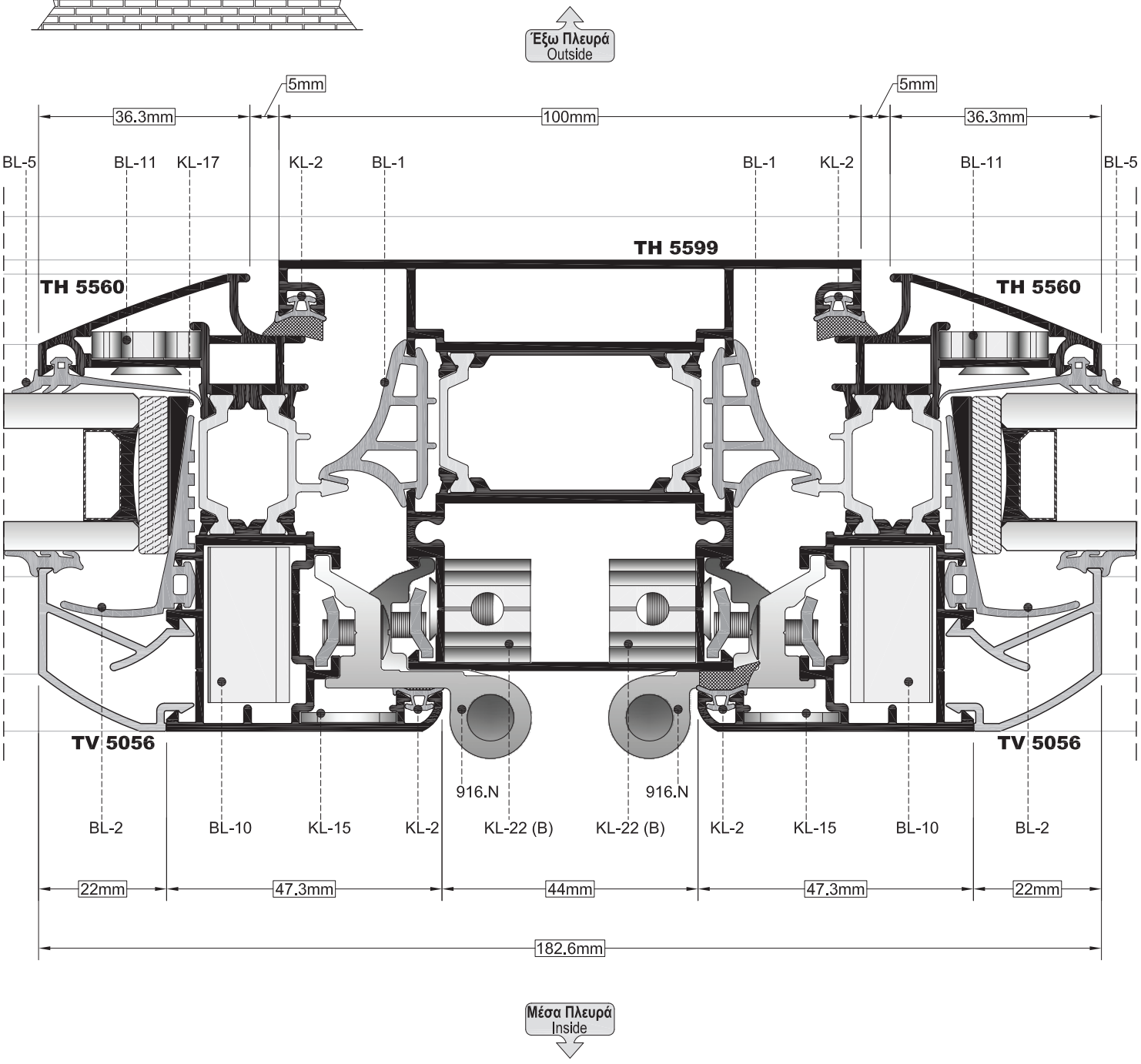

ΤΟΜΗ 6
SECTION 6

ΟΨΗ
SIDE VIEW

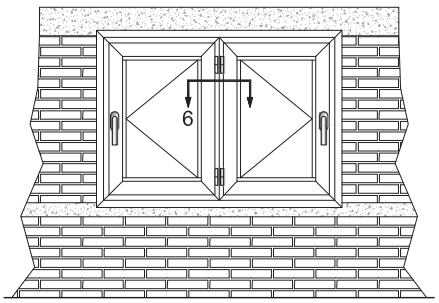

ΚΑΤΟΨΗ
TOP VIEW

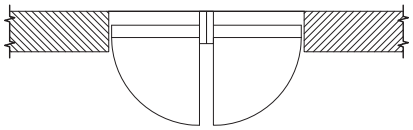

Έξω Πλευρά
Outside

5mm
36.3mm
100mm
5mm
36.3mm

BL-5
BL-11
KL-2
BL-1
BL-1
KL-2
BL-11
BL-5

TH 5599
TH 5595
TH 5595

TV 5043
TV 5043

916.N
916.N

BL-2
BL-10
KL-15
KL-2
KL-22 (B)
KL-22 (B)
KL-2
KL-15
BL-10
BL-2

22mm
47.3mm
44mm
47.3mm
22mm

182.6mm

Μέσα Πλευρά
Inside

ΤΟΜΗ 7
SECTION 7

ΟΨΗ
SIDE VIEW

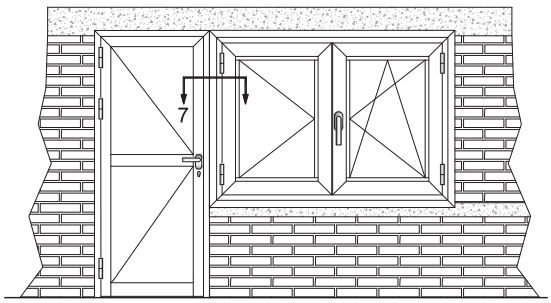

ΚΑΤΟΨΗ
TOP VIEW

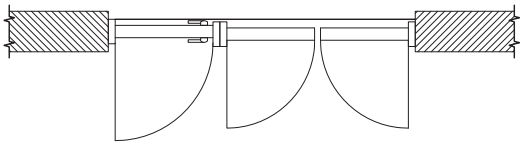

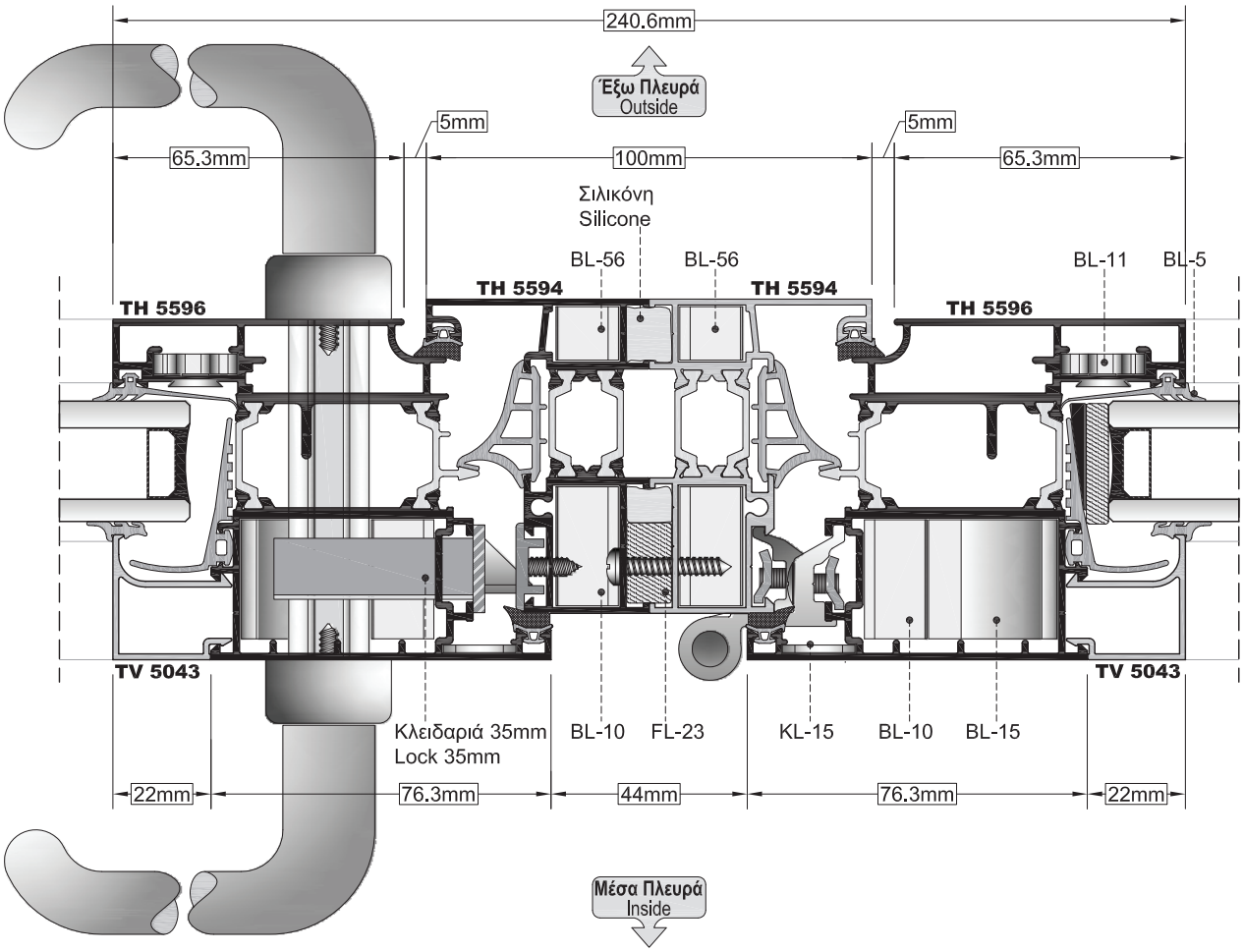

ΚΛΙΜΑΚΑ / SCALE: 0.6

ΤΟΜΗ 8
SECTION 8

ΟΨΗ
SIDE VIEW

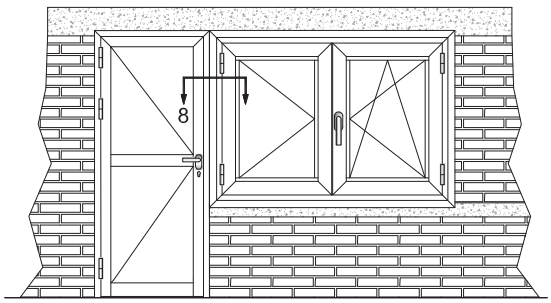

ΚΑΤΟΨΗ
TOP VIEW

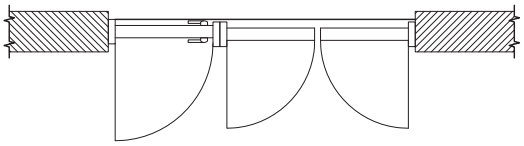

243.6mm

Έξω Πλευρά
Outside

5mm
65.3mm
132mm
5mm
36.3mm

Σιλικόνη Τακάκια
Silicone Wedges

TH 5777
TH 5777
KL-33
BL-1
KL-2
BL-11
BL-5
TH 5562
TH 5560
TV 5056
TV 5056
KL-2
BL-10
BL-10
KL-15
BL-10
BL-2
Κλειδαριά 35mm
Lock 35mm

Μέσα Πλευρά
Inside

ΚΛΙΜΑΚΑ / SCALE: 0.6

ΤΟΜΗ 9
SECTION 9

ΟΨΗ
SIDE VIEW

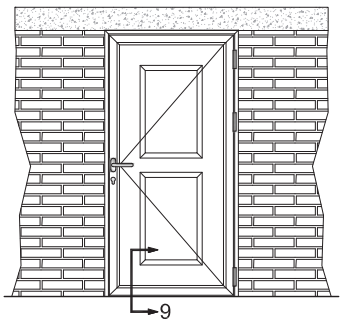

ΚΑΤΟΨΗ
TOP VIEW

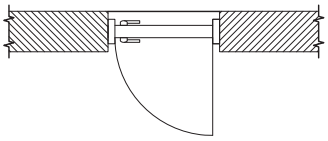

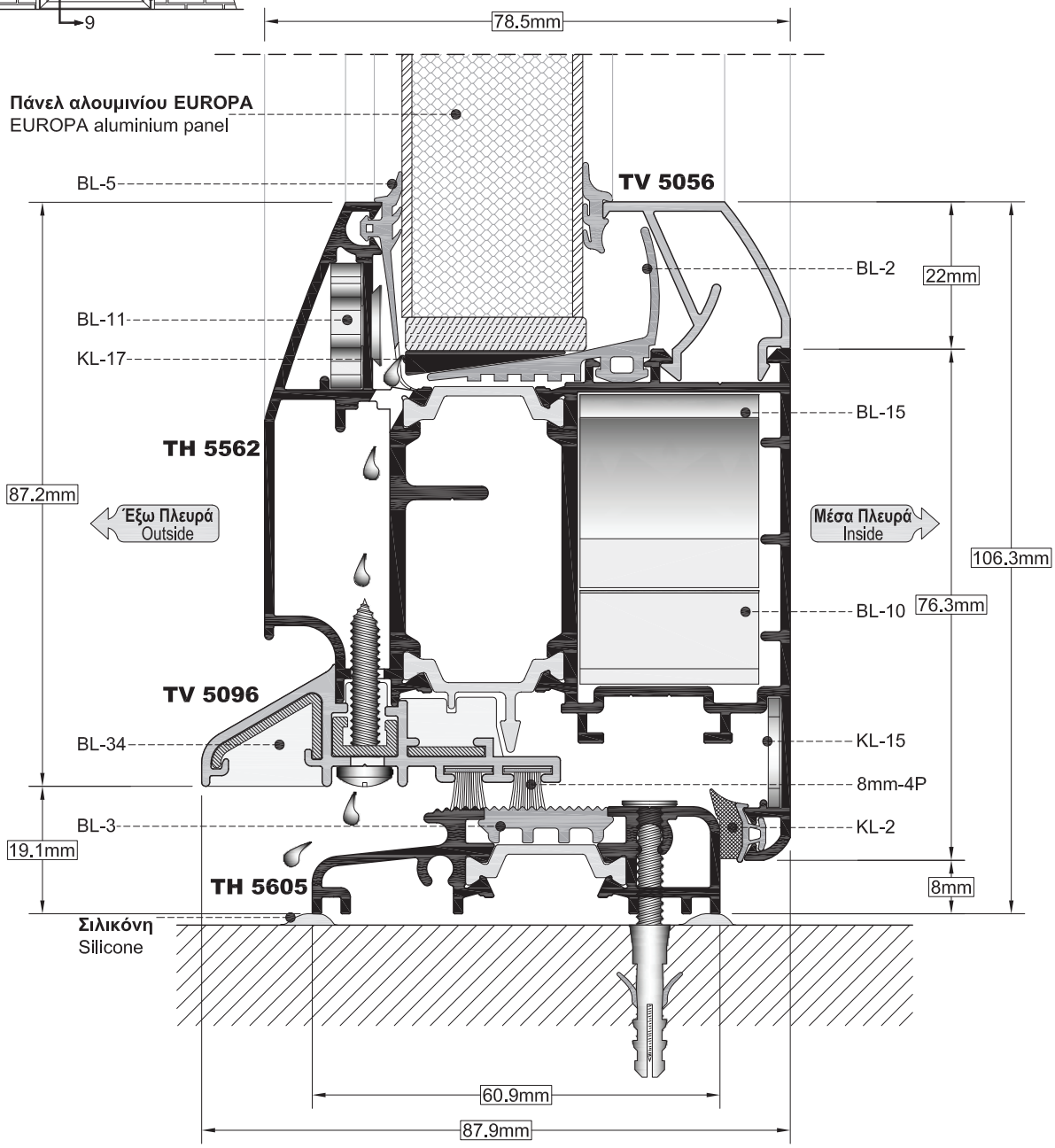

Σημείωση: TV 5096= Πφ-76mm
Note: TV 5096=Πφ-76mm

ΤΟΜΗ 10
SECTION 10

ΟΨΗ
SIDE VIEW

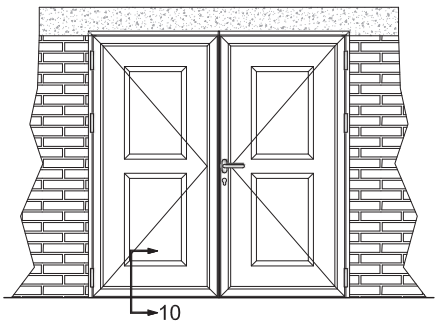

ΚΑΤΟΨΗ
TOP VIEW

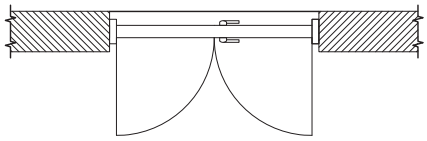

78.5mm

5L4.1

TV 5056

Μέσα Πλευρά
Inside

Πάνελ αλουμινίου EUROPA
EUROPA aluminium panel

TH 5585

Έξω Πλευρά
Outside

140mm

8mm

163mm

20.2mm

TV5 110
510

TH 5587

8mm-4P

BL-3

19mm

23mm

TH 5588

Σιλικόνη
Silicone

ΤΟΜΗ 11
SECTION 11

ΟΨΗ
SIDE VIEW

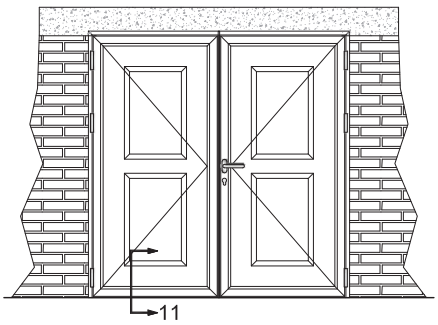

ΚΑΤΟΨΗ
TOP VIEW

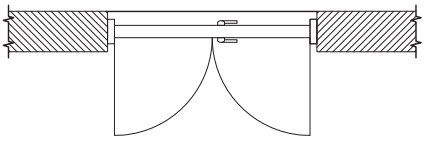

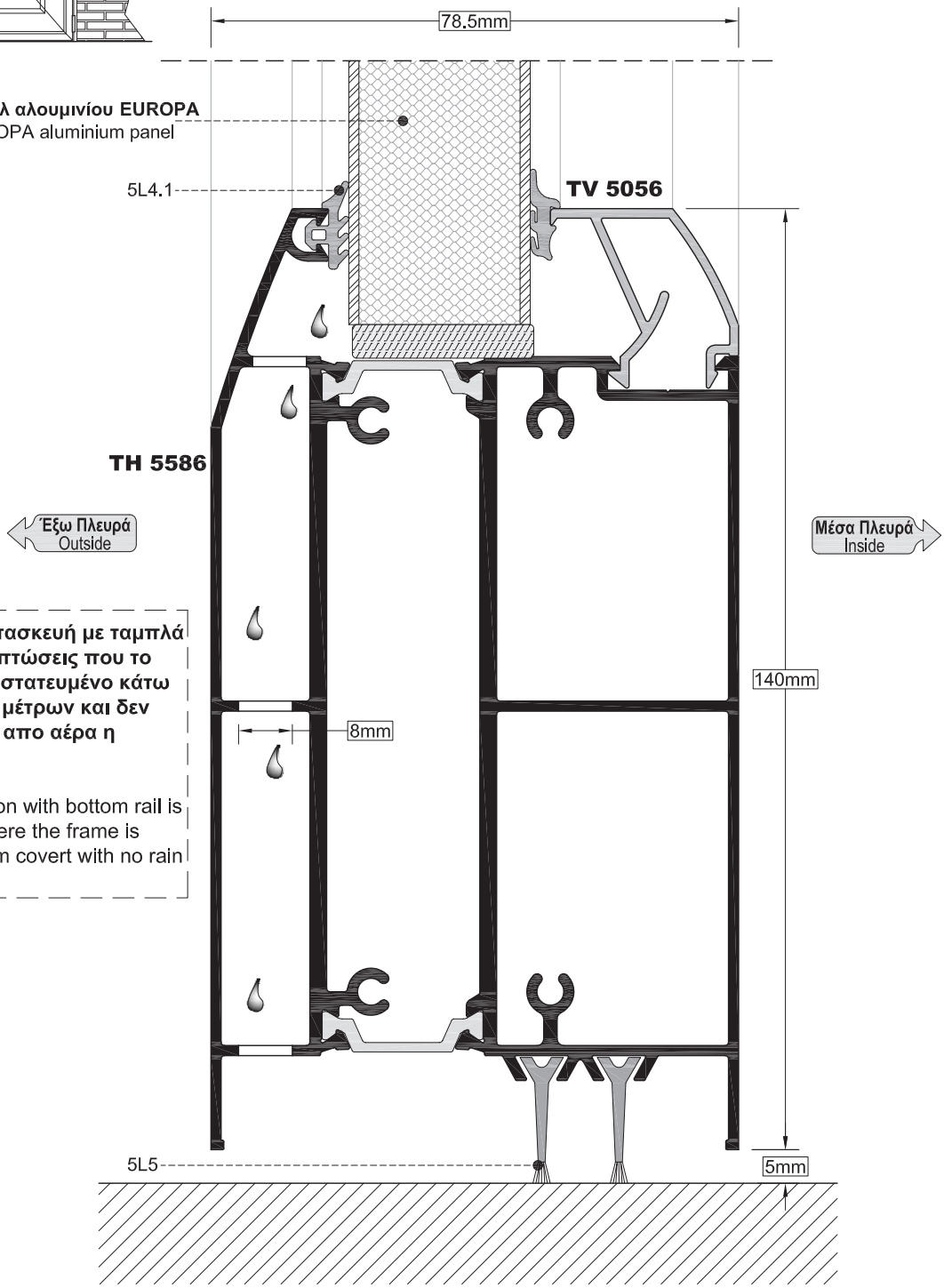

Η συγκεκριμένη κατασκευή με ταμπλά είναι μόνο για περιπτώσεις που το κούφωμα είναι προστατευμένο κάτω απο στέγαστρο 2,5 μέτρων και δεν επηρεάζεται άμεσα απο αέρα η βροχή.

The exact construction with bottom rail is only for occasion where the frame is covered under a 2.5m covert with no rain and wind affection.

ΤΟΜΗ 12
SECTION 12

ΟΨΗ
SIDE VIEW

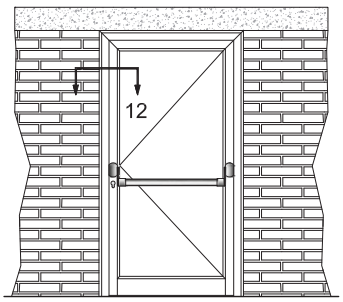

ΚΑΤΟΨΗ
TOP VIEW

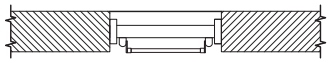

ΠΟΡΤΑ ΜΕ ΜΠΑΡΑ ΠΑΝΙΚΟΥ
DOOR WITH PANIC BAR

Κλειδαριά 35mm
Lock 35mm

Τακάκια
Wedges

BL-10 KL-2 KL-15 BL-10 BL-15 BL-2 BL-5

Έξω Πλευρά
Outside

TH 5777

TH 5563

TV 5056

Μπάρα πανικού GS AP100
Panic bar GS AP100

Ακρυλικός στόκος
Acrylic stucco

KL-33 BL-1 KL-2

66mm 66.3mm 5mm

Μέσα Πλευρά
Inside

Στην περίπτωση που θέλουμε να χρησιμοποιήσουμε μπάρα πανικού με κυπρί εξωτερικά της κάσας, τότε η κάσα θα πρέπει να είναι ορθογωνικής διατομής.

In case we want to use panic bar with locking points outside of the frame, must use the straight profiles for frame.

ΚΛΙΜΑΚΑ / SCALE: 0.8

ΤΟΜΗ 13
SECTION 13

ΟΨΗ
SIDE VIEW

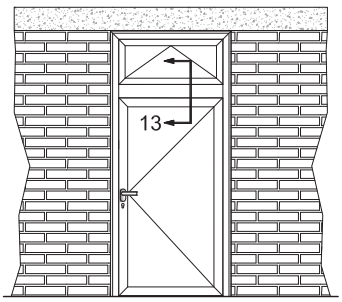

ΚΑΤΟΨΗ
TOP VIEW

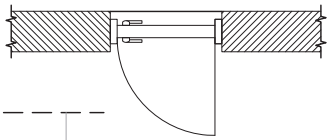

Η συγκεκριμένη κατασκευή προτείνεται για περιπτώσεις που το κούφωμα είναι προστατευμένο κάτω απο στέγαστρο και δεν επηρεάζεται άμεσα απο αέρα η βροχή.

This specific construction is suggested when the installation is secure under a roof and isn't exposed to wind and rain.

TH 5560

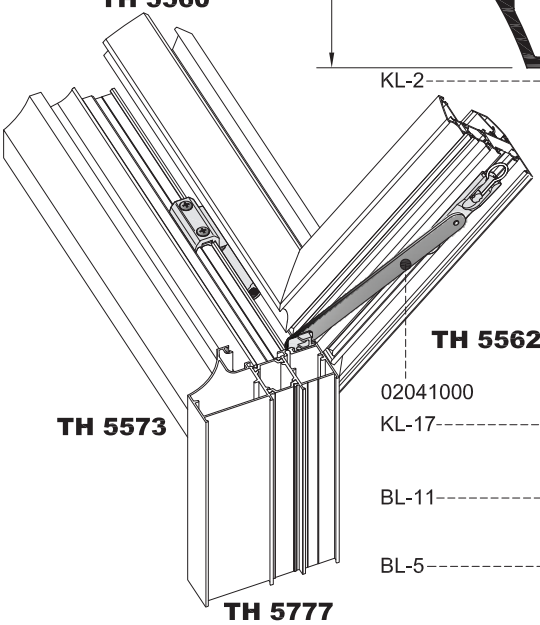

BL-5
BL-11
KL-2
BL-1
KL-2
BL-1
KL-2
BL-11
BL-5
02041000
KL-17
TH 5562
TH 5573
TV 5056
BL-2
Μέσα Πλευρά
Inside
Έξω Πλευρά
Outside
BL-10
TH 5560
KL-15
KL-2
916.N
KL-19 (C)
KL-2
KL-15
BL-10
BL-15
BL-2
TV 5056
22mm
47.3mm
28mm
195.6mm
76.3mm
22mm
84mm

ΤΟΜΗ 14
SECTION 14

ΟΨΗ
SIDE VIEW

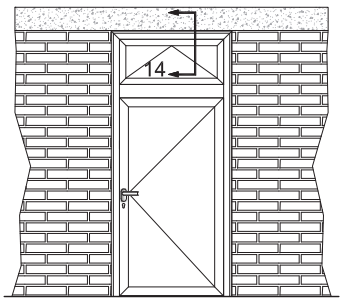

ΚΑΤΟΨΗ
TOP VIEW

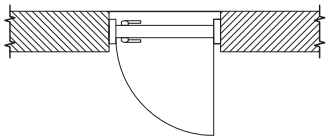

111mm

Ακρυλικός στόκος
Acrylic stucco
Τακάκια
Wedges

KL-33

BL-10

3217

66mm

TH 5777

107.3mm

BL-1

5mm

KL-2

TH 5560

BL-10

BL-11

36.3mm

BL-2

BL-5

TV 5056

Έξω Πλευρά
Outside

Μέσα Πλευρά
Inside

ΤΟΜΗ 15
SECTION 15

ΌΨΗ
SIDE VIEW

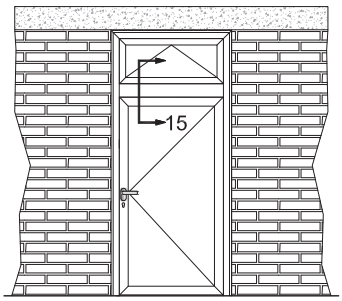

ΚΑΤΟΨΗ
TOP VIEW

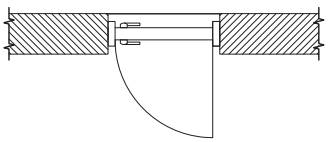

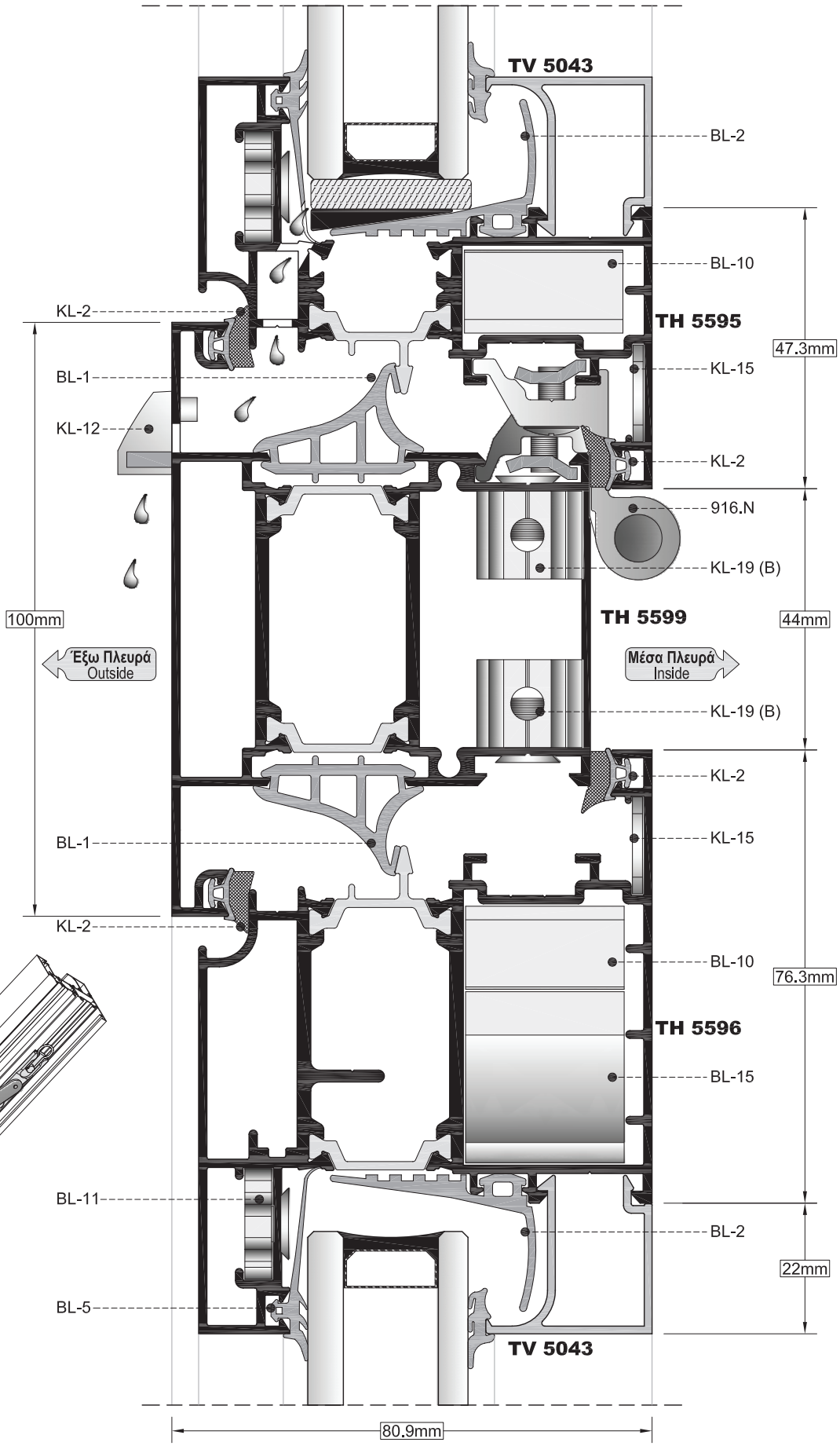

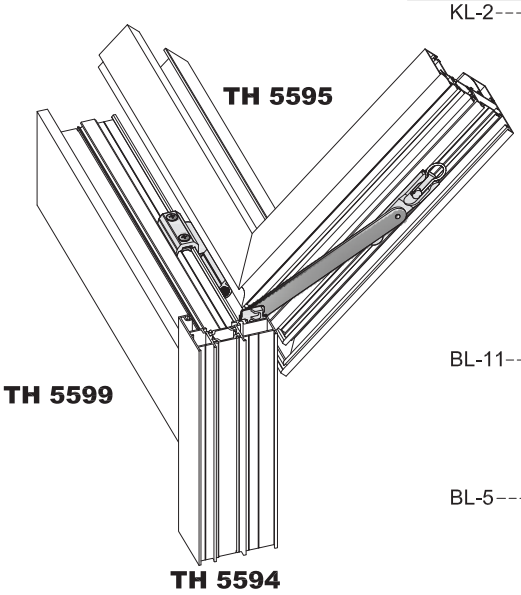

ΤΟΜΗ 16
SECTION 16

ΟΨΗ
SIDE VIEW

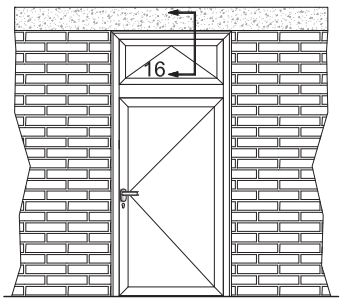

ΚΑΤΟΨΗ
TOP VIEW

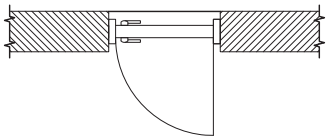

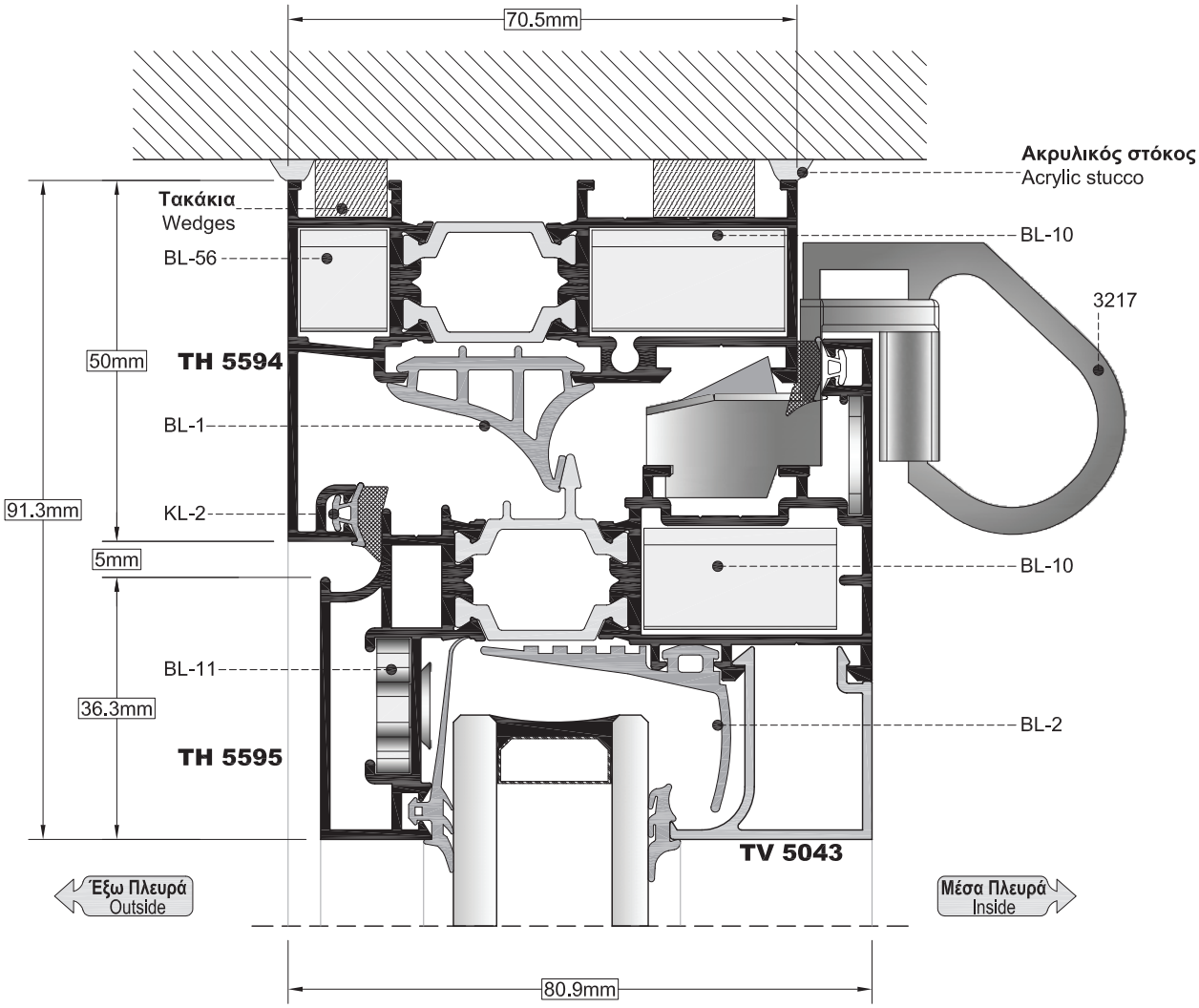

ΤΟΜΗ 17
SECTION 17

ΟΨΗ
SIDE VIEW

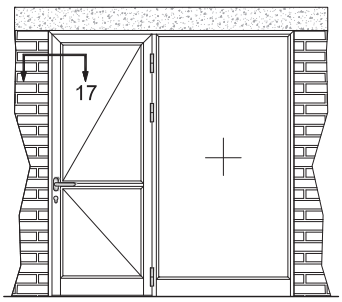

ΚΑΤΟΨΗ
TOP VIEW

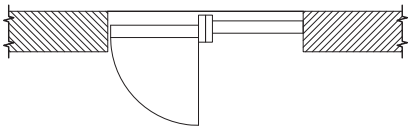

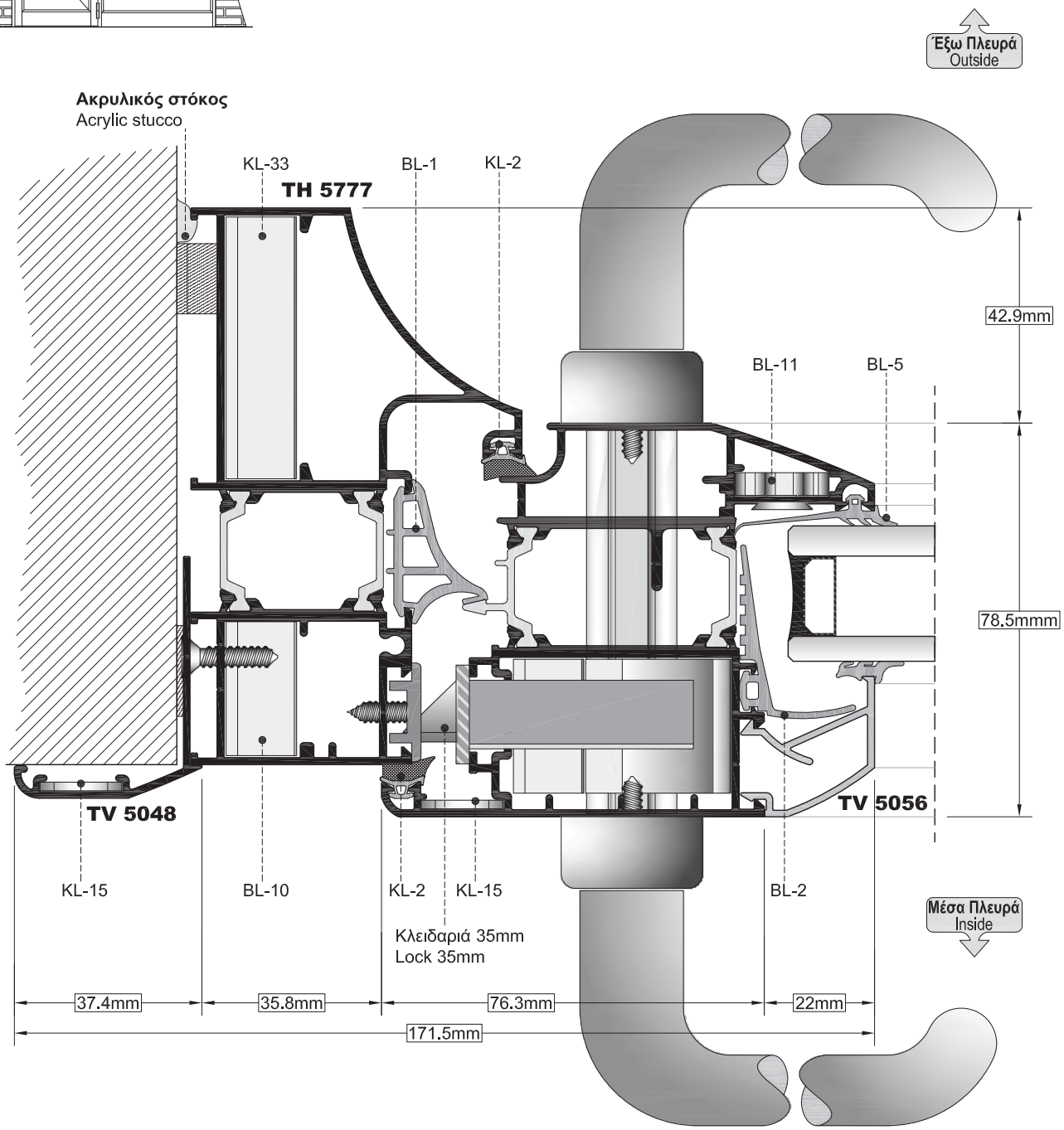

ΚΛΙΜΑΚΑ / SCALE: 0.8

ΤΟΜΗ 18
SECTION 18

ΟΨΗ
SIDE VIEW

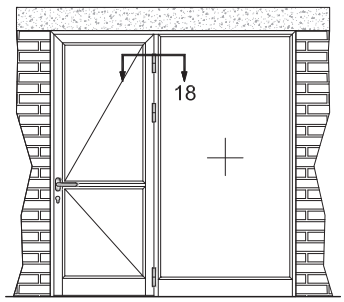

ΚΑΤΟΨΗ
TOP VIEW

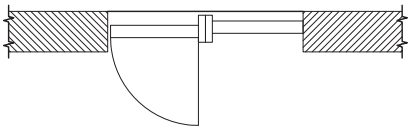

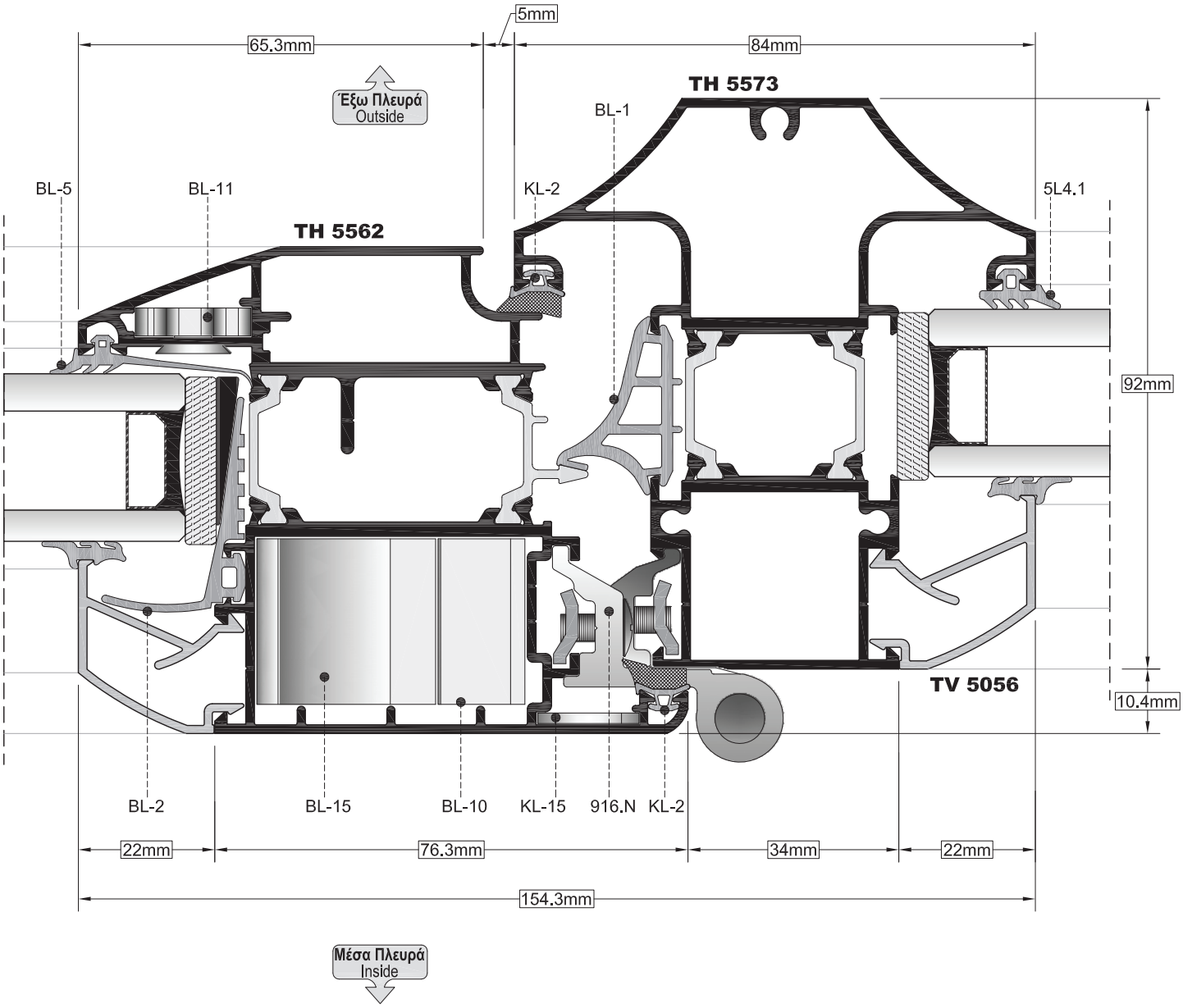

ΤΟΜΗ 19
SECTION 19

ΟΨΗ
SIDE VIEW

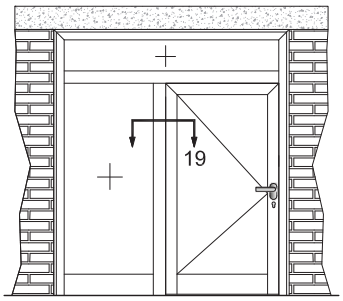

ΚΑΤΟΨΗ
TOP VIEW

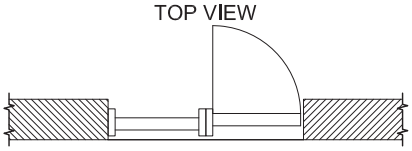

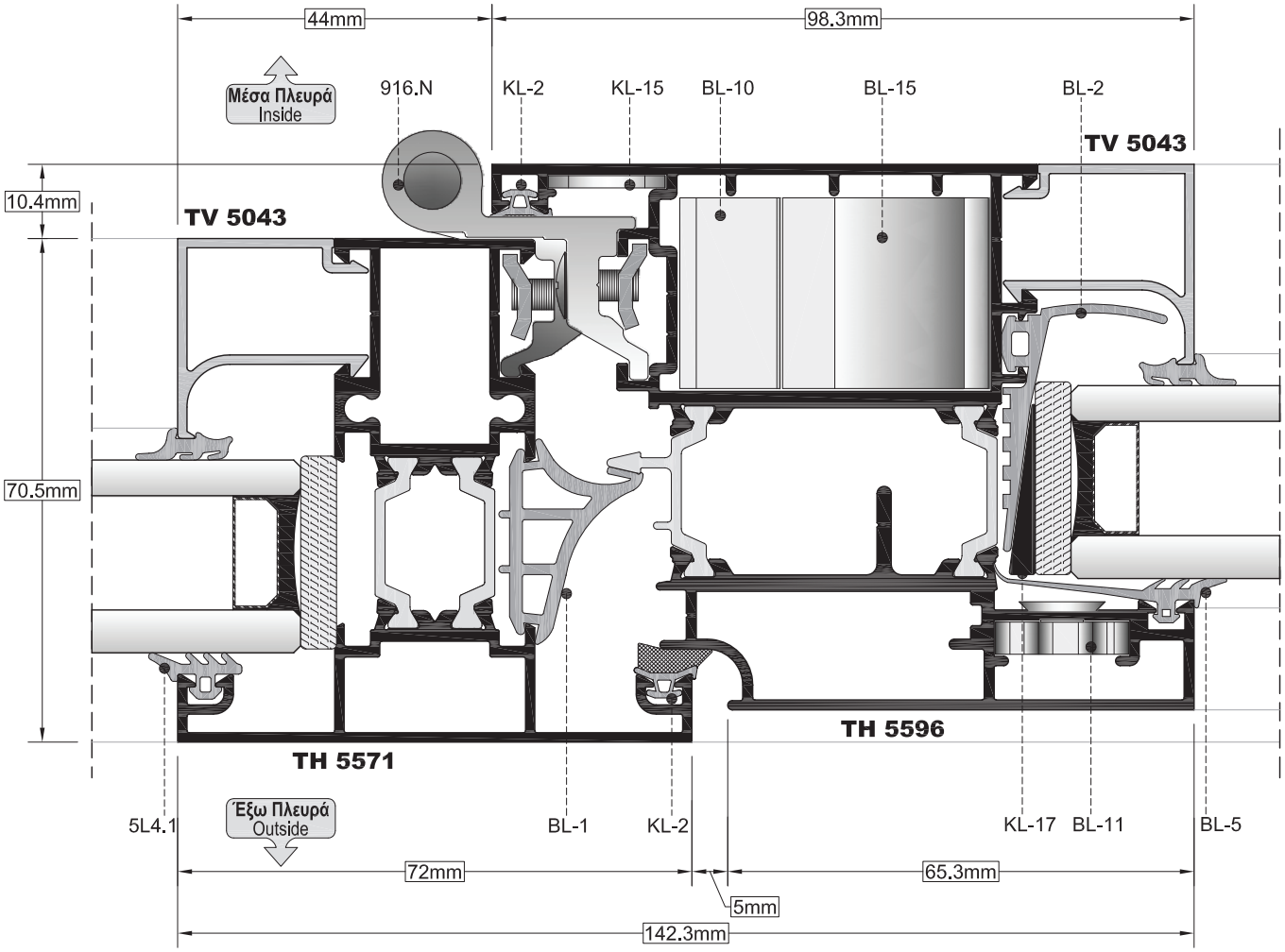

ΟΨΗ
SIDE VIEW

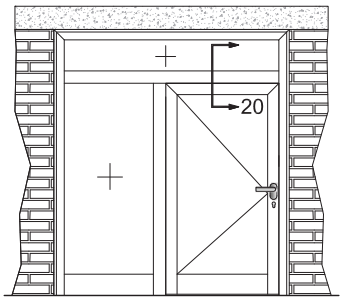

ΤΟΜΗ 20
SECTION 20

ΚΑΤΟΨΗ
TOP VIEW

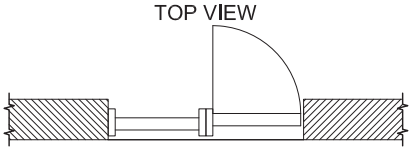

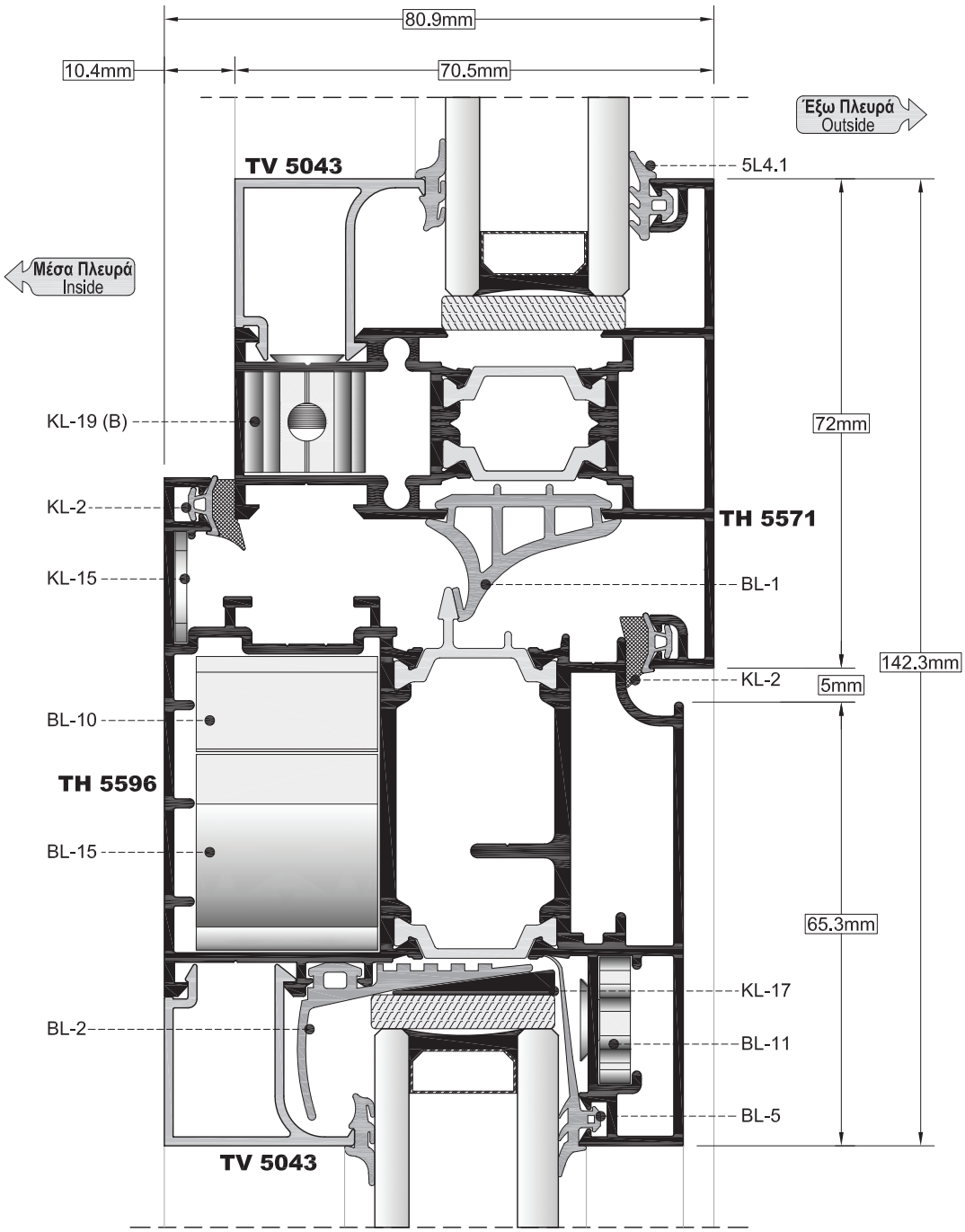

ΤΟΜΗ 21
SECTION 21

ΟΨΗ
SIDE VIEW

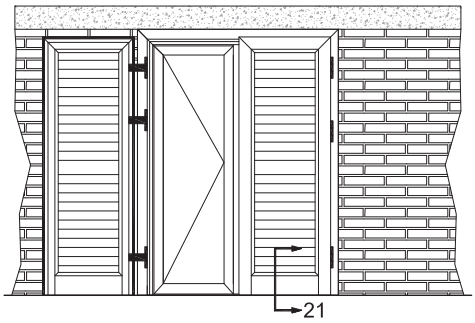

ΚΑΤΟΨΗ
TOP VIEW

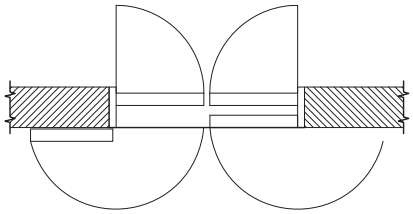

Έξω Πλευρά
Outside

PER 280

TV 5027

Μέσα Πλευρά
Inside

TV 5056

BL-5

BL-2

22mm

BL-11

136mm

8mm

BL-10

KL-2

47.3mm

KL-15

TH 5560

BL-1

KL-12

KL-2

BL-10

22mm

FL31

TH 5774

5L5

5mm

Σιλικόνη
Silicone

FL-31 BL-12

ΤΟΜΗ 22
SECTION 22

ΟΨΗ
SIDE VIEW

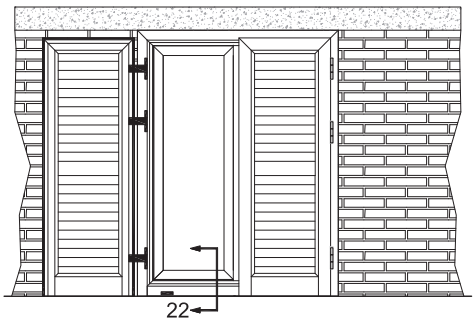

ΚΑΤΟΨΗ
TOP VIEW

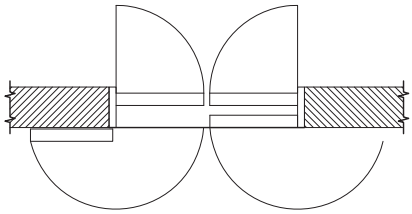

PER 280
77.4mm
TV 5056
BL-5
BL-11
BL-2
TH 5560
TV 5030
8mm
BL-10
KL-3
KL-2
KL-15
104.1mm
1951
TH 5780
BL-1
KL-15
KL-2
OL-3
557
32mm
KL-3
BL-10
KL-12
FL-31
Σιλικόνη
Silicone
FL-32
Έξω Πλευρά
Outside
Μέσα Πλευρά
Inside
Σιλικόνη
Silicone
185mm

ΚΛΙΜΑΚΑ / SCALE: 0.8

ΟΨΗ
SIDE VIEW

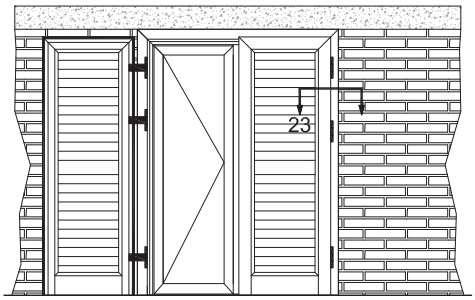

ΤΟΜΗ 23
SECTION 23

ΚΑΤΟΨΗ
TOP VIEW

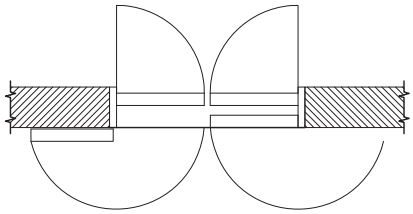

BL-2 BL-10 KL-15 KL-2 916.N BL-10 KL-15

Μέσα Πλευρά
Inside

TV 5056

TV 5048

TH 5778

BL-1

TH 5560

BL-5 BL-11 KL-2

BL-12

223.7mm

95.3mm

85.4mm

TV 5023

TV 5030

ΠΕΡΣΙΔΑ
FIXED LOUVER

KL-70

Ακρυλικός στόκος
Acrylic stucco

Έξω Πλευρά
Outside

KL-15 OL-3

72.1mm

32mm

104.1mm

ΚΛΙΜΑΚΑ / SCALE: 0.7

ΟΨΗ
SIDE VIEW

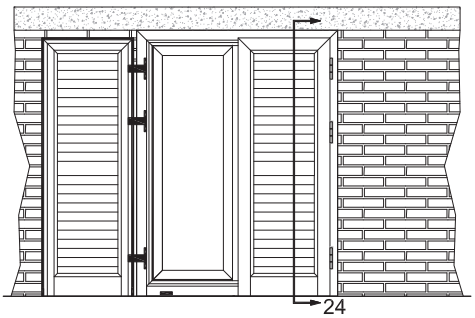

ΤΟΜΗ 24
SECTION 24

ΚΑΤΟΨΗ
TOP VIEW

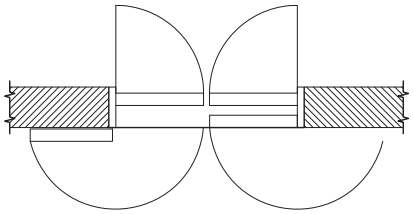

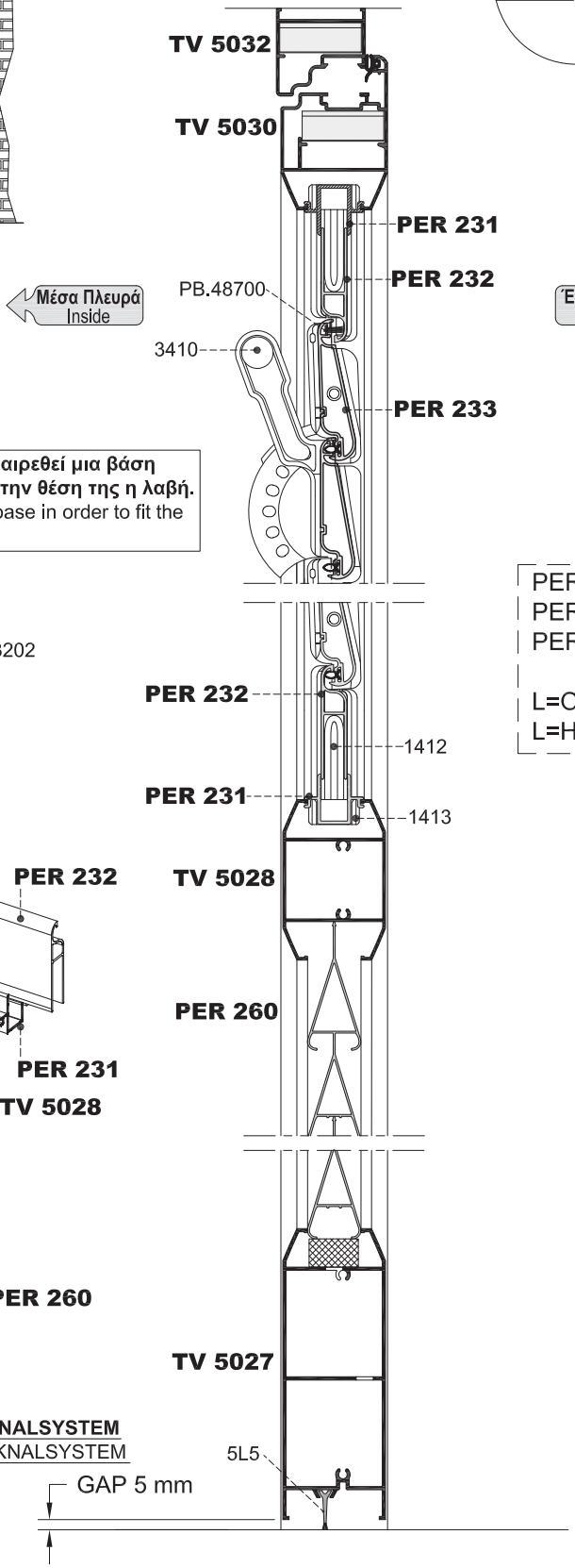

PER 231= L-28.8
PER 232= L-23
PER 233= L-12

L=Οριζόντιο φως
L=Horizontal light

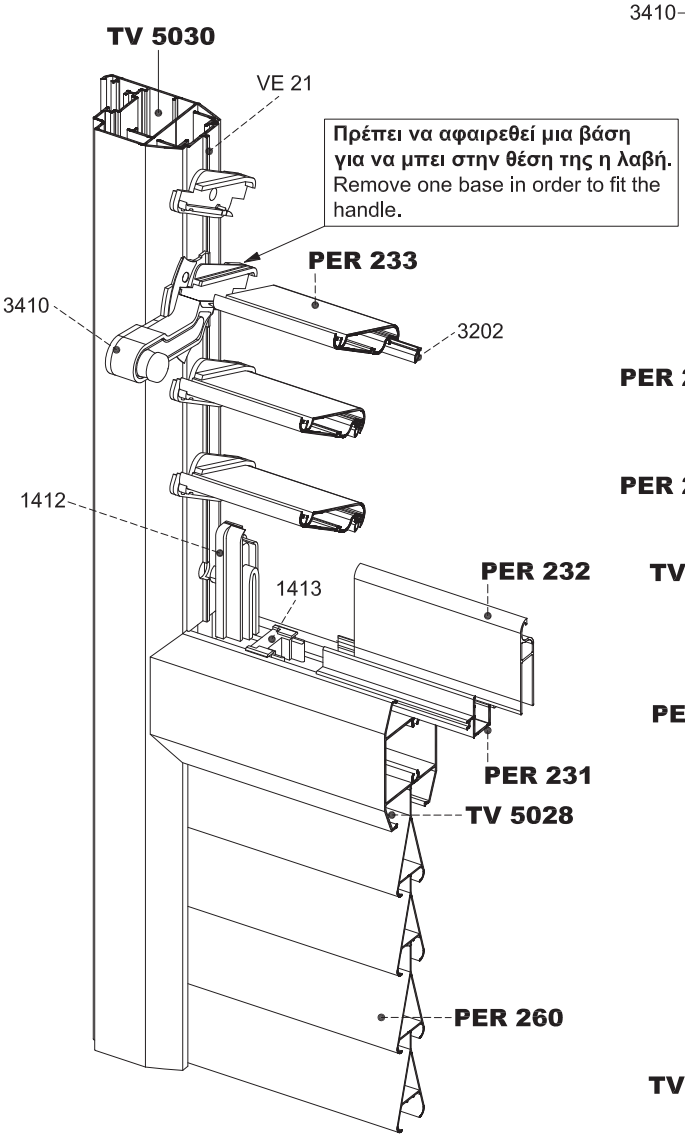

Μηχανισμός κινητής περσίδας TEKNALSYSTEM
Mechanism of movable fixed louver TEKNALSYSTEM

ΚΛΙΜΑΚΑ / SCALE: 0.3

ΤΟΜΗ 25
SECTION 25

ΟΨΗ
SIDE VIEW

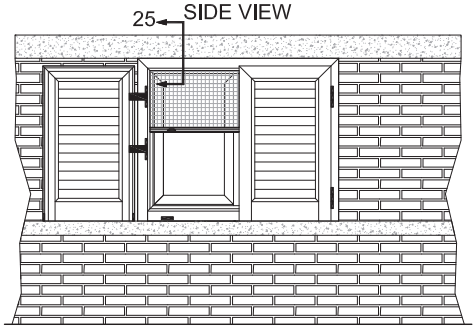

ΚΑΤΟΨΗ
TOP VIEW

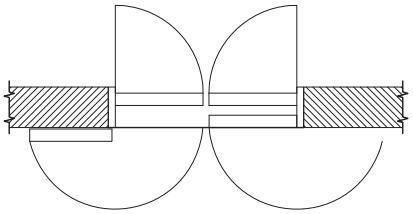

41.6mm
132mm
Μέσα Πλευρά
Inside
Έξω Πλευρά
Outside
Ακρυλικός στόκος
Acrylic stucco
BL-10
Τακάκια
Wedges
KL-15
TV 5048
37.4mm
TV 5032
KL-3
TH 5581
BL-10
OL-3
KL-15
KL-2
126.5mm
KL-15
BL-1
KL-3
BL-10
TH 5560
TV 5030
BL-2
NSR 08
TV 5056
PER 280
BL-11
BL-5

ΚΛΙΜΑΚΑ / SCALE: 0.8

ΤΟΜΗ 26
SECTION 26

ΟΨΗ
SIDE VIEW

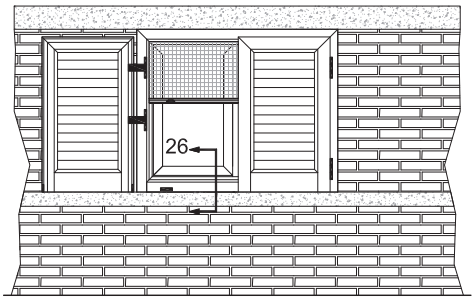

ΚΑΤΟΨΗ
TOP VIEW

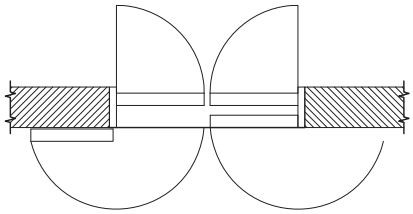

PER 280
TV 5027
136mm
5mm
NSR 09
BL-5
BL-11
TV 5056
BL-2
BL-10
KL-2
KL-15
TH 5560
BL-1
KL-2
BL-10
TH 5581
KL-15
TV 5048
Έξω Πλευρά
Outside
5L5
KL-12
Σιλικόνη
Silicone
BL-10
Μέσα Πλευρά
Inside
138.7mm

ΚΛΙΜΑΚΑ / SCALE: 0.8

ΤΟΜΗ 27
SECTION 27

ΚΑΤΟΨΗ
TOP VIEW

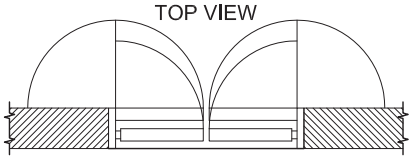

ΟΨΗ
SIDE VIEW

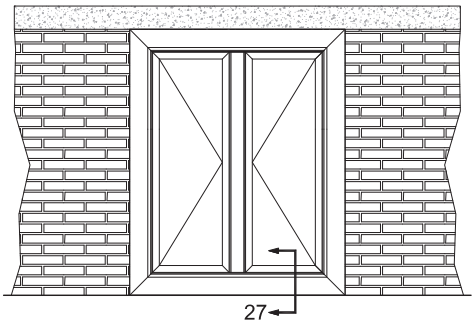

ΚΑΣΑ ΠΑΡΑΔΟΣΙΑΚΟΥ ΤΥΠΟΥ
TRADITIONAL TYPE FRAME

Έξω Πλευρά
Outside

Μέσα Πλευρά
Inside

TV5 170

BL-5
BL-11
36.3mm
5mm
KL-2
BL-1
142.3mm
101mm
BL-12
KL-12
BL-2
TV 5056
BL-10
TH 5560
KL-15
KL-2
TV 5030
70.1mm
TH 5598
72.1mm
KL-3
94.1mm
KL-15
OL-3
KL-3
22mm
Σιλικόνη
Silicone
FL-31
FL-31
BL-10
FL-32
198mm

ΚΛΙΜΑΚΑ / SCALE: 0.7

ΤΟΜΗ 28
SECTION 28

ΚΑΤΟΨΗ
TOP VIEW

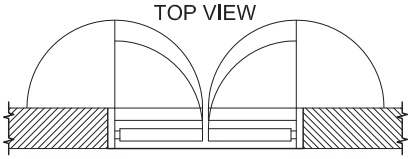

ΌΨΗ
SIDE VIEW

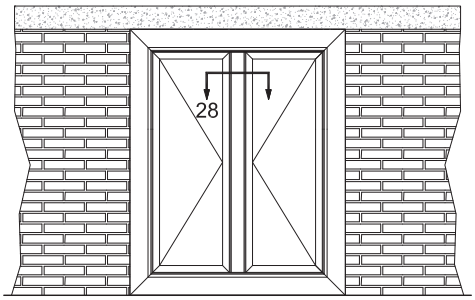

ΚΑΣΑ ΠΑΡΑΔΟΣΙΑΚΟΥ ΤΥΠΟΥ
TRADITIONAL TYPE FRAME

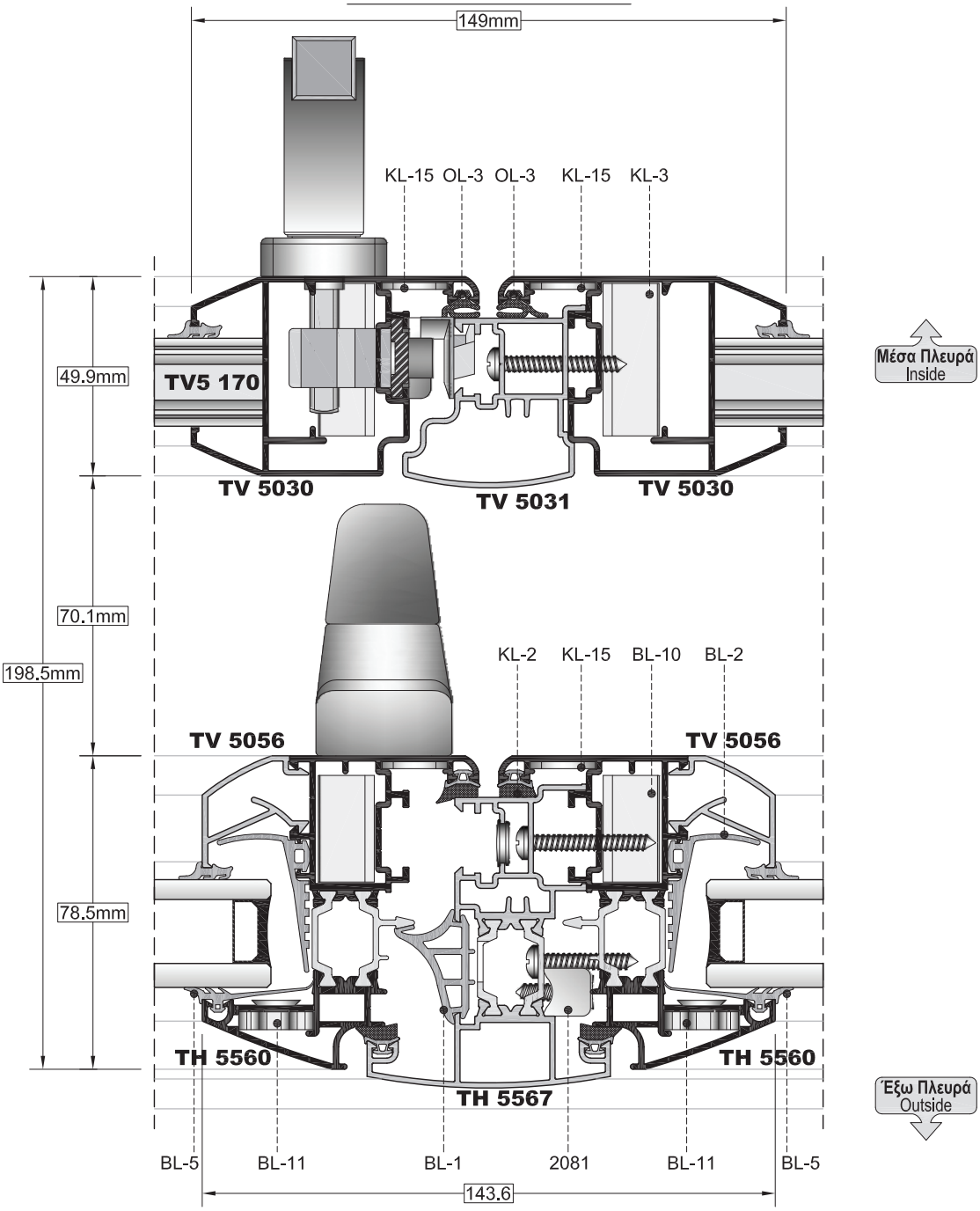

ΚΛΙΜΑΚΑ / SCALE: 0.6

ΤΟΜΗ 29
SECTION 29

ΚΑΤΟΨΗ
TOP VIEW

ΟΨΗ
SIDE VIEW

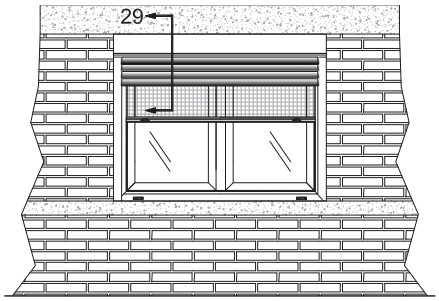

ΣΥΝΔΥΑΣΜΟΣ 5500 ΜΕ 990
COMBINATION OF 5500 WITH 990

264mm

TV 9006

TV 5048

TH 9101

TV 9026

TV 9051

144mm

149.4mm

TH 9101

TV 9008

TH 5581

TH 5560

91.3mm

NSR 08

TV 9239

TV 5056

Έξω Πλευρά
Outside

Μέσα Πλευρά
Inside

142.4mm

ΚΛΙΜΑΚΑ / SCALE: 0.6

ΤΟΜΗ 30
SECTION 30

ΟΨΗ
SIDE VIEW

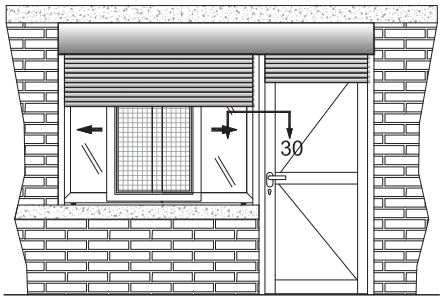

ΚΑΤΟΨΗ
TOP VIEW

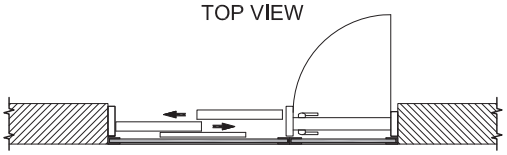

ΣΥΝΔΥΑΣΜΟΣ 5500 ΜΕ 6000 ΚΑΙ 990
COMBINATION OF 5500 WITH 6000 AND 990

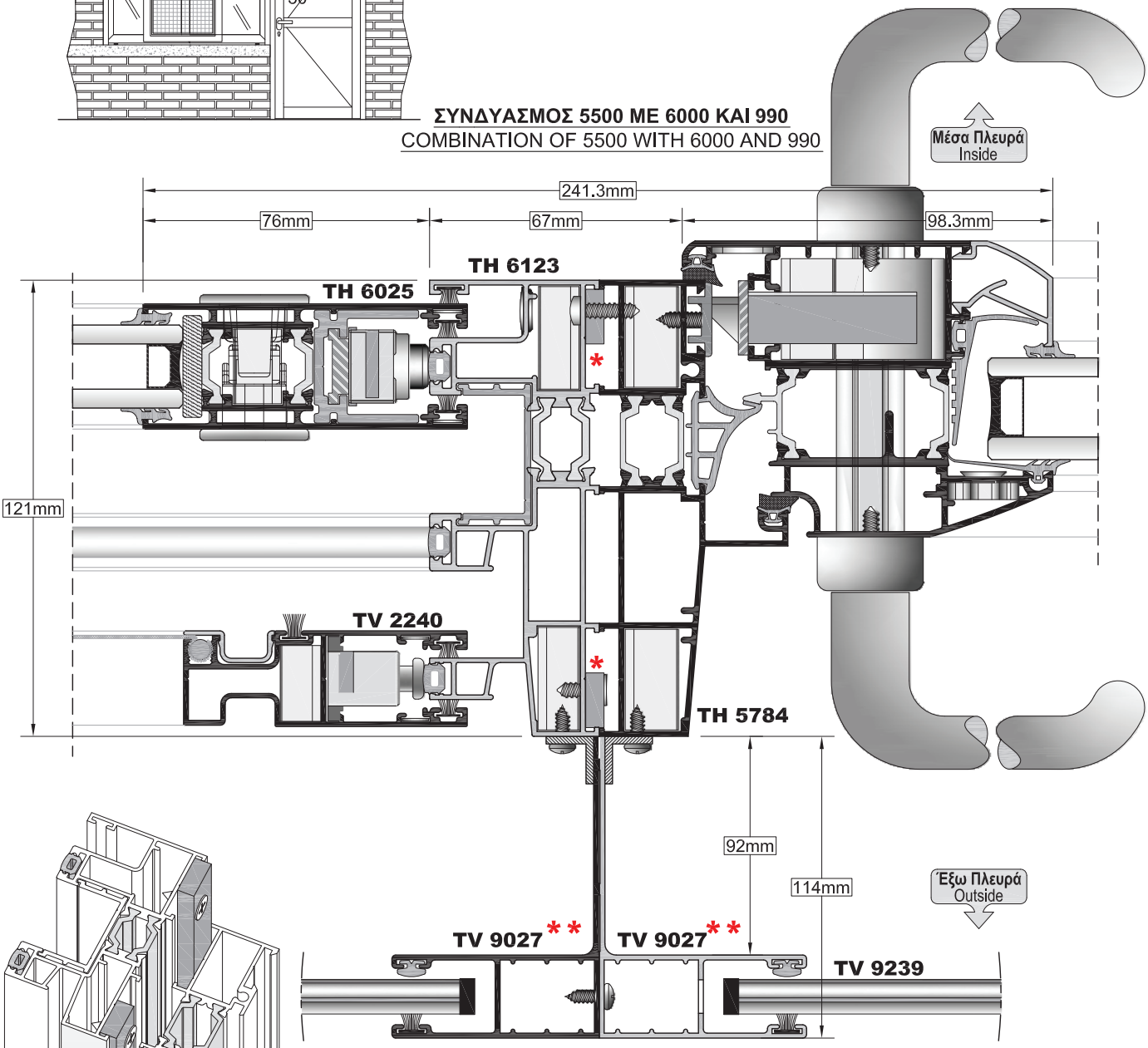

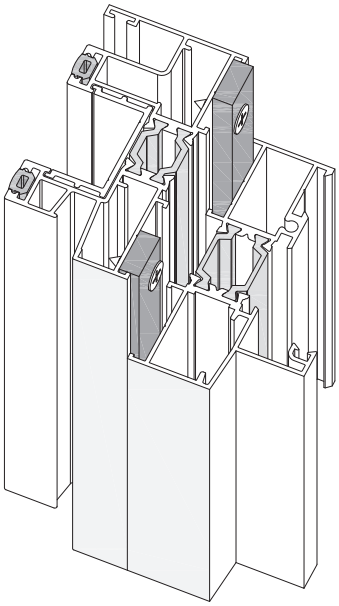

ΣΗΜΕΙΩΣΗ:*
Τα τακάκια αποτρέπουν την ολίσθηση μεταξύ κάσας και οδηγού κατά το βίδωμα μεταξύ τους.
NOTE:*
The wedges keeps the frame and the driver in position when we screwing them.

ΣΗΜΕΙΩΣΗ:**
Στην παραπάνω κατασκεύη χρησιμοποιήθηκε 18αρι ρολό σε συνδυασμό με το κανάλι TV 9027 του οποίου το φτερό έχει χαντρωθεί 10mm.
NOTE:**
For the above construction used 180mm rolling shutter in combination with TV 9027 slat driver which is cut 10mm.

ΚΛΙΜΑΚΑ / SCALE: 0.6

ΤΟΜΗ 31
SECTION 31

ΟΨΗ
SIDE VIEW

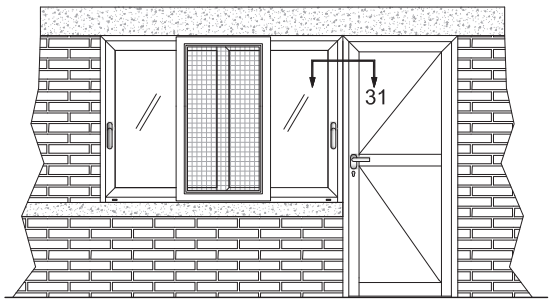

ΚΑΤΟΨΗ
TOP VIEW

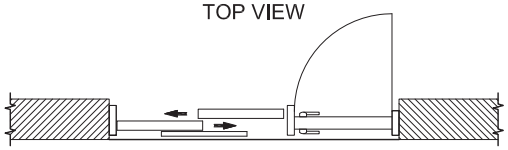

ΣΥΝΔΥΑΣΜΟΣ 5500 ΜΕ 10000
COMBINATION OF 5500 WITH 10000

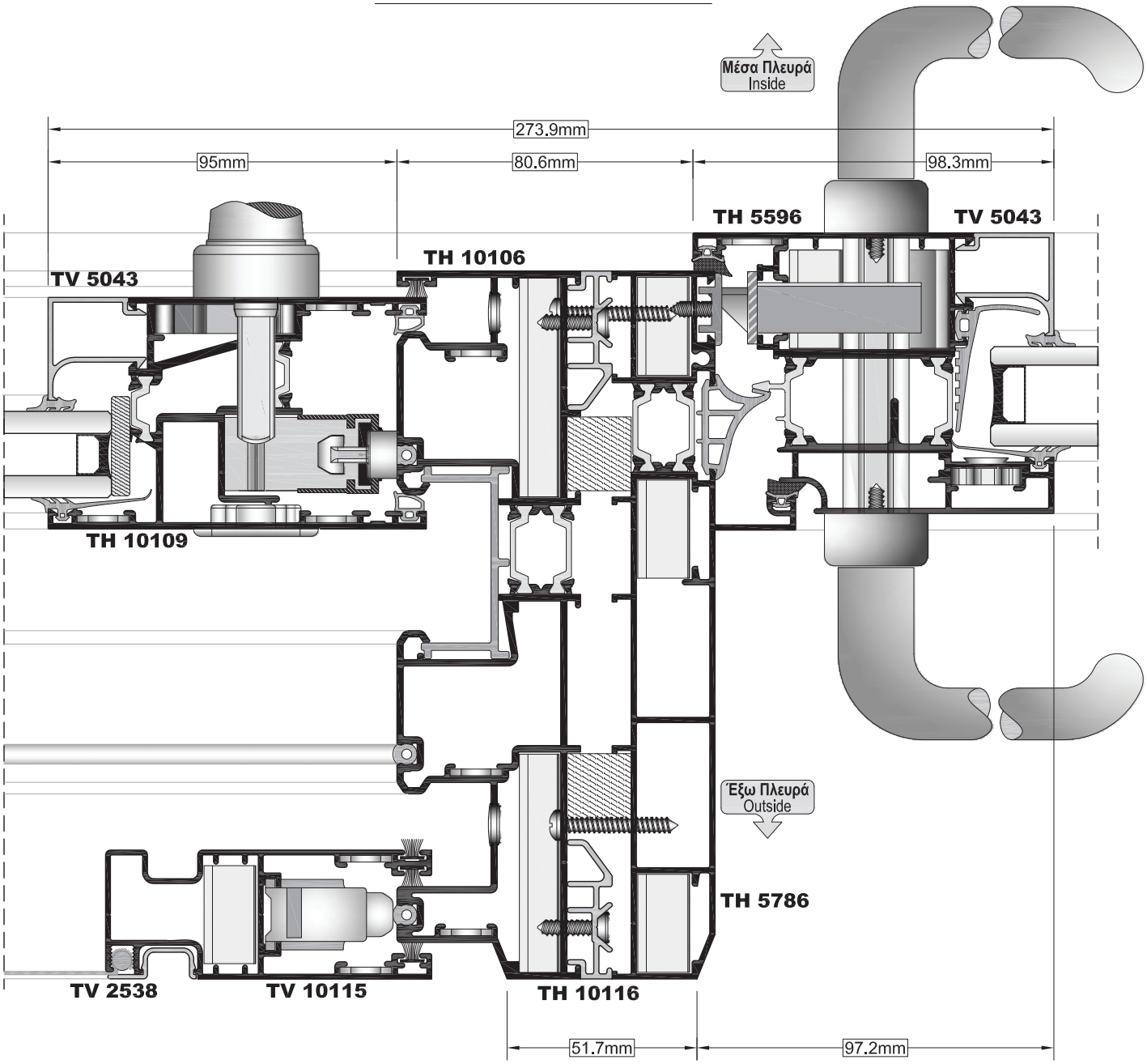

ΚΛΙΜΑΚΑ / SCALE: 0.6

ΟΨΗ
SIDE VIEW

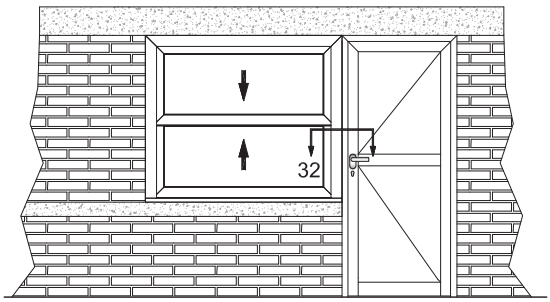

ΤΟΜΗ 32
SECTION 32

ΚΑΤΟΨΗ
TOP VIEW

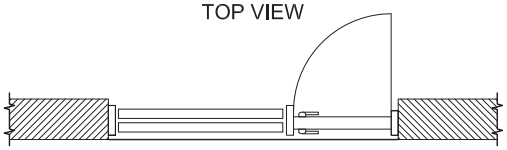

ΣΥΝΔΥΑΣΜΟΣ 5500 ΜΕ 3500
COMBINATION OF 5500 WITH 3500

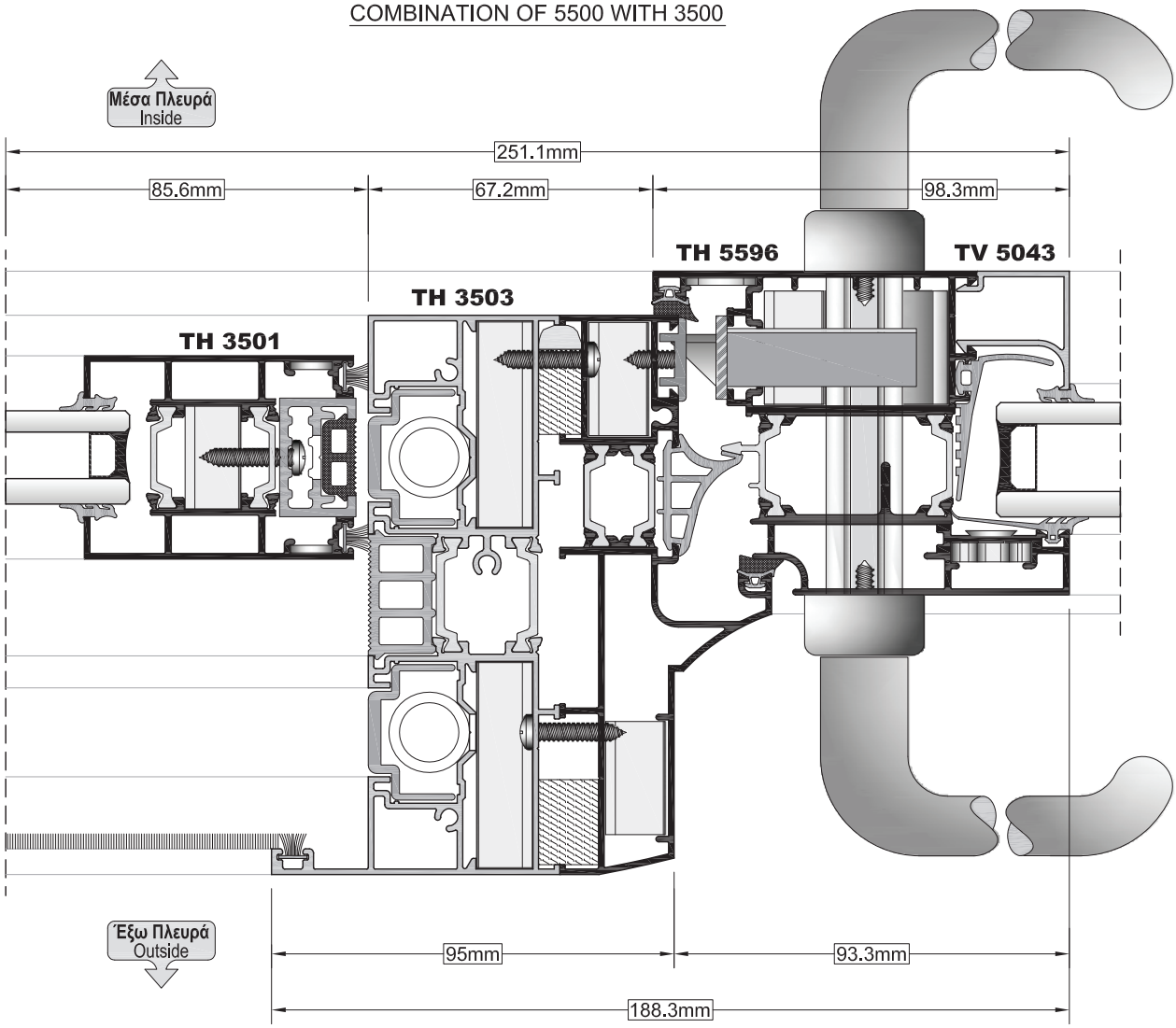

ΚΛΙΜΑΚΑ / SCALE: 0.6

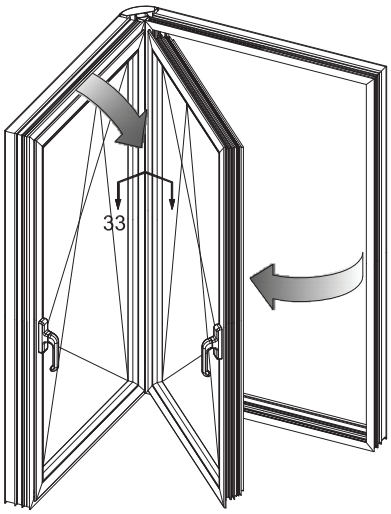

ΤΟΜΗ 33
SECTION 33

ΚΑΤΟΨΗ
TOP VIEW

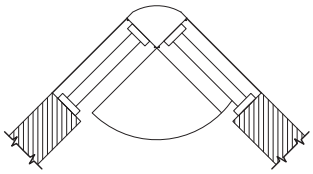

BL-12 BL-1 KL-2 BL-11 BL-5

TH 5589 **TH 5779** **TH 5562**

Έξω Πλευρά
Outside

BL-10
TH 5779

KL-2 KL-15 BL-10 BL-15 BL-2

TV 5056

222.5mm

Μέσα Πλευρά
Inside

KL-15
BL-10
TH 5562
BL-15
BL-2
TV 5056

88.4mm 134.1mm
222.5mm

ΚΛΙΜΑΚΑ / SCALE: 0.7

ΤΟΜΗ 34
SECTION 34

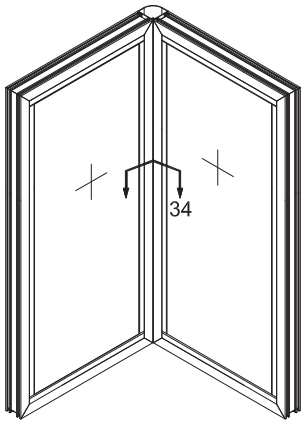

ΚΑΤΟΨΗ
TOP VIEW

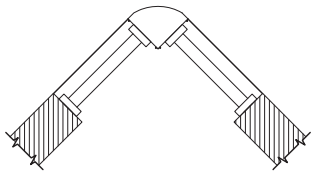

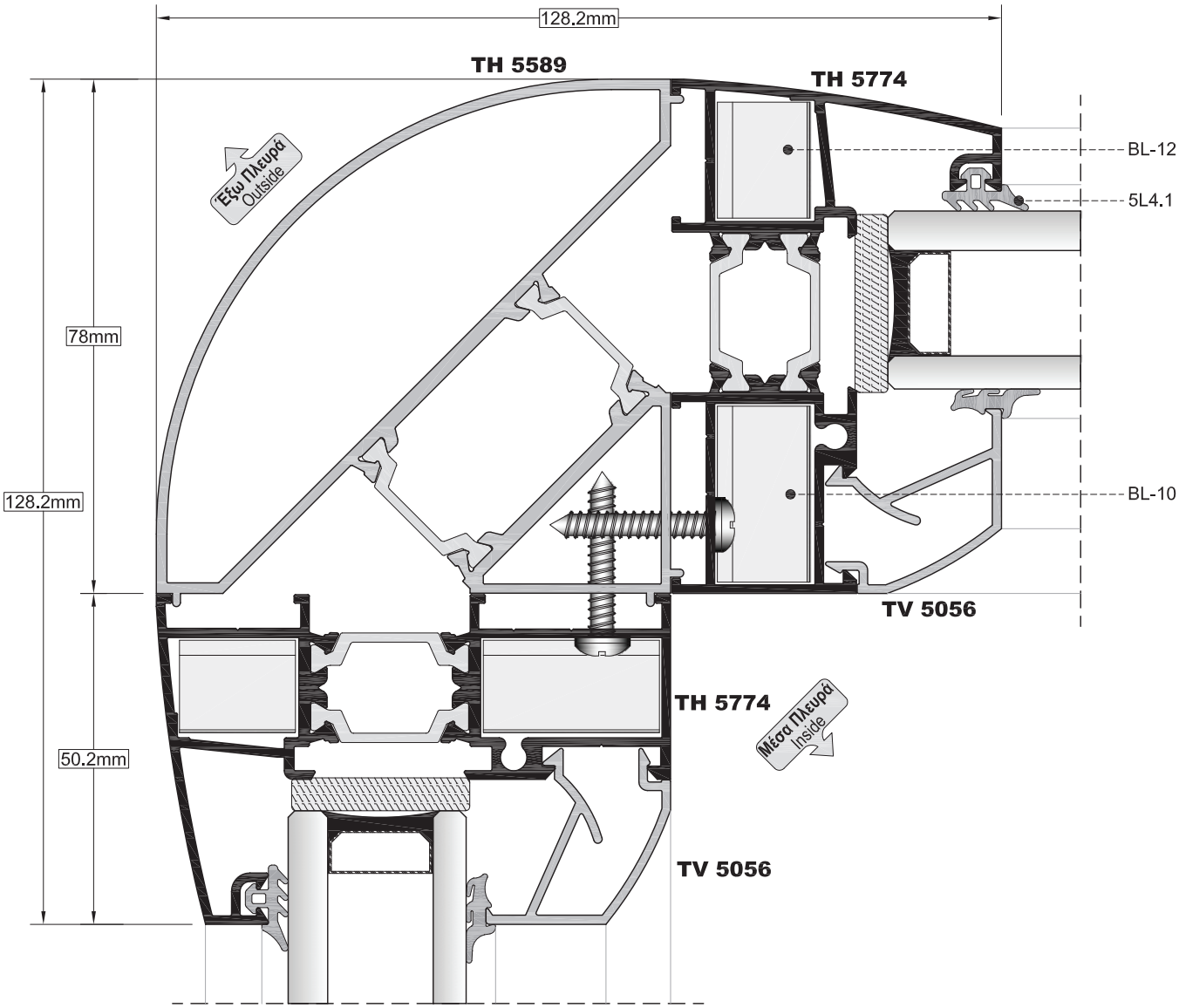

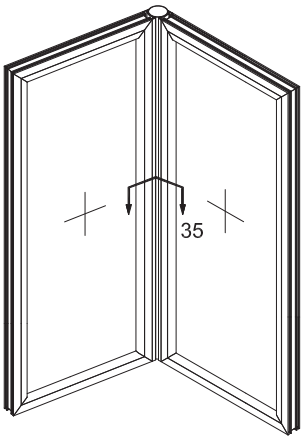

ΤΟΜΗ 35
SECTION 35

ΚΑΤΟΨΗ
TOP VIEW

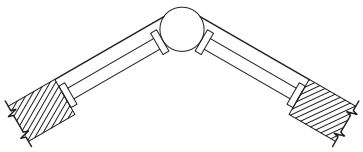

5L4.1
50.2mm
BL-12
BL-10
TV 5056
TH 5774
TH 5593
49mm
OL-1
OL-1
Από 90°-210°
TH 5592
TH 5593
Μέσα Πλευρά
Inside
Ø84
TH 5774
TV 5056
Έξω Πλευρά
Outside

ΚΛΙΜΑΚΑ / SCALE: 0.8

ΣΗΜΕΙΑ ΣΤΗΡΙΞΗΣ ΠΡΟΦΙΛ ΣΤΗΝ ΤΟΙΧΟΠΟΙΪΑ

MOUNTING POINTS OF FRAMES

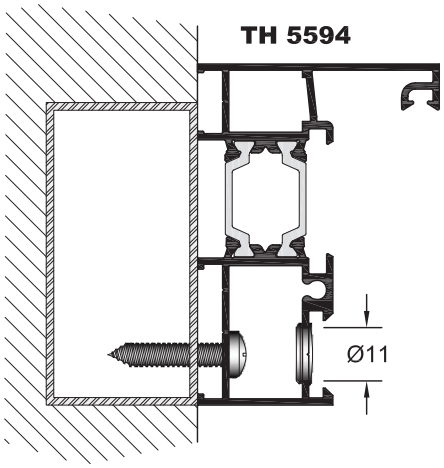

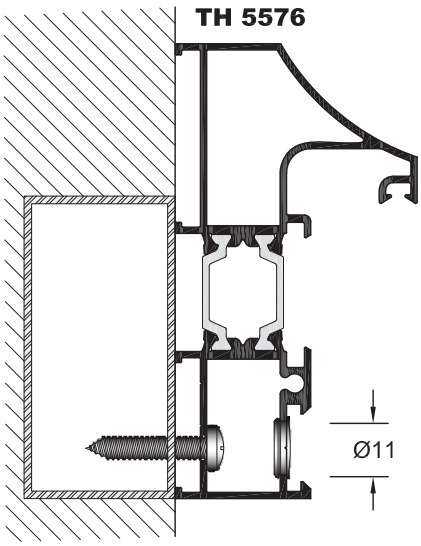

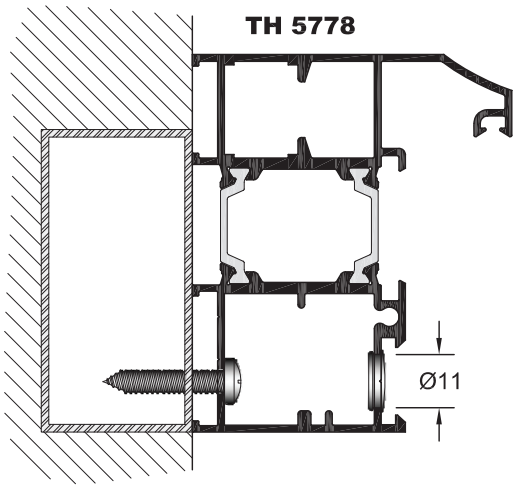

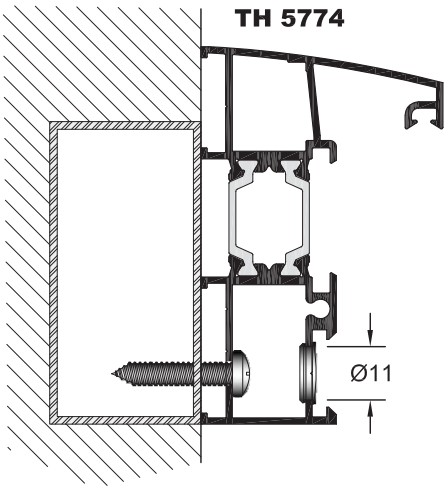

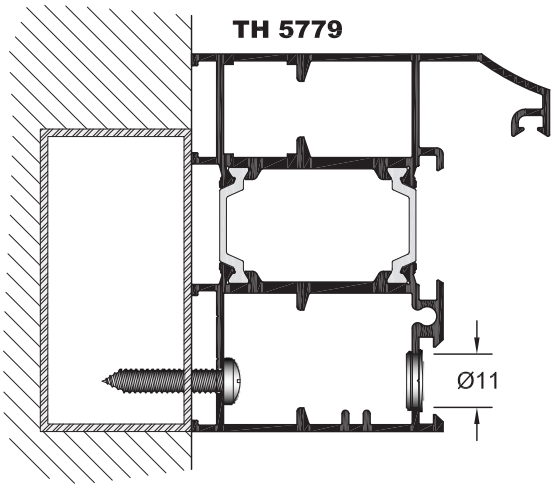

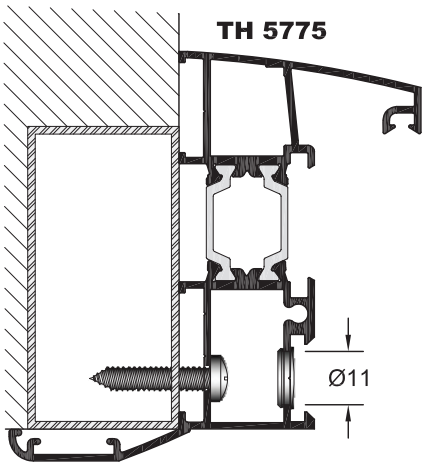

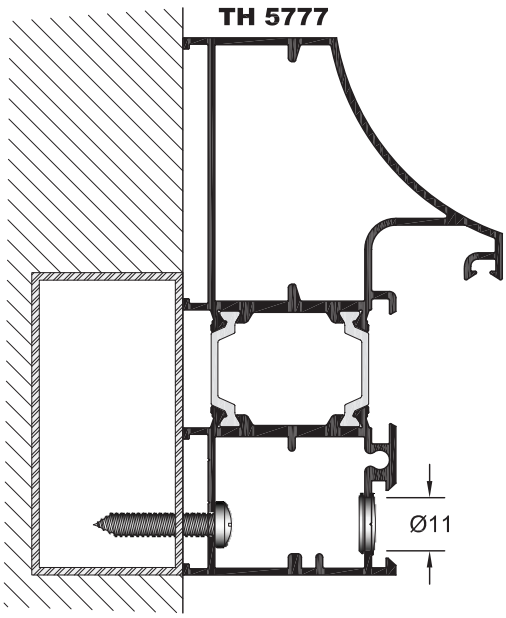

ΣΗΜΕΙΩΣΗ
Για την διαδικασία της τοποθέτησης των κασών στις ψευτόκασες (40x20 & 60x20) χρησιμοποιούμε βίδες 4.8x25. Η τρύπα για να περάσει η βίδα είναι διαμέτρου Ø11.

NOTE
For the process of drivers installation on metal frames use screws 4.8x25

ΣΗΜΕΙΑ ΣΤΗΡΙΞΗΣ ΠΡΟΦΙΛ ΣΤΗΝ ΤΟΙΧΟΠΟΙΪΑ

MOUNTING POINTS OF FRAMES

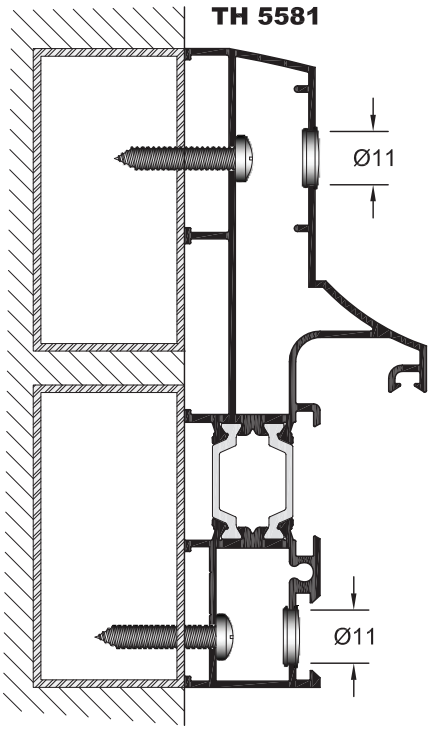

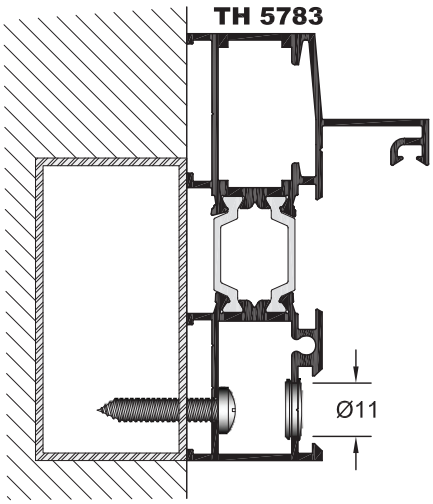

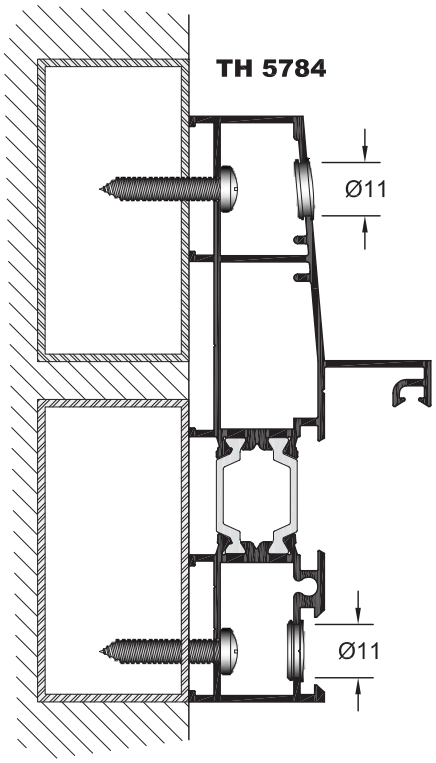

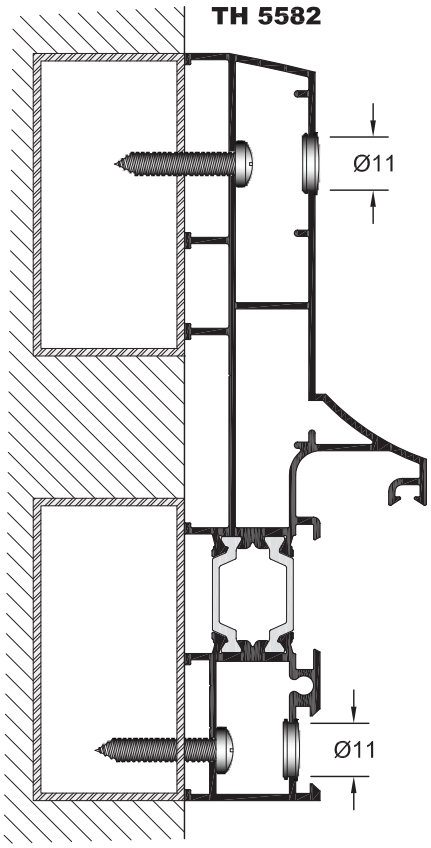

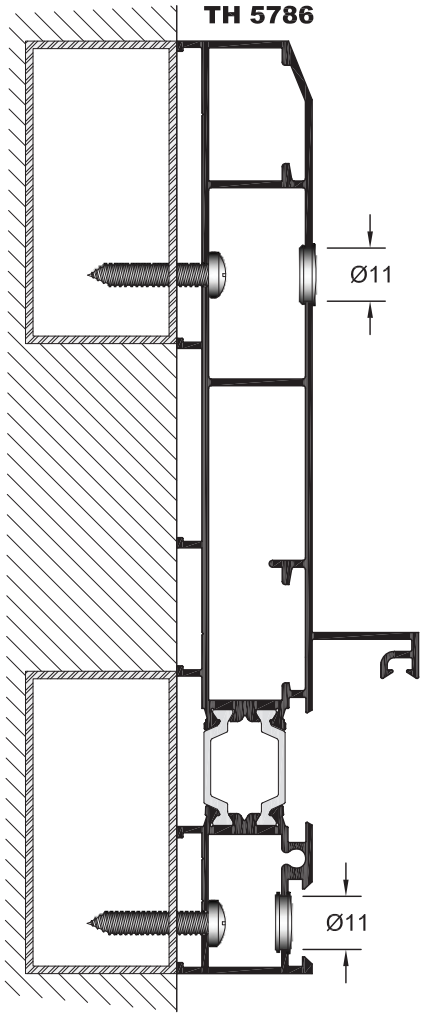

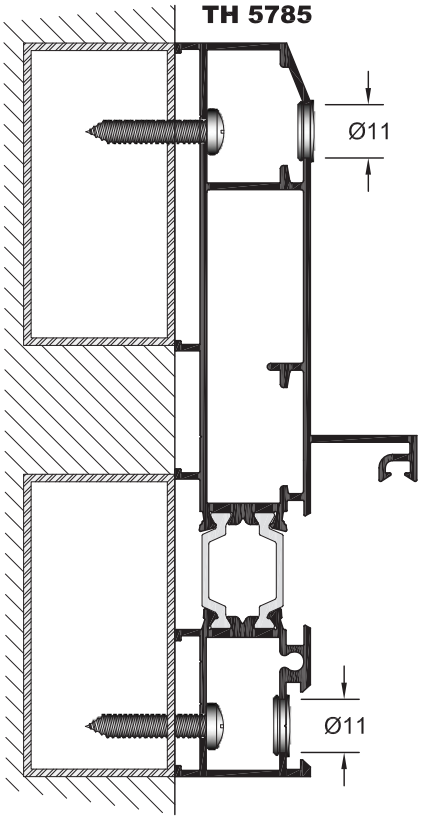

ΣΗΜΕΙΑ ΣΤΗΡΙΞΗΣ ΠΡΟΦΙΛ ΣΤΗΝ ΤΟΙΧΟΠΟΙΪΑ

MOUNTING POINTS OF FRAMES

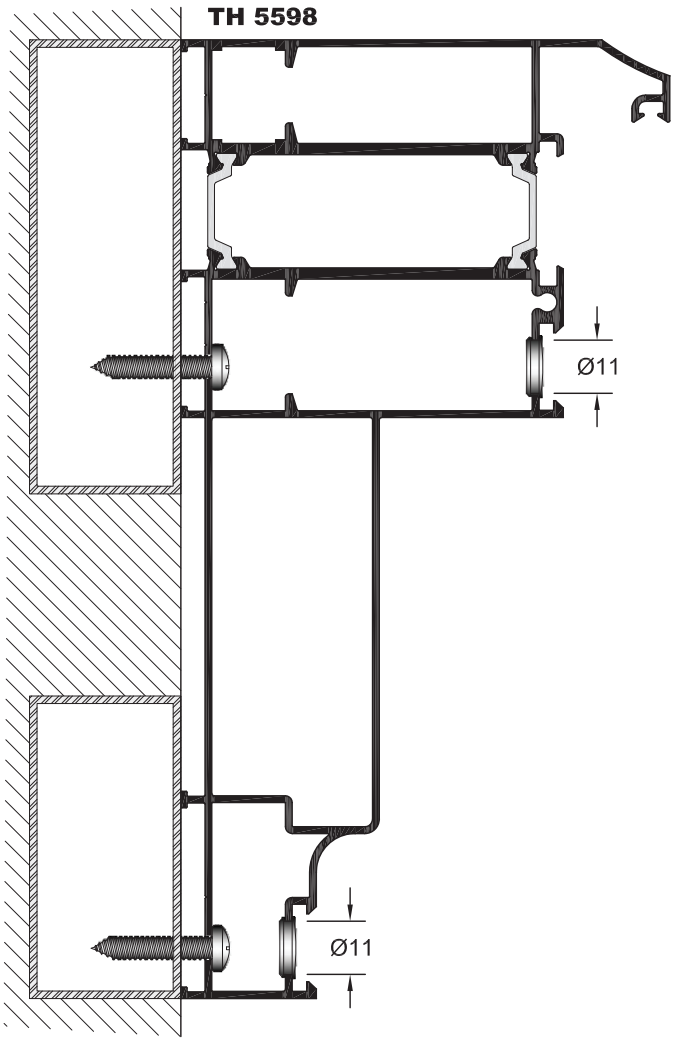

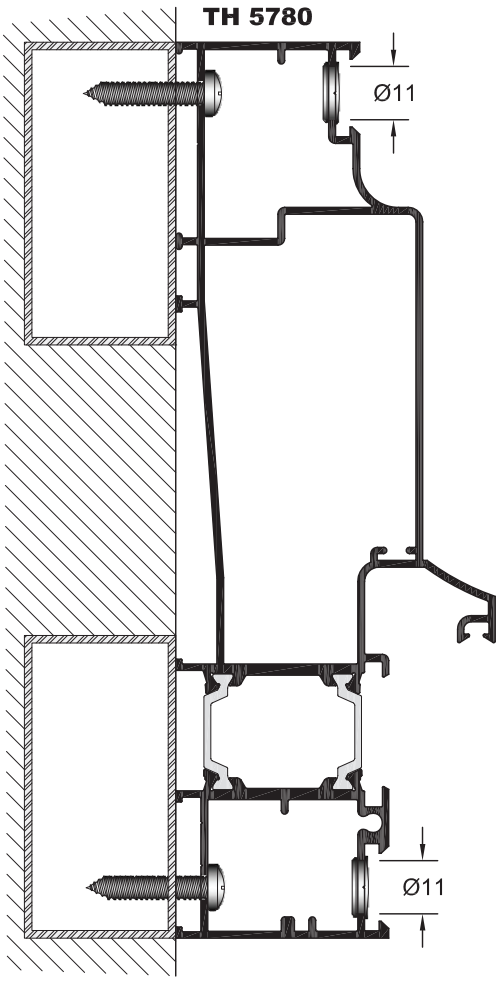

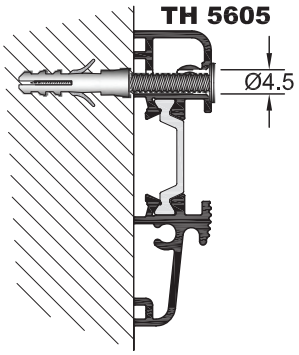

ΣΗΜΕΙΩΣΗ

Για την διαδικασία της τοποθέτησης των κασών στις ψευτόκασες (40x20 & 60x20) χρησιμοποιούμε βίδες 4.8x25. Η τρύπα για να περάσει η βίδα είναι διαμέτρου Ø11.

NOTE

For the process of drivers installation on metal frames use screws 4.8x25

ΚΑΤΑΣΚΕΥΗ ΠΕΡΙΣΤΡΕΦΟΜΕΝΟΥ ΠΑΡΑΘΥΡΟΥ ΜΕ ΜΥΛΟΥΣ
CONSTRUCTION OF ROTATING WINDOW

ΠΡΟΦΙΛ ΓΙΑ ΠΕΡΙΣΤΡΕΦΟΜΕΝΑ
PROFILES FOR ROTATE WINDOWS

1. **ΚΑΣΑ ΠΡΟΦΙΛ TH 5774 (ΜΠΟΡΟΥΝ ΝΑ ΧΡΗΣΙΜΟΠΟΙΗΘΟΥΝ ΚΑΙ ΑΛΛΕΣ ΚΑΣΕΣ)**
FRAME TH 5774 (OTHER FRAMES CAN BE USED)
2. **ΦΥΛΛΟ ΠΡΟΦΙΛ TH 5565**
SASH TH 5565
3. **ΜΠΙΝΙ ΠΡΟΦΙΛ TH 5566**
REBATE TH 5566
4. **ΠΗΧΑΚΙ TV 5056 (ΜΠΟΡΟΥΝ ΝΑ ΧΡΗΣΙΜΟΠΟΙΗΘΟΥΝ ΚΑΙ ΑΛΛΑ ΠΗΧΑΚΙΑ)**
CLIP TV 5056 (OTHER CLIPS CAN BE USED)

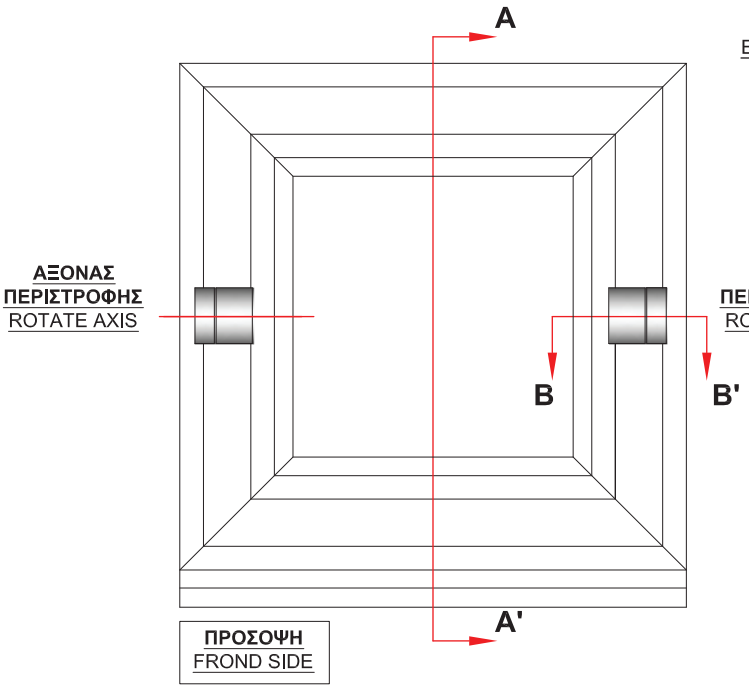

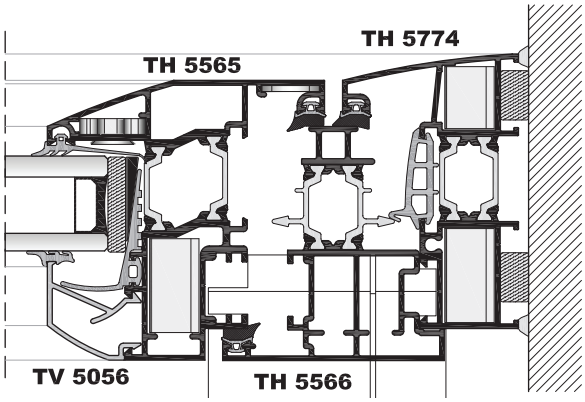

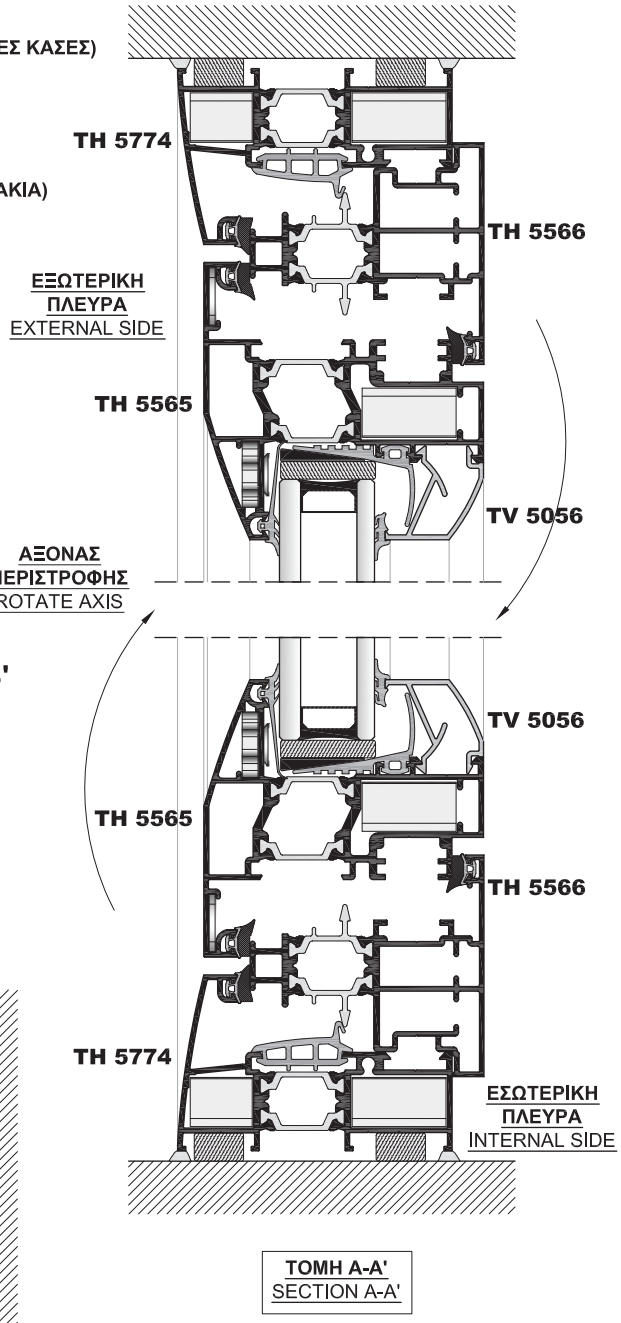

ΣΤΑΔΙΑ ΚΑΤΑΣΚΕΥΗΣ ΠΕΡΙΣΤΡΕΦΟΜΕΝΟΥ ΠΑΡΑΘΥΡΟΥ

STEPS FOR ROTATING WINDOW CONSTRUCTION

1. Συναρμολογούμε πρώτα την κάσα (TH 5774) σε μορφή (πλάγιου Π) (σχ.2).
2. Τοποθετούμε από την μέση και κάτω τα μπινί προφίλ (TH 5566) επάνω στην κάσα.(σχ.2).
3. Συναρμολογούμε το φύλλο με τα προφίλ (TH 5565) και τοποθετούμε από την μέση και πάνω τα μπινί επάνω στο πλαίσιο του φύλλου. (σχ.3).
4. Τοποθετούμε το ένα κομμάτι από τον μύλο επάνω στην κάσα (πλάγιο Π) και το άλλο κομμάτι του μύλου στην κάθετη πλευρά της κάσας που είναι ελεύθερη στην περιοχή B και C στο (σχ.2).
5. Τοποθετούμε το άλλο κομμάτι από τον μύλο δεξιά και αριστερά από το πλαίσιο του φύλλου στη περιοχή D και E στο (σχ.3).
6. Σύρουμε το φύλλο μέσα στον ένα μύλο της κάσας σε (σχήμα Π) και κλείνουμε το παράθυρο μοντάροντας την ελεύθερη πλευρά της κάσας με την υπόλοιπη κατασκευή.

1. Assemble the case frame profile (TH 5774) (Figure 2).
2. Fit the middle and down side of frame on the rebate profile (TH 5566) (Figure 2).
3. Assemble the sash profile (TH 5565) and fit the middle and up side of sash on the rebate profile (Figure 3).
4. Fit the frame on the first place of the mill and fit the other on the vertical side of the case in B and C area (Figure 2).
5. Fit the sash on the piece of mill in D and E area (Figure 3).
6. Pull the sash into the mill of the frame and close the window.

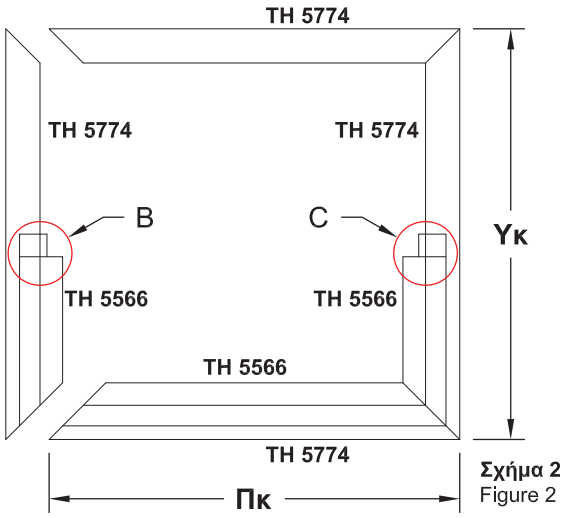

Σχήμα 2
Figure 2

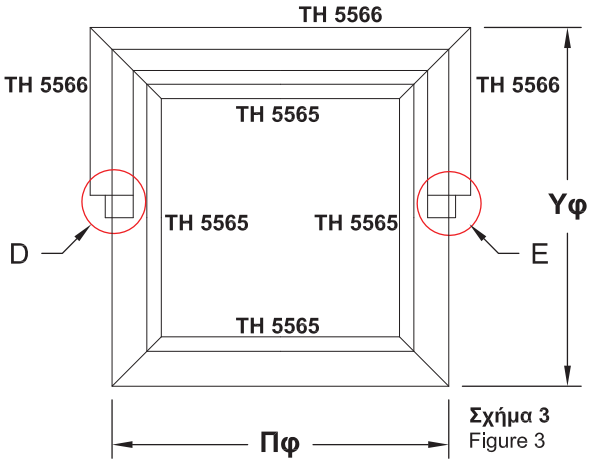

Σχήμα 3
Figure 3

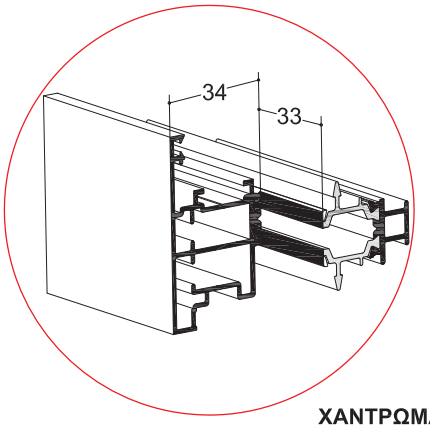

ΧΑΝΤΡΩΜΑ ΜΠΙΝΙ
PIERCING OF REBATE PROFILE

ΜΕΤΡΑ ΚΟΠΗΣ
CUTTING INSTRUCTIONS

Υφ = Υκ-110mm (TH 5565)
Πφ = Πκ-110mm (TH 5565)

Υφ :	**Ύψος φύλλου** Height of sash
Πφ :	**Πλάτος φύλλου** Width of sash
Υκ :	**Ύψος κάσας** Height of frame
Πκ :	**Πλάτος κάσας** Width of frame

ΑΠΟΡΡΟΗ ΥΔΑΤΩΝ ΚΑΣΑΣ
WATER DRAINAGE FOR FRAME

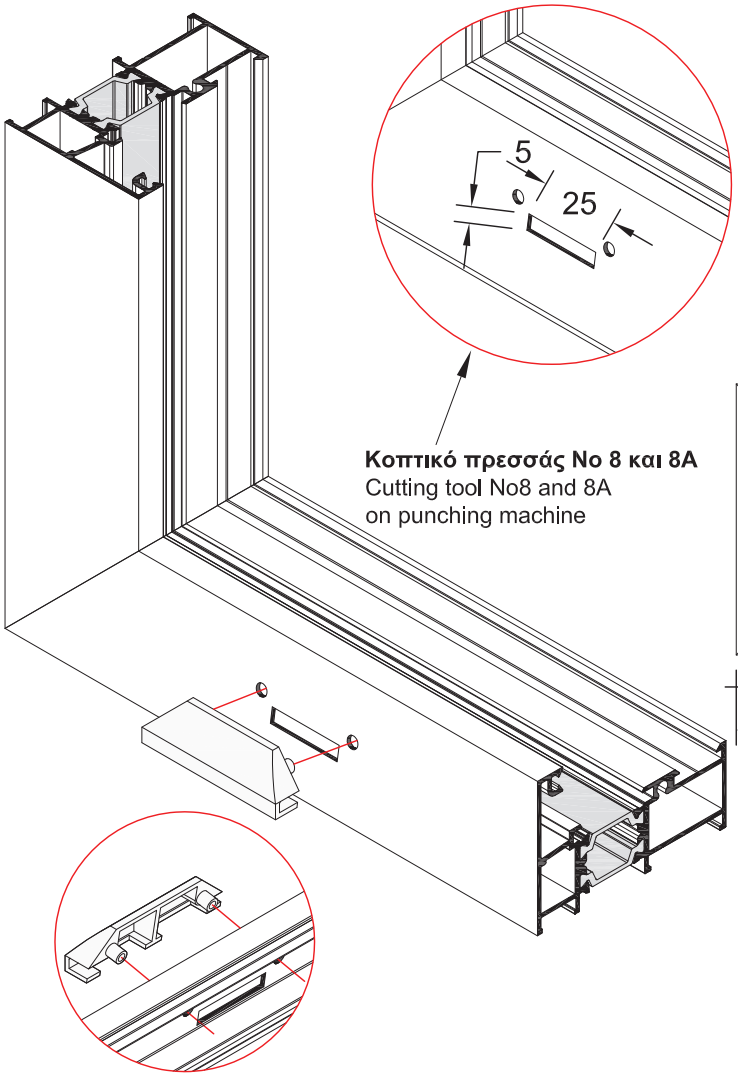

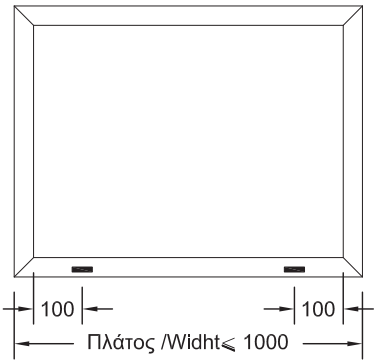

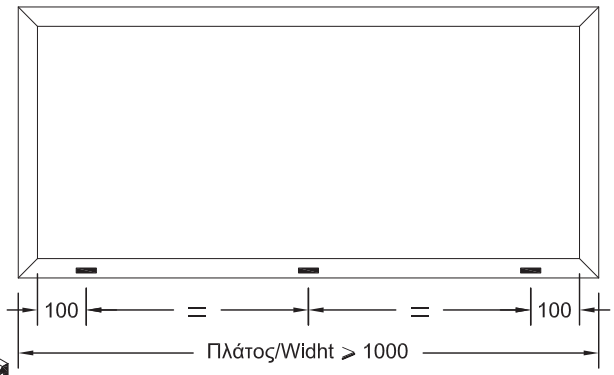

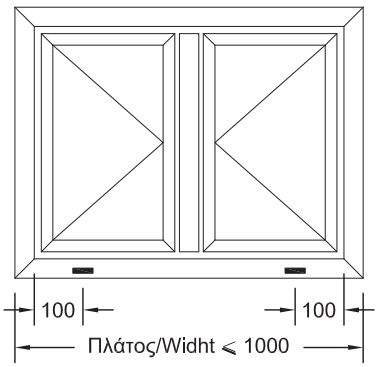

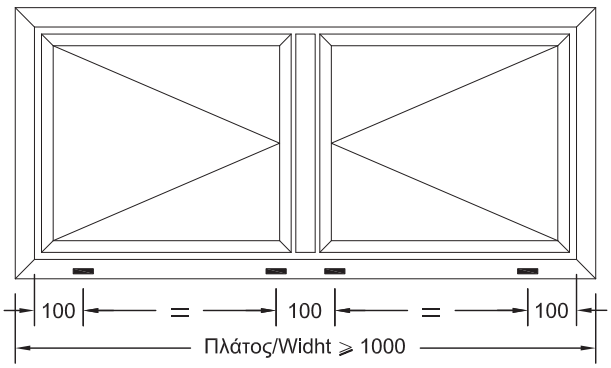

Χαντρώνουμε την κάσα στο πρεσσάκι (κοπτικό No 8 & 8A), δημιουργώντας τους νεροχύτες για την απορροή των υδάτων. Στα ανοίγματα των νεροχυτών τοποθετούμε πλαστικές τάπες οι οποίες περιορίζουν την άμεση εισροή του αέρα και συμβάλουν στην ομαλή απορροή του νερού.

Cut the sash at the piercing machine (cutting tool No8 & 8A), in order to open the drainage. Set the plastic covers at the drainage for the best water effluence.

Ο αριθμός απορροών εξαρτάται πάντοτε από το πλάτος και τη θέση του κουφώματος. Στα δίπλα σχήματα φαίνεται ο ελάχιστος αριθμός απορροών σε ένα κούφωμα.

The number of drainage depends always on the width and position of the system. Right at the figure you can see the minimum number of drainages in a system.

ΑΠΟΡΡΟΗ ΥΔΑΤΩΝ ΦΥΛΛΟΥ ΚΑΙ ΚΑΣΑΣ
WATER DRAINAGE FOR SASH AND FRAME

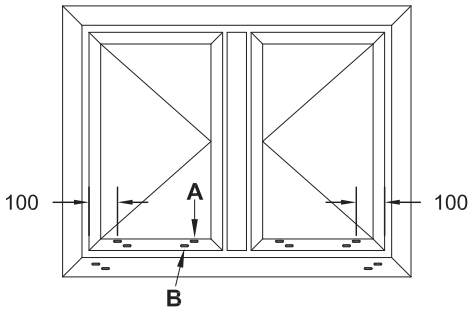

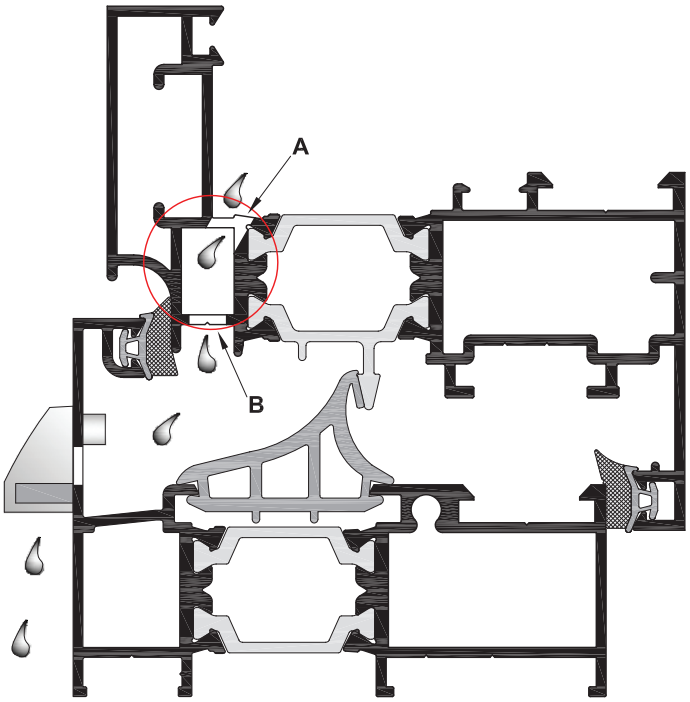

Σημείωση: Διαμορφώνουμε δύο τρύπες σε καθε φύλλο μία δέξια μία αριστερά με απόσταση περίπου 100mm όπως φαίνεται στο σχέδιο.
Η τρύπα Α με την τρύπα Β δεν θα πρέπει να γίνεται η μία κάτω από την άλλη αλλά να γίνεται γύρω στα 50mm δεξιά η αριστερά αυτής.
Note: Open two holes in each sash. One to the left and one to the right, 100mm away from the vertical sash, as shows the drawing below.
Hole A from the hole B should have 50mm distance between them.

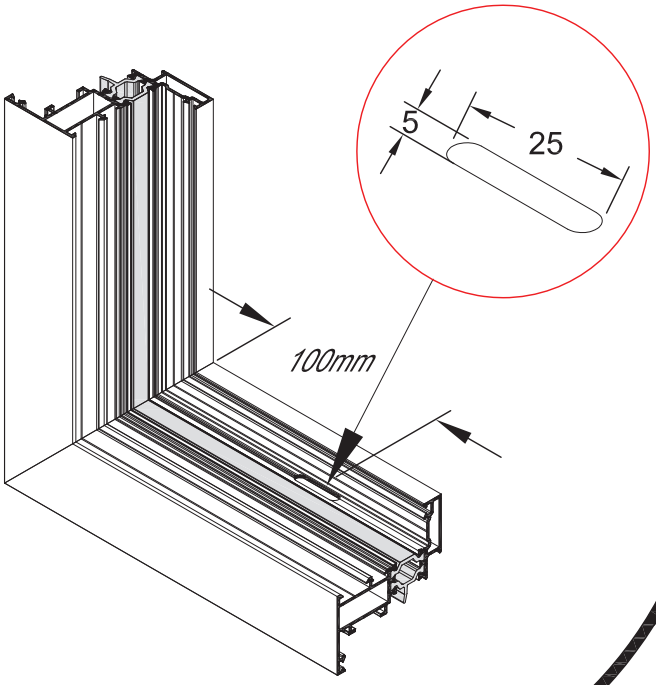

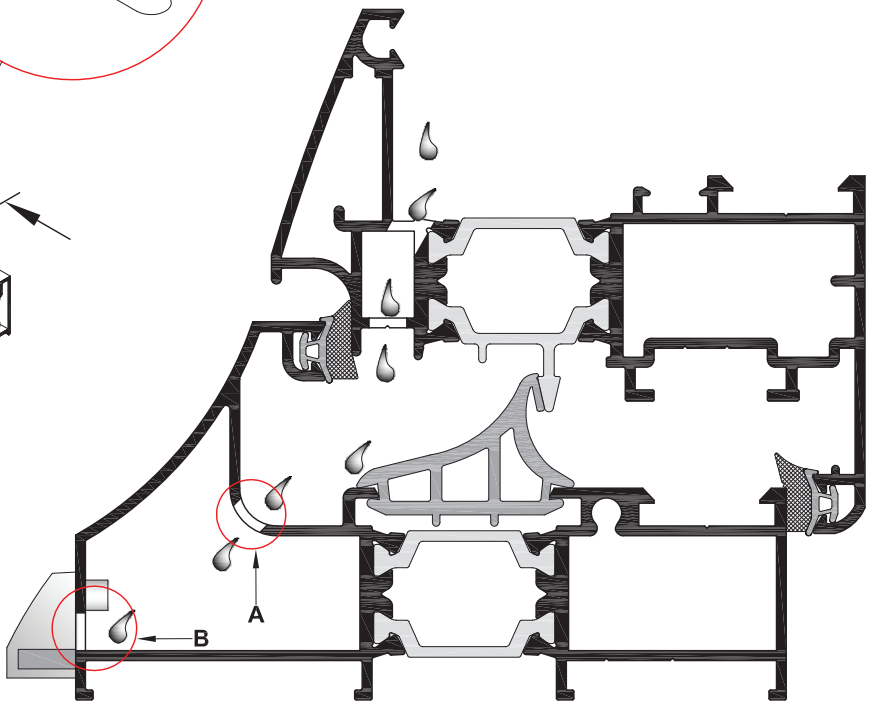

ΛΕΠΤΟΜΕΡΕΙΕΣ ΤΟΠΟΘΕΤΗΣΗΣ ΓΩΝΙΑΣ ΣΥΝΔΕΣΕΩΣ BL-56 ΣΤΗΝ ΚΑΣΑ TH-5594

ASSEMBLING OF TH-5594 FRAME WITH CONNECTION CORNER BL-56

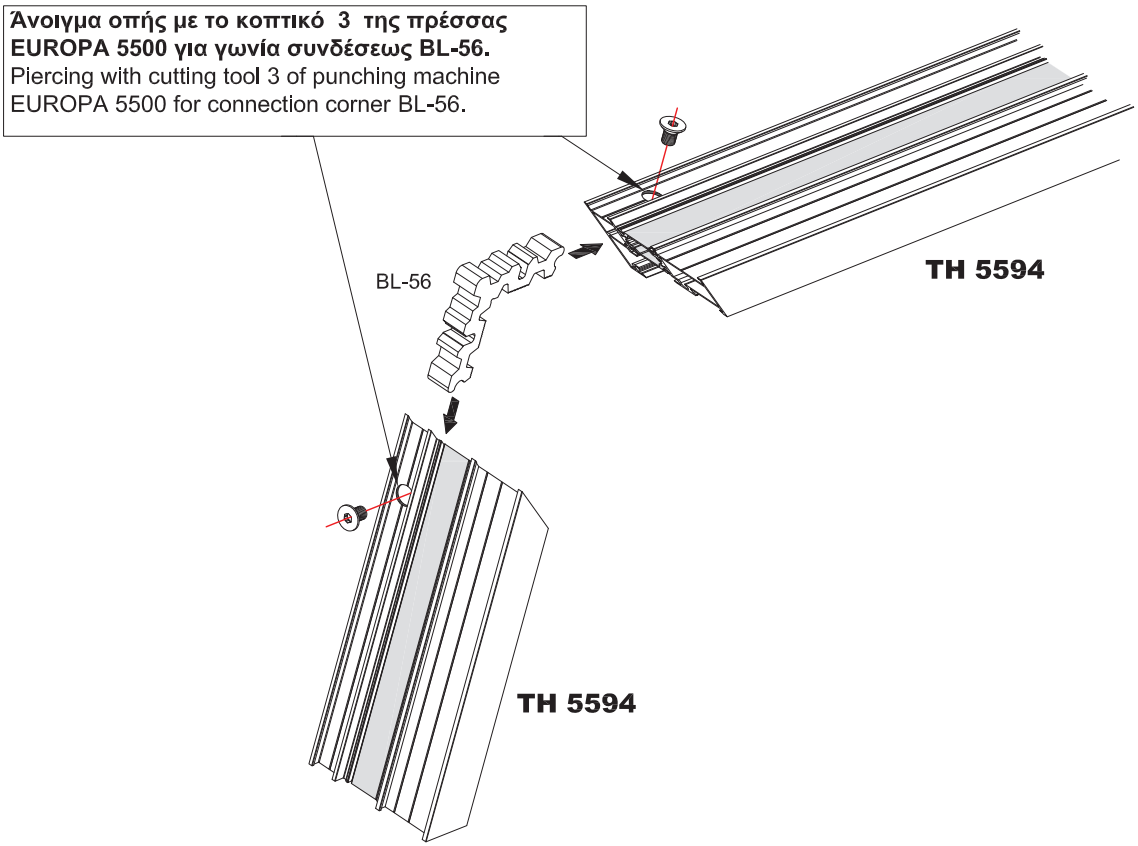

ΚΑΤΕΡΓΑΣΙΑ ΠΡΟΦΙΛ ΜΕ ΞΕΛΟΥΡΙΣΤΙΚΟΥΣ ΔΙΣΚΟΥΣ

MILLING CROSSCUT OF PROFILES WITH MILLING COMPONENTS

ΞΕΛΟΥΡΙΣΤΙΚΟΣ ΔΙΣΚΟΣ ΓΙΑ ΚΑΣΑ
MILLING COMPONENT FOR FRAME

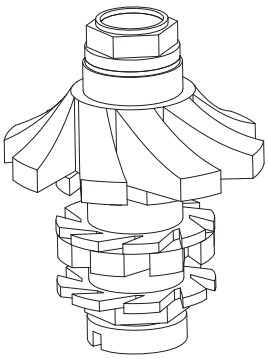

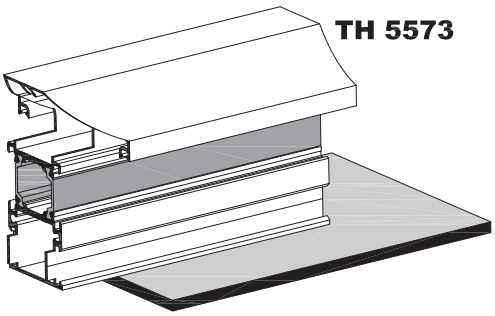

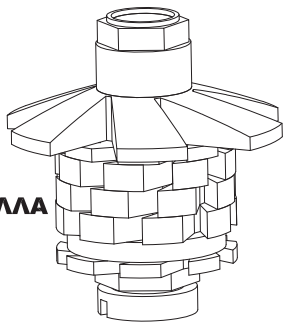

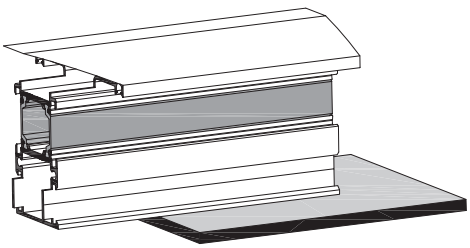

ΞΕΛΟΥΡΙΣΤΙΚΟΣ ΔΙΣΚΟΣ ΓΙΑ ΦΥΛΛΑ
MILLING COMPONENT FOR SASH

ΤΟΠΟΘΕΤΗΣΗ ΝΕΡΟΣΤΑΛΛΑΚΤΗ
PLACEMENT OF WATER DRAINAGE PROFILE

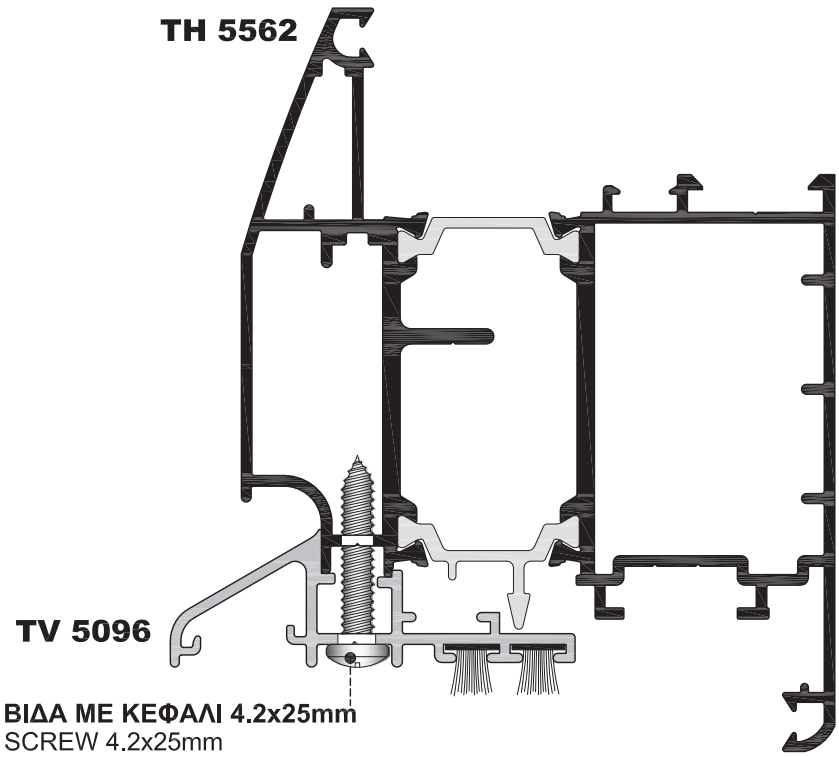

ΤΟΜΗ ΦΥΛΛΟΥ ΠΟΡΤΑΣ ΜΕ ΝΕΡΟΣΤΑΛΛΑΚΤΗ
SECTION VIEW OF SASH DOOR WITH WATER DRAINAGE

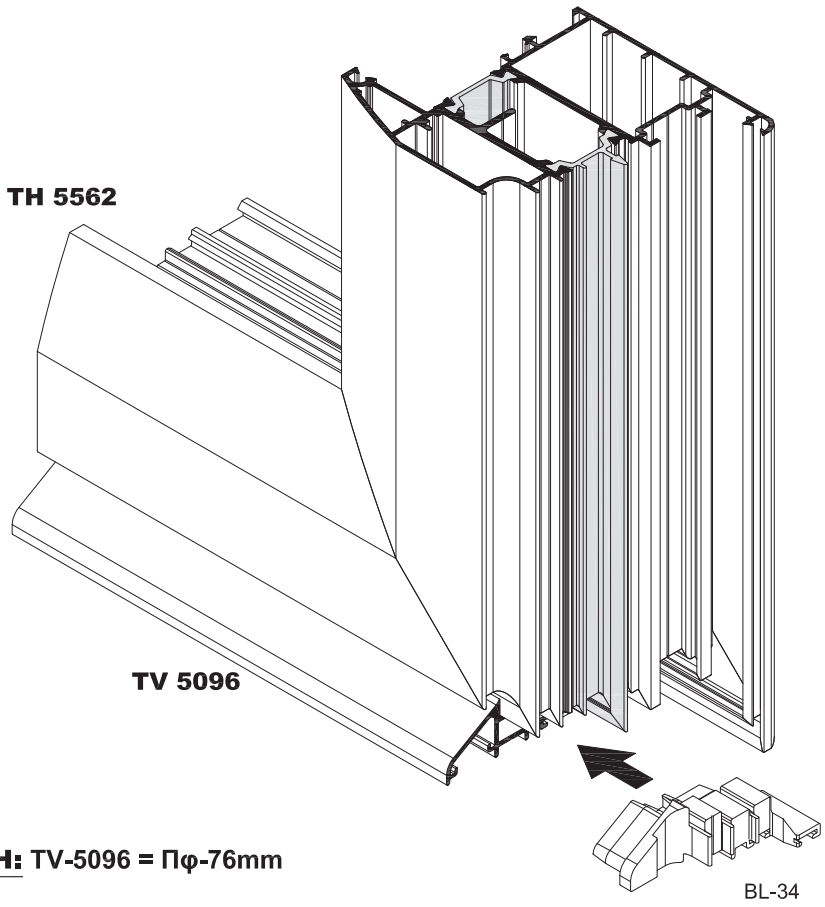

* **ΣΗΜΕΙΩΣΗ:** TV-5096 = Πφ-76mm

ΛΕΠΤΟΜΕΡΕΙΕΣ ΤΟΠΟΘΕΤΗΣΗΣ ΜΠΙΝΙ ΣΕ ΦΥΛΛΟ

FITTING DETAILS FOR ADJOINING PROFILE AND SASH

Για πιο εύκολη τοποθέτηση του μπινί πάνω στο φύλλο, πρέπει το λάστιχο του φύλλου να χαντρωθεί σε όλο το μήκος του, εκτός των δύο άκρων του που θα αφήσουμε 50mm.
Στη συνέχεια βιδώνουμε κατά μήκος του μπινί και ανά 500mm, το πλαστικό εξάρτημα (2081), που παίζει το ρόλο του αποστατικού.

For easy installation of the TH 5567 onto the TH 5560, must cut the KL-2 all along, except the two ends of which will leave 50mm.
Then screw along the TH 5567 the plastic accessory (2081) per 500mm, playing the role of the spacer.

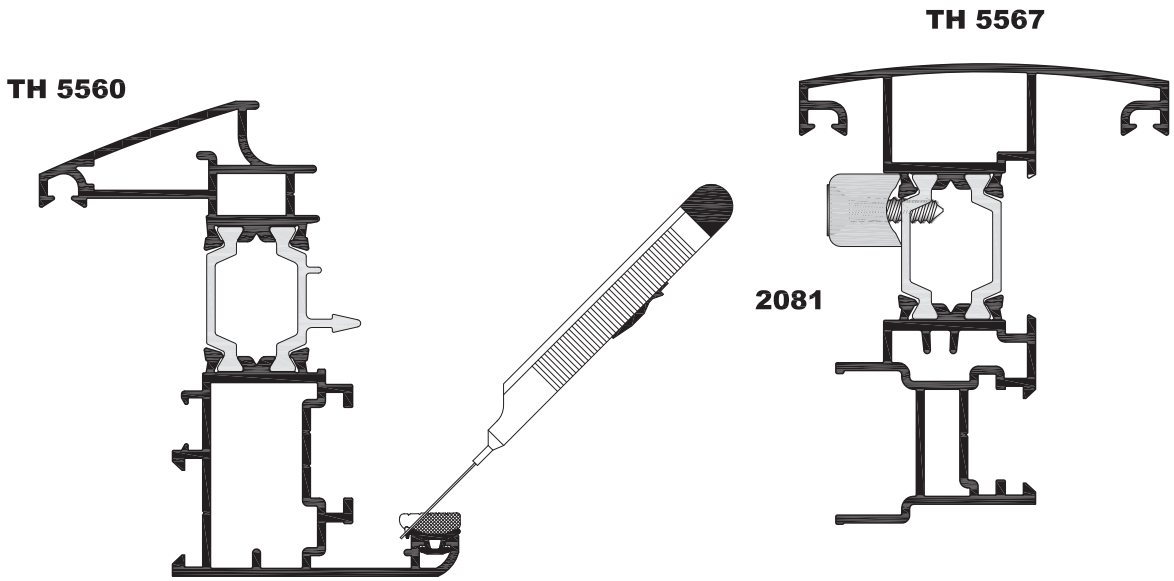

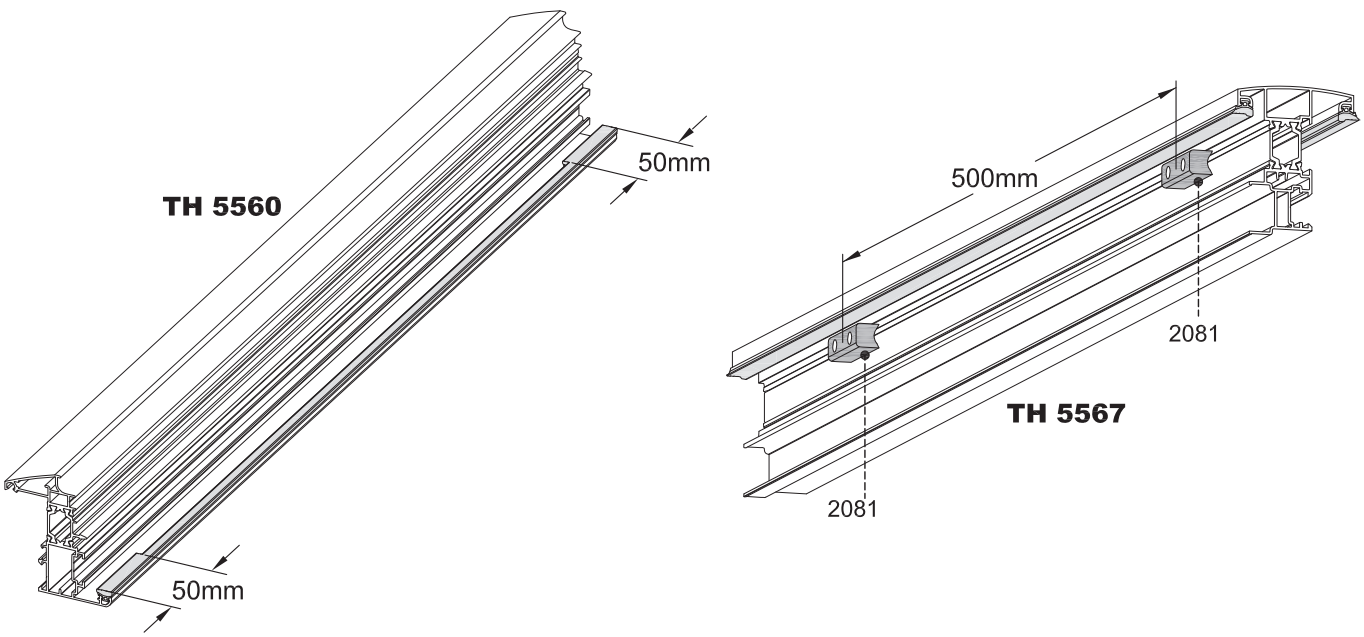

ΛΕΠΤΟΜΕΡΕΙΑ ΣΥΝΑΡΜΟΓΗΣ ΤΑΠΑΣ ΜΠΙΝΙ

ASSEMBLING OF PLASTIC PLUG

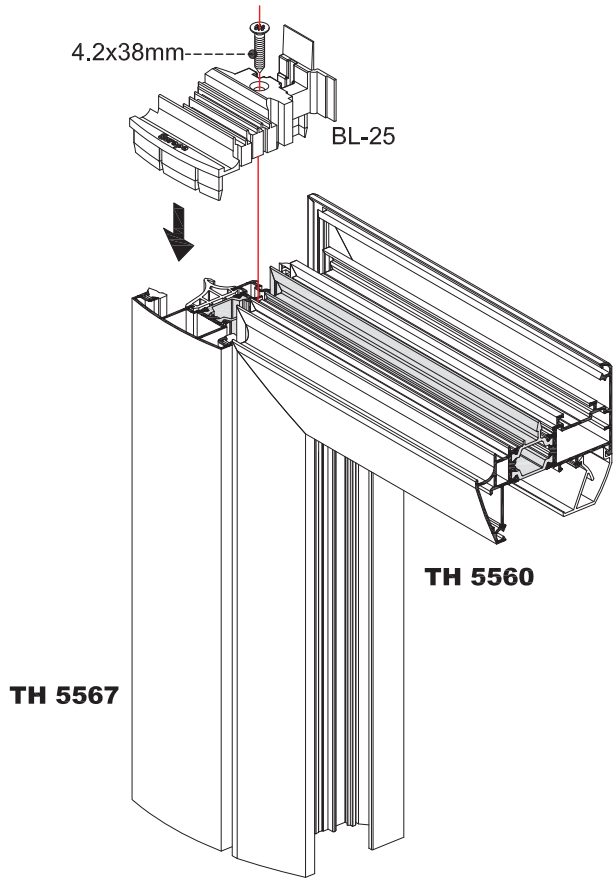

* **ΣΗΜΕΙΩΣΗ:** TH-5567 = Yφ-74mm

ΛΕΠΤΟΜΕΡΕΙΑ ΣΥΝΑΡΜΟΓΗΣ ΤΑΠΑΣ ΜΠΙΝΙ ΟΡΘΟΓΩΝΙΚΗΣ ΔΙΑΤΟΜΗΣ

ASSEMBLING OF PLASTIC PLUG

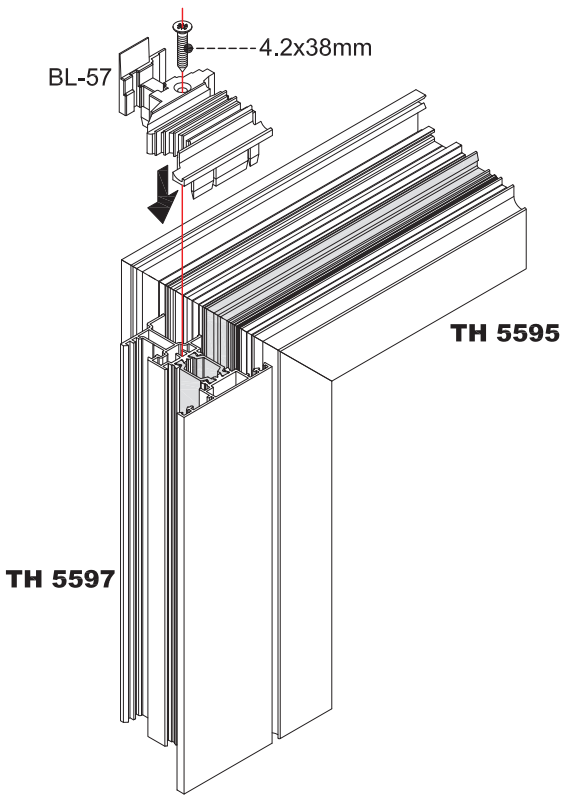

* **ΣΗΜΕΙΩΣΗ:** TH-5597 = Yφ-74mm

ΚΑΛΥΜΠΡΑ ΧΑΝΤΡΩΜΑΤΟΣ ΦΥΛΛΩΝ ΠΟΡΤΑΣ ΓΙΑ ΤΑΜΠΛΑ

PUNCH DIE FOR DOOR SASH PIERCING

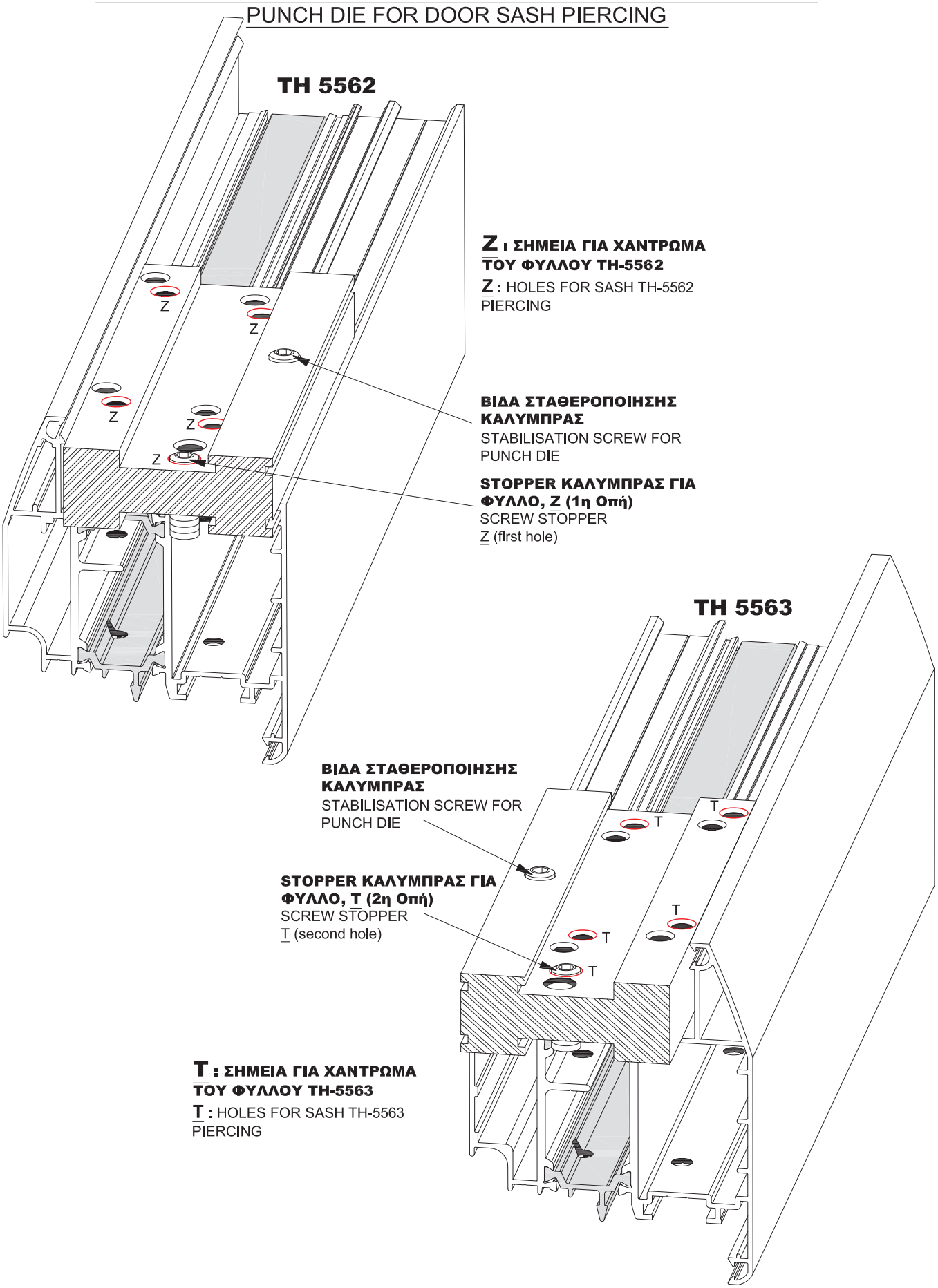

ΣΥΝΑΡΜΟΓΕΣ ΧΩΡΙΣΜΑΤΩΝ ΚΑΙ ΤΑΜΠΛΑΔΩΝ ΜΕ ΦΥΛΛΟ ΚΑΙ ΚΑΣΑ

ASSEMBLING OF BOTTOM RAIL PROFILES & TRANSOM / MULLIONS WITH SASH & FRAME

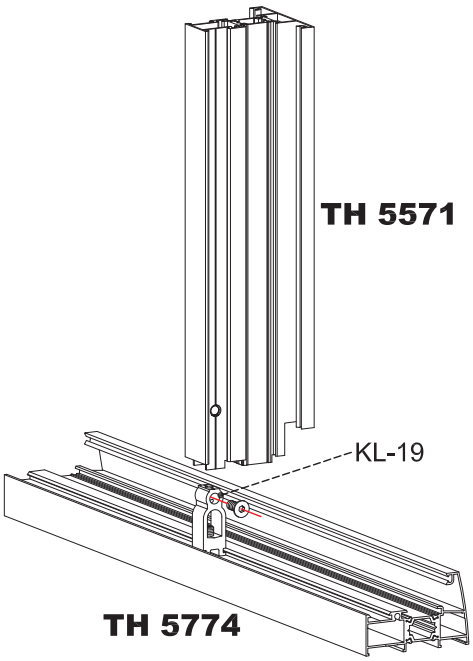

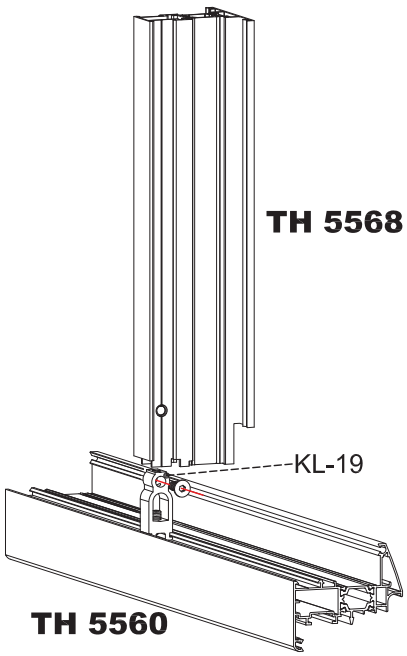

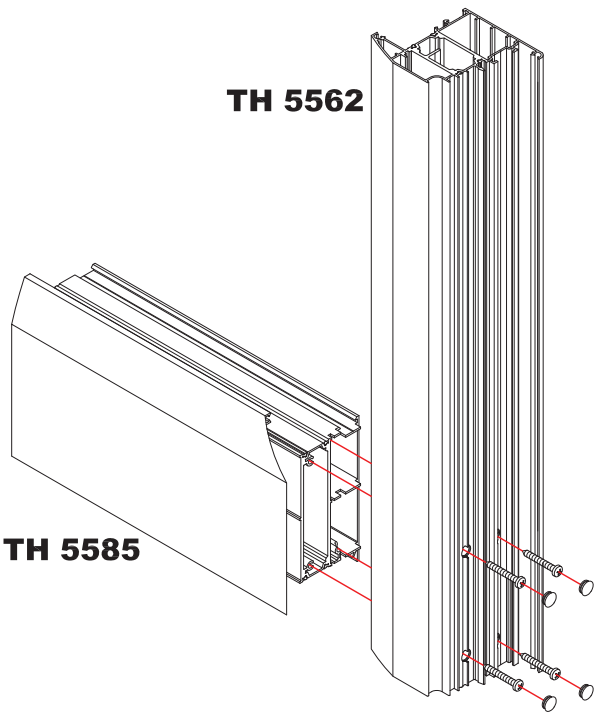

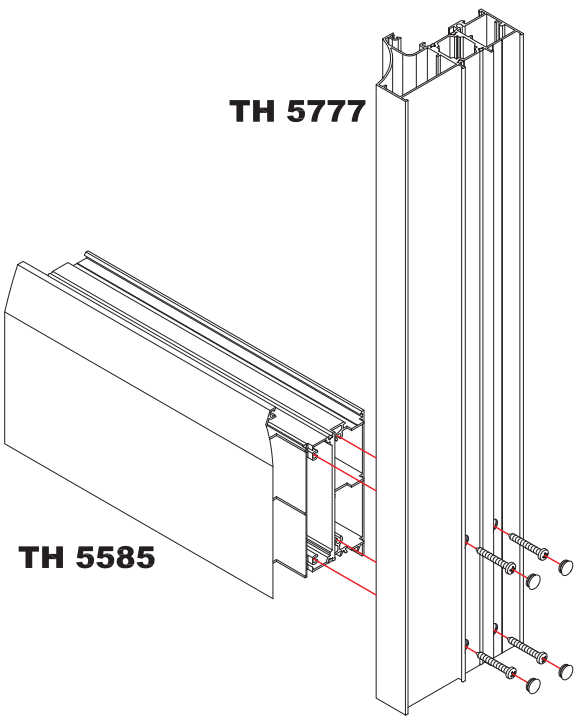

ΧΑΝΤΡΩΜΑ ΦΥΛΛΟΥ ΠΑΡΑΘΥΡΟΥ ΓΙΑ ΑΝΟΙΓΟΜΕΝΟ ΜΗΧΑΝΙΣΜΟ ΚΑΙ ΜΗΧΑΝΙΣΜΟ ΑΝΑΚΛΙΣΗΣ GIESSE ΜΕ ΚΑΡΕ 7 mm

PIERCING OPERATION FOR OPENING MECHANISM AND TILT AND TURN MECHANISM GIESSE FOR WINDOW SASH WITH SQUARE LOCK 7mm

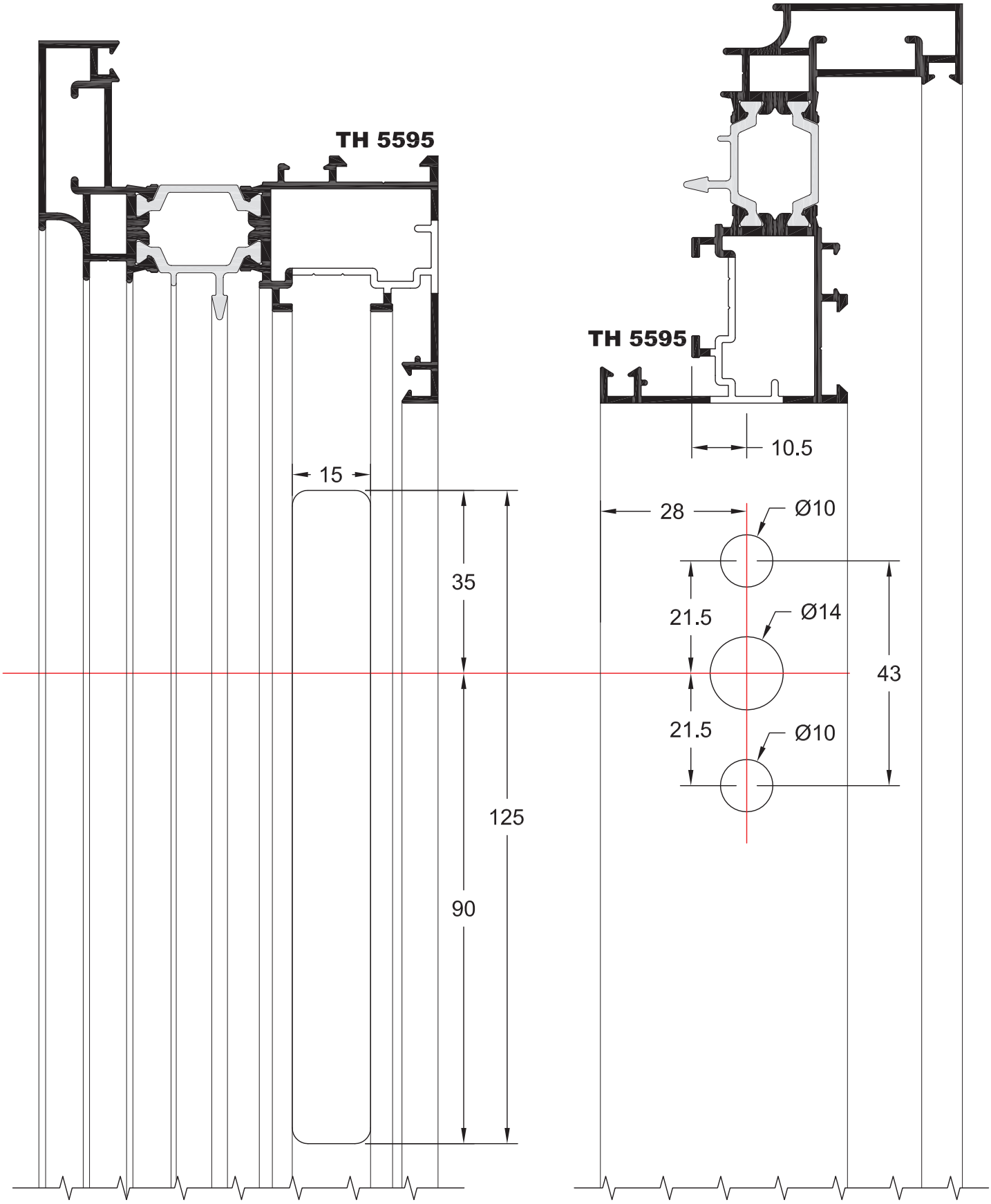

ΑΠΕΙΚΟΝΙΣΗ ΑΝΟΙΓΟΜΕΝΟΥ ΜΗΧΑΝΙΣΜΟΥ ΚΑΙ ΜΗΧΑΝΙΣΜΟΥ ΑΝΑΚΛΙΣΗΣ ΜΕ ΠΟΜΟΛΟ ΣΕ ΦΥΛΛΟ

VIEW OF OPENING MECHANISM AND TILT AND TURN MECHANISM WITH HANDLE ON WINDOW SASH

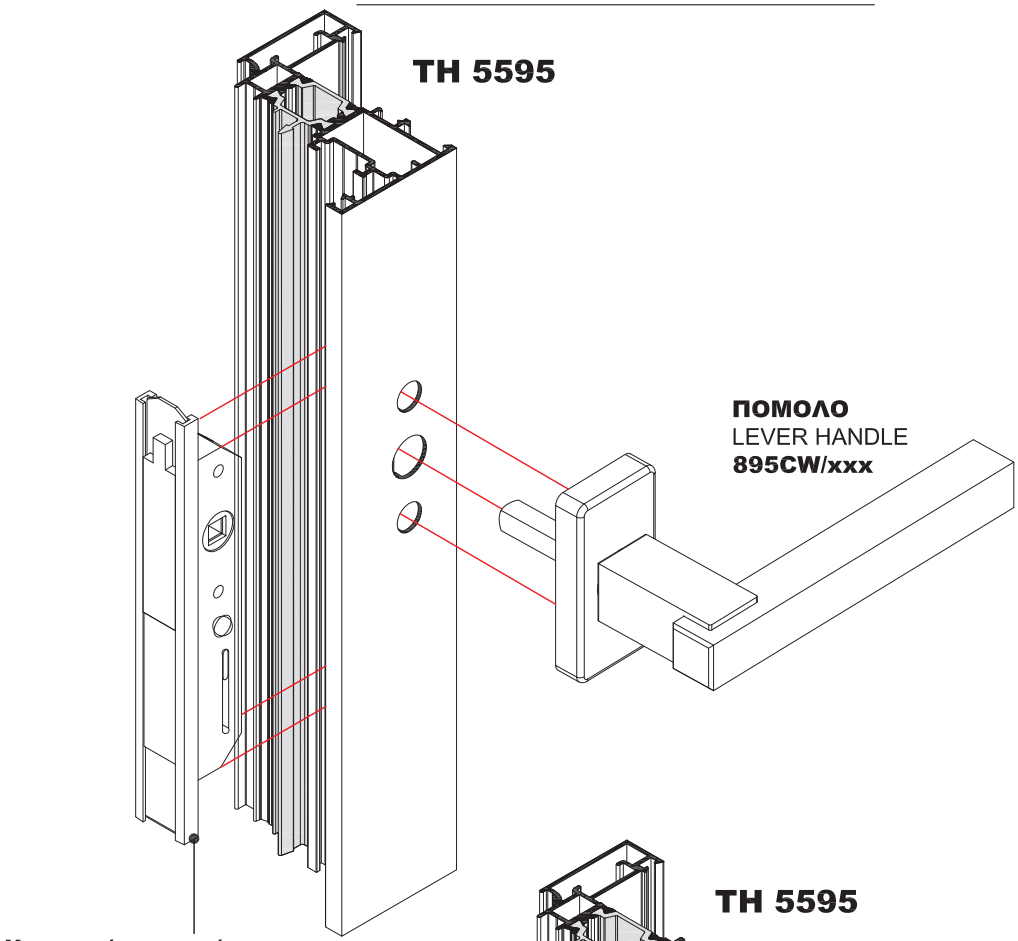

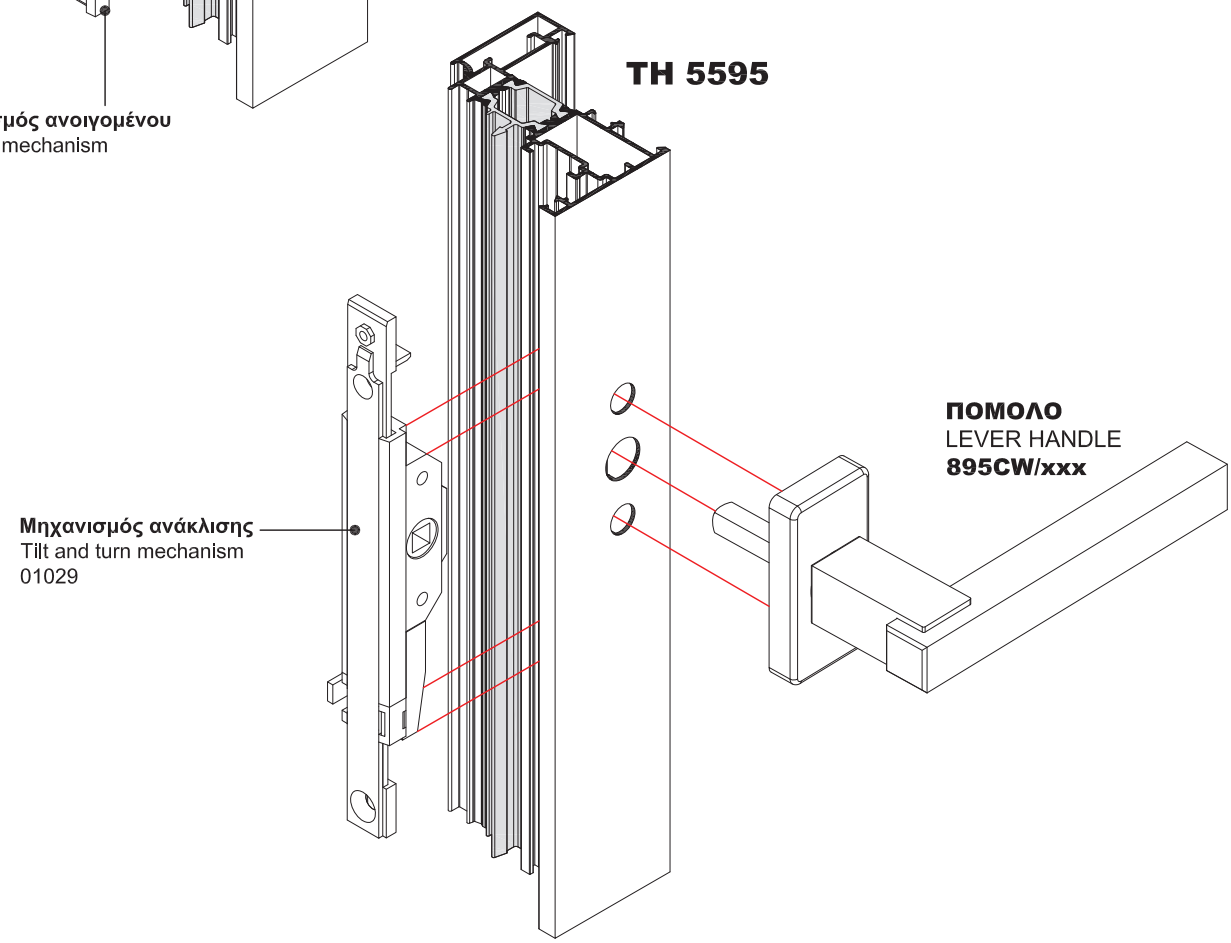

ΧΑΝΤΡΩΜΑ ΦΥΛΛΟΥ ΠΟΡΤΑΣ

PIERCING OPERATION FOR DOOR SASH

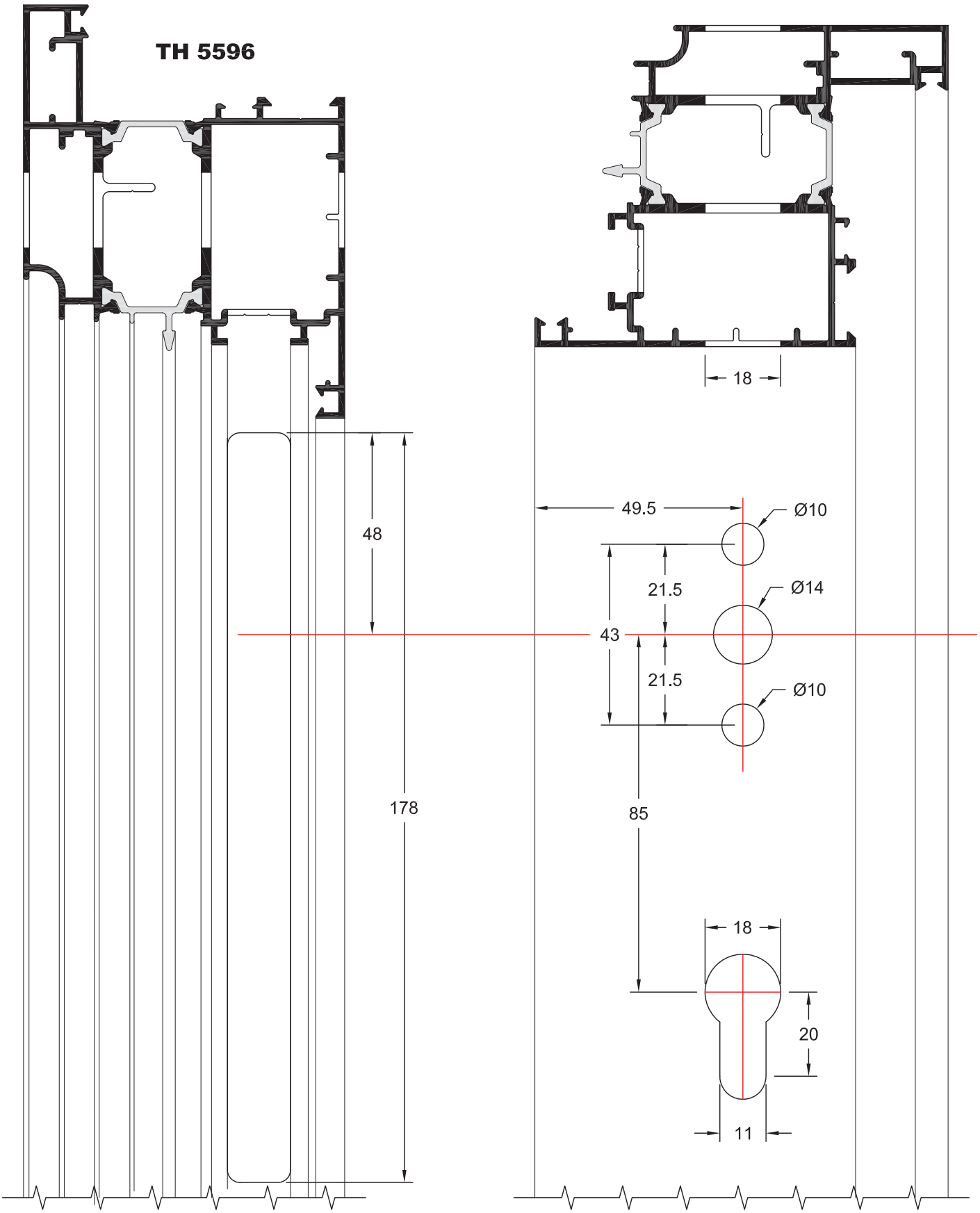

ΚΛΙΜΑΚΑ / SCALE: 0.8

ΑΠΕΙΚΟΝΙΣΗ ΚΛΕΙΔΑΡΙΑΣ ΣΕ ΦΥΛΛΟ ΠΟΡΤΑΣ

VIEW OF LOCKING MECHANISM ON DOOR SASH

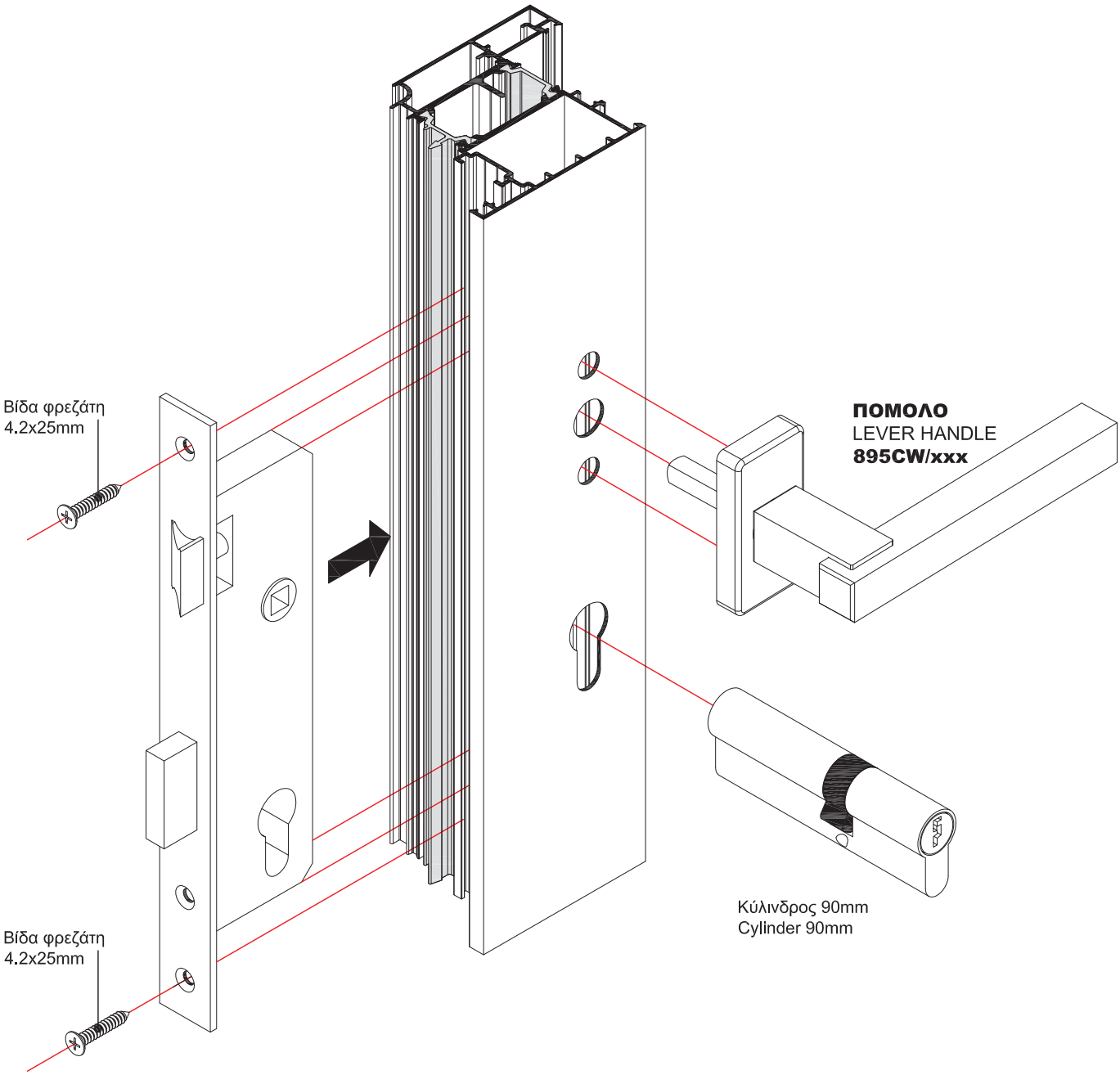

ΧΑΝΤΡΩΜΑ ΦΥΛΛΟΥ ΠΟΡΤΑΣ ΓΙΑ ΚΛΕΙΔΑΡΙΑ MACO

PIERCING OPERATIONS FOR DOOR SASH FOR MACO LOCK

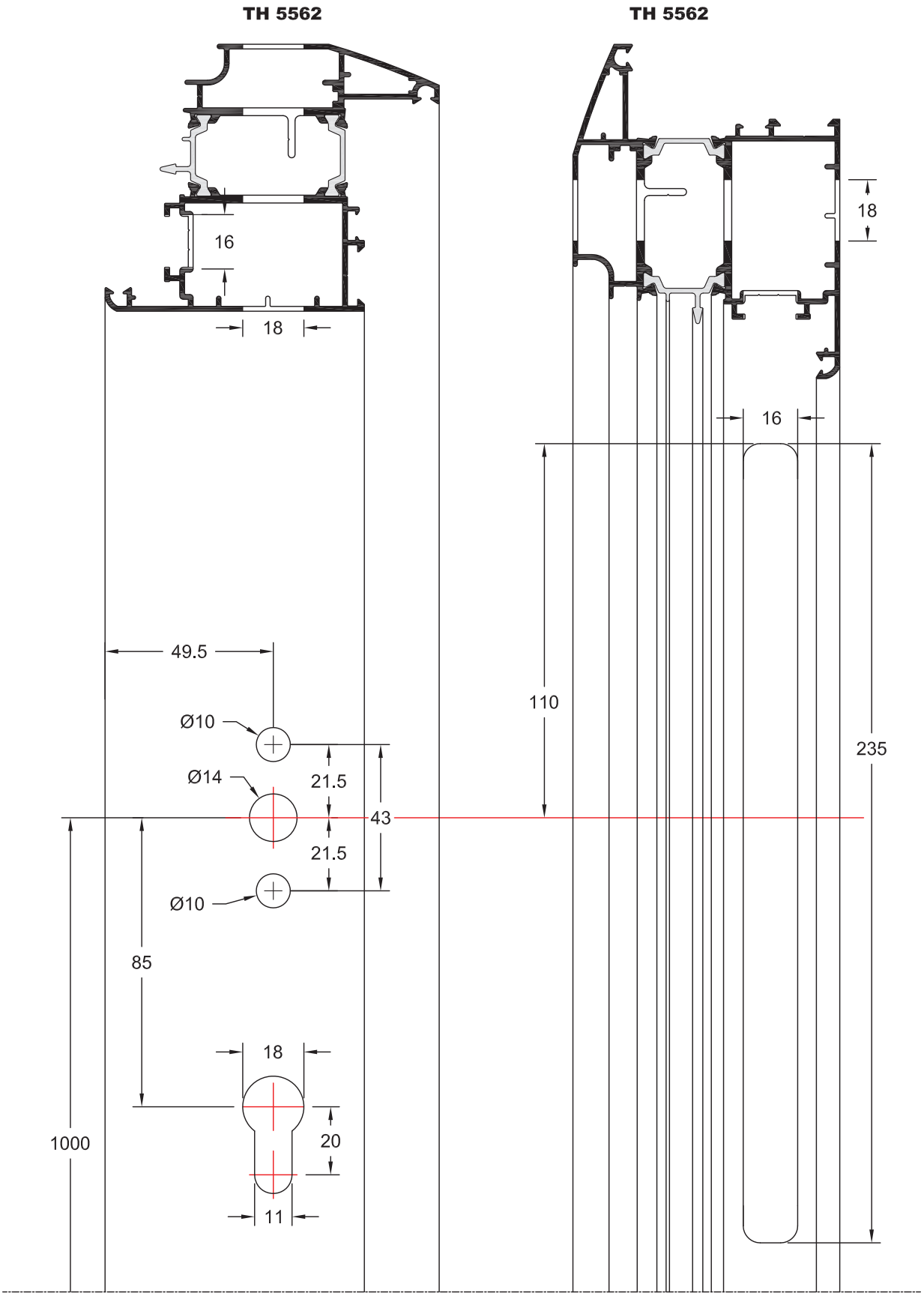

3D ΑΠΕΙΚΟΝΙΣΗ ΚΛΕΙΔΑΡΙΑΣ MACO

3D VIEW OF LOCKING MECHANISM MACO

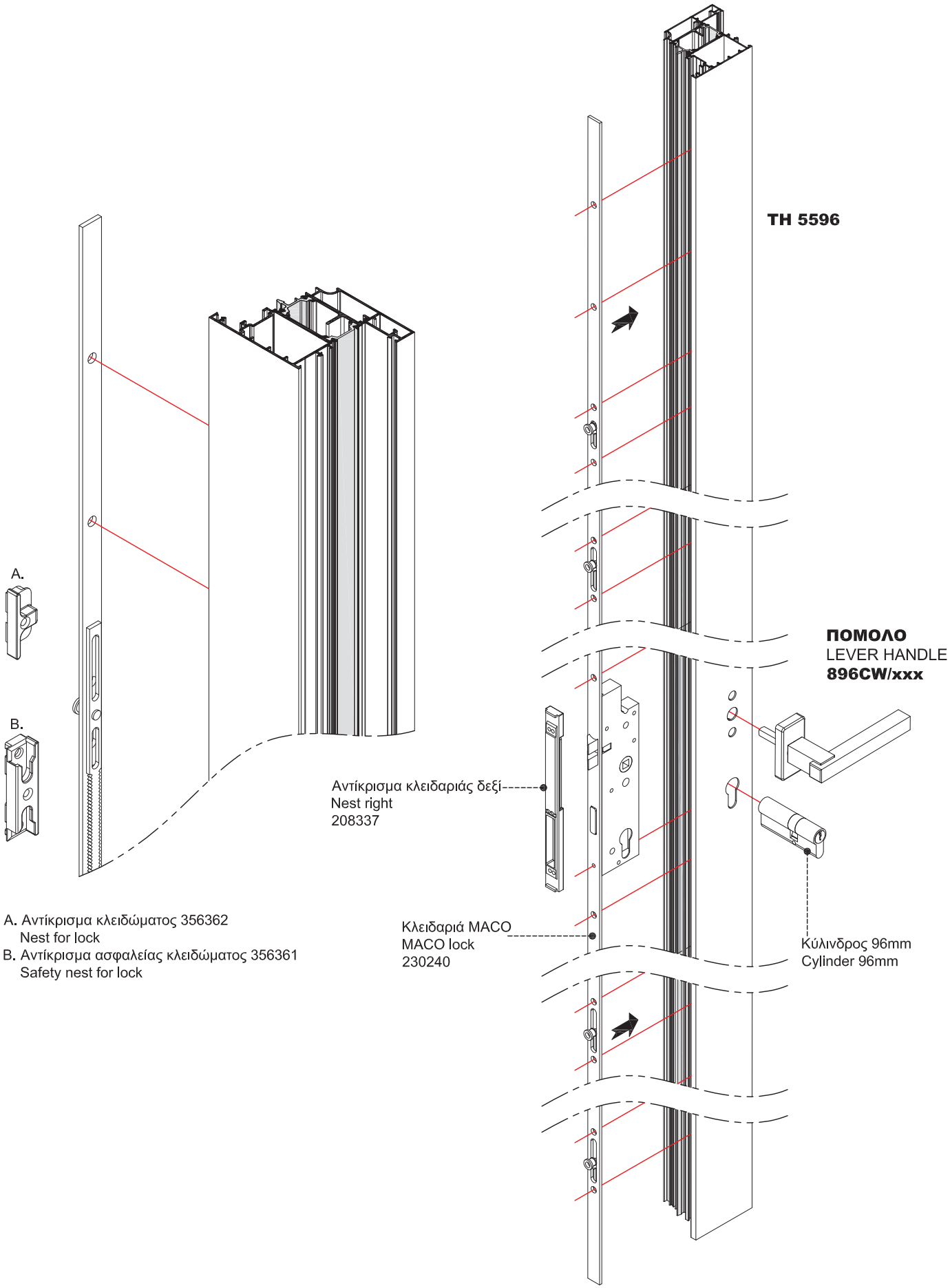

A. Αντίκρισμα κλειδώματος 356362
Nest for lock
B. Αντίκρισμα ασφαλείας κλειδώματος 356361
Safety nest for lock

ΧΑΝΤΡΩΜΑ ΦΥΛΛΟΥ ΠΑΤΖΟΥΡΙΟΥ ΓΙΑ ΤΟΠΟΘΕΤΗΣΗ ΚΛΕΙΔΑΡΙΑΣ (ΚΑΡΕ 7 mm)

PIERCING OF SHUTTER FOR HANDLE WITH SQUARE PIN 7mm

TV 5030

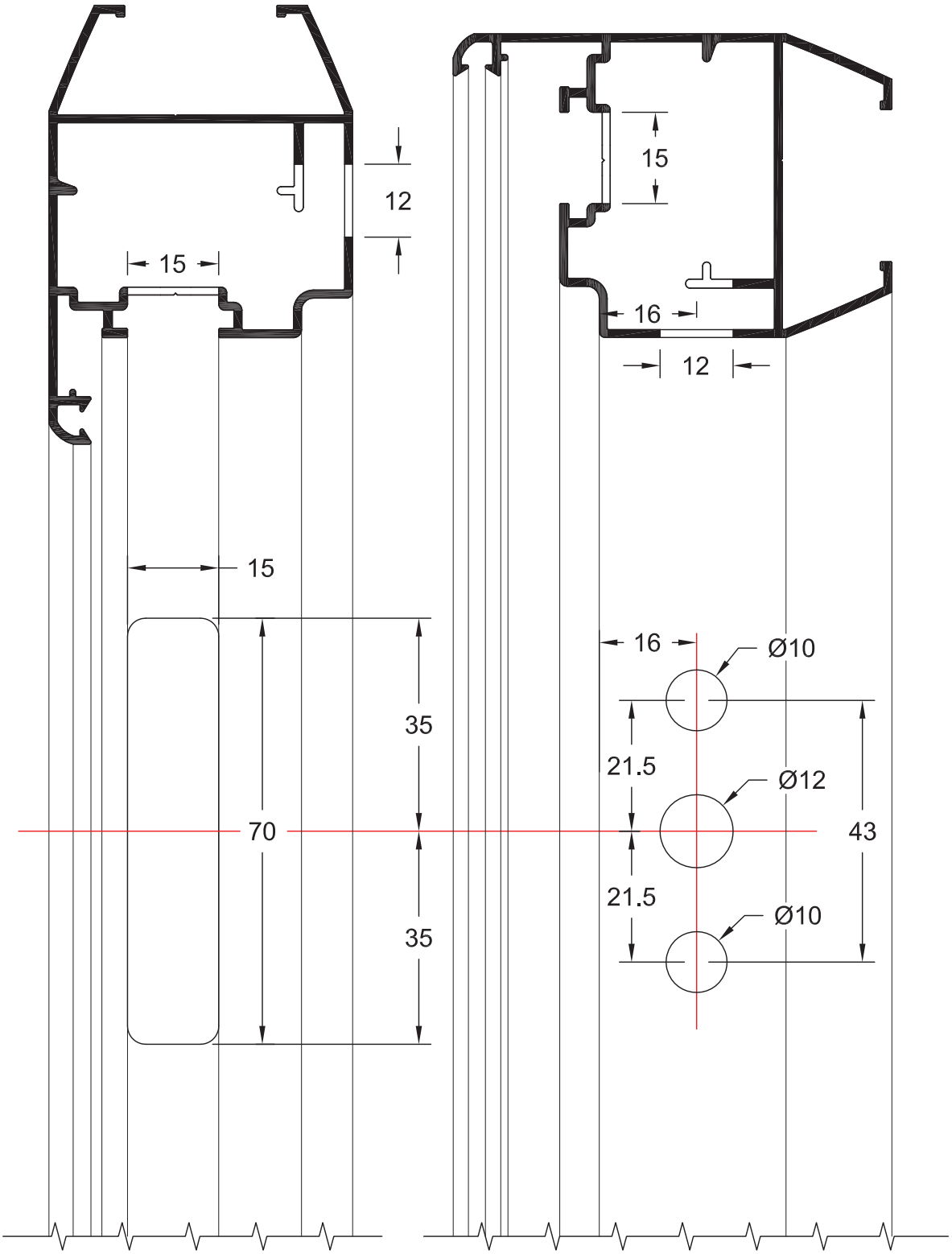

ΚΛΙΜΑΚΑ / SCALE: 1:1

ΑΠΕΙΚΟΝΙΣΗ ΚΛΕΙΔΑΡΙΑΣ ΠΑΤΖΟΥΡΙΟΥ ΚΑΙ ΛΑΒΗΣ ΜΕ ΚΑΡΕ (7mm)

VIEW OF LOCK FOR SHUTTER SASH AND HANDLE WITH SQUARE PIN (7mm)

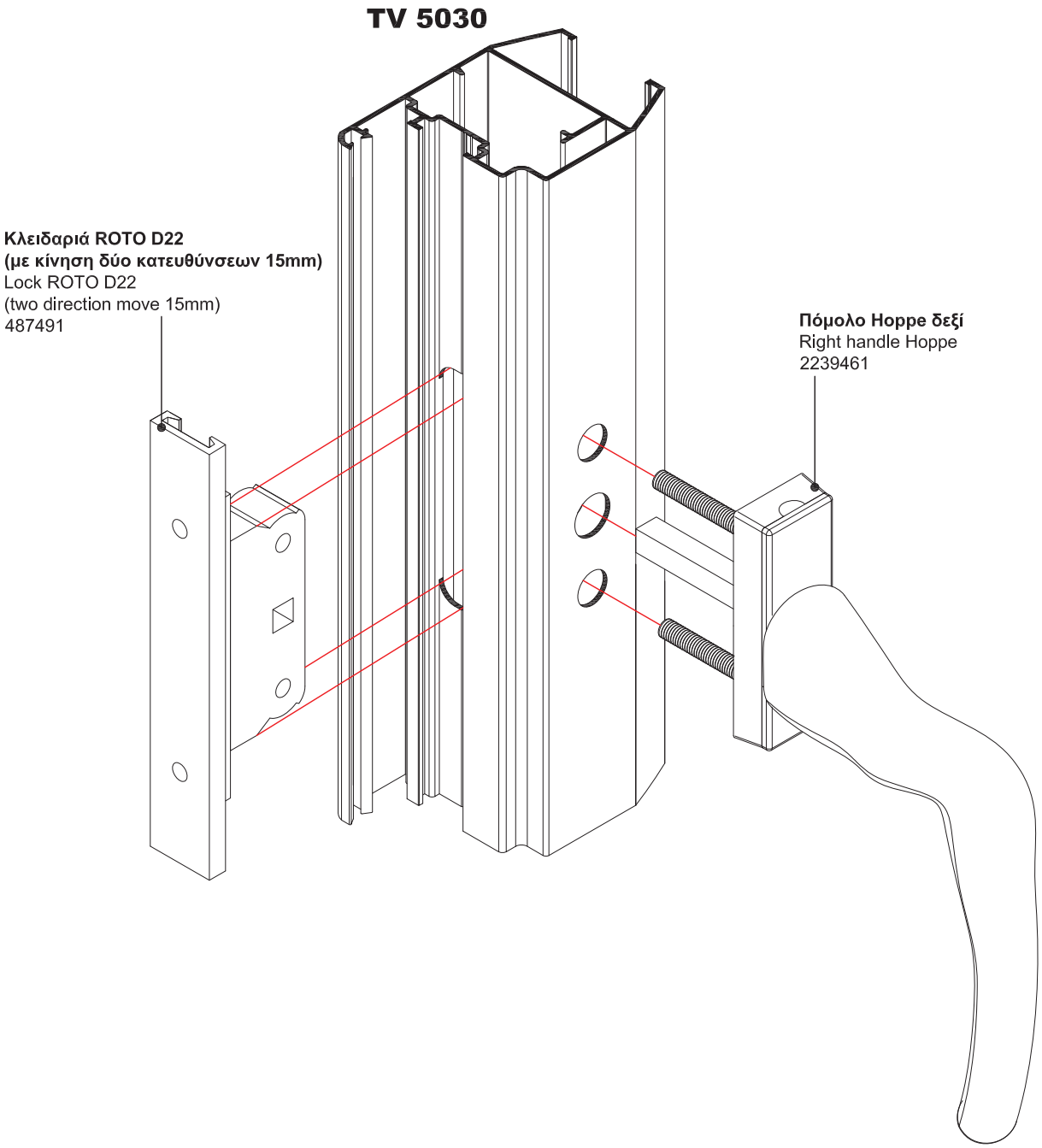

ΧΑΝΤΡΩΜΑ ΦΥΛΛΟΥ ΠΟΥ ΑΝΟΙΓΕΙ ΕΞΩ ΓΙΑ ΚΛΕΙΔΑΡΙΑ ΜΕ ΚΑΡΕ (7mm)

PIERCING FOR SASH WHICH OPENING OUT FOR SQUARE LOCK (7mm)

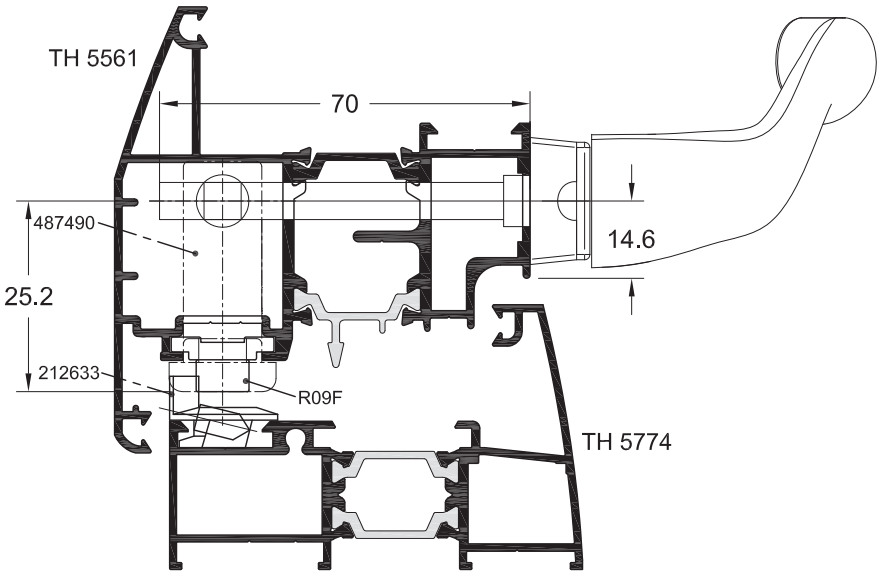

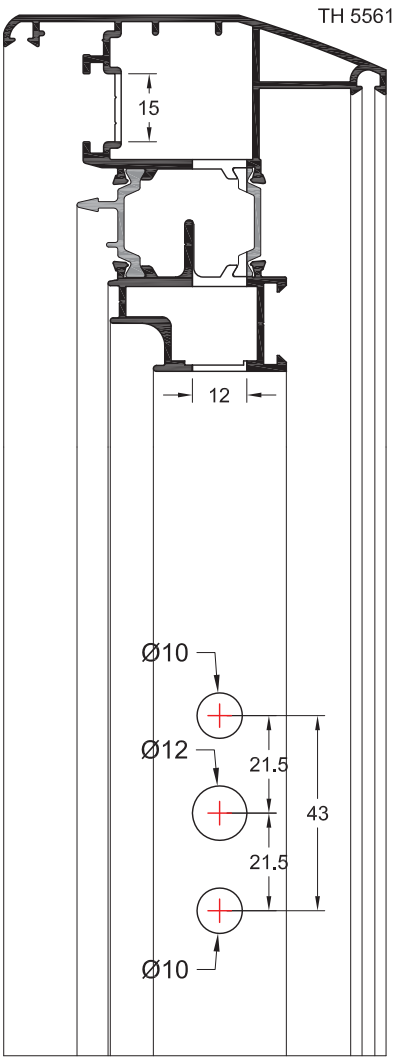

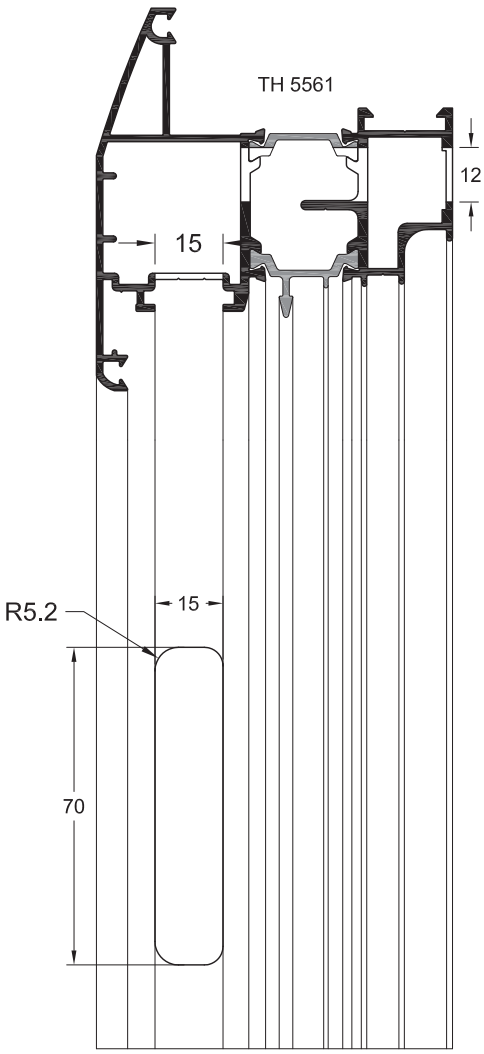

3D ΑΠΕΙΚΟΝΙΣΗ ΚΛΕΙΔΑΡΙΑΣ ΦΥΛΛΟΥ ΚΑΙ ΛΑΒΗΣ ΜΕ ΚΑΡΕ (7mm)

3D VIEW OF LOCK FOR SASH AND HANDLE WITH SQUARE LOCK (7mm)

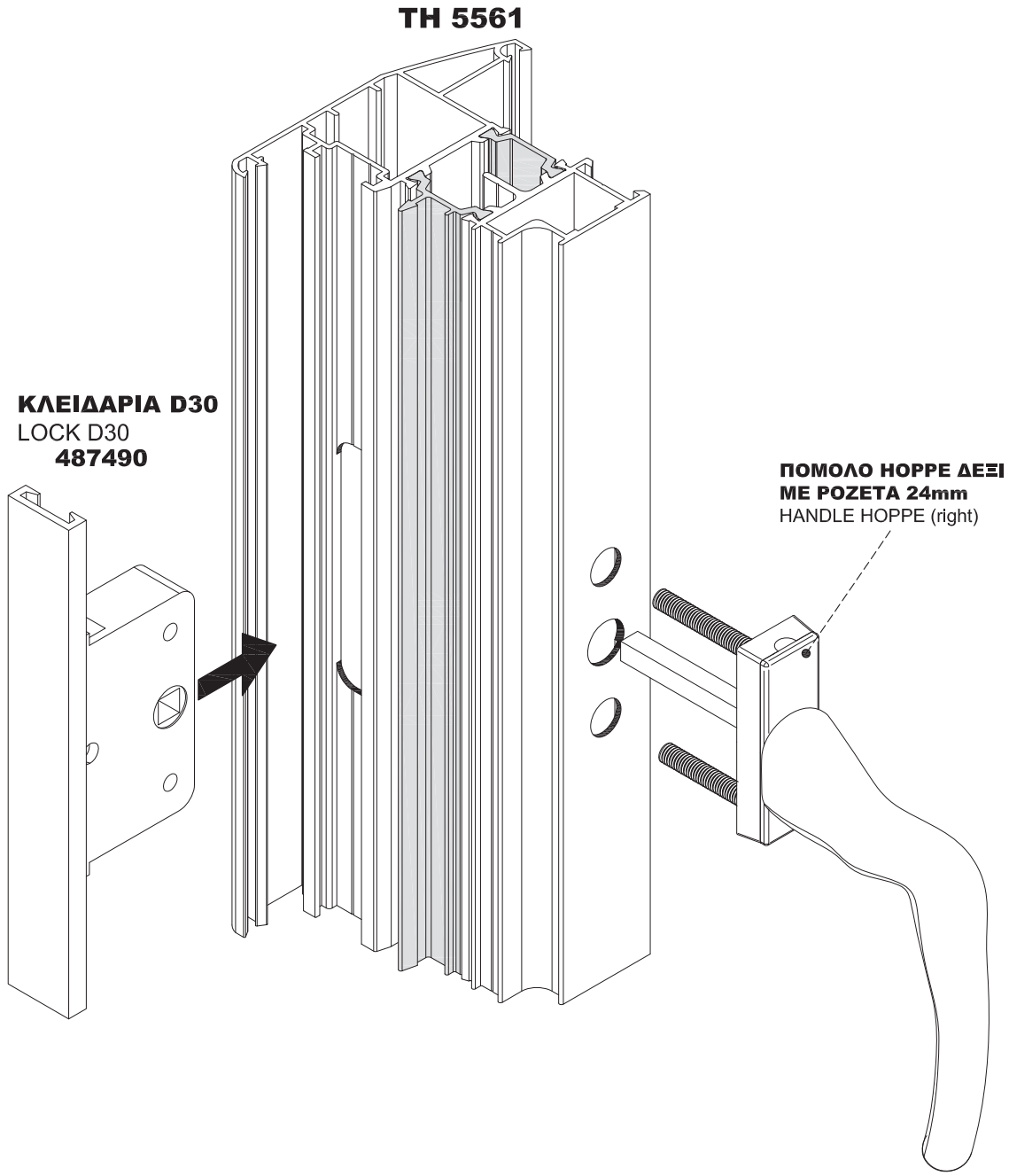

ΛΕΠΤΟΜΕΡΕΙΕΣ:
ΠΟΜΟΛΟ HOPPE ΔΕΞΙ ΜΕ ΡΟΖΕΤΑ 24mm.
-487490 ΚΛΕΙΔΑΡΙΑ D30, ΚΙΝΗΣΗ (17mm) ΠΡΟΣ ΜΙΑ ΚΑΤΕΥΘΥΝΣΗ.

DETAILS:
HANDLE HOPPE RIGHT.
-487490 LOCKING MECHANISM D30, MOVEMENT (17mm) ONE WAY.

ΤΡΟΠΟΣ ΥΠΟΛΟΓΙΣΜΟΥ ΚΟΠΗΣ ΝΤΙΖΩΝ ΤΟΥ ΜΗΧΑΝΙΣΜΟΥ GIESSE ΜΕ ΚΑΡΕ

CUTTING INSTRUCTIONS FOR ROD MECHANISM GIESSE WITH SQUARE LOCK

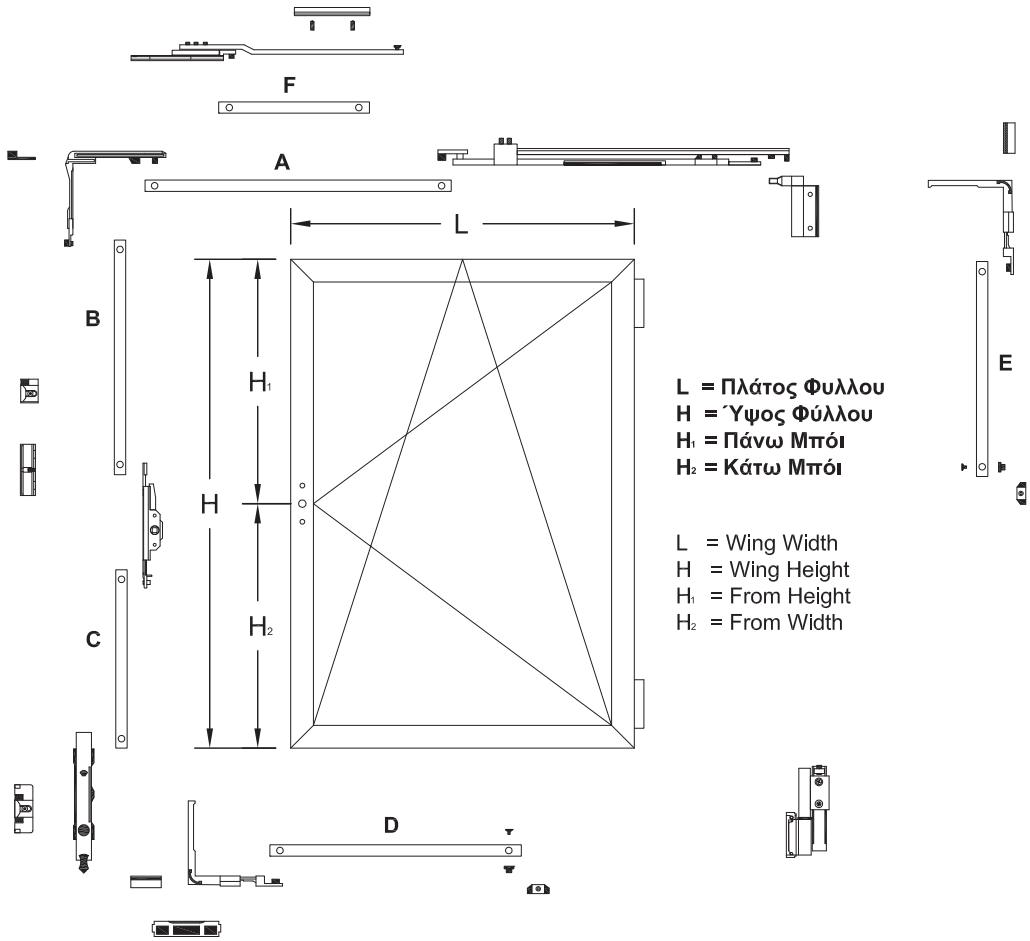

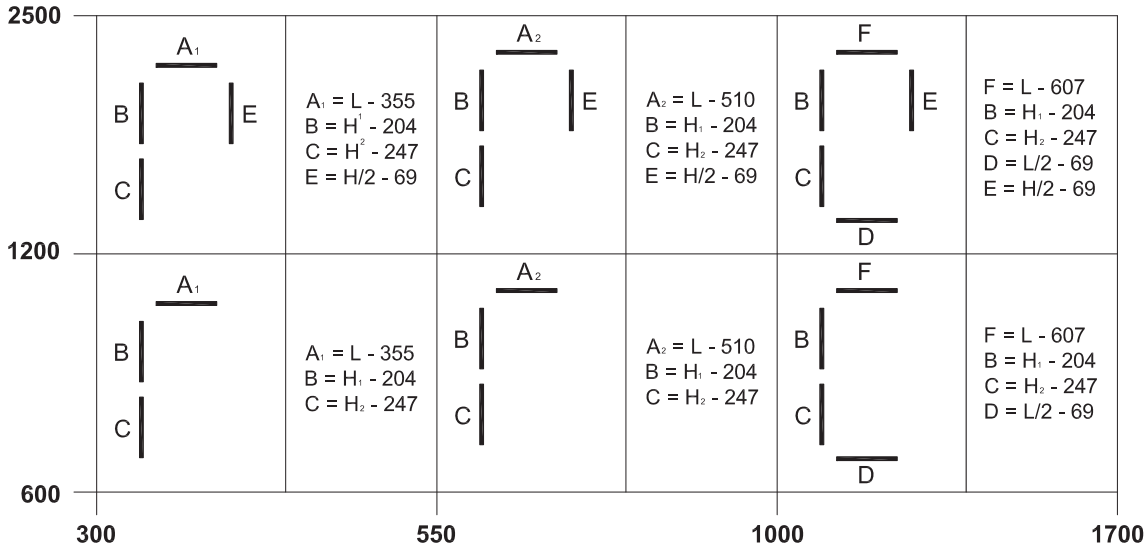

ΚΙΤ ΑΠΛΟΥ ΑΝΟΙΓΟΜΕΝΟΥ ΧΩΡΙΣ ΜΗΧΑΝΙΣΜΟ ΑΝΑΚΛΙΣΗΣ:

WITHOUT TILT AND TURN OPENING MECHANISM KIT:

1.	**B= H_1 - 13.4 cm.**	(με τελείωμα ρυθμιζόμενο) (with adjustable ending)
	C= H_2 - 19 cm.	
2.	**B= H_1 - 13.2 cm.**	(με τελείωμα απλό) (with simple ending)
	C= H_2 - 18.8 cm.	

ΤΡΟΠΟΣ ΥΠΟΛΟΓΙΣΜΟΥ ΚΟΠΗΣ ΝΤΙΖΩΝ ΤΟΥ ΜΗΧΑΝΙΣΜΟΥ GIESSE

CUTTING INSTRUCTIONS FOR ROD MECHANISM GIESSE

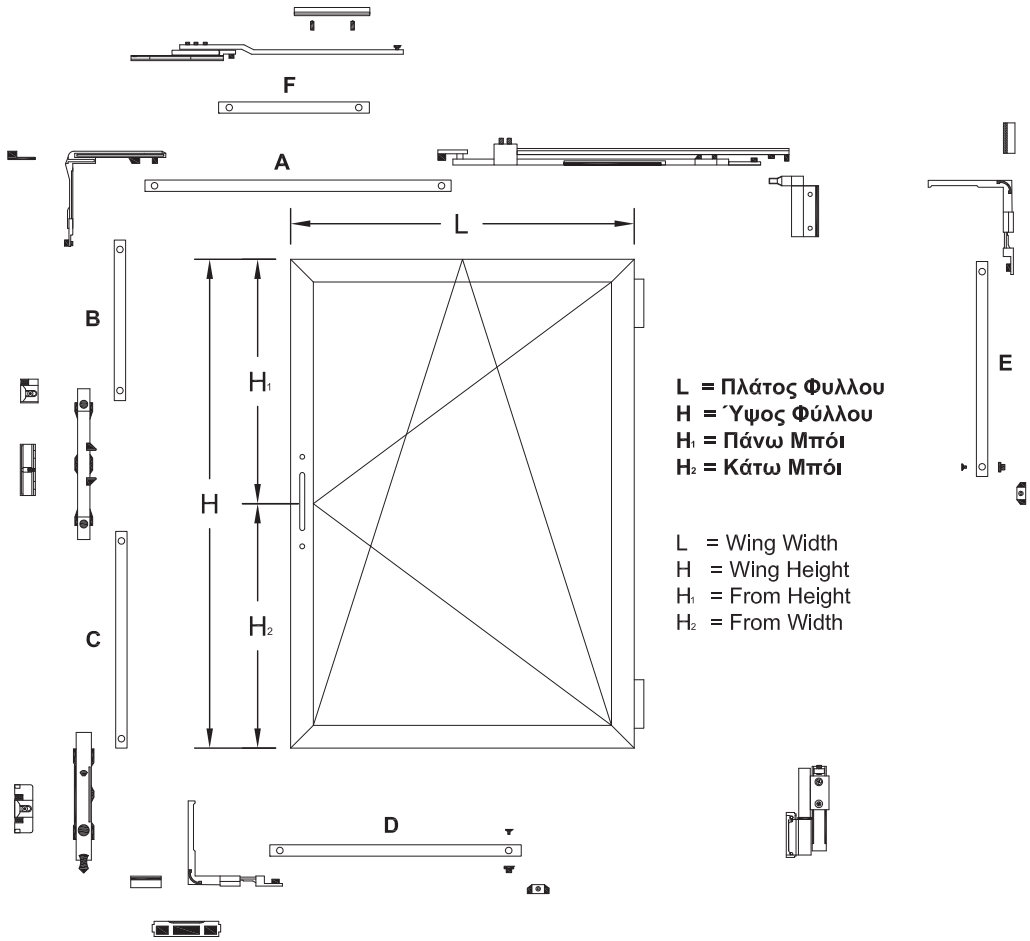

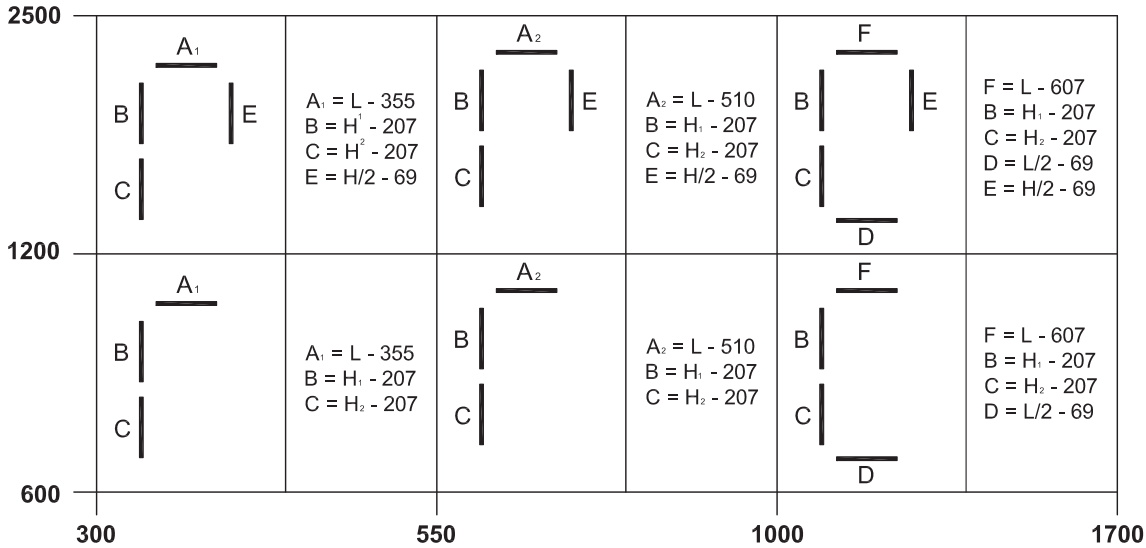

ΚΙΤ ΑΠΛΟΥ ΑΝΟΙΓΟΜΕΝΟΥ ΧΩΡΙΣ ΜΗΧΑΝΙΣΜΟ ΑΝΑΚΛΙΣΗΣ:

WITHOUT TILT AND TURN OPENING MECHANISM KIT:

1.	**B= H_1 - 13.8 cm.** **C= H_2 - 13.8 cm.**	(με τελείωμα ρυθμιζόμενο) (with adjustable ending)
2.	**B= H_1 - 14.2 cm.** **C= H_2 - 14.2 cm.**	(με τελείωμα απλό) (with simple ending)

ΜΗΧΑΝΙΣΜΟΣ ΚΛΕΙΔΩΜΑΤΟΣ ROTO ΓΙΑ ΦΥΛΛΑ ΠΟΥ ΑΝΟΙΓΟΥΝ ΕΞΩ ΚΑΙ ΠΕΡΙΣΤΡΕΦΟΜΕΝΑ ΠΑΡΑΘΥΡΑ (7mm)

LOCKING MECHANISM ROTO FOR OUT OPENING SASHES AND ROTATING WINDOWS (7mm)

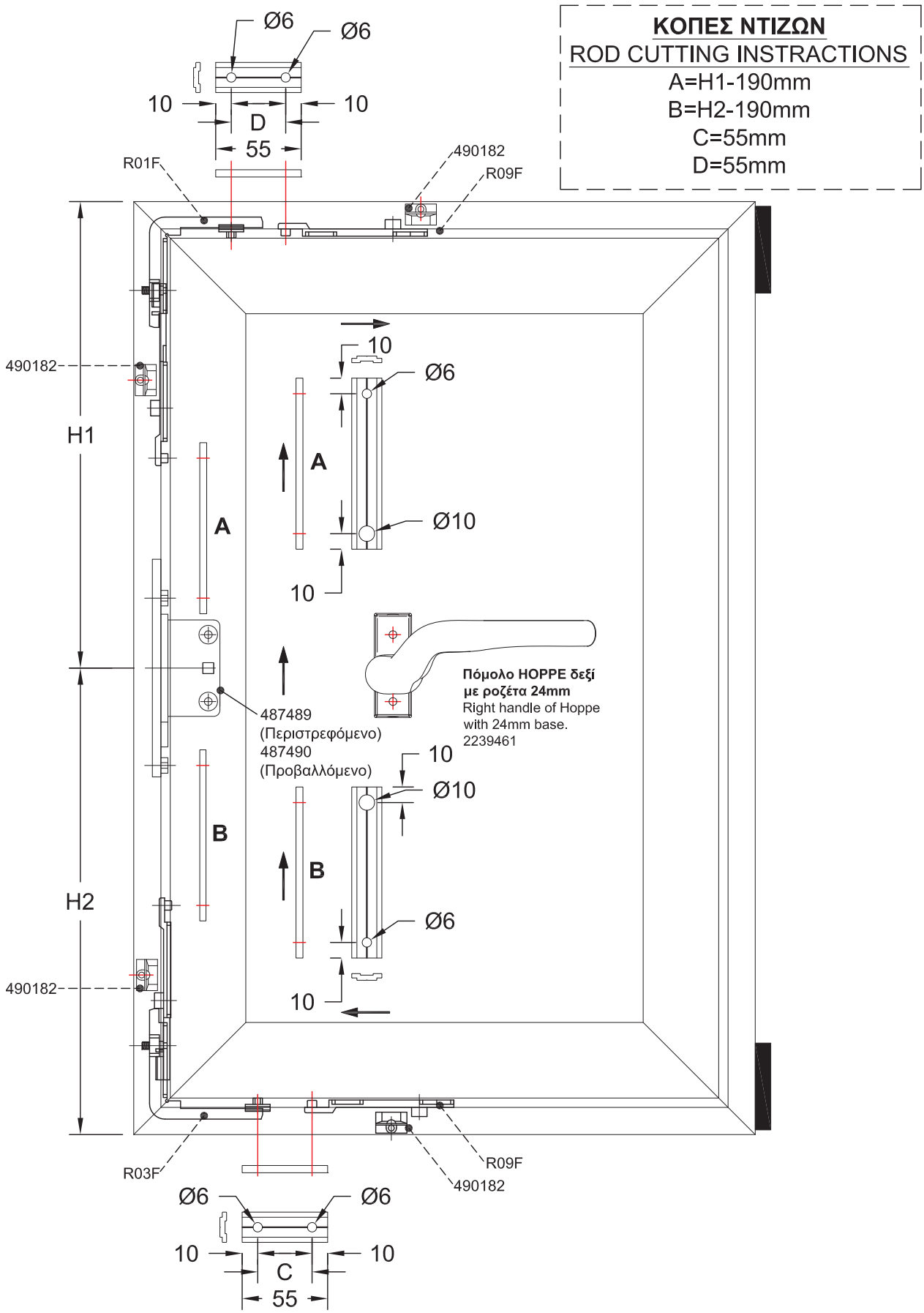

ΜΗΧΑΝΙΣΜΟΣ ΚΛΕΙΔΩΜΑΤΟΣ ROTO ΓΙΑ ΠΑΤΖΟΥΡΙ (7mm)

LOCKING MECHANISM ROTO FOR SHUTTER (7mm)

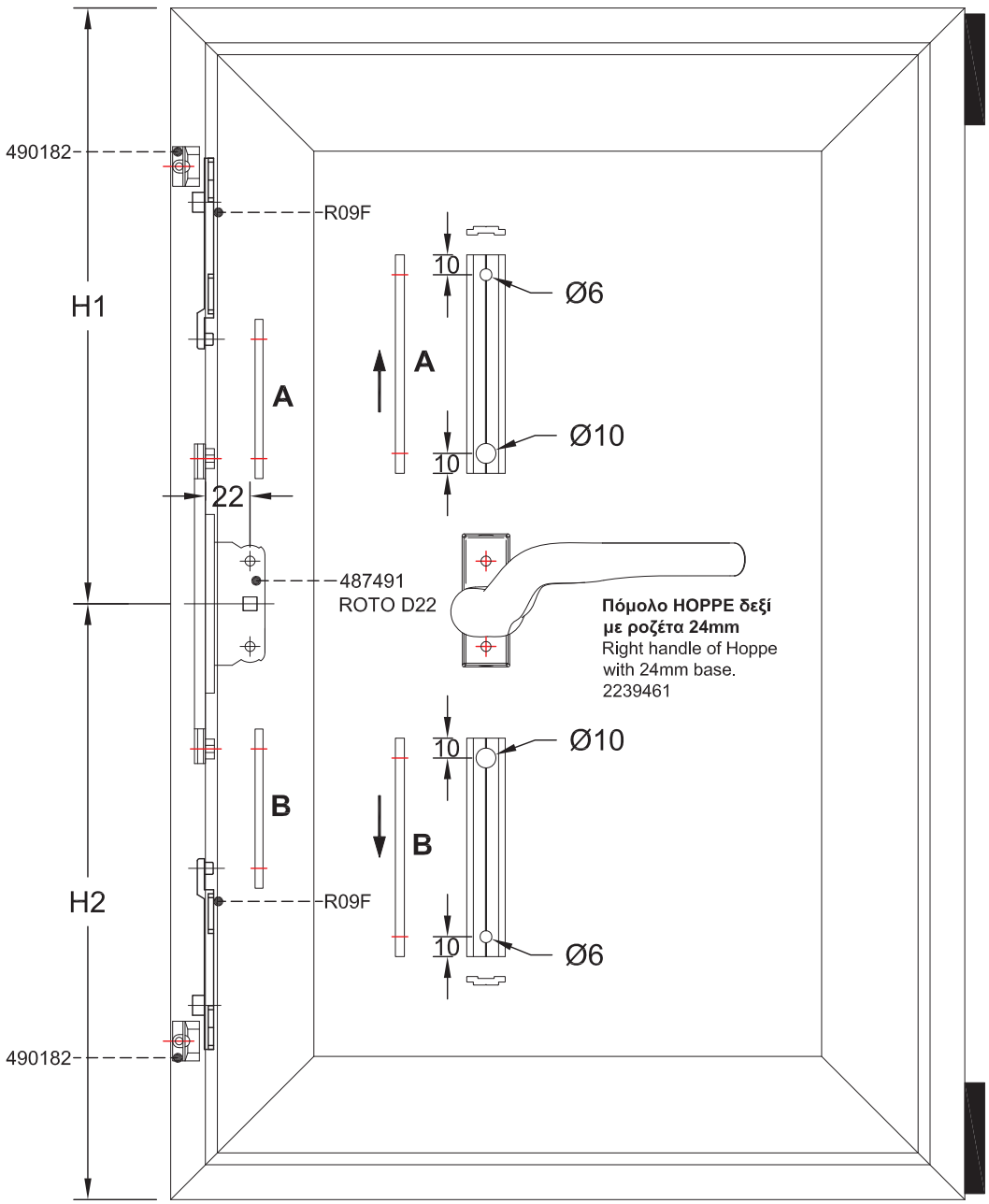

Σημείωση: Με τον συγκεκριμένο μηχανισμό υπάρχει η δυνατότητα να κλειδώσει το φύλλο εναλλακτικά στις φωλιές της κάσας (πάνω κάτω) με την χρήση σύρτη.

Note: This locking mechanism could have an alternative lock at the upper and lower position on the frame using dead bolts

ΣΠΑΝΙΟΛΕΤΑ ΚΑΙ ΚΙΤ ΑΝΟΙΓΟΜΕΝΟΥ ΣΕ ΦΥΛΛΟ ΤΖΑΜΙΟΥ

CREMONE BOLT AND KIT FOR OPENING GLASS SASH

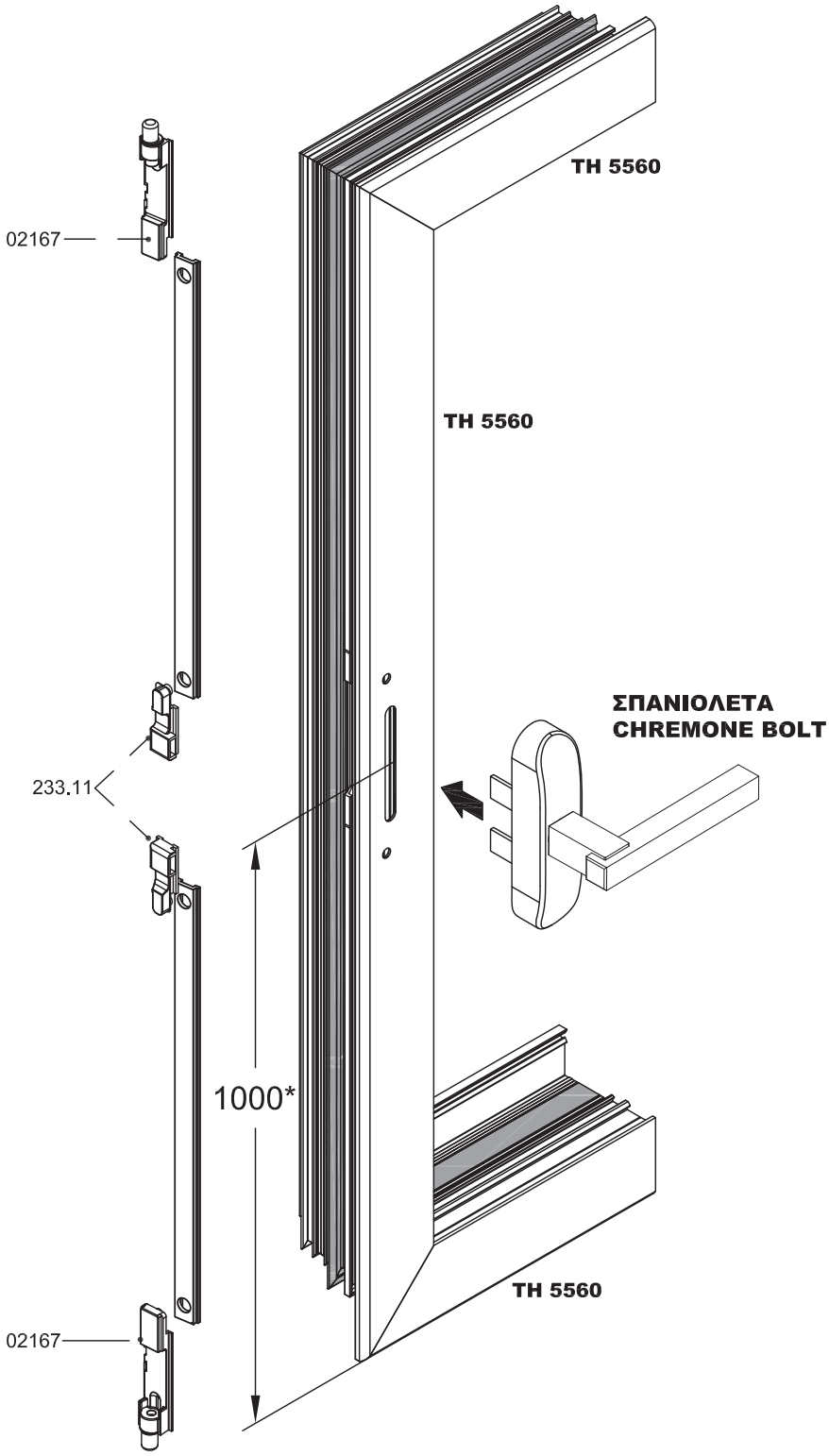

*** Μόνο για μπαλκονόπορτες.**
Στα παράθυρα το ύψος του χαντρώματος γίνεται σε σημείο που να διευκολύνει το χειρισμό.
* Only for French windows.
For windows the height of piercing must be in a position of easy access.

ΣΥΡΤΗΣ ΚΛΕΙΔΩΜΑΤΟΣ ΜΙΑΣ ΚΙΝΗΣΗΣ ΚΑΙ ΚΟΠΕΣ ΝΤΙΖΩΝ

ONE WAY MOVEMENT DEAD BOLT KIT AND CUTTING INSTRUCTION

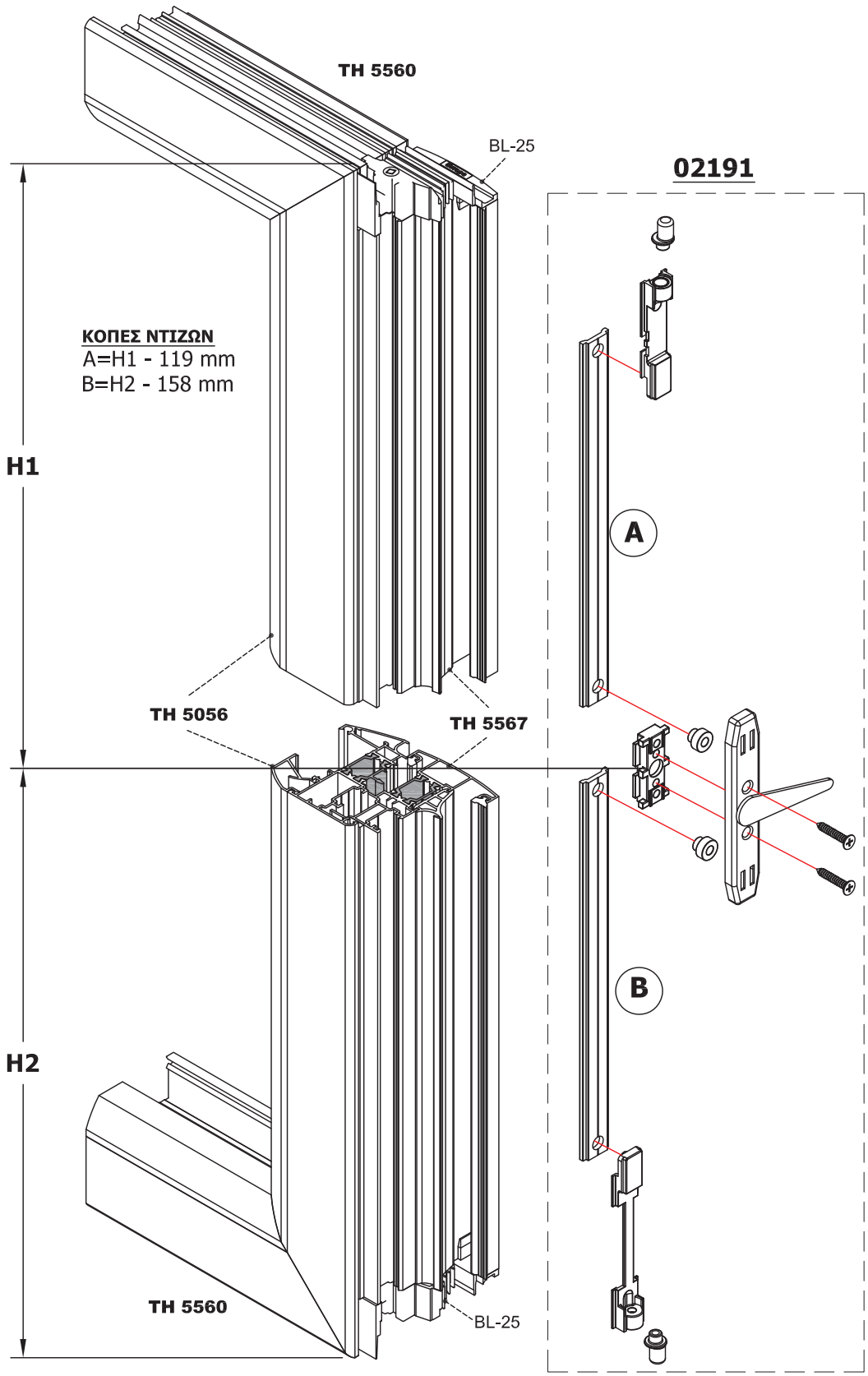

ΣΗΜΕΙΩΣΗ:

Το κέντρο του σύρτη, να έχει διαφορά με το κέντρο της σπανιολέτας 170mm.

NOTE:

The center of dead bolt must have 170mm distance from the center of cremone bolt.

ΟΔΗΓΙΕΣ ΓΙΑ ΤΡΙΦΥΛΛΟ ΤΖΑΜΙΛΙΚΙ

INSTRUCTIONS FOR TRIPLE GLASS

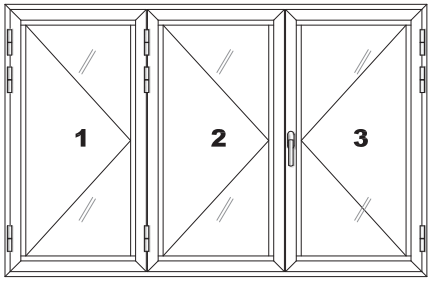

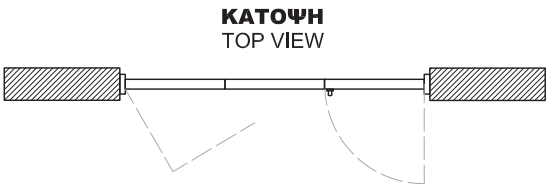

Σε κατασκευή με τρίφυλλο τζαμιλίκι πρέπει να προσέχουμε:

-Στο φύλλο No1 τοποθετούμε τη γλίστρα ανάκλισης έτσι ώστε στην κλειστή θέση να πατάει επάνω στη φωλιά του σύρτη και να στηρίζει το βάρος τών φύλλων 1 και 2. (Σχήμα 1, σελίδα δίπλα)

-Το φύλλο No1 δεν πρέπει να χρησιμοποιείται συχνά παρα μόνο σε περιπτώσεις που θέλουμε να κάνουμε χρήση όλου του πλάτους του ανοίγματός μας. Επίσης τοποθετούμε σύρτες έτσι ώστε να ασφαλίζει και να μην ανοίγει μαζι με το φύλλο No2. Στη περίπτωση που θέλουμε να ανοίξουμε όλα τα φύλλα, τότε πρέπει το φύλλο No2 πρώτα να διπλώσει επάνω στο No1 (Σχήμα 2) και μετά να ανοίξουν και τα δύο μαζί όπως φαίνεται στο Σχήμα 3, για να μην κρεμάσουν απο το βάρος τους.

In the construction with triple glass we must notice:

-At the sash No1, we fit the tilt and turn slide in the closed position such as it stands over dead bolt's striker and hold the weight of sash No1 and No2 (Figure 1,next page)

-The sash No1 should not be use often, except from special cases we need the whole window opening. Also we install the dead bolt at sash No1 in order to be still when the sash No2 opens.

In case that all the sashes need to be open, the sash No2 should be fold on the No1 (Figure 2). In additions to open together and avoid to lose their balance.

Σχήμα 1

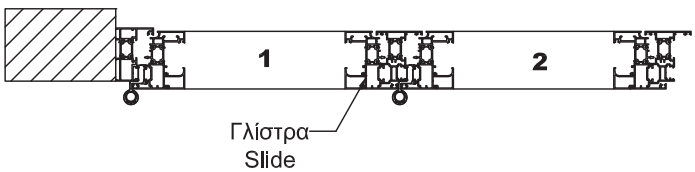

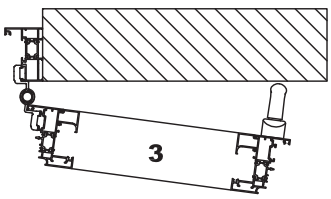

Σχήμα 2

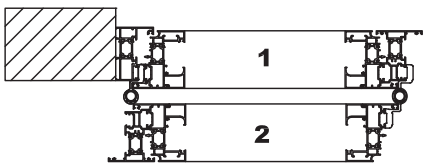

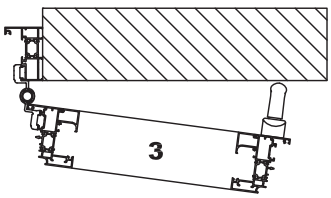

Σχήμα 3

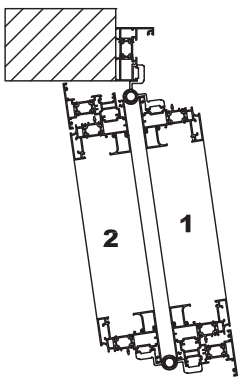

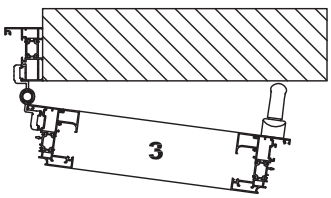

ΜΕΝΤΕΣΕΣ FAPIM ΤΡΙΦΥΛΛΟΥ ΓΙΑ ΠΡΟΦΙΛ ΟΡΘΟΓΩΝΙΚΗΣ ΔΙΑΤΟΜΗΣ

FAPIM HINGE FOR TRIPLE SASH OF STRAIGHT DESIGN PROFILES

ΌΨΗ
SIDE VIEW

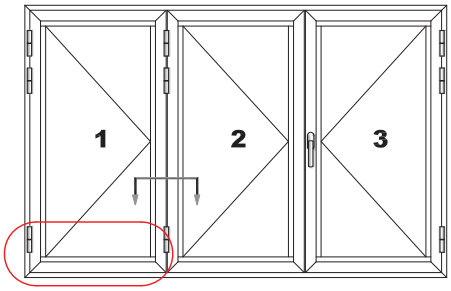

Λεπτομέρεια

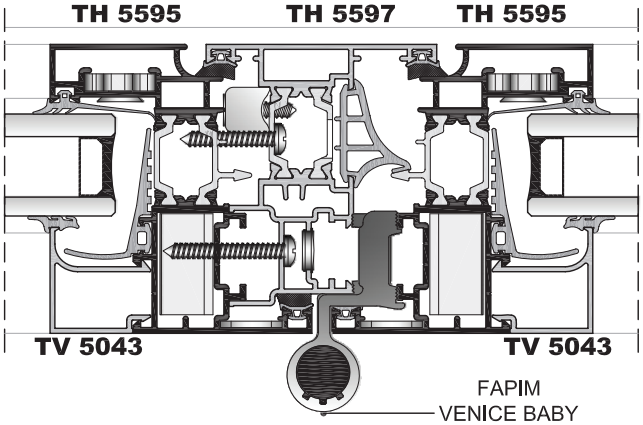

FAPIM
VENICE BABY
5603T

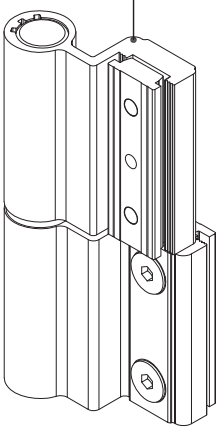

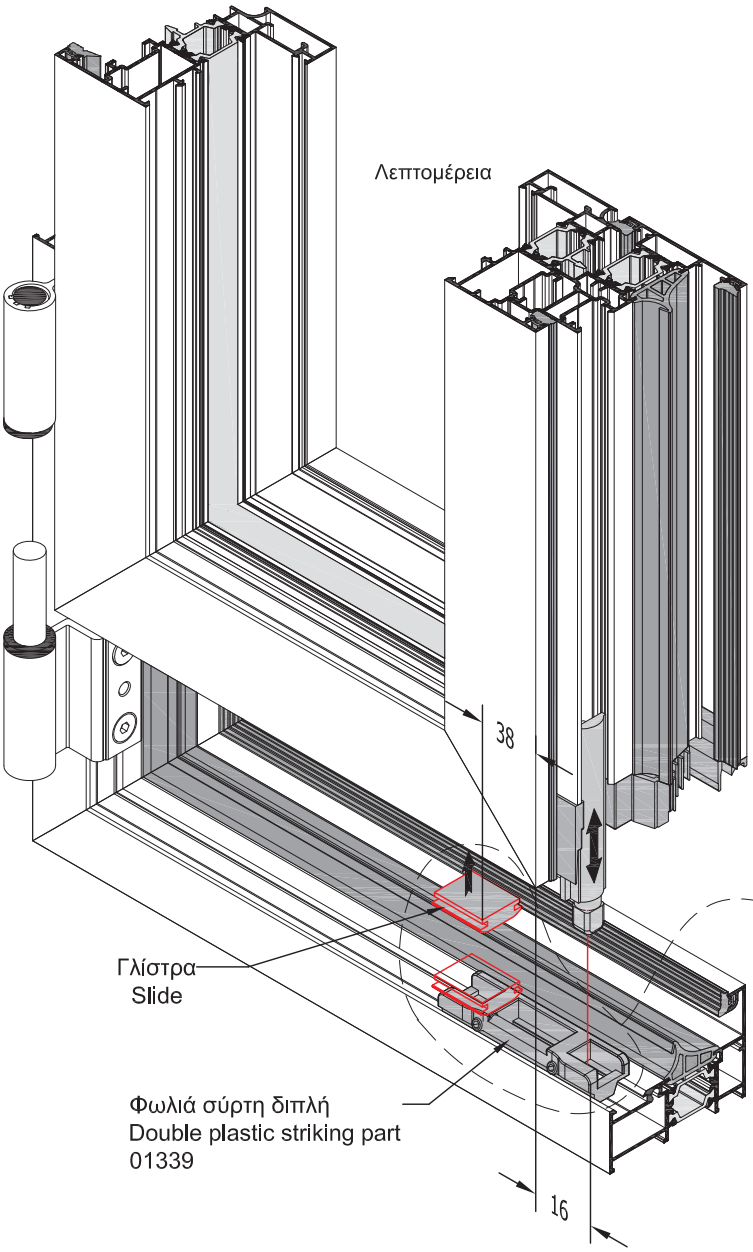

ΣΕ ΤΡΙΦΥΛΛΕΣ ΚΑΤΑΣΚΕΥΕΣ ΜΕ ΠΡΟΦΙΛ ΟΡΘΟΓΩΝΙΚΗΣ ΔΙΑΤΟΜΗΣ ΧΡΗΣΙΜΟΠΟΙΟΥΜΕ ΤΟΝ ΙΔΙΟ ΜΕΝΤΕΣΕ ΣΕ ΟΛΑ ΤΑ ΦΥΛΛΑ

FOR CONSTRUCTIONS WITH TRIPLE GLASS AND PROFILES WITH STRAIGHT LINE DESIGN WE MUST USE THE SAME HINGE TO ALL SASHES

ΣΗΜΕΙΩΣΗ

Η διαδικασία στήριξης του φύλλου No1 πάνω στην φωλιά με την χρήση της γλίστρας ανάκλισης θα πρέπει να εφαρμόζεται σε κάθε τρίφυλλη η τετράφυλλη κατασκευή ανεξαρτήτα απο το φύλλο και τον μεντεσέ που θα χρησιμοποιηθεί.

NOTE

For constructions with three of four sashes, the sash No1 must be hold to the striking part with the slide , for every sash and triple hinge.

ΟΔΗΓΙΕΣ ΤΟΠΟΘΕΤΗΣΗΣ ΚΑΙ ΜΕΤΡΑ ΚΟΠΗΣ ΟΒΑΛΙΝΑΣ (ΣΚΑΛΙΕΡΑ)

FIXED LOUVER INSTRUCTION AND CUTTING DIMENSIONS

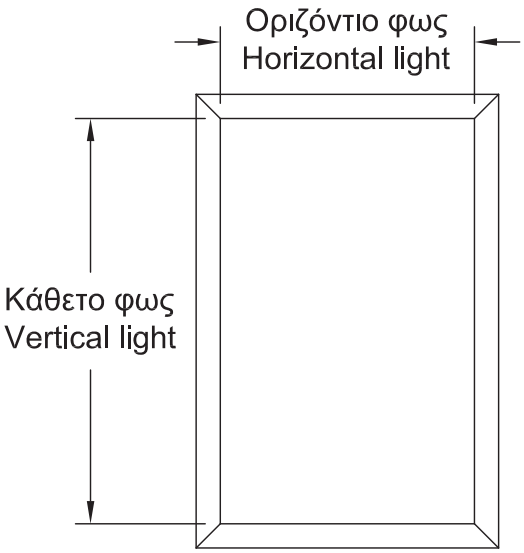

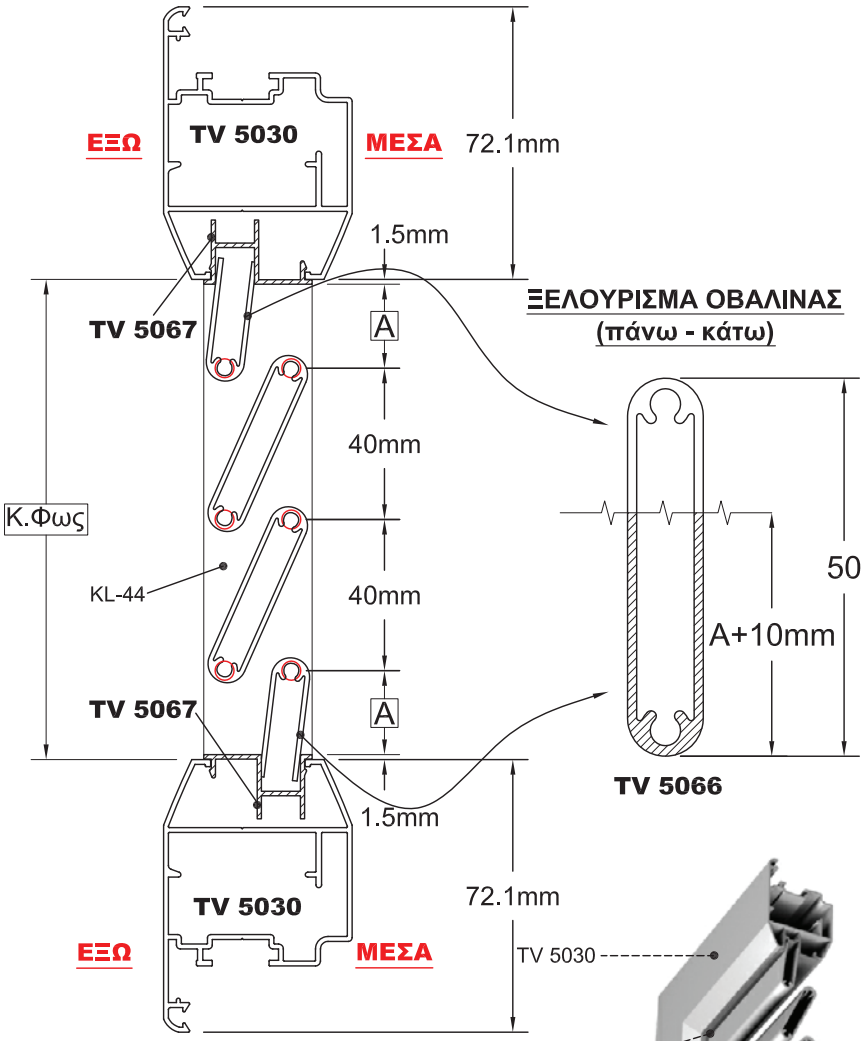

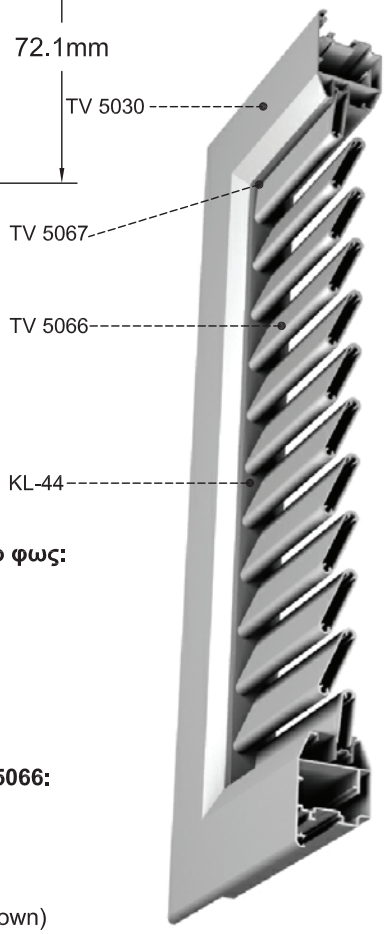

ΟΔΗΓΙΕΣ ΥΠΟΛΟΓΙΣΜΟΥ ΚΑΙ ΚΟΠΗΣ

CUTTING INSTRACTIONS AND CALCULATIONS

1. **Κοπή σκαλιέρας περσίδας KL-44: Ύψος σκαλιέρας KL-44= Κάθετο φως -3mm**
   Cutting of KL-44: Height of KL-44= Vertical light -3mm.
2. **Τελάρωμα περσίδας προφίλ TV 5067: Πλάτος TV 5067= Οριζόντιο φως.**
   Joint of TV 5067: Width TV 5067= Horizontal light
3. **Κοπή περσίδας προφίλ TV 5066: Μήκος περσίδας TV 5066= Οριζόντιο φως -3mm**
   Cutting of TV 5066: Length TV 5066= Horizontal light -3mm
4. **Υπολογισμός απαιτούμενων τεμαχίων περσίδας προφίλ TV 5066 σε σχέση με το κάθετο φως:**
   Απαιτούμενα τεμάχια περσίδας= (Κάθετο φως -3mm)/40
   Πάντοτε στρογγυλοποιούμε τα τεμάχια περσίδας προς τα πάνω.
   Π.Χ. Υπολογίζουμε 43,6 τεμάχια περσίδας, θα κόψουμε 44 τεμάχια.
   Qalculation of indicated louver pieces TV 5066, as regards with the vertical light.
   Indicated louver pieces=(Vertical light-3mm)/40
   Always approximate to next integer.
   For example: Calculate 43.6 louver pieces, cut 44 pieces.
5. **Υπολογισμός κοπής για το τελευταίο επάνω και κάτω φυλλαράκι περσίδας προφίλ TV 5066:**
   Ισομοιράζουμε τα κενά επάνω και κάτω και ξελουρίζουμε το τελευταίο επάνω και κάτω φυλλαράκι περσίδας προφίλ TV 5066, έτσι ώστε αυτό να εισχωρεί μέσα στο τελάρωμα προφίλ TV 5067 κατά 10 mm.
   Τελευταίο επάνω και κάτω φυλλαράκι περσίδας προφίλ TV 5066= A+10 mm.
   Cutting calculation for the upper and the bottom louver pieces. Equal share the gaps (up and down) and cut the upper and the lower louver pieces TV 5066, in order to enterthe TV 5067 for 10mm.

ΟΔΗΓΙΕΣ ΚΑΤΑΣΚΕΥΗΣ ΣΤΑΘΕΡΗΣ ΟΒΑΛΙΝΑΣ
ASSEMBLY INSTRUCTIONS OF FIXED LOUVER

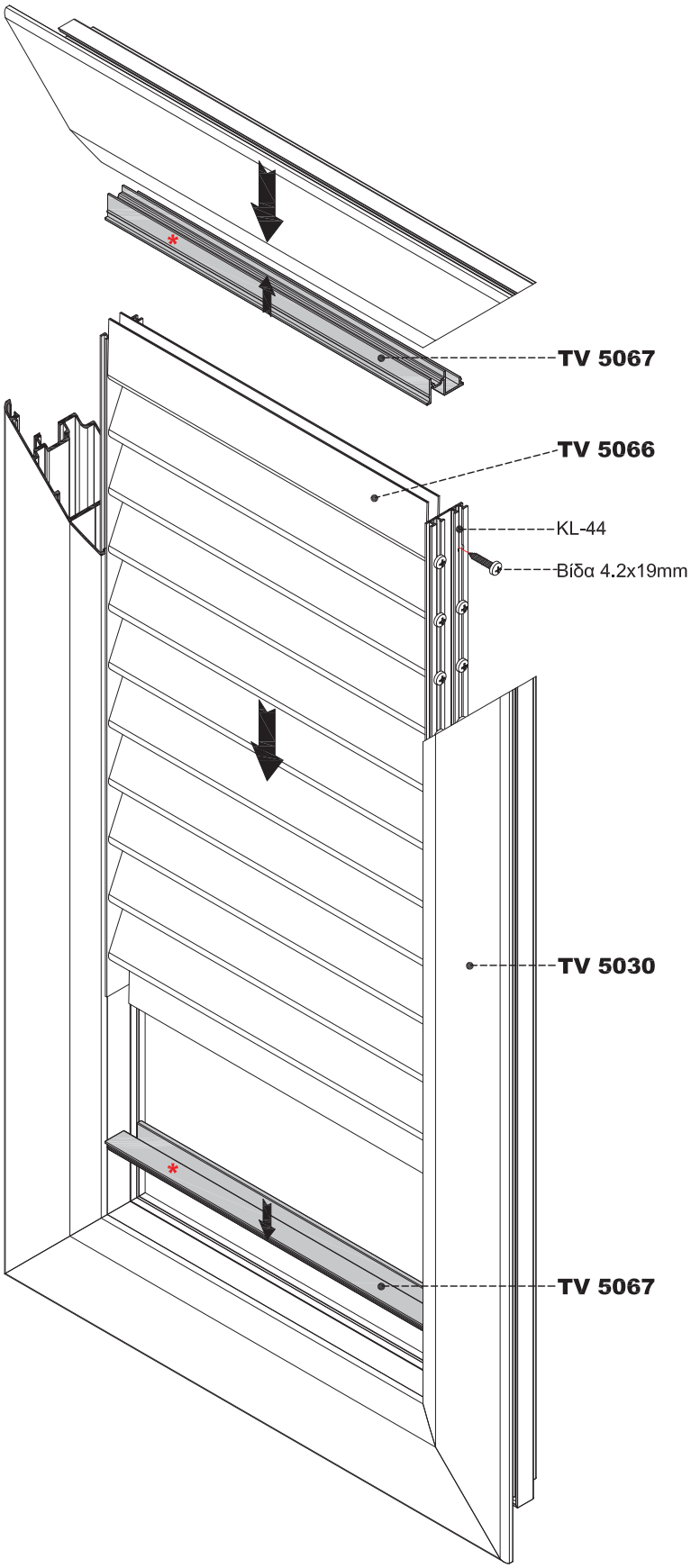

ΣΗΜΕΙΩΣΗ:
Για την κατασκευή της σταθερής οβαλίνας, ακολουθούμε πάντα τα ίδια βήματα σε όλα τα πατζούρια ανοιγόμενων και συρόμενων κουφωμάτων.

NOTICE:
For the fixed louver construction follow always the same process for all shutters of opening and sliding systems.

*** ΠΡΟΣΟΧΗ:**
Το TV 5067 τοποθετείτε πάντα αντίστροφα στο επάνω μέρος απ'ότι στο κάτω.

***ATTENTION:**
The TV 5067 is fitted always reversely at the top part than the bottom.

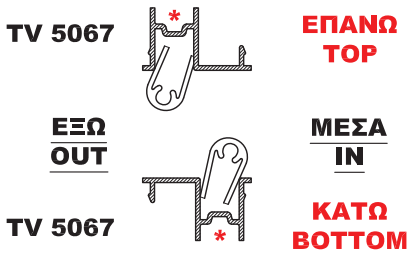

ΒΗΜΑΤΑ ΚΑΤΑΣΚΕΥΗΣ:
1. Συναρμολογούμε το φύλλο πατζουριού σε μορφή "Π".
2. Τοποθετούμε το προφίλ TV 5067 σε όλο το πλάτος εσωτερικά του φύλλου, πάνω και κάτω.
3. Υπολογίζουμε και κόβουμε τη σκαλιέρα (KL-44).
4. Υπολογίζουμε και κόβουμε τα φυλλαράκια οβαλίνας και τα συναρμολογούμε στη σκαλιέρα με βίδες ή περτσίνια.
5. Τοποθετούμε το τελάρο της οβαλίνας στις υποδοχές του φύλλου και στη συνέχεια κάνουμε το φύλλο τελάρο.

CONSTRUCTION STEPS:
1. Assemble the shutter leaf in "Π" shape.
2. Place the TV 5067 profile in full width internal of the sash both sides (up and bottom).
3. Calculate and cut the KL-44 accessory.
4. Calculate and cut the fixed louver profiles and then assemble them with KL-44 by screws or blind rivets.
5. Fit the fixed louver assembling into the sash slot and after that finish with assemble of shutter.

ΣΗΜΕΙΩΣΗ:
Το καθαρό μήκος της οβαλίνας δεν θα πρέπει να ξεπερνα τα 65 εκ. (+10% ανοχή). Για φύλλα με οβαλίνα άνω των 65 εκ. τοποθετούμε κάθετο χώρισμα.

NOTICE:
The length of fixed louver must not exceed 65 cm (+10% tolerance). For sashes with fixed louver over 65 cm set vertical transom.

ΤΡΟΠΟΣ ΥΠΟΛΟΓΙΣΜΟΥ ΜΕΤΡΩΝ ΚΟΠΗΣ ΣΕ ΕΝΑ ΚΟΥΦΩΜΑ

INSTRUCTION FOR CASEMENT CUTTING

1. Τα μέτρα κοπής των φύλλων εξαρτώνται πάντα από το μέγεθος της κάσας (π.χ. μικρή, μεσαία, μεγάλη) και είναι ανεξάρτητα από το φύλλο που θα χρησιμοποιήσουμε.

1. The dimensions of cutting depend on the frame's size (i.e. small, medium, large) and are independent of the sashes size.

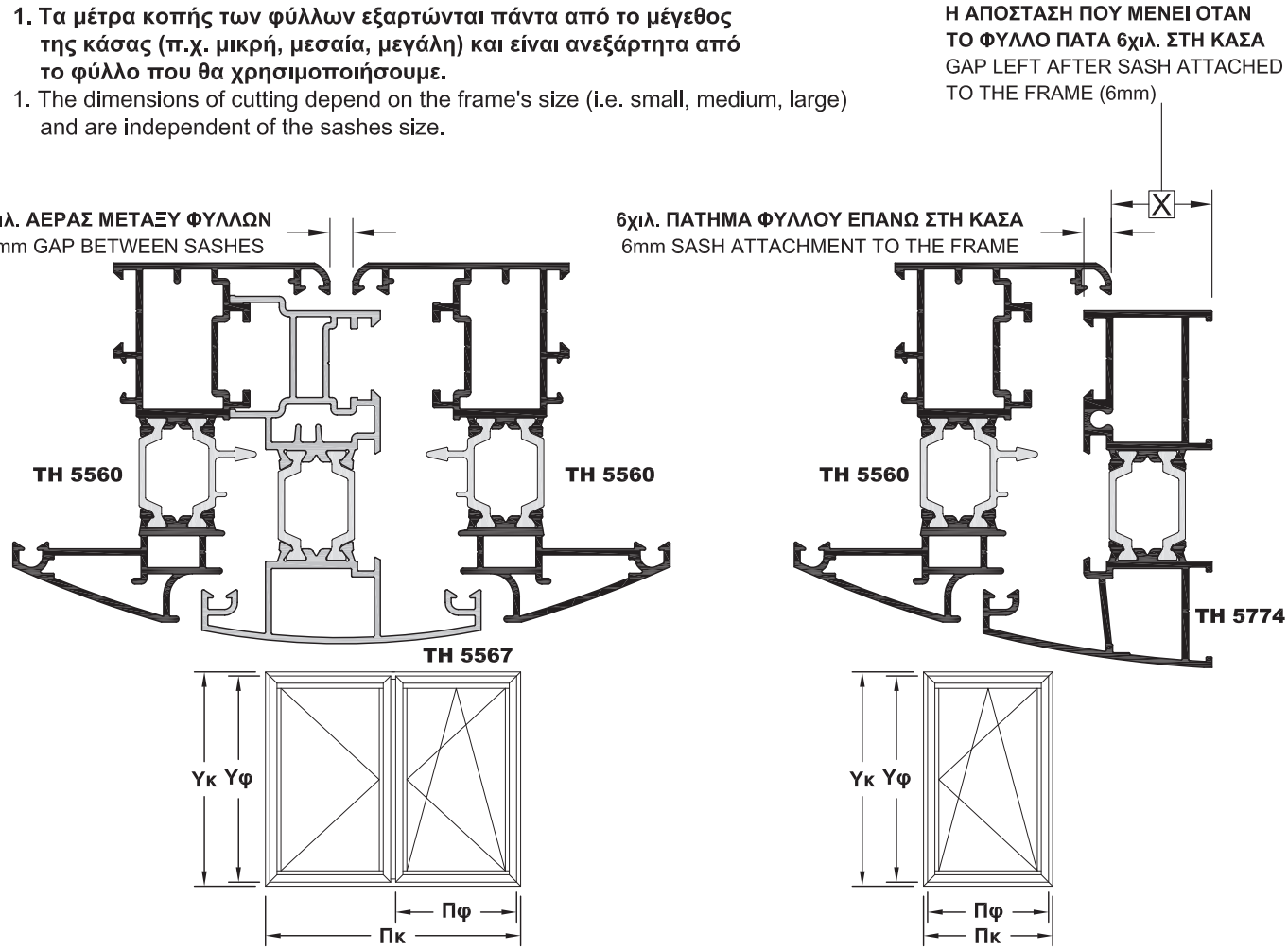

Υκ = Υψος Κάσας (εξωτερικά)	-	Height of frame (exterior)
Υφ = Υψος Φύλλο (εξωτερικά)	-	Height of sash (exterior)
Πκ = Πλάτος Κάσας	-	Width of frame
Πφ = Πλάτος Φύλλου	-	Width of sash
Υμ = Ύψος μπινί	-	Height of adjoining profile

ΠΑΡΑΔΕΙΓΜΑ ΥΠΟΛΟΓΙΣΜΟΥ ΜΕΤΡΩΝ ΚΟΠΗΣ

EXAMPLE-CALCULATION OF CUTTING DIMENSIONS

1. π.χ. ΓΙΑ ΔΙΦΥΛΛΑ ΕΧΟΥΜΕ:

Υφ = Υκ-2Χ

$$\text{Πφ} = \frac{\text{Πκ-[2Χ+5χιλ.(αέρα μεταξύ φύλλων)]}}{\text{2(αριθμός φύλλων)}}$$

2. π.χ. ΓΙΑ ΜΟΝΟΦΥΛΛΑ ΕΧΟΥΜΕ:

Υφ = Υκ-2Χ

Πφ = Πκ-2Χ

1. i.e. FOR TWO SASHES:

Υφ = Υκ-2Χ

$$\text{Πφ} = \frac{\text{Πκ-[2Χ+5mm (gap between sashes)]}}{\text{2(number of sashes)}}$$

2. i.e. FOR ONE SASH:

Υφ = Υκ-2Χ

Πφ = Πκ-2Χ

ΜΕΤΡΑ ΚΟΠΗΣ ΜΟΝΟΦΥΛΛΩΝ
SINGLE SASH CUTTING INSTRUCTIONS

ΜΟΝΟΦΥΛΛΟ ΑΝΟΙΓΟΜ. & ΑΝΑΚΛΙΝΟΜΕΝΟ
TILT AND TURN OPENING SINGLE SASH

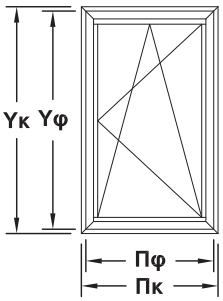

Υκ = Υψος Κάσας	-	Height of frame
Υφ = Υψος Φύλλο	-	Height of sash
Πκ = Πλάτος Κάσας	-	Width of frame
Πφ = Πλάτος Φύλλου	-	Width of sash
Υμ = Ύψος μπινί	-	Height of adjoining profile

Τα μέτρα κοπής είναι θεωρητικά.
Ο υπολογισμός τους βασίστηκε σε ιδανικές συνθήκες κοπής και συναρμογής.
The cutting standarts are theoretically.
The calculations was based at perfect cutting condition and joining.

Στον υπολογισμό για τα μέτρα κοπής δεν συμπεριλαμβάνονται τα αποστατικά τακάκια
In cutting instruction plastic wedges not included

Α) ΜΕ ΚΑΣΑ 28mm - WITH FRAME 28mm

ΤΖΑΜΙΛΙΚΙ
SASH
Υφ = Υκ-44mm
Πφ = Πκ-44mm

ΠΑΤΖΟΥΡΙ
SHUTTER
Υφ = Υκ-44mm
Πφ = Πκ-44mm

Β) ΜΕ ΚΑΣΑ 38mm - WITH FRAME 38mm

ΤΖΑΜΙΛΙΚΙ
SASH
Υφ = Υκ-64mm
Πφ = Πκ-64mm

ΠΑΤΖΟΥΡΙ
SHUTTER
Υφ = Υκ-64mm
Πφ = Πκ-64mm

Γ) ΜΕ ΚΑΣΑ 44mm - WITH FRAME 44mm

ΤΖΑΜΙΛΙΚΙ
SASH
Υφ = Υκ-76mm
Πφ = Πκ-76mm

ΠΑΤΖΟΥΡΙ
SHUTTER
Υφ = Υκ-76mm
Πφ = Πκ-76mm

Δ) ΜΕ ΚΑΣΑ 52mm - WITH FRAME 52mm

ΤΖΑΜΙΛΙΚΙ
SASH
Υφ = Υκ-92mm
Πφ = Πκ-92mm

ΠΑΤΖΟΥΡΙ
SHUTTER
Υφ = Υκ-92mm
Πφ = Πκ-92mm

Ε) ΓΙΑ ΚΑΣΑ ΠΑΡΑΔΟΣΙΑΚΟΥ ΤΥΠΟΥ - FOR TRADITIONAL TYPE FRAME (TH 5598)

ΤΖΑΜΙΛΙΚΙ
SASH
Υφ = Υκ-146mm
Πφ = Πκ-146mm

ΠΑΤΖΟΥΡΙ
SHUTTER
Υφ = Υκ-44mm
Πφ = Πκ-44mm

ΜΕΤΡΑ ΚΟΠΗΣ ΔΙΦΥΛΛΩΝ
DOUBLE SASH CUTTING INSTRUCTIONS

ΔΙΦΥΛΛΟ ΑΝΟΙΓΟΜ. & ΑΝΑΚΛΙΝΟΜΕΝΟ
TILT AND TURN OPENING DOUBLE SASH

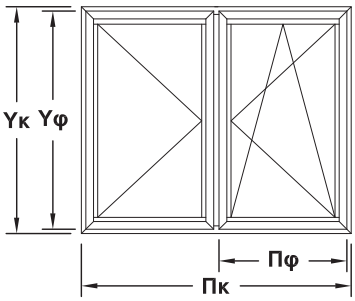

Υκ = Υψος Κάσας	-	Height of frame
Υφ = Υψος Φύλλο	-	Height of sash
Πκ = Πλάτος Κάσας	-	Width of frame
Πφ = Πλάτος Φύλλου	-	Width of sash
Υμ = Ύψος μπινί	-	Height of adjoining profile

Τα μέτρα κοπής είναι θεωρητικά.
Ο υπολογισμός τους βασίστηκε σε ιδανικές συνθήκες κοπής και συναρμογής.
The cutting standarts are theoretically.
The calculations was based at perfect cutting condition and joining.

Στον υπολογισμό για τα μέτρα κοπής δεν συμπεριλαμβάνονται τα αποστατικά τακάκια
In cutting instruction plastic wedges not included

Α) ΜΕ ΚΑΣΑ 28mm - WITH FRAME 28mm

ΤΖΑΜΙΛΙΚΙ
SASH
Υφ = Υκ-44mm
Πφ = Πκ-49mm / 2

ΠΑΤΖΟΥΡΙ
SHUTTER
Υφ = Υκ-44mm
Πφ = Πκ-49mm / 2

Β) ΜΕ ΚΑΣΑ 38mm - WITH FRAME 38mm

ΤΖΑΜΙΛΙΚΙ
SASH
Υφ = Υκ-64mm
Πφ = Πκ-69mm / 2

ΠΑΤΖΟΥΡΙ
SHUTTER
Υφ = Υκ-64mm
Πφ = Πκ-69mm / 2

Γ) ΜΕ ΚΑΣΑ 44mm - WITH FRAME 44mm

ΤΖΑΜΙΛΙΚΙ
SASH
Υφ = Υκ-76mm
Πφ = Πκ-81mm / 2

ΠΑΤΖΟΥΡΙ
SHUTTER
Υφ = Υκ-76mm
Πφ = Πκ-81mm / 2

Δ) ΜΕ ΚΑΣΑ 52mm - WITH FRAME 52mm

ΤΖΑΜΙΛΙΚΙ
SASH
Υφ = Υκ-92mm
Πφ = Πκ-97mm / 2

ΠΑΤΖΟΥΡΙ
SHUTTER
Υφ = Υκ-92mm
Πφ = Πκ-97mm / 2

Ε) ΓΙΑ ΚΑΣΑ ΠΑΡΑΔΟΣΙΑΚΟΥ ΤΥΠΟΥ - FOR TRADITIONAL TYPE FRAME (TH 5598)

ΤΖΑΜΙΛΙΚΙ
SASH
Υφ = Υκ-146mm
Πφ = Πκ-151mm / 2

ΠΑΤΖΟΥΡΙ
SHUTTER
Υφ = Υκ-44mm
Πφ = Πκ-49mm / 2

ΥΨΟΣ ΜΠΙΝΙ ΦΥΛΛΟΥ
ADJOINING PROFILE FOR SASH
Υμ = Υφ-74mm

ΥΨΟΣ ΜΠΙΝΙ ΠΑΤΖΟΥΡΙΟΥ
ADJOINING PROFILE FOR SHUTTER
Υμ = Υφ-52mm

ΜΕΤΡΑ ΚΟΠΗΣ ΤΡΙΦΥΛΛΩΝ
TRHREEFOLD SASH CUTTING INSTRUCTIONS

ΤΡΙΦΥΛΛΟ ΑΝΟΙΓΟΜ. & ΑΝΑΚΛΙΝΟΜΕΝΟ
TILT AND TURN OPENING TRIPLE SASH

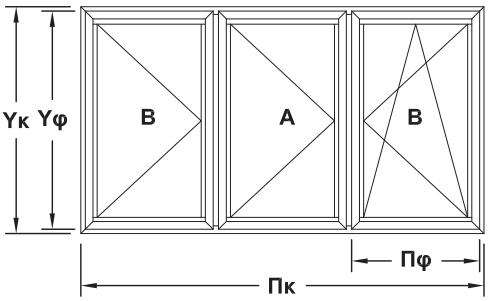

ΠΑΡΑΤΗΡΗΣΗ:
(ΜΟΝΟ ΓΙΑ ΠΑΤΖΟΥΡΙΑ)
Στην περίπτωση που θέλουμε το μεσαίο φύλλο (Α) να διπλώνει επάνω στα ακριανά φύλλα (Β) τότε θα πρέπει: Μετά τον υπολογισμό του πλάτους φύλλου με βάση τον τύπο, το φύλλο (Α) να γίνει 30χιλ. μικρότερο και τα (Β) 15χιλ. μεγαλύτερα. Δηλ.

Πφ (Α) = Πφ-30χιλ. και τα φύλλα (Β) να γίνουν 15χιλ. μεγαλύτερα δηλ. Πφ (Β) = Πφ+15χιλ.

NOTE:
(ONLY FOR SHUTTER)
In case we want the middle sash (A) to fold on the edge sashes (B) then we will calculate the width of sash (A) and (B) according to the following formula:

Πφ (A) = Πφ-30 mm
Πφ (B) = Πφ+15 mm

Α) ΜΕ ΚΑΣΑ 28mm - WITH FRAME 28mm

ΤΖΑΜΙΛΙΚΙ
SASH
Υφ = Υκ-44mm
Πφ = Πκ-54mm / 3

ΠΑΤΖΟΥΡΙ
SHUTTER
Υφ = Υκ-44mm
Πφ = Πκ-54mm / 3

Β) ΜΕ ΚΑΣΑ 38mm - WITH FRAME 38mm

ΤΖΑΜΙΛΙΚΙ
SASH
Υφ = Υκ-64mm
Πφ = Πκ-74mm / 3

ΠΑΤΖΟΥΡΙ
SHUTTER
Υφ = Υκ-64mm
Πφ = Πκ-74mm / 3

Γ) ΜΕ ΚΑΣΑ 44mm - WITH FRAME 44mm

ΤΖΑΜΙΛΙΚΙ
SASH
Υφ = Υκ-76mm
Πφ = Πκ-86mm / 3

ΠΑΤΖΟΥΡΙ
SHUTTER
Υφ = Υκ-76mm
Πφ = Πκ-86mm / 3

Δ) ΜΕ ΚΑΣΑ 52mm - WITH FRAME 52mm

ΤΖΑΜΙΛΙΚΙ
SASH
Υφ = Υκ-92mm
Πφ = Πκ-102mm / 3

ΠΑΤΖΟΥΡΙ
SHUTTER
Υφ = Υκ-92mm
Πφ = Πκ-102mm / 3

ΥΨΟΣ ΜΠΙΝΙ ΦΥΛΛΟΥ
ADJOINING PROFILE FOR SASH
Υμ = Υφ-74mm

ΥΨΟΣ ΜΠΙΝΙ ΠΑΤΖΟΥΡΙΟΥ
ADJOINING PROFILE FOR SHUTTER
Υμ = Υφ-52mm

ΠΡΟΣΟΧΗ
Σε κατασκευές με τρίφυλλο ή τετράφυλλο πατζούρι το πλάτος του φύλλου πατζουριού δεν πρέπει να υπερβαίνει τα 45 εκ.(±10%)

ATTENTION
In the constructions with three or four shutter sashes the width of shutter must not be longer than 45 cm.(±10%)

Τα μέτρα κοπής είναι θεωρητικά.
Ο υπολογισμός τους βασίστηκε σε ιδανικές συνθήκες κοπής και συναρμογής.
The cutting standarts are theoretically.
The calculations was based at perfect cutting condition and joining.

Στον υπολογισμό για τα μέτρα κοπής δεν συμπεριλαμβάνονται τα αποστατικά τακάκια
In cutting instruction plastic wedges not included

ΜΕΤΡΑ ΚΟΠΗΣ ΤΕΤΡΑΦΥΛΛΩΝ
FOURFOLD CUTTING INSTRUCTIONS

ΤΕΤΡΑΦΥΛΛΟ ΑΝΟΙΓΟΜΟΜΕΝΟ
OPENING FOURFOLD

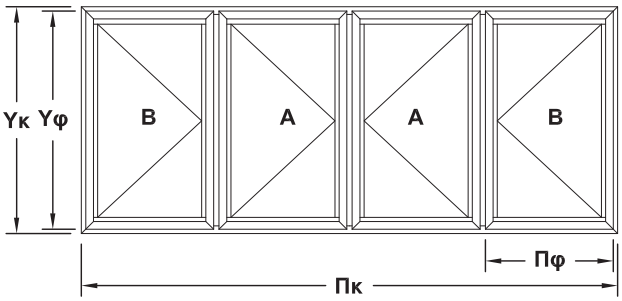

ΠΑΡΑΤΗΡΗΣΗ:
(ΜΟΝΟ ΓΙΑ ΠΑΤΖΟΥΡΙΑ)
Στην περίπτωση που θέλουμε το μεσαίο φύλλο (Α) να διπλώνει επάνω στα ακριανά φύλλα (Β) τότε θα πρέπει: Μετά τον υπολογισμό του πλάτους φύλλου με βάση τον τύπο, το φύλλο (Α) να γίνει 20χιλ. μικρότερο δηλ.

Πφ (Α) = Πφ-20χιλ. και το φύλλο (Β) να γίνει 20χιλ. μεγαλύτερο δηλ. Πφ (Β) = Πφ+20χιλ.

NOTE:
(ONLY FOR SHUTTER)
In case we want the middle sash (A) to fold on the edge sashes (B) then we will calculate the width of sash (A) and (B) according to the following formula:

Πφ (A) = Πφ-20 mm
Πφ (B) = Πφ+20 mm

Α) ΜΕ ΚΑΣΑ 28mm - WITH FRAME 28mm

ΤΖΑΜΙΛΙΚΙ
SASH
Υφ = Υκ-44mm
Πφ = Πκ-59mm / 4

ΠΑΤΖΟΥΡΙ
SHUTTER
Υφ = Υκ-44mm
Πφ = Πκ-59mm / 4

Β) ΜΕ ΚΑΣΑ 38mm - WITH FRAME 38mm

ΤΖΑΜΙΛΙΚΙ
SASH
Υφ = Υκ-64mm
Πφ = Πκ-79mm / 4

ΠΑΤΖΟΥΡΙ
SHUTTER
Υφ = Υκ-64mm
Πφ = Πκ-79mm / 4

Γ) ΜΕ ΚΑΣΑ 44mm - WITH FRAME 44mm

ΤΖΑΜΙΛΙΚΙ
SASH
Υφ = Υκ-76mm
Πφ = Πκ-91mm / 4

ΠΑΤΖΟΥΡΙ
SHUTTER
Υφ = Υκ-76mm
Πφ = Πκ-91mm / 4

Δ) ΜΕ ΚΑΣΑ 52mm - WITH FRAME 52mm

ΤΖΑΜΙΛΙΚΙ
SASH
Υφ = Υκ-92mm
Πφ = Πκ-107mm / 4

ΠΑΤΖΟΥΡΙ
SHUTTER
Υφ = Υκ-92mm
Πφ = Πκ-107mm / 4

ΥΨΟΣ ΜΠΙΝΙ ΦΥΛΛΟΥ
ADJOINING PROFILE FOR SASH
Υμ = Υφ-74mm

ΥΨΟΣ ΜΠΙΝΙ ΠΑΤΖΟΥΡΙΟΥ
ADJOINING PROFILE FOR SHUTTER
Υμ = Υφ-52mm

ΠΡΟΣΟΧΗ
Σε κατασκευές με τρίφυλλο ή τετράφυλλο πατζούρι το πλάτος του φύλλου πατζουριού δεν πρέπει να υπερβαίνει τα 45 εκ.(±10%)
ATTENTION
In the constructions with three or four shutter sashes the width of shutter must not be longer than 45 cm.(±10%)

Τα μέτρα κοπής είναι θεωρητικά.
Ο υπολογισμός τους βασίστηκε σε ιδανικές συνθήκες κοπής και συναρμογής.
The cutting standarts are theoretically.
The calculations was based at perfect cutting condition and joining.

Στον υπολογισμό για τα μέτρα κοπής δεν συμπεριλαμβάνονται τα αποστατικά τακάκια
In cutting instruction plastic wedges not included

ΜΕΤΡΑ ΚΟΠΗΣ ΓΙΑ ΠΟΡΤΕΣ
CUTTING INSTRUCTIONS FOR DOORS

ΠΟΡΤΑ ΜΟΝΟΦΥΛΛΗ
SINGLE DOOR

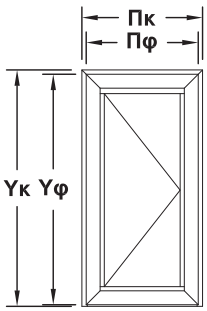

ΠΟΡΤΑ ΔΙΦΥΛΛΗ
DOUBLE DOOR

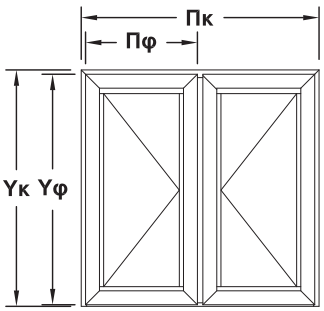

Α) ΜΕ ΚΑΣΑ 28mm - WITH FRAME 28mm

Υφ = Υκ-27mm*
Πφ = Πκ-44mm

Υφ = Υκ-27mm
Πφ = $\frac{\text{Πκ-49mm}}{2}$

Β) ΜΕ ΚΑΣΑ 38mm - WITH FRAME 38mm

Υφ = Υκ-37mm**
Πφ = Πκ-64mm

Υφ = Υκ-37mm
Πφ = $\frac{\text{Πκ-69mm}}{2}$

Γ) ΜΕ ΚΑΣΑ 44mm - WITH FRAME 44mm

Υφ = Υκ-43mm***
Πφ = Πκ-76mm

Υφ = Υκ-43mm
Πφ = $\frac{\text{Πκ-81mm}}{2}$

Δ) ΜΕ ΚΑΣΑ 52mm - WITH FRAME 52mm

Υφ = Υκ-51mm****
Πφ = Πκ-92mm

Υφ = Υκ-51mm
Πφ = $\frac{\text{Πκ-97mm}}{2}$

***Υφ = Υκ-27mm**	**(Για πόρτα χωρίς κατωκάσι)** (For door without threshold)
***Υφ = Υκ-30mm**	**(Για πόρτα με κατωκάσι)** (For door with threshold)
***Υφ = Υκ-45mm**	**(Για πόρτα με ταμπλά και κατωκάσι)** (For door with bottom rail and threshold)
Υφ = Υκ-37mm	**(Για πόρτα χωρίς κατωκάσι)** (For door without threshold)
Υφ = Υκ-40mm	**(Για πόρτα με κατωκάσι)** (For door with threshold)
Υφ = Υκ-55mm	**(Για πόρτα με ταμπλά και κατωκάσι)** (For door with bottom rail and threshold)
***Υφ = Υκ-43mm**	**(Για πόρτα χωρίς κατωκάσι)** (For door without threshold)
***Υφ = Υκ-46mm**	**(Για πόρτα με κατωκάσι)** (For door with threshold)
***Υφ = Υκ-61mm**	**(Για πόρτα με ταμπλά και κατωκάσι)** (For door with bottom rail and threshold)
****Υφ = Υκ-51mm**	**(Για πόρτα χωρίς κατωκάσι)** (For door without threshold)
****Υφ = Υκ-54mm**	**(Για πόρτα με κατωκάσι)** (For door with threshold)
****Υφ = Υκ-69mm**	**(Για πόρτα με ταμπλά και κατωκάσι)** (For door with bottom rail and threshold)

ΥΨΟΣ ΜΠΙΝΙ ΔΙΦΥΛΛΗΣ ΠΟΡΤΑΣ
ADJOINING PROFILE FOR DOUBLE DOOR
Υμ = Υφ-74mm

Υκ = Υψος Κάσας	-	Height of frame
Υφ = Υψος Φύλλο	-	Height of sash
Πκ = Πλάτος Κάσας	-	Width of frame
Πφ = Πλάτος Φύλλου	-	Width of sash
Υμ = Ύψος μπινί	-	Height of adjoining profile

Τα μέτρα κοπής είναι θεωρητικά.
Ο υπολογισμός τους βασίστηκε σε ιδανικές συνθήκες κοπής και συναρμογής.
The cutting standarts are theoretically.
The calculations was based at perfect cutting condition and joining.

Στον υπολογισμό για τα μέτρα κοπής δεν συμπεριλαμβάνονται τα αποστατικά τακάκια
In cutting instruction plastic wedges not included

ΓΩΝΙΕΣ ΣΥΝΔΕΣΕΩΣ ΦΥΛΛΩΝ
CONNECTION CORNERS FOR SASHES

TH 5560

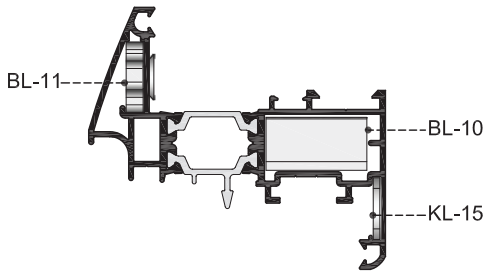

TH 5561

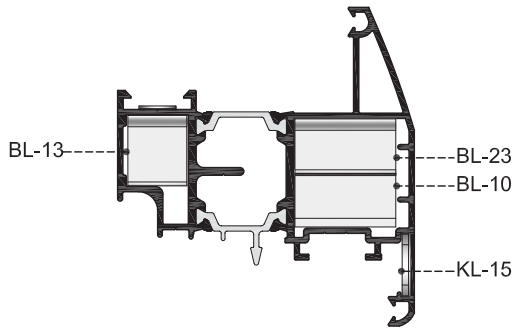

TH 5562

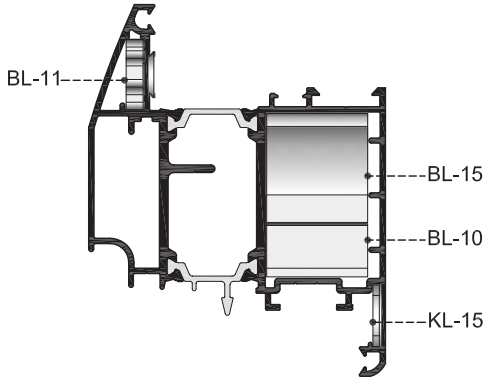

TH 5563

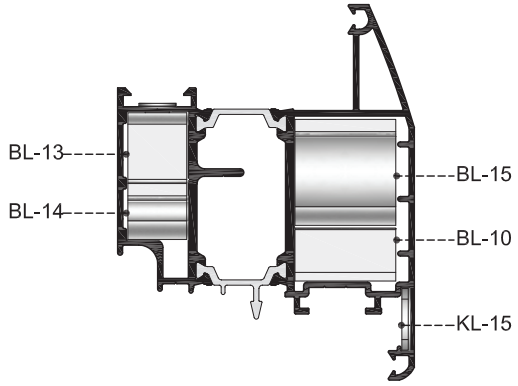

TH 5565

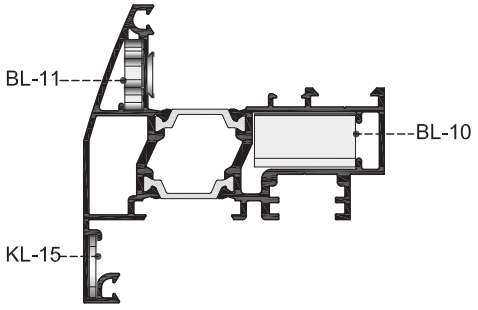

TH 5566

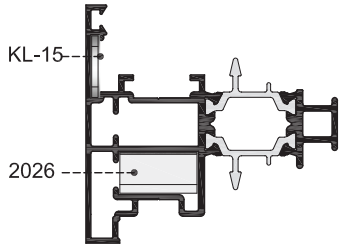

TH 5595

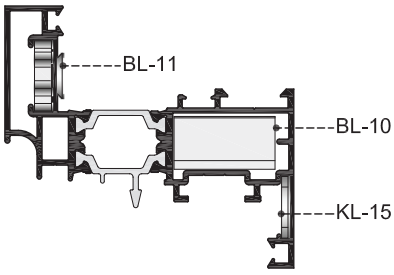

TH 5773

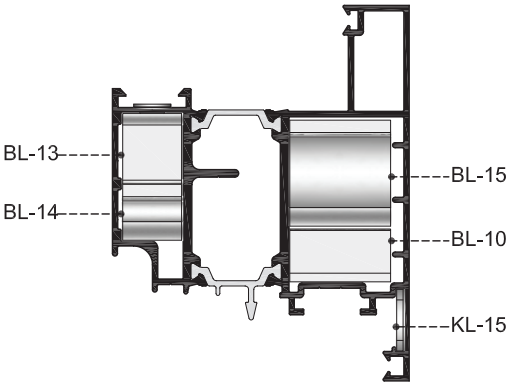

TH 5596

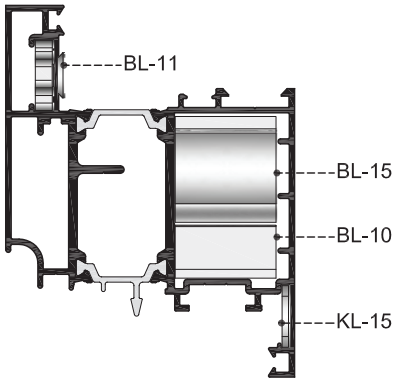

ΓΩΝΙΕΣ ΣΥΝΔΕΣΕΩΣ ΚΑΣΩΝ
CONNECTION CORNERS FOR FRAMES

TH 5576

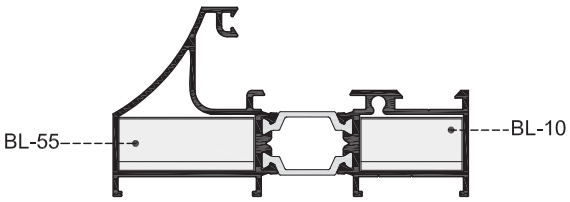

TH 5581

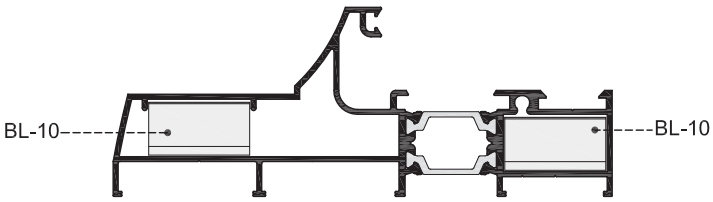

TH 5582

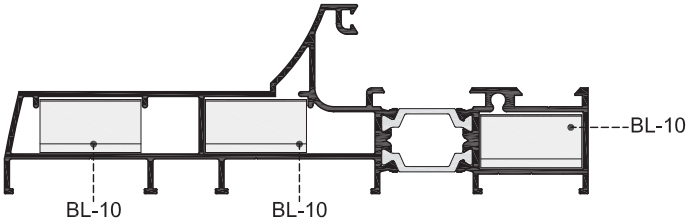

TH 5594

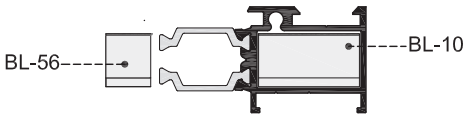

TH 5598

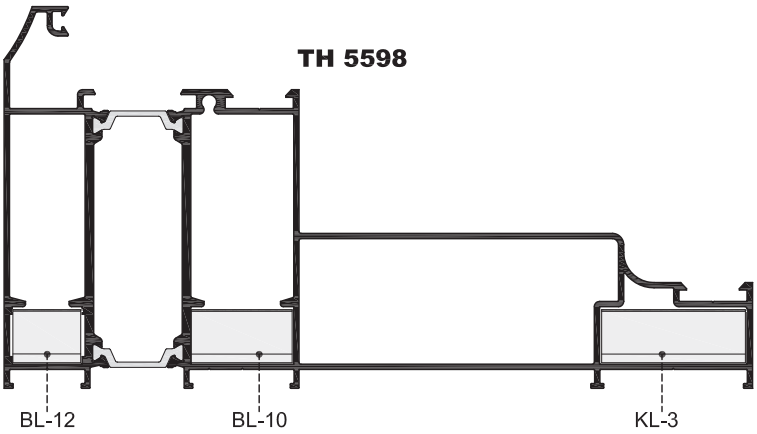

TH 5774

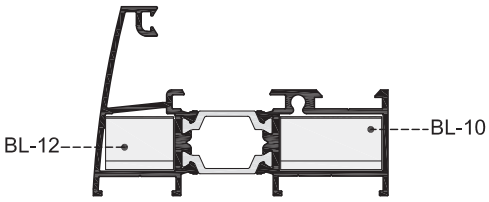

TH 5775

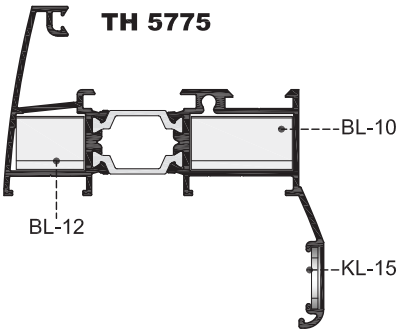

TH 5777

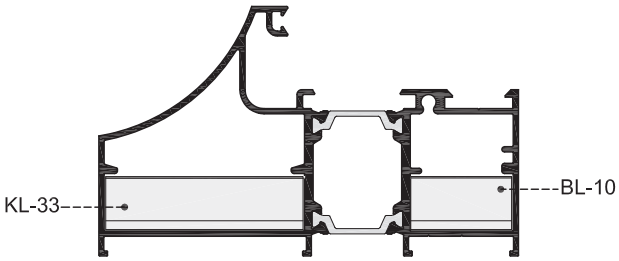

ΓΩΝΙΕΣ ΣΥΝΔΕΣΕΩΣ ΚΑΣΩΝ
CONNECTION CORNERS FOR FRAMES

TH 5778

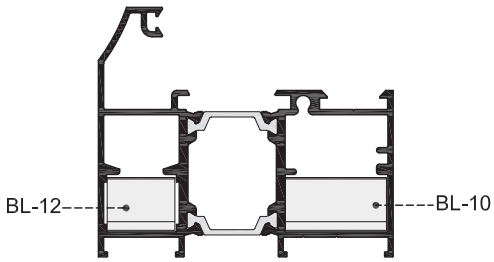

TH 5779

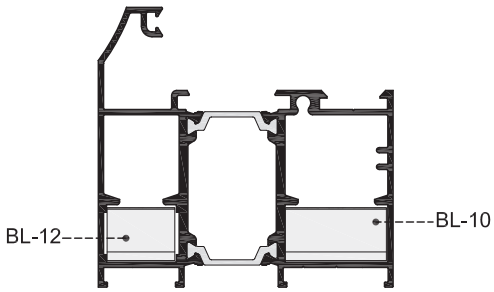

TH 5780

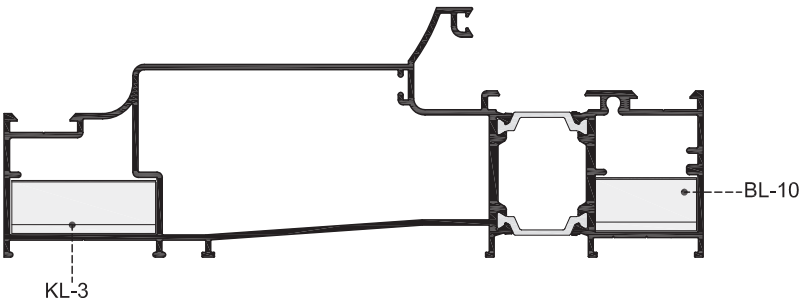

TH 5783

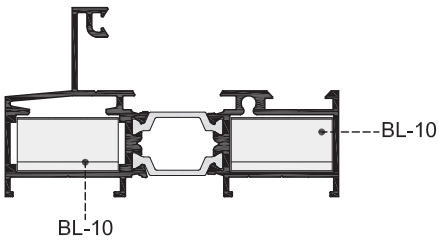

TH 5784

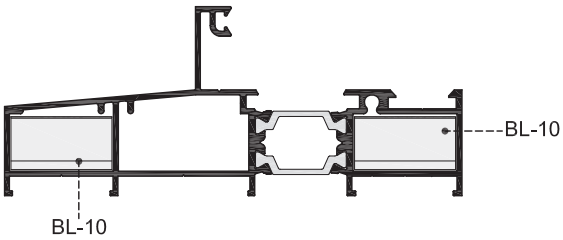

TH 5785

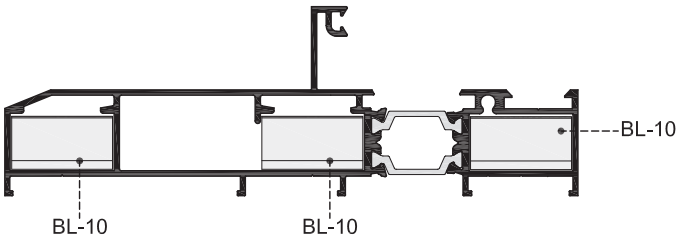

TH 5786

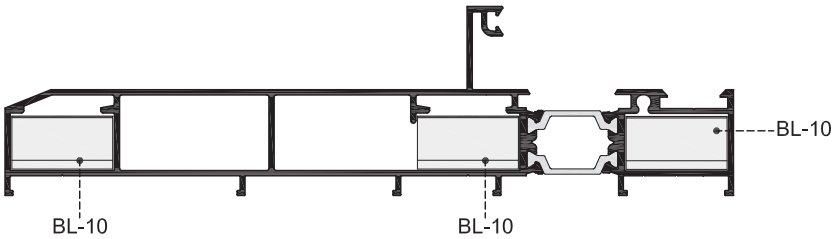

ΓΩΝΙΕΣ ΓΩΝΙΑΣΤΡΑΣ ΦΥΛΛΩΝ
CRIMPING CORNERS FOR SASHES

TH 5560

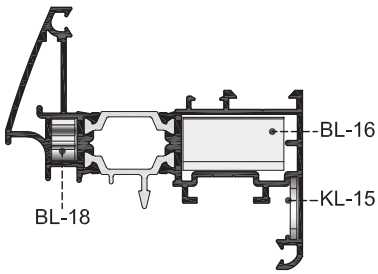

TH 5561

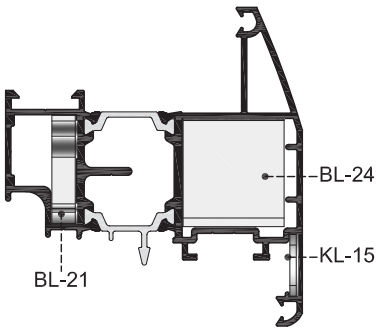

TH 5562

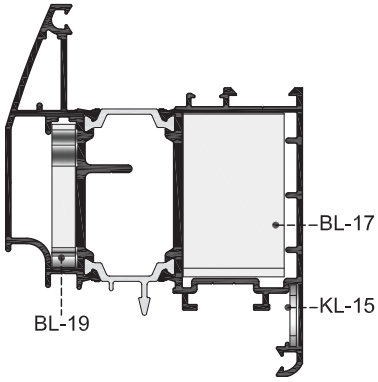

TH 5563

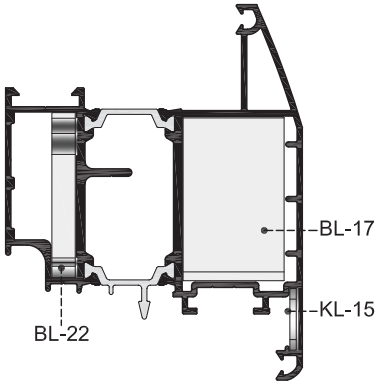

TH 5773

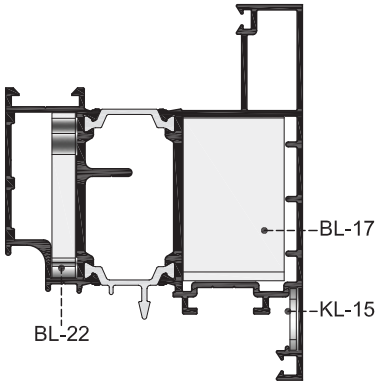

TH 5595

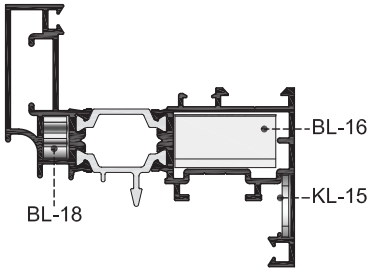

TH 5596

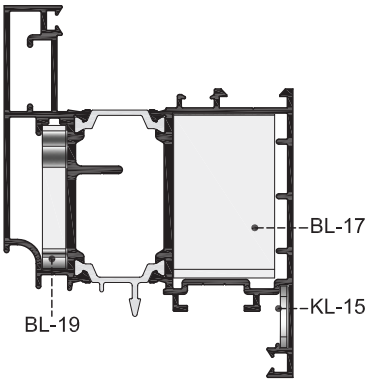

ΓΩΝΙΕΣ ΓΩΝΙΑΣΤΡΑΣ ΚΑΣΩΝ
CRIMPING CORNERS FOR FRAMES

TH 5576

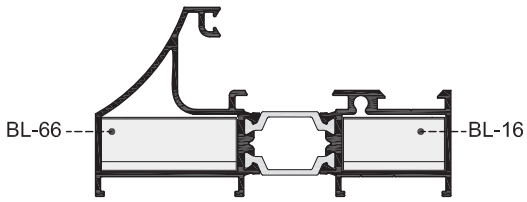

TH 5581

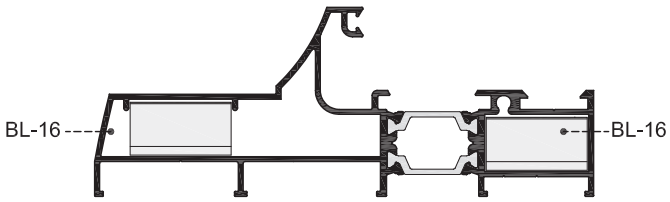

TH 5582

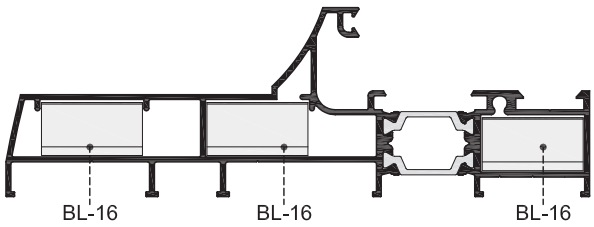

TH 5594

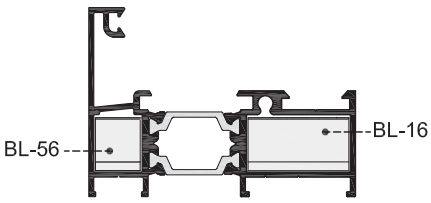

TH 5598

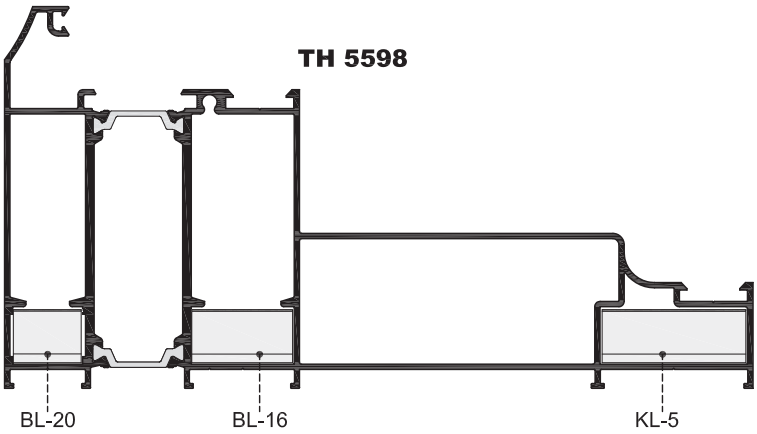

TH 5774

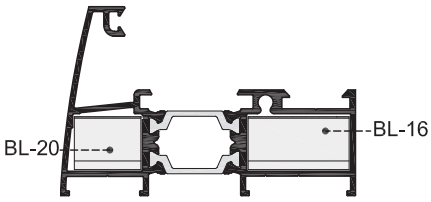

TH 5775

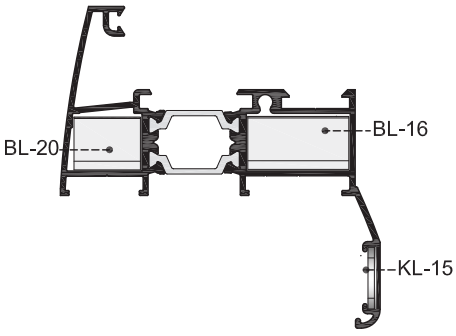

TH 5777

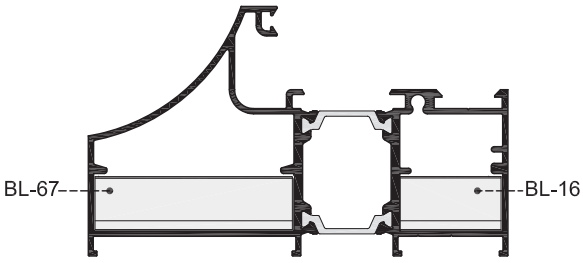

ΓΩΝΙΕΣ ΓΩΝΙΑΣΤΡΑΣ ΚΑΣΩΝ
CRIMPING CORNERS FOR FRAMES

TH 5778

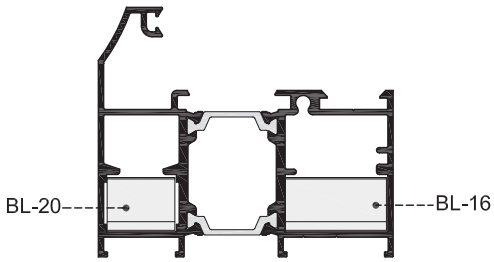

TH 5779

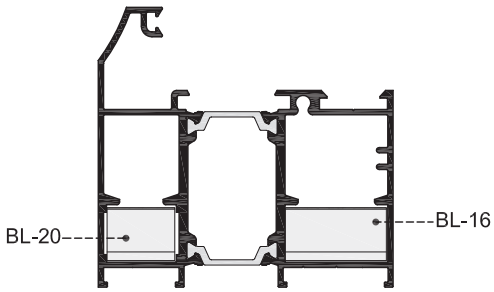

TH 5780

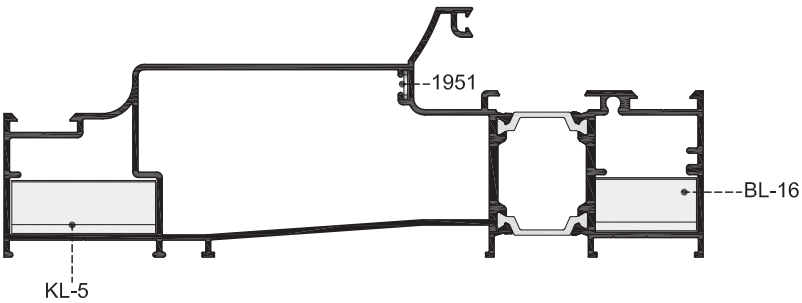

TH 5783

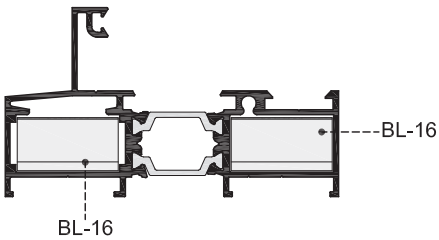

TH 5784

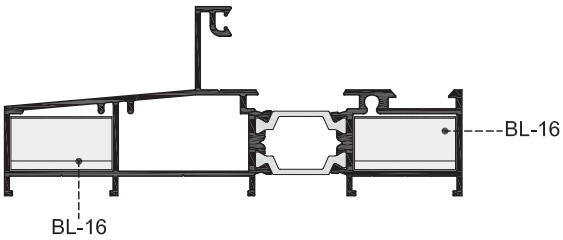

TH 5785

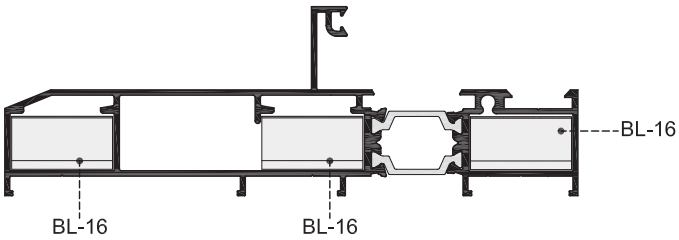

TH 5786

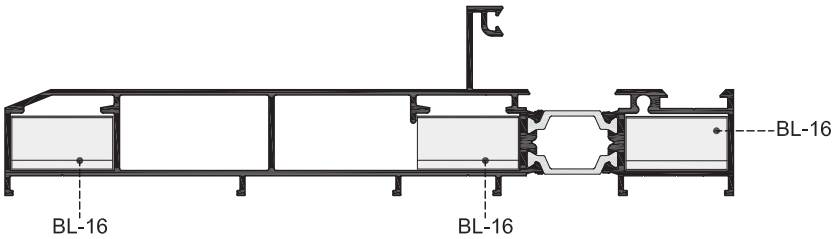

ΠΗΧΑΚΙΑ
CLIPS

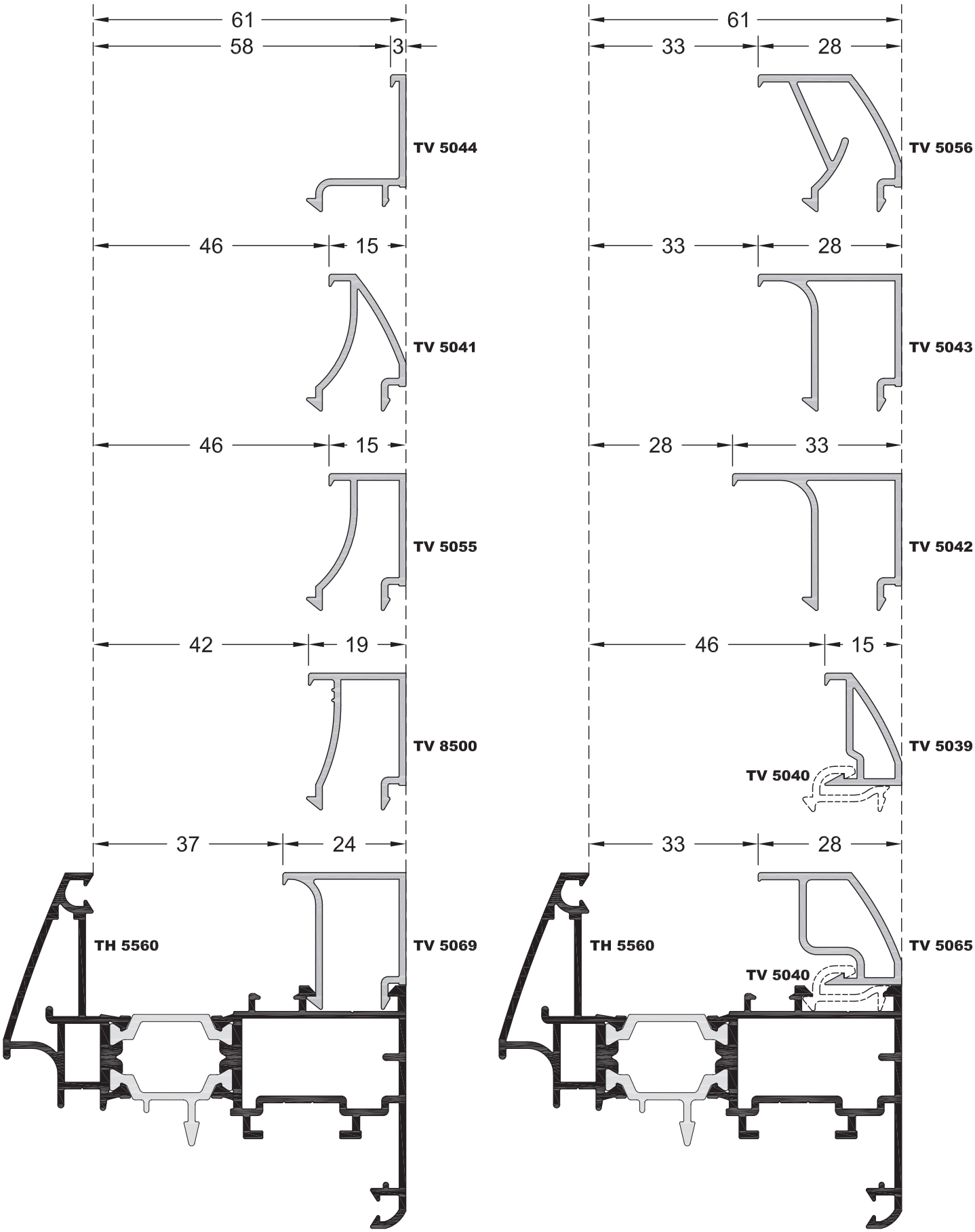

ΕΠΙΛΟΓΗ ΕΛΑΣΤΙΚΩΝ ΣΤΕΓΑΝΟΠΟΙΗΣΗΣ

WATERPROOFING GASKET SELECTION

ΣΗΜΕΙΩΣΗ: Στον πίνακα παρουσιάζονται ενδεικτικά κάποιοι συνδυασμοί ελαστικών. Ο υπολογισμός έχει γίνει για φύλλο τζαμιού. Στους διπλούς υαλοπίνακες μπορούν να γίνουν πολλοί συνδυασμοί όσον αφορά το συνολικό πάχος τους. Μπορούμε επίσης να χρησιμοποιήσουμε 2 πηχάκια μαζί για να επιτύχουμε το μέγιστο πάχος υαλοπίνακα. Ανάλογα με τις απαιτήσεις του πελάτη, υπάρχουν στην αγορά υαλοπίνακες οι οποίοι μπορούν να προσφέρουν πολύ καλή θερμομόνωση και ηχομόνωση στο κούφωμα.

Προσοχή: Για τη στεγανοποίηση των υαλοπινάκων, τόσο στην εξωτερική όσο και στην εσωτερική πλευρά του κουφώματος, δεν προτείνεται η χρήση σιλικόνης.

NOTE: The table shows some combinations for the gaskets. The calculation has been done for the sash.
There can be many combinations for the total thickness of the glass. Also you can use 2 clips together in order to have the maximum thickness of glass. By the customers requirements, there are glasses at the market that offers very good thermal insulation and sound reduction.
Attention: For the sealant of the glasses either inside or outside from the frame, use of silicone is not recommented.

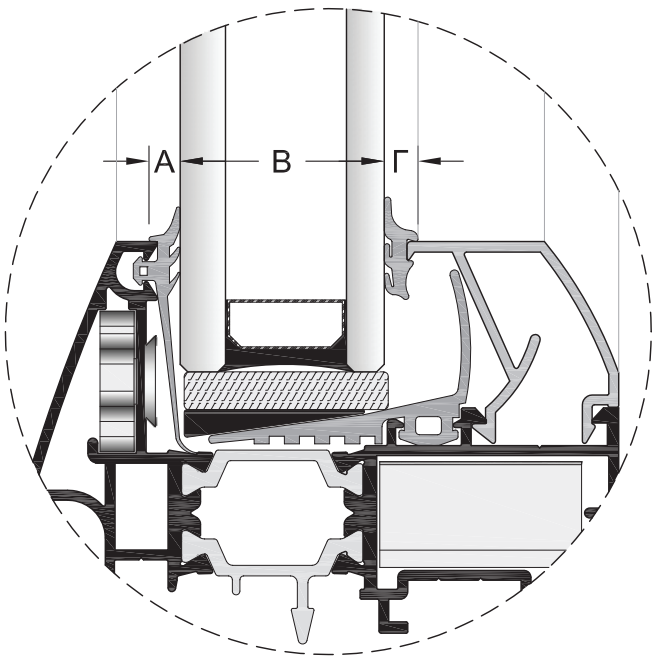

***Μπορούν να τοποθετηθούν και υαλοπίνακες μικρότεροι απο 23 mm, αλλά δεν θα έχουμε υψηλά επίπεδα θερμομόνωσης. Για τον λόγο αυτό προτείνεται η χρήση διπλών ή τριπλών υαλοπινάκων απο 23 mm και άνω.**
*Use of thiner glasses from 23mm is possible but we will have low thermal brake levels. For that reason we recommend use of 23mm double or triple glasses and over.

ΣΥΝΟΛΙΚΟ ΚΕΝΟ	ΕΞΩΤΕΡΙΚΟ ΛΑΣΤΙΧΟ		ΥΑΛΟ-ΠΙΝΑΚΑΣ	ΕΣΩΤΕΡΙΚΟ ΛΑΣΤΙΧΟ	
(mm)	ΚΩΔΙΚΟΣ	A (mm)	B (mm)	Γ (mm)	ΚΩΔΙΚΟΣ
28	BL-5	3	23	2	SF-2
28	BL-5	3	22*	3	SF-3
28	BL-5	3	21*	4	SF-4
28	BL-5	3	20*	5	SF-5
28	BL-5	3	19*	6	SF-6
28	BL-5	3	18*	7	SF-7
28	BL-5	3	17*	8	SF-8
28	BL-5	3	15*	10	SF-10
(mm)	ΚΩΔΙΚΟΣ	A (mm)	B (mm)	Γ (mm)	ΚΩΔΙΚΟΣ
33	BL-5	3	28	2	SF-2
33	BL-5	3	27	3	SF-3
33	BL-5	3	26	4	SF-4
33	BL-5	3	25	5	SF-5
33	BL-5	3	24	6	SF-6
33	BL-5	3	23	7	SF-7
33	BL-5	3	22*	8	SF-8
33	BL-5	3	20*	10	SF-10
(mm)	ΚΩΔΙΚΟΣ	A (mm)	B (mm)	Γ (mm)	ΚΩΔΙΚΟΣ
37	BL-5	3	32	2	SF-2
37	BL-5	3	31	3	SF-3
37	BL-5	3	30	4	SF-4
37	BL-5	3	29	5	SF-5
37	BL-5	3	28	6	SF-6
37	BL-5	3	27	7	SF-7
37	BL-5	3	26	8	SF-8
37	BL-5	3	24	10	SF-10
(mm)	ΚΩΔΙΚΟΣ	A (mm)	B (mm)	Γ (mm)	ΚΩΔΙΚΟΣ
42	BL-5	3	37	2	SF-2
42	BL-5	3	36	3	SF-3
42	BL-5	3	35	4	SF-4
42	BL-5	3	34	5	SF-5
42	BL-5	3	33	6	SF-6
42	BL-5	3	32	7	SF-7
42	BL-5	3	31	8	SF-8
42	BL-5	3	29	10	SF-10
(mm)	ΚΩΔΙΚΟΣ	A (mm)	B (mm)	Γ (mm)	ΚΩΔΙΚΟΣ
46	BL-5	3	41	2	SF-2
46	BL-5	3	40	3	SF-3
46	BL-5	3	39	4	SF-4
46	BL-5	3	38	5	SF-5
46	BL-5	3	37	6	SF-6
46	BL-5	3	36	7	SF-7
46	BL-5	3	35	8	SF-8
46	BL-5	3	33	10	SF-10
(mm)	ΚΩΔΙΚΟΣ	A (mm)	B (mm)	Γ (mm)	ΚΩΔΙΚΟΣ
58	BL-5	3	53	2	SF-2
58	BL-5	3	52	3	SF-3
58	BL-5	3	51	4	SF-4
58	BL-5	3	50	5	SF-5
58	BL-5	3	49	6	SF-6
58	BL-5	3	48	7	SF-7
58	BL-5	3	47	8	SF-8
58	BL-5	3	45	10	SF-10

ΛΑΣΤΙΧΑ ΣΤΕΓΑΝΟΠΟΙΗΣΗΣ
GASKETS

ΣΧΗΜΑ SKETCH	ΚΩΔΙΚΟΣ CODE	ΠΕΡΙΓΡΑΦΗ DESCRIPTION
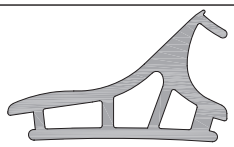	BL-1	**ΛΑΣΤΙΧΟ ΧΟΝΤΡΟ ΚΑΣΑΣ (E.P.D.M.)** CENTRAL WEATHERSTRIPS (E.P.D.M.)
	BL-5	**ΛΑΣΤΙΧΟ ΤΖΑΜΙΟΥ ΚΟΥΜΠΩΤΟ (E.P.D.M)** (E.P.D.M) GLAZING GASKET
	BL-2	**ΛΑΣΤΙΧΟ ΦΥΛΛΟΥ ΓΙΑ ΑΠΟΡΡΟΗ ΥΔΑΤΩΝ (E.P.D.M)** SASH GASKET FOR FLOW OF WATERS (E.P.D.M)
	KL-2	**ΛΑΣΤΙΧΟ ΚΟΥΜΠΩΤΟ ΑΦΡΩΔΕΣ (E.P.D.M.)** RUBBER WEATHERSTRIPS FOAM (E.P.D.M.)
	5L4.1	**ΛΑΣΤΙΧΟ ΤΖΑΜΙΟΥ ΚΟΥΜΠΩΤΟ (E.P.D.M)** (E.P.D.M) GLAZING GASKET
	BL-3	**ΛΑΣΤΙΧΟ ΚΑΤΩΚΑΣΙΟΥ (E.P.D.M.)** GLASS WEATHERSTRIPS (E.P.D.M.) FOR THRESHOLD
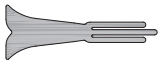	5L5	**ΛΑΣΤΙΧΟ ΚΑΤΩ ΤΑΜΠΛΑ** GASKET FOR BOTTOM RAIL
	BL-8	**ΛΑΣΤΙΧΟ ΓΩΝΙΑ ΚΑΣΑΣ** VULCANIZED ANGLE
	OL-3	**ΛΑΣΤΙΧΟ ΨΙΛΟ ΚΟΥΜΠΩΤΟ, ΦΥΛΛΟΥ ΠΑΝΤΖΟΥΡΙΟΥ (E.P.D.M.)** RUBBER WEATHERSTRIPS FOR SHUTTER SASH (E.P.D.M.)
	OL-1	**ΛΑΣΤΙΧΟ ΨΙΛΟ ΦΟΥΣΚΑ ΠΑΤΖΟΥΡΙΟΥ** RUBBER WEATHERSTRIPS FOAM **ΝΑ ΜΗΝ ΤΟΠΟΘΕΤΕΙΤΑΙ ΠΟΤΕ ΣΕ ΚΑΣΑ & ΦΥΛΛΟ ΤΖΑΜΙΟΥ** NEVER USE TO FRAME AND GLASS SASH FRAME
	BL-4	**ΠΕΡΙΜΕΤΡΙΚΟ ΛΑΣΤΙΧΟ ΘΕΡΜΟΔΙΑΚΟΠΗΣ (E.P.D.M)** GASKET FOR UNDER BASE INSULATION (E.P.D.M)
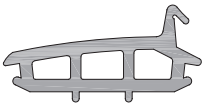	BL-6	**ΛΑΣΤΙΧΟ ΚΑΣΑΣ ΦΥΛΛΟΥ ΓΙΑ ΠΕΡΙΣΤΡΕΦΟΜΕΝΟ (E.P.D.M.)** CENTRAL WEATHERSTRIPS FOR ROTATE WINDOWS (E.P.D.M.)

ΛΑΣΤΙΧΑ ΣΤΕΓΑΝΟΠΟΙΗΣΗΣ
GASKETS

ΣΧΗΜΑ SKETCH	ΚΩΔΙΚΟΣ CODE	ΠΕΡΙΓΡΑΦΗ DESCRIPTION
	SF 1εώς10	**ΛΑΣΤΙΧΟ ΤΖΑΜΙΟΥ ΣΦΗΝΑ (E.P.D.M)** INSIDE GLAZING GASKET (E.P.D.M)
	8mm-4P	**ΒΟΥΡΤΣΑΚΙ No8** BRUSH No8
	PB.48700	**ΒΟΥΡΤΣΑΚΙ ΚΙΝΗΤΗΣ ΠΕΡΣΙΔΑΣ** BRUSH FOR MOVABLE LOUVER
	3202	**ΛΑΣΤΙΧΟ ΚΙΝΗΤΗΣ ΠΕΡΣΙΔΑΣ** GASKET FOR MOVABLE LOUVER

ΤΑΚΑΚΙΑ ΣΤΗΡΙΞΗΣ ΥΑΛΟΠΙΝΑΚΩΝ
SPACERS FOR GLASSES

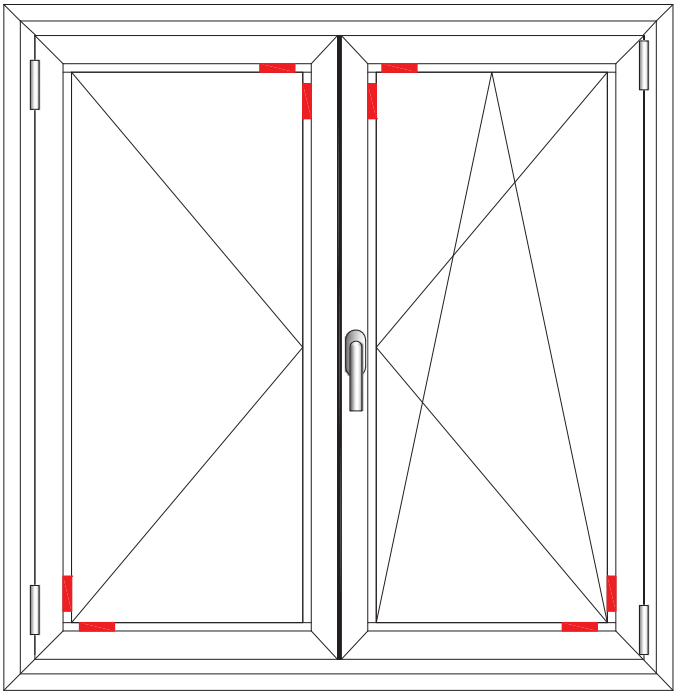

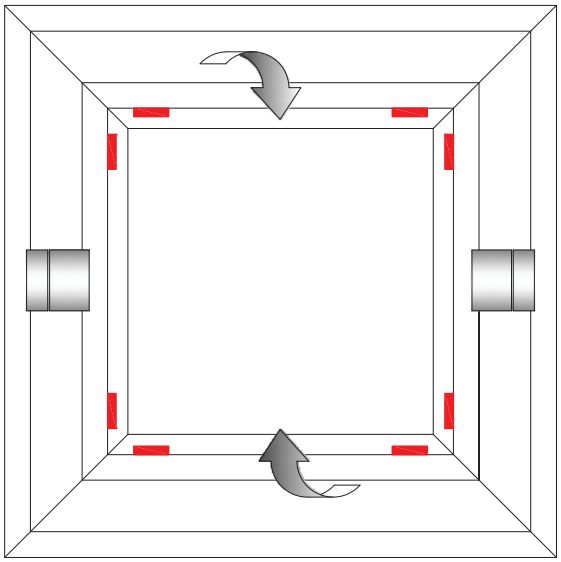

ΕΞΑΡΤΗΜΑΤΑ
ACCESSORIES

BL-10 **ΓΩΝΙΑ ΣΥΝΔΕΣΕΩΣ ΦΥΛΛΟΥ - ΚΑΣΑΣ**
CONNECTION CORNER FOR SASH -FRAME

KL-3 **ΓΩΝΙΑ ΣΥΝΔΕΣΕΩΣ ΚΑΣΩΝ ΓΙΑ ΤΗ 5780, TV 5023, TH 5598**
CONNECTION CORNER FOR FRAME TH 5780,TV 5023,TH 5598

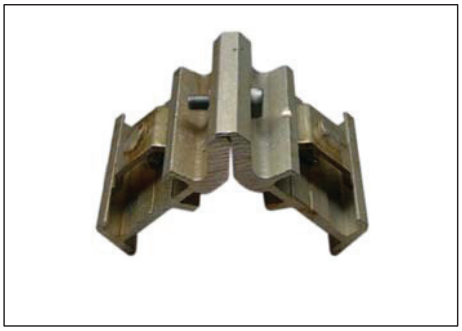

KL-33 **ΓΩΝΙΑ ΣΥΝΔΕΣΕΩΣ ΚΑΣΑΣ ΤΗ 5777**
CONNECTION CORNER FOR FRAME TH 5777

BL-55 **ΓΩΝΙΑ ΣΥΝΔΕΣΕΩΣ ΓΙΑ ΚΑΣΑ ΤΗ 5576**
CONNECTION CORNER FOR FRAME TH 5576

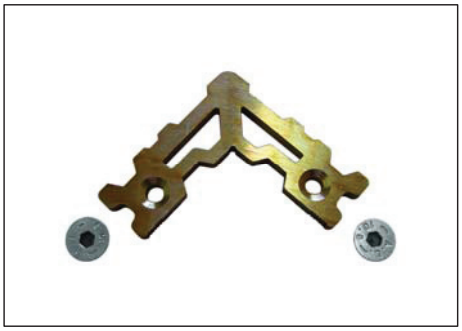

BL-11 **ΕΞΤΡΑ ΓΩΝΙΑ ΣΥΝΔΕΣΕΩΣ ΦΥΛΛΟΥ**
EXTRA CONNECTION CORNER FOR SASH

BL-12 **ΕΞΤΡΑ ΓΩΝΙΑ ΣΥΝΔΕΣΕΩΣ ΚΑΣΑΣ**
EXTRA CONNECTION CORNER FOR FRAME

BL-13 **ΕΞΤΡΑ ΓΩΝΙΑ ΣΥΝΔΕΣΕΩΣ ΦΥΛΛΟΥ ΠΟΥ ΑΝΟΙΓΕΙ ΕΞΩ ΤΗ 5561, ΤΗ 5563, ΤΗ 5773**
EXTRA CONNECTION CORNER FOR SASH, OPENING OUT TH 5561, TH 5563, TH 5773

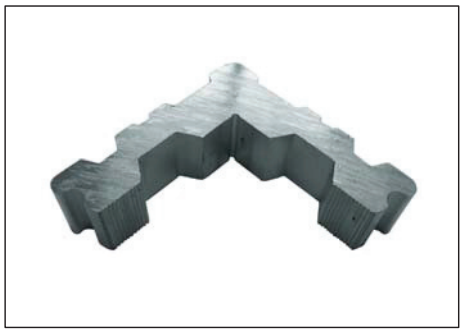

BL-20 **ΕΞΤΡΑ ΓΩΝΙΑ ΓΩΝΙΑΣΤΡΑΣ ΚΑΣΑΣ**
EXTRA JOINT CORNER FOR FRAME

2026 ΓΩΝΙΑ ΣΥΝΔΕΣΕΩΣ ΤΟΥ TH 5566
JOINT CORNER FOR TH 5566

BL-56 ΓΩΝΙΑ ΣΥΝΔΕΣΕΩΣ ΓΙΑ ΚΑΣΑ TH 5594
CONNECTION CORNER FOR FRAME TH 5594

BL-23 ΠΡΟΣΘΗΚΗ ΓΩΝΙΑΣ ΣΥΝΔΕΣΕΩΣ ΜΕΣΑΙΟΥ ΦΥΛΛΟΥ ΠΟΥ ΑΝΟΙΓΕΙ ΕΞΩ TH 5561
ADDITIONAL CONNECTION CORNER FOR SASH FRAME, OPENING OUT TH 5561

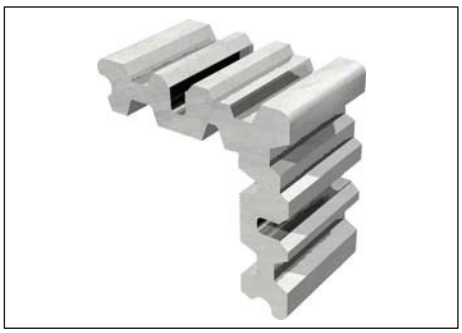

BL-66 ΓΩΝΙΑ ΓΩΝΙΑΣΤΡΑΣ TH 5576
JOINT CORNER FOR TH 5576

BL-16 ΓΩΝΙΑ ΓΩΝΙΑΣΤΡΑΣ ΜΙΚΡΟΥ ΘΑΛΑΜΟΥ
CRIMPING CORNER FOR SMALL CHAMBER

BL-67 ΓΩΝΙΑ ΓΩΝΙΑΣΤΡΑΣ TH 5777
CRIMPING CORNER FOR TH 5777

BL-14 ΠΡΟΣΘΗΚΗ ΤΟΥ BL-13 ΓΙΑ ΜΕΓΑΛΟ ΘΑΛΑΜΟ TH 5563, TH 5773
ADDITIONAL CORNER OF BL-13 FOR LARGE CHAMBER TH 5563, TH 5773

BL-17 ΓΩΝΙΑ ΓΩΝΙΑΣΤΡΑΣ ΦΥΛΛΟΥ TH 5562, TH 5563, TH 5596, TH 5773
CRIMPING CORNER FOR SASH TH 5562, TH 5563, TH 5596, TH 5773

BL-18 **ΓΩΝΙΑ ΓΩΝΙΑΣΤΡΑΣ ΦΥΛΛΟΥ TH 5560, TH 5595**
CRIMPING CORNER FOR SASH TH 5560, TH 5595

BL-21 **ΓΩΝΙΑ ΓΩΝΙΑΣΤΡΑΣ ΦΥΛΛΟΥ TH 5561**
CRIMPING CORNER FOR SASH TH 5561

BL-19 **ΓΩΝΙΑ ΓΩΝΙΑΣΤΡΑΣ ΦΥΛΛΟΥ TH 5562, TH 5596**
CRIMPING CORNER FOR SASH TH 5562, TH 5596

BL-22 **ΓΩΝΙΑ ΓΩΝΙΑΣΤΡΑΣ ΦΥΛΛΟΥ TH 5563, TH 5773**
CRIMPING CORNER FOR SASH TH 5563, TH 5773

BL-24 **ΓΩΝΙΑ ΓΩΝΙΑΣΤΡΑΣ ΦΥΛΛΟΥ TH 5561**
CRIMPING CORNER FOR SASH TH 5561

KL-5 **ΓΩΝΙΑ ΓΩΝΙΑΣΤΡΑΣ ΦΥΛΛΟΥ**
CRIMPING CORNER FOR SASH

BL-15 **ΠΡΟΣΘΗΚΗ ΓΩΝΙΑΣ ΣΥΝΔΕΣΕΩΣ ΜΕΓΑΛΟΥ ΦΥΛΛΟΥ**
ADDITIONAL CONNECTION CORNER FOR LARGE SASH FRAME

1951 **ΓΩΝΙΑ ΕΥΘΥΓΡΑΜΜΙΣΗΣ ΑΛΟΥΜΙΝΙΟΥ**
ALOUMINIOUM ALIGNMENT CORNER

1951 **ΓΩΝΙΑ ΕΥΘΥΓΡΑΜΜΙΣΗΣ ΚΑΣΩΝ**
ALIGNMENT CORNER FOR CASES

KL-22Δ **ΣΥΝΔΕΣΜΟΣ ΧΩΡΙΣΜΑΤΟΣ (ΑΛΟΥΜΙΝΙΟΥ)**
MULLION CONECTOR (ALUMINUM)
A. -
B. TH 5568, 5569 5571, 5572, 5599

KL-19 **ΣΥΝΔΕΣΜΟΣ ΧΩΡΙΣΜΑΤΟΣ (ΑΛΟΥΜΙΝΙΟΥ)**
MULLION CONECTOR (ALUMINUM)
A. -
B. TH 5568, 5569 5571, 5572, 5599
C. TH 5570, 5573

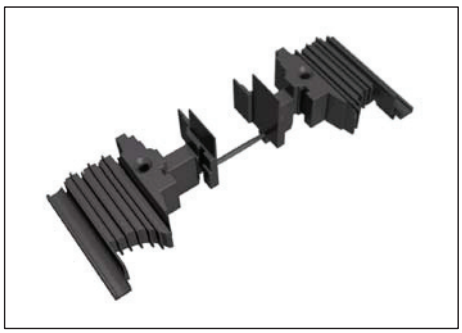

BL-57 **ΤΑΠΑ ΙΣΙΑ ΓΙΑ TH 5597**
PLUG FOR TH 5597

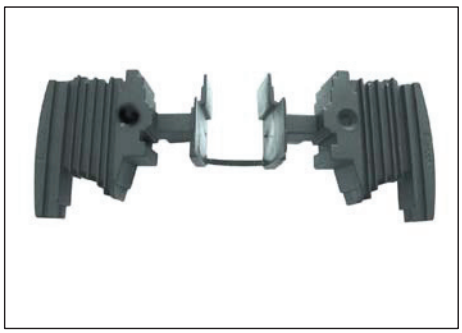

BL-25 **ΤΑΠΑ ΓΙΑ TH 5567**
PLUG FOR TH 5567

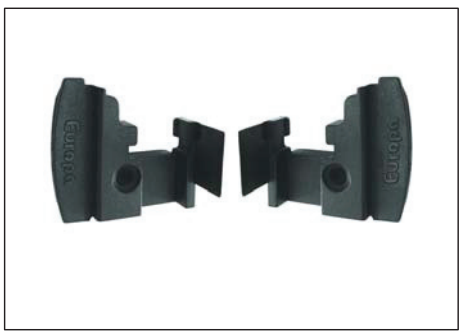

KL-9 **ΤΑΠΑ ΓΙΑ TV 5031**
PLUG FOR TV 5031

KL-11 **ΤΑΠΑ ΦΛΑΤ ΓΙΑ TV 5031**
PLUG FOR TV 5031 (FLAT)

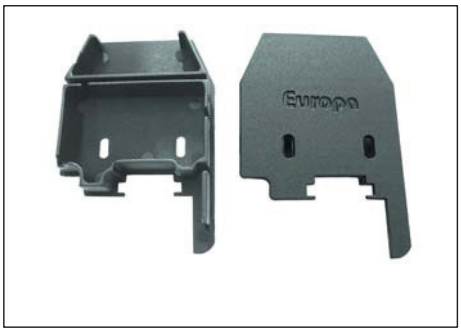

KL-10 **ΤΑΠΑ ΦΛΑΤ ΓΙΑ TV 5030**
PLUG FOR TV 5030 (FLAT)

BL-34 **ΤΑΠΑ ΓΙΑ TV 5096**
PLUG FOR TV 5096

510 **ΤΑΠΑ ΓΙΑ TV5 110**
PLUG FOR TV5 110

KL-12 **ΤΑΠΑ ΝΕΡΟΧΥΤΗ**
PLUG FOR WATER DRAINAGE

062.1 **ΤΑΠΑ ΣΥΝΔΕΣΗΣ ΟΒΑΛΙΝΑΣ P3 (GIESSE)**
SHUTTER DOWEL (GIESSE)

557 **ΦΩΛΙΑ ΝΕΡΟΧΥΤΗ**
STRIKER FOR WATER DRAINAGE

KL-18 **ΓΩΝΙΑ ΓΙΑ ΠΗΧΑΚΙΑ**
CORNER FOR CLIPS

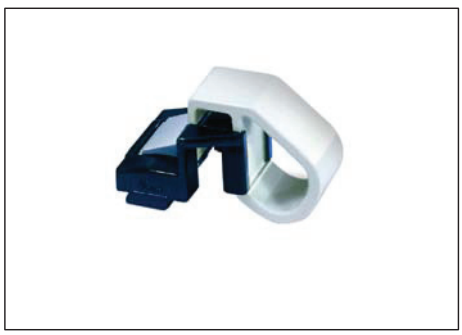

3217 **ΑΣΦΑΛΕΙΑ - ΑΕΡΟΠΛΑΝΑΚΙ (FAPIM)**
FINGER LOCK (FAPIM)

02191 **ΣΥΡΤΗΣ ΔΙΠΛΗΣ ΕΝΕΡΓΕΙΑΣ (GIESSE)**
DOUBLE ACTION DEAD BOLT (GIESSE)

04274 **ΣΥΡΤΗΣ ΜΗΧΑΝΙΣΜΟΥ ΠΑΝΩ-ΚΑΤΩ (GIESSE)**
DEAD BOLT OF MECHANISM UP AND DOWN (GIESSE)

01350 **ΑΣΦΑΛΕΙΑ (GIESSE)**
SAFETY LOCKING PARTS (GIESSE)

02270 **ΚΙΤ ΣΠΑΝΙΟΛΕΤΑΣ ΑΝΟΙΓΟΜΕΝΟΥ (GIESSE)**
KIT FOR CREMONE BOLT(GIESSE)

02167 **ΜΕΤΑΛΛΙΚΑ ΡΥΘΜΙΖΟΜΕΝΑ ΤΕΛΕΙΩΜΑΤΑ ΣΠΑΝΙΟΛΕΤΑΣ (GIESSE)**
METALLIC ADJUSTABLE LATCH END PART FOR CREMONE BOLT (GIESSE)

233.11 **ΣΥΝΔΕΣΜΟΙ ΣΠΑΝΙΟΛΕΤΑΣ (GIESSE)**
CONNECTION PARTS FOR CREMONE BOLT (GIESSE)

02111 **ΣΥΡΤΗΣ ΔΙΦΥΛΛΟΥ ΑΠΛΟΣ (GIESSE)**
SIMPLE DEAD BOLT (GIESSE)

02168 **ΣΥΡΤΗΣ ΔΙΦΥΛΛΟΥ ΡΥΘΜΙΖΟΜΕΝΟΣ (GIESSE)**
ADJUSTABLE DEAD BOLT (GIESSE)

941.2 **ΚΟΥΜΠΑΣΟ ΦΡΕΝΟ-ΣΤΟΠ (GIESSE)**
LIMIT ARM - STOP (GIESSE)

02041000 **ΚΟΥΜΠΑΣΟ ΑΝΑΚΛΙΝΟΜΕΝΩΝ 150mm (GIESSE)**
LIMIT ARM 150mm FOR TILT WINDOWS (GIESSE)

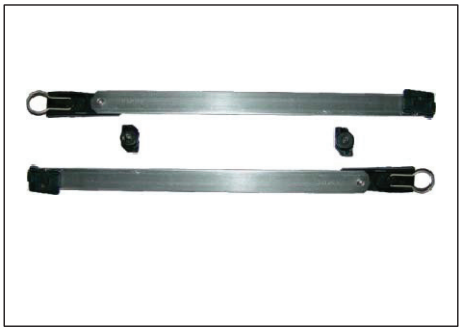

02040000 **ΚΟΥΜΠΑΣΟ ΑΝΑΚΛΙΝΟΜΕΝΩΝ 250mm (GIESSE)**
LIMIT ARM 250mm FOR TILT WINDOWS (GIESSE)

942.1 **ΚΟΥΜΠΑΣΟ ΠΡΟΒΑΛΛΟΜΕΝΟΥ (GIESSE)**
LIMIT ARM FOR PROJECTED WINDOWS (GIESSE)

942.2 **ΑΝΟΞΕΙΔΩΤΟ ΚΟΥΜΠΑΣΟ ΠΡΟΒΑΛΛΟΜΕΝΟΥ (GIESSE)**
LIMIT ARM FOR PROJECTED WINDOWS INOX (GIESSE)

948 **ΚΟΥΜΠΑΣΟΜΕΝΤΕΣΕΣ (GIESSE)**
LIMIT ARM - HINGE (GIESSE)

914.S **ΜΕΝΤΕΣΕΣ BRIDGE (GIESSE)**
HINGE BRIDGE (GIESSE)

916.N **ΜΕΝΤΕΣΕΣ ΔΙΠΛΟΣ NORMAL (GIESSE)**
DOUBLE HINGE NORMAL (GIESSE)

916.S **ΜΕΝΤΕΣΕΣ ΔΙΠΛΟΣ SPECIAL (GIESSE)**
DOUBLE HINGE SPECIAL (GIESSE)

5603T **ΜΕΝΤΕΣΕΣ ΤΡΙΦΥΛΛΟΥ VENICE BABY (FAPIM) ΓΙΑ ΤΑ ΠΡΟΦΙΛ TH 5595 ΚΑΙ TH 5596**
HINGE FOR TRIPLE SASH VENICE BABY (FAPIM) FOR PROFILES TH 5595 AND TH 5596

915.S **ΜΕΝΤΕΣΕΣ ΒΑΡΕΩΣ ΤΥΠΟΥ DOMINA (GIESSE)**
HINGE DOMINA HEAVY TYPE (GIESSE)

ΜΑΣΚΟΥΛΟ ΜΕΝΤΕΣΕΣ (CASE TV 5023, TH 5580)
HINGE FOR SHUTTERS (CASE TV 5023, TH 5580)

KL-70	No1 (7cm)
KL-100	No2 (10cm)
KL-140	No3 (14cm)
KL-170	No4 (17cm)

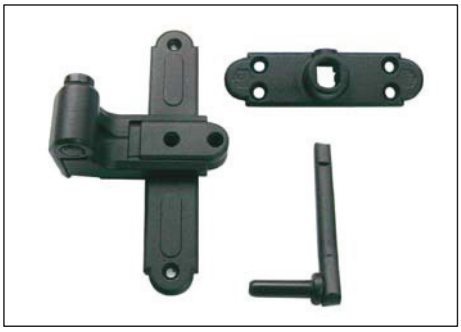

ΜΑΣΚΟΥΛΟ ΡΥΘΜΙΖΟΜΕΝΟ ΠΛΗΡΕΣ
ADJUSTABLE HINGE

MACO 01	No1 (5.5-8cm)
MACO 02	No2 (8.5-12cm)
MACO 03	No3 (12.5-17.5cm)
MACO 04	No4 (17.5-19cm)
MACO 012	(ΜΕΝΤΕΣΕΣ - HINGE)

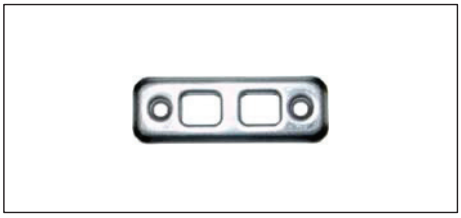

237 **ΦΩΛΙΑ ΔΑΠΕΔΟΥ ΜΕΤΑΛΛΙΚΗ (GIESSE)**
FLOOR STRIKING METALIC PLATE (GIESSE)

236.2 **ΦΩΛΙΑ ΣΥΡΤΗ ΔΙΠΛΗ ΠΛΑΣΤΙΚΗ (GIESSE)**
DOUBLE PLASTIC STRIKING PART (GIESSE)

236 **ΦΩΛΙΑ ΣΥΡΤΗ ΜΟΝΗ ΠΛΑΣΤΙΚΗ (GIESSE)**
SINGLE PLASTIC STRIKING PART (GIESSE)

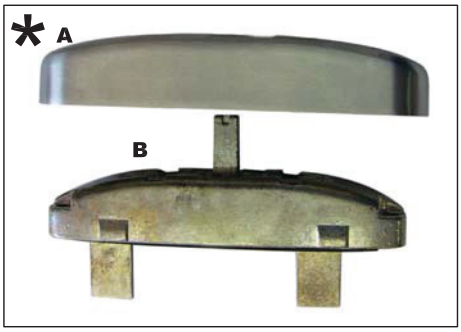

A. 04135 XXX **ΚΑΠΑΚΙ ΒΑΣΗΣ ΣΠΑΝΙΟΛΕΤΑΣ COVER**
CAP FOR CREMONE BOLT BASE COVER

B. 04100 **ΒΑΣΗ ΣΠΑΝΙΟΛΕΤΑΣ COVER**
CREMONE BOLT BASE COVER

Α. 04110 **ΒΑΣΗ ΣΠΑΝΙΟΛΕΤΑΣ COVER**
LEVER HANDLE STAND FOR COVER LOCK

Β. 04135 xxx **ΚΑΠΑΚΙ ΣΠΑΝΙΟΛΕΤΑΣ COVER**
LEVER HANDLE CAP FOR COVER LOCK

Γ. 895CW/XXX **ΛΑΒΗ ΣΠΑΝΙΟΛΕΤΑΣ**
LEVER HANLDE

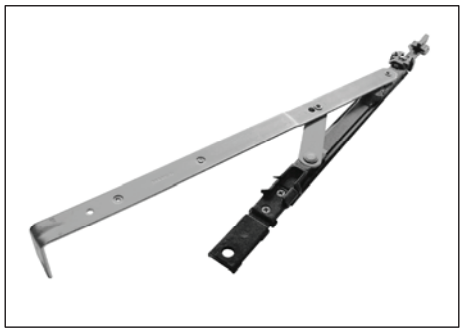

ΨΑΛΙΔΙ ΜΗΧΑΝΙΣΜΟΥ ΑΝΑΚΛΙΣΗΣ
ARM OF TILT AND TURN MECHANISM

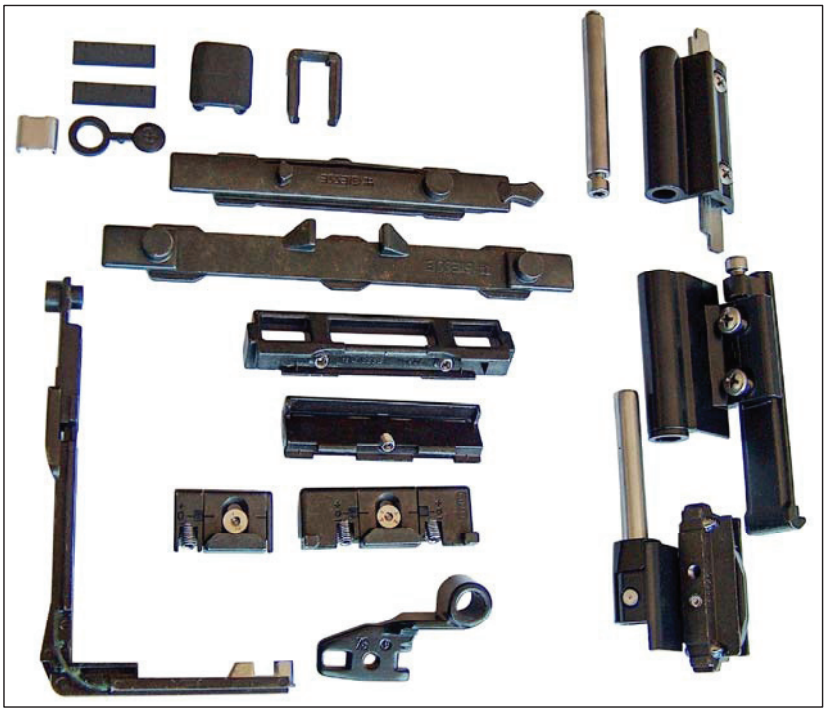

***Στην περίπτωση που θέλουμε να χρησιμοποιήσουμε πόμολο με καρέ, συνδυάζουμε το κιτ με τον μηχανισμό 01029.**
*In case we want to use lever handle must combined the kit with mechanism 01029

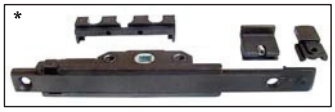

ΜΗΧΑΝΙΣΜΟΣ ΑΝΟΙΓΟΜΕΝΟΥ - ΑΝΑΚΛΙΝΟΜΕΝΟΥ (GIESSE)

MECHANISM FOR TILT AND TURN OPENING (GIESSE)

04742 **ΚΙΤ ΜΗΧΑΝΙΣΜΟΥ 999-80 (ΣΚΕΤΟ)**
KIT MECHANISM 999-80

04760 **ΨΑΛΙΔΙ ΜΗΧΑΝΙΣΜΟΥ No1 (Π.Φ. 390 - 544)**
ARM No1

04761 **ΨΑΛΙΔΙ ΜΗΧΑΝΙΣΜΟΥ No2 (Π.Φ. 545 - 1700)**
ARM No2

04770 **ΑΣΦΑΛΕΙΑ ΜΗΧΑΝΙΣΜΟΥ ΠΙΣΩ ΚΑΙ ΚΑΤΩ ΜΕΡΟΣ ΦΥΛΛΟΥ**
VERTICAL & HORIZONTAL ADDITIONAL LOCK

01090 **ΣΠΑΝΙΟΛΕΤΑ ΜΗΧΑΝΙΣΜΟΥ (EURO)**
CREMONE BOLT (EURO)

* **ΣΠΑΝΙΟΛΕΤΑ ΜΗΧΑΝΙΣΜΟΥ COVER (ενδεικτικά)**
CREMONE BOLT COVER (indicative)

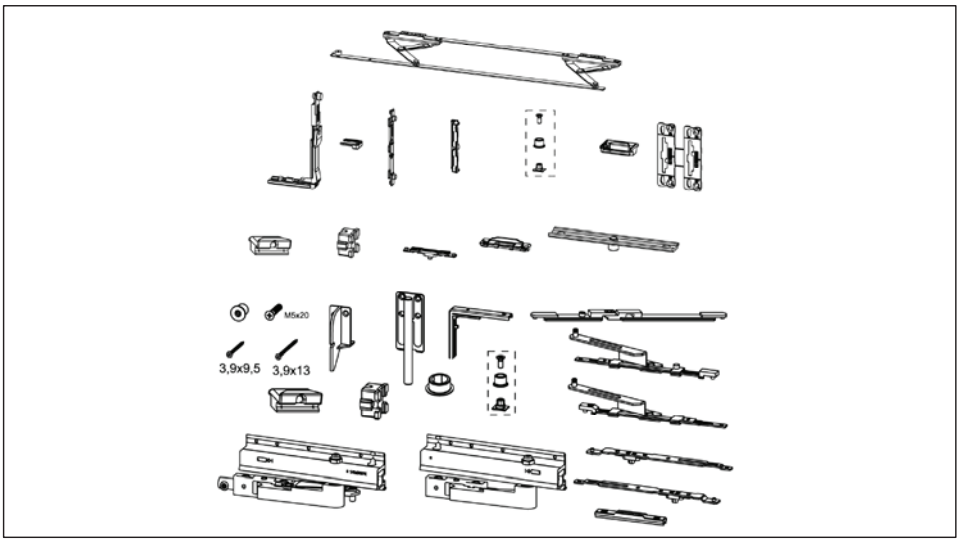

ΜΗΧΑΝΙΣΜΟΣ ΣΥΡΟΜΕΝΟΥ - ΑΝΑΚΛΙΝΟΜΕΝΟΥ GS 1000 (GIESSE)

MECHANISM FOR TILT AND SLIDING OPENING GS 1000 (GIESSE)

209.1 **ΜΗΧΑΝΙΣΜΟΣ ΠΛΗΡΗΣ (ΓΙΑ ΦΥΛΛΟ 630mm - 930mm)**
COMPLETED MACHANISM (WIDTH 630 mm - 930mm)

209.2 **ΜΗΧΑΝΙΣΜΟΣ ΠΛΗΡΗΣ (ΓΙΑ ΦΥΛΛΟ 931mm - 1280mm)**
COMPLETED MECHANISM (WIDTH 931 mm - 1280mm)

209.3 **ΜΗΧΑΝΙΣΜΟΣ ΠΛΗΡΗΣ (ΓΙΑ ΦΥΛΛΟ 1281mm - 1700mm)**
COMPLETED MECHANISM (WIDTH 1281 mm - 1700mm)

009.1 **ΕΞΑΡΤΗΜΑ 2ου ΦΥΛΛΟΥ (ΑΝΟΙΓΟΜΕΝΟ)**
LOCK FOR SECOND SASH FRAME

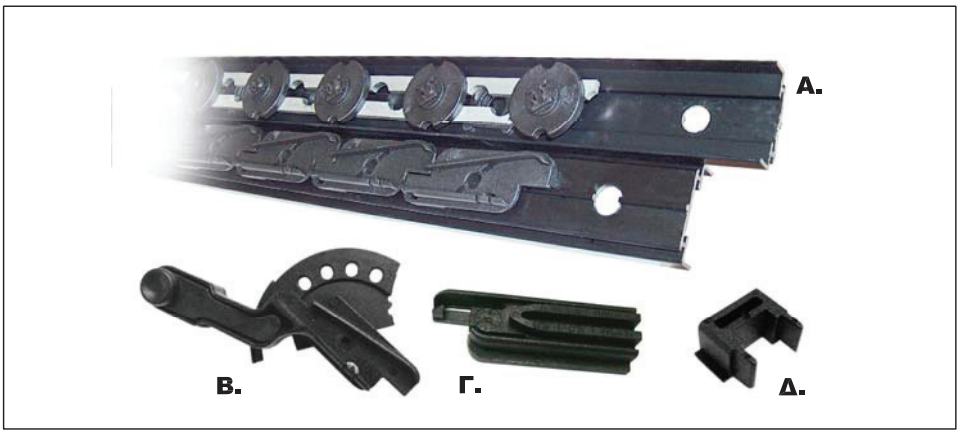

ΜΗΧΑΝΙΣΜΟΙ ΚΙΝΗΤΗΣ ΠΕΡΣΙΔΑΣ

MECHANISM FOR MOVABLE LOUVER

Α.	**VE 18**	**ΜΗΧΑΝΙΣΜΟΣ ΚΙΝΗΤΗΣ ΠΕΡΣΙΔΑΣ (1150 mm)** MECHANISM FOR MOVABLE LOUVER (1150mm)
	VE 35	**ΜΗΧΑΝΙΣΜΟΣ ΚΙΝΗΤΗΣ ΠΕΡΣΙΔΑΣ (2040 mm)** MECHANISM FOR MOVABLE LOUVER (2040mm)
	VE 27	**ΜΗΧΑΝΙΣΜΟΣ ΚΙΝΗΤΗΣ ΠΕΡΣΙΔΑΣ (1600 mm)** MECHANISM FOR MOVABLE LOUVER (1600mm)
	VE 21	**ΜΗΧΑΝΙΣΜΟΣ ΚΙΝΗΤΗΣ ΠΕΡΣΙΔΑΣ (1270 mm)** MECHANISM FOR MOVABLE LOUVER (1270mm)
Β.	**3410 L/R**	**ΧΕΙΡΙΣΤΗΡΙΟ ΜΗΧΑΝΙΣΜΟΥ VE (standard) L/R** ROTATING HANDLE MECHANISM VE (standard) L/R
Γ.	**1412**	**ΤΕΛΕΙΩΜΑ ΜΗΧΑΝΙΣΜΟΥ** MECHANISM FINISH
Δ.	**1413**	**ΤΑΠΑ ΜΗΧΑΝΙΣΜΟΥ** PLUG FOR MECHANISM

02462 ΠΟΜΟΛΟ ΔΙΠΛΟ ΠΟΡΤΑΣ GIESSE
PAIR OF LEVER HANDLES GIESSE

520 ΠΟΜΟΛΟ ΠΟΡΤΑΣ Europa
DOOR LEVER HANDLE Europa

PL 800 ΣΕΤ ΠΑΤΖΟΥΡΟΒΕΡΓΑΣ
SET OF OUTSIDE BOLT FOR SHUTTER

(ΥΨΟΣ - HEIGHT 140cm) **PL 800 ΠΑΡΑΘΥΡΟΥ (WINDOW)**
(ΥΨΟΣ - HEIGHT 220cm) **PL 800 ΠΟΡΤΑΣ (DOOR)**
(ΚΛΕΙΣΤΡΟ ΑΥΤΟΜΑΤΟ - AUTOMATIC BOLT)

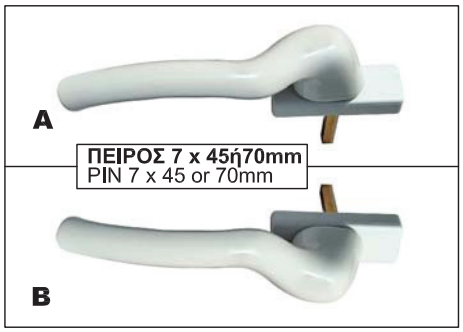

A. 2239461 ΛΕΥΚΟ ΠΟΜΟΛΟ HOPPE ΔΕΞΙ ΜΕ ΡΟΖΕΤΑ 24mm.
WHITE RIGHT HANDLE OF HOPPE WITH 24mm BASE.

B. 2239470 ΛΕΥΚΟ ΠΟΜΟΛΟ HOPPE ΑΡΙΣΤΕΡΟ ΜΕ ΡΟΖΕΤΑ 24mm.
WHITE LEFT HANDLE OF HOPPE WITH 24mm BASE.

A. 3189363 ΜΑΥΡΟ (F8707) ΠΟΜΟΛΟ HOPPE ΔΕΞΙ ΜΕ ΡΟΖΕΤΑ 24mm.
BROWN (F8707) RIGHT HANDLE OF HOPPE WITH 24mm BASE.

B. 3189371 ΜΑΥΡΟ (F8707) ΠΟΜΟΛΟ HOPPE ΑΡΙΣΤΕΡΟ ΜΕ ΡΟΖΕΤΑ 24mm.
BROWN (F8707) LEFT HANDLE OF HOPPE WITH 24mm BASE.

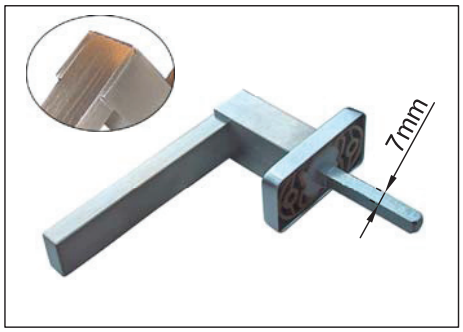

1325 CW/350 ΠΟΜΟΛΟ Europa
LEVER HANDLE Europa

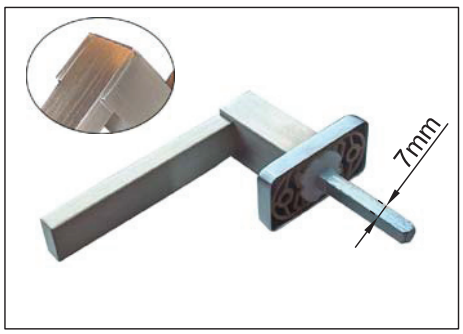

1325 CW/325 ΠΟΜΟΛΟ Europa
LEVER HANDLE Europa

KL-44 ΒΑΣΗ ΣΤΗΡΙΞΗΣ ΟΒΑΛΙΝΑΣ (ΣΚΑΛΙΕΡΑ) (4.7m)
BASE FOR FIXED LOUVER (4.7m)

A. 01029 ΜΗΧΑΝΙΣΜΟΣ ΑΝΑΚΛΙΝΟΜΕΝΟΥ(καρέ)
LOCKING MECHANISM FOR TILT WINDOWS (square pin)

B. 01020 ΑΠΛΟΣ ΜΗΧΑΝΙΣΜΟΣ (καρέ)
LOCKING MECHANISM (square pin)

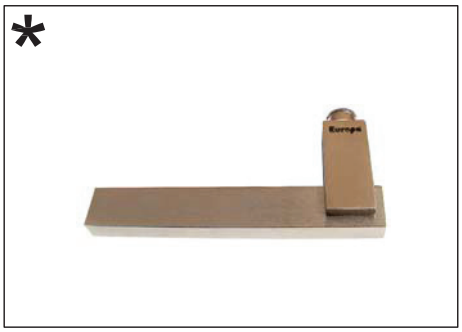

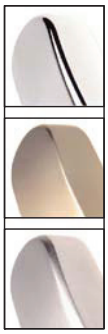

300 S **ΜΙΚΡΟ ΠΟΜΟΛΟ Europa**
SHORT LEVER HANDLE Europa

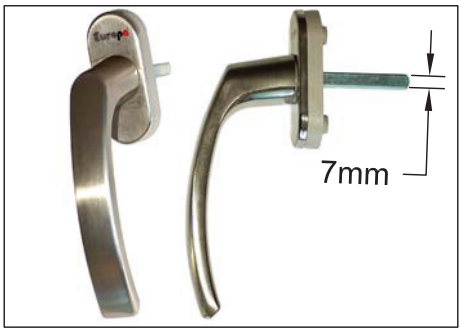

NEPTUNE 325 **ΠΟΜΟΛΟ Europa**
LEVER HANDLE Europa

400 S **ΜΙΚΡΟ ΠΟΜΟΛΟ Europa**
SHORT LEVER HANDLE Europa

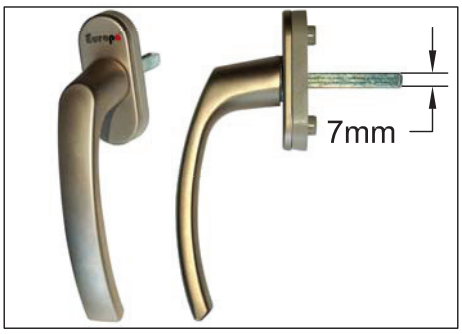

NEPTUNE 325 ΜΑΤ **ΠΟΜΟΛΟ Europa**
LEVER HANDLE Europa

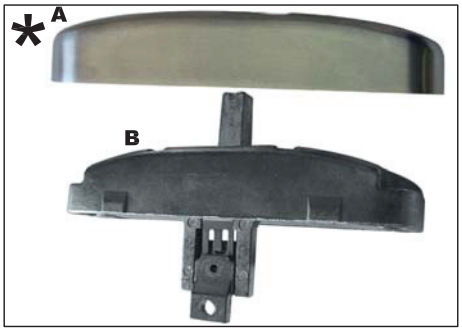

A. 04135 ΚΑΠΑΚΙ ΒΑΣΗΣ ΣΠΑΝΙΟΛΕΤΑΣ COVER
XXX (μηχανισμού)
CAP FOR CREMONE BOLT BASE COVER

B. 04110 ΒΑΣΗ ΣΠΑΝΙΟΛΕΤΑΣ COVER (μηχανισμού)
CREMONE BOLT BASE COVER

NEPTUNE 350 **ΠΟΜΟΛΟ Europa**
LEVER HANDLE Europa

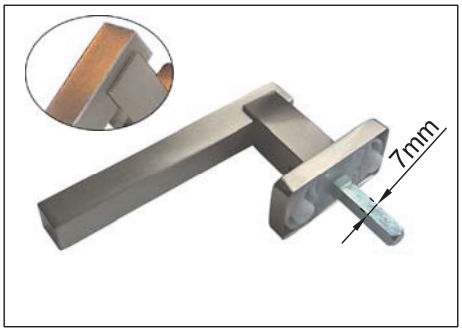

895 CW/325 **ΠΟΜΟΛΟ Europa**
LEVER HANDLE Europa

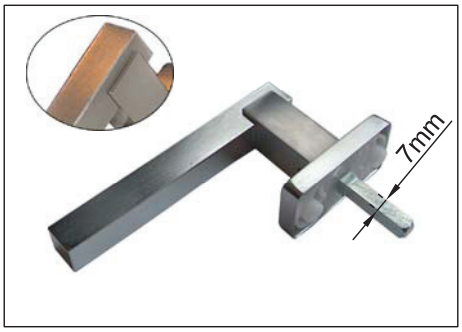

895 CW/350 **ΠΟΜΟΛΟ Europa**
LEVER HANDLE Europa

500S xxx **ΜΙΚΡΟ ΠΟΜΟΛΟ Europa**
SHORT LEVER HANDLE Europa

510S xxx **ΣΠΑΝΙΟΛΕΤΑ Europa**
CREMONE BOLT Europa

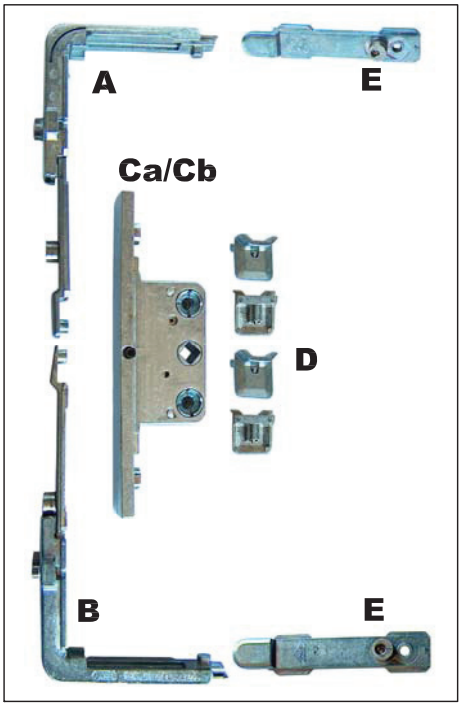

ΚΙΤ ΠΡΟΒΑΛΛΟΜΕΝΩΝ - ΠΕΡΙΣΤΡΕΦΟΜΕΝΩΝ
KIT FOR PROJECTED - ROTATING WINDOWS

A. R01F **ΕΠΑΝΩ ΓΩΝΙΑ ΜΕΤΑΦΟΡΑΣ ΚΙΝΗΣΗΣ ROTO**
UPPER CORNER PART MOVE TRANSFER ROTO

B. R03F **ΚΑΤΩ ΓΩΝΙΑ ΜΕΤΑΦΟΡΑΣ ΚΙΝΗΣΗΣ ROTO**
LOWER CORNER PART MOVE TRANSFER ROTO

Ca. 487489 **ΚΛΕΙΔΑΡΙΑ ROTO D30 ΜΕ ΚΙΝΗΣΗ ΜΙΑΣ ΚΑΤΕΥΘΥΝΣΗΣ ΓΙΑ ΠΕΡΙΣΤΡΕΦΟΜΕΝΟ ΠΑΡΑΘΥΡΟ (17mm)**
D30 LOCKING MECHANISM ROTO ONE WAY MOVE (17mm) FOR PROJECTED WINDOW

Cb. 487490 **ΚΛΕΙΔΑΡΙΑ ROTO D30 ΜΕ ΚΙΝΗΣΗ ΜΙΑΣ ΚΑΤΕΥΘΥΝΣΗΣ ΓΙΑ ΠΡΟΒΑΛΟΜΕΝΟ ΠΑΡΑΘΥΡΟ (17mm)**
D30 LOCKING MECHANISM ROTO ONE WAY MOVE (17mm) FOR ROTATED WINDOW

D. 490182 **ΑΝΤΙΚΡΥΣΜΑ ΑΣΦΑΛΕΙΑΣ ΚΛΕΙΔΩΜΑΤΟΣ ROTO**
FACING PART FOR SAFETY LOCK ACCESSORY ROTO

E. R09F **ΑΣΦΑΛΕΙΑ ΚΛΕΙΔΩΜΑΤΟΣ ROTO**
SAFETY LOCK ACCESSORY ROTO

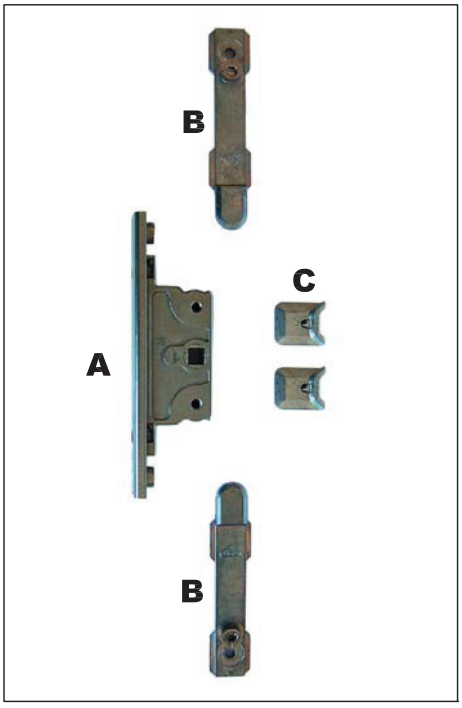

ΚΙΤ ΚΛΕΙΔΩΜΑΤΟΣ ΠΑΤΖΟΥΡΙΟΥ
LOCKING KIT FOR SHUTTER SASH

A. 487491 **ΚΛΕΙΔΑΡΙΑ ROTO D22 ΜΕ ΚΙΝΗΣΗ ΔΥΟ ΚΑΤΕΥΘΥΝΣΕΩΝ (15mm)**
D22 LOCKING MECHANISM ROTO TWO DIRECTION MOVE (15mm)

B. R09F **ΑΣΦΑΛΕΙΑ ΚΛΕΙΔΩΜΑΤΟΣ ROTO**
SAFETY LOCK ACCESSORY ROTO

C. 490182 **ΑΝΤΙΚΡΥΣΜΑ ΑΣΦΑΛΕΙΑΣ ΚΛΕΙΔΩΜΑΤΟΣ ROTO**
FACING PART FOR SAFETY LOCK ACCESSORY ROTO

230240 **ΚΛΕΙΔΑΡΙΑ MACO ΠΟΛΛΑΠΛΩΝ ΣΗΜΕΙΩΝ ΓΙΑ ΠΟΡΤΑ**
MULTILOCKING MACO FOR DOOR

208338 **ΑΝΤΙΚΡΙΣΜΑ ΚΛΕΙΔΑΡΙΑΣ MACO** (ΑΡΙΣΤΕΡΗ)
NEST FOR MACO LOCK (LEFT)

208337 **ΑΝΤΙΚΡΙΣΜΑ ΚΛΕΙΔΑΡΙΑΣ MACO** (ΔΕΞΙΑ)
NEST FOR MACO LOCK (RIGHT)

356361 **ΑΝΤΙΚΡΙΣΜΑ ΑΣΦΑΛΕΙΑΣ MACO ΓΙΑ ΤΑ ΚΛΕΙΔΩΜΑΤΑ**
SAFETY NEST MACO FOR LOCK

356362 **ΑΝΤΙΚΡΙΣΜΑ MACO ΓΙΑ ΤΑ ΚΛΕΙΔΩΜΑΤΑ**
NEST MACO FOR LOCK

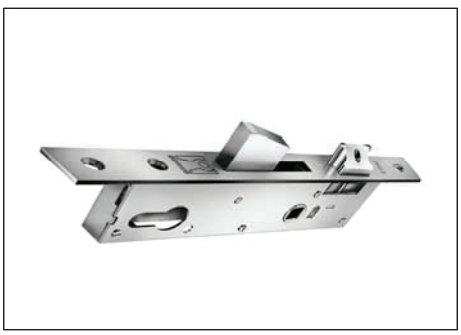

ΚΛΕΙΔΑΡΙΑ ΠΟΡΤΑΣ 35/90 ή 35/96
SAFETY LOCK 35/90 or 35/96

ΤΑΚΑΚΙΑ ΠΛΑΣΤΙΚΑ ΥΑΛΟΠΙΝΑΚΩΝ
PLASTIC WEDGE FOR GLASSES

KL-17 **ΣΦΗΝΕΣ ΤΖΑΜΙΟΥ**
GLASS CHOCK

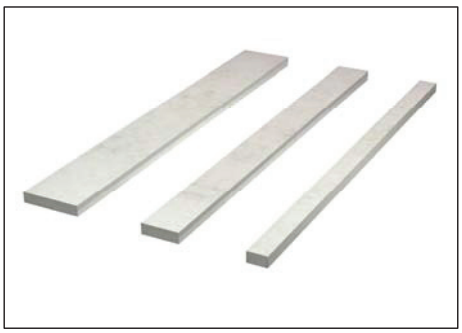

ΑΠΟΣΤΑΤΙΚΑ ΤΑΚΑΚΙΑ
SPACER
FL-23 18mm x 10mm x 3m
FL-24 34mm x 10mm x 3m
FL-25 54mm x 10mm x 3m

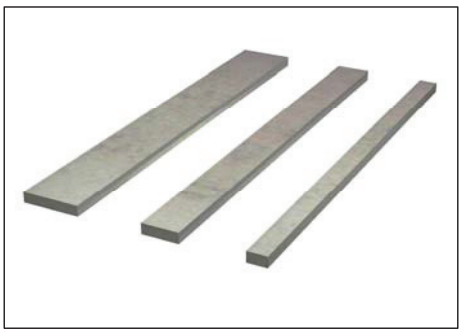

ΑΠΟΣΤΑΤΙΚΑ ΤΑΚΑΚΙΑ
SPACER
FL-31 14mm x 8mm x 2m
FL-32 30mm x 8mm x 2m
FL-33 45mm x 8mm x 2m

GS AP100 **ΜΠΑΡΑ ΠΑΝΙΚΟΥ ΜΕ ΕΣΩΤΕΡΙΚΗ ΚΛΕΙΔΑΡΙΑ GIESSE**
GIESSE PANIC BAR WITH INTERNAL LOCK

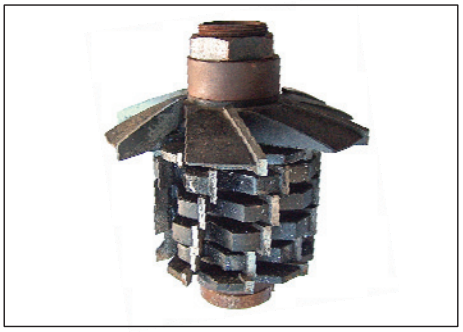

ΞΕΛΟΥΡΙΣΤΙΚΟΣ ΔΙΣΚΟΣ ΦΥΛΛΟΥ
MILLING COMPONENT FOR SASH

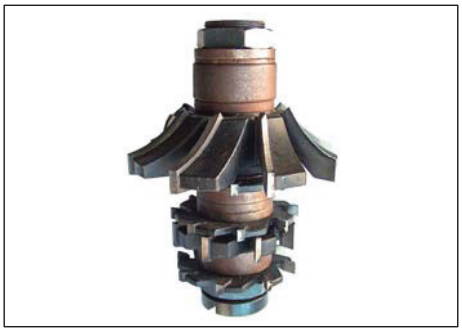

ΞΕΛΟΥΡΙΣΤΙΚΟΣ ΔΙΣΚΟΣ ΚΑΣΑΣ
MILLING COMPONENT FOR CASE

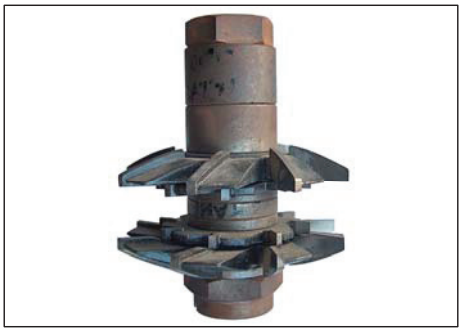

ΞΕΛΟΥΡΙΣΤΙΚΟΣ ΔΙΣΚΟΣ ΠΑΤΖΟΥΡΙΟΥ
MILLING COMPONENT FOR SHUTTER

ΟΔΗΓΙΕΣ ΣΥΝΤΗΡΗΣΗΣ ΤΩΝ ΚΟΥΦΩΜΑΤΩΝ

• Ο τακτικός καθαρισμός των βαμμένων προφίλ θα διατηρήσει τη βαφή σε ικανοποιητική κατάσταση.
• Ο καθαρισμός είναι αναγκαίος όταν οι επικαθίσεις σκόνης ή άλλων ρύπων είναι εμφανείς στην επιφάνεια τους και θα πρέπει να γίνεται με νερό και ελαφρύ απορρυπαντικό, το **pH** των οποίων θα πρέπει να είναι **5,5 - 8**.
• Το **περιοδικό** καθάρισμα θα πρέπει να γίνεται με σφουγγάρι και νερό που περιέχει ουδέτερο διαβρεκτικό παράγοντα, ακολουθούμενο από ξέβγαλμα με καθαρό νερό.
• Τα προϊόντα καθαρισμού πρέπει να μην προσβάλουν την επιφάνεια ούτε να αλλάζουν την εμφάνισή της. Σκληρό σφουγγάρι σύρμα ή διαλυτικά καθαριστικά βλάπτουν την εμφάνιση, ενώ σημαντικό παράγοντα αποτελεί και η περιοχή στην οποία βρίσκεται η οικοδομή.
• Ειδικά στις βιομηχανικές και παραθαλάσσιες περιοχές η συχνότητα καθαρισμού πρέπει να είναι αντίστοιχη της συχνότητας επικάθισης των διαφόρων ρύπων ή αλάτων αντίστοιχα, λόγω της έντονης διαβρωτικής επίδρασής τους. Επισημαίνεται ότι οικοδομικά αλκαλικά υλικά, όπως τσιμέντο, άσβεστος και γύψος, δεν θα πρέπει να μένουν προσκολλημένα στη βαφή.
• Επίσης, πρέπει να αποφεύγεται η επικόλληση διαφόρων μη εγκεκριμένων σελοτέιπ κατευθείαν στη βαφή.
• Το φιλμ προστασίας που τοποθετείται στο εργοστάσιο είναι κατάλληλο για χρήση. Προσοχή όμως: αμέσως μετά την τοποθέτηση του συστήματος πρέπει να αφαιρείται, γιατί η έκθεση του στον ήλιο θα δημιουργήσει πρόβλημα.
• Εκτός από το καθαρισμό της εξωτερικής επιφάνειας, πολύ σημαντικό ρόλο για την διασφάλιση σωστής λειτουργίας της κατασκευής παίζει και ο καθαρισμός των εσωτερικών στοιχείων του, όπως ελαστικά, βουρτσάκια, μηχανισμοί κλπ.
• Ιδιαίτερα τα κινητά μέρη των μηχανισμών της κατασκευής θα πρέπει να λιπαίνονται σε τακτά χρονικά διαστήματα για σωστή λειτουργία καθ' όλη την διάρκεια.
• Η τήρηση όλων των παραπάνω καθώς και η χρήση της ειδικής κόλλας στα σημεία που η βαφή, λόγω της κατεργασίας των προφίλ, έχει καταστραφεί, θα βοηθήσουν στο να διατηρηθεί η αρχική στιλπνότητα της βαφής και να αποφευχθούν πιθανά προβλήματα διάβρωσης.

IN STRUCTINONS CONCERNING THE CASEMENT'S MAINTENANCE

• Regular cleaning of painted profiles will keep the painting in a satisfactory condition.
• Cleaning is necessary when the deposits of dust or other pollution contaminants are visible on the surface and should be cleaned with water mild detergent. The **pH** of detergents must be **5.5 - 8**.
• The **periodic** cleaning should be done with a sponge and water containing wetting agent-neutral factor, followed by washing out with clean water.
• All cleaners should not damage the surface or change its appearance. Hard wire sponge or cleaning solvents affect the appearance, while important factor is also the area where the building is located.
• In industrial and coastal areas, the frequency of cleaning should be proportional to the frequency of deposits of dirt or salt, because of strong corrosive. Noted that alkaline materials such as cement, lime and plaster, it should not remain on the surface.
• Also, avoid pasting various unauthorized tapes directly to the surface.
• The protective film placed in the factory is suitable for use. But, beware: just after the installation of the system must be removed because its exposure to the sun could cause problems.
• Besides cleaning the exterior, very important role in ensuring proper functioning plays the cleaning of internal components, such as rubber weather-stripes, brushes, mechanisms etc.
• Especially the moving parts of the construction mechanisms should be lubricated often enough in order to function properly.
• Compliance with all the above and the use of special glue to the points the paint during the treatment, has been removed, it will help to maintain the original gloss of the paint and avoid potential erosion problems.

ΠΡΕΣΣΑ 5500
PUNCHING MACHINE EUROPA 5500

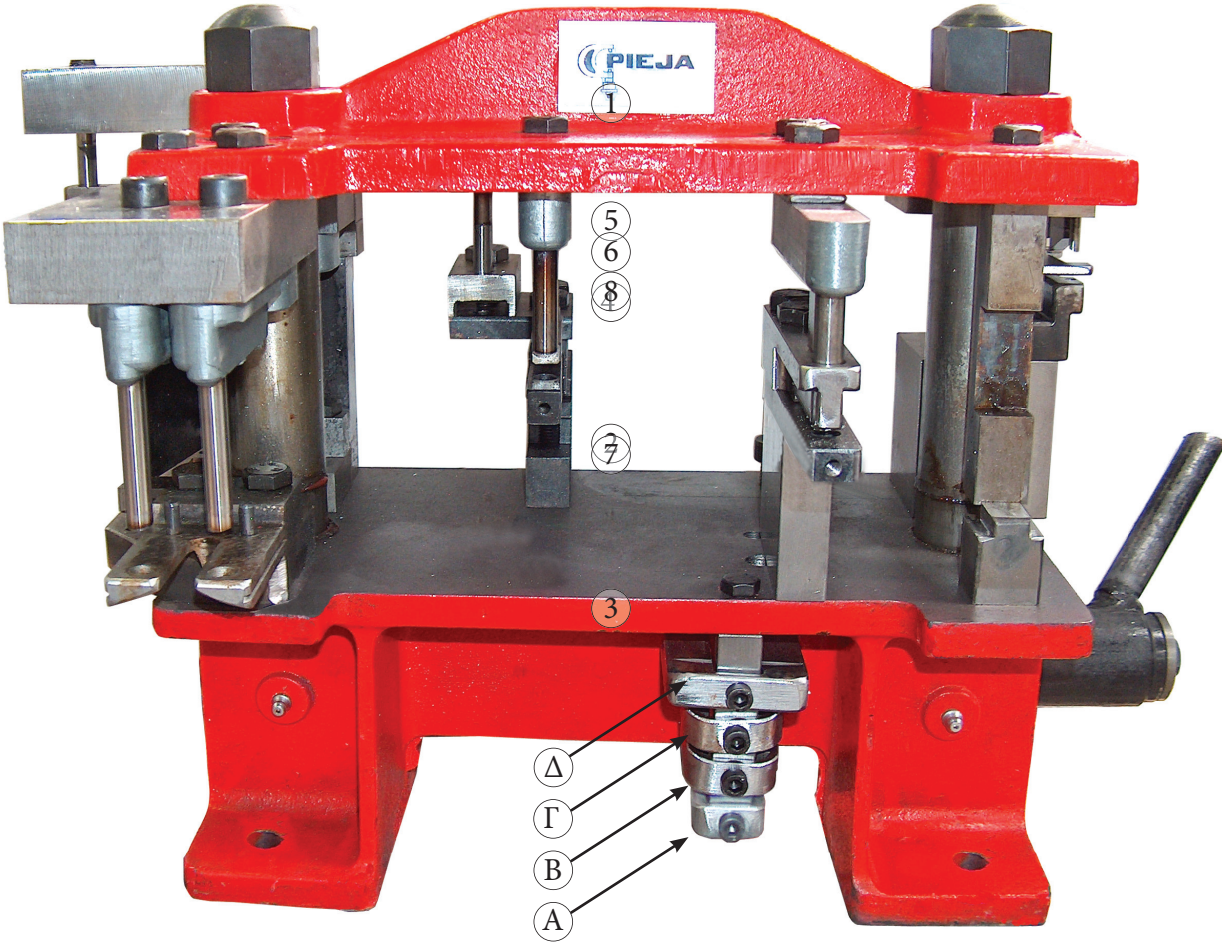

1. **Κοπτικό για σύνδεσμο χωρίσματος KL-19.**
Transom / mullion piercing

2. **Κοπτικό σπανιολέτας.**
Chremone bolt piercing

3. **Κοπτικό για έξτρα γωνία συνδέσεως φύλλου.**
Sash piercing for extra corner joint of sash

4. **Κοπτικό ντίζας.**
Rod piercing

5. **Κοπτικό για έξτρα γωνία συνδέσεως φύλλων που ανοίγουν έξω και εξωτερικού θαλάμου κάσας TH 5594.**
Sash piercing for extra corner joint that opens out and for extra corner joint of TH 5594.

6. **Κοπτικό για γωνία συνδέσεως κασών εξωτερικού θαλάμου**
Piercing for corner joint of frames for outer chamber

6&A **Κοπτικό για χάντρωμα φύλλων και κασών.**
Sash and frame piercing

6&B **Κοπτικό για χάντρωμα γωνίας συνδέσεως εξωτερικού θαλάμου κάσας TH 5576.**
Piercing for corner joint of frame TH 5576 fot outer chamber

6&Γ **Κοπτικό για γωνία KL-3 εξωτερικού θαλάμου κασών TH 5598 και TH 5780.**
Piercing inner chamber of frames TH 5780 and TH 5598.

6&Δ **Χάντρωμα για γωνία συνδέσεως εξωτερικού θαλάμου κάσας TH 5777.**
Piercing for corner joint of frame TH 5577 fot outer chamber

7. **Ξενύχιασμα φύλλων.**
Sash piercing for fitting mechanism

8. **Κοπτικό νεροχύτη για προφίλ ορθογωνικής διατομής.**
Piercing for water drainage for straight line design profiles

8A **Κοπτικό νεροχύτη για προφίλ οβάλ.**
Piercing for water drainage for curved profiles

9. **Καλύμπρα φύλλων για χαντρώματα ταμπλάδων.**
Caliber for sash and bottom rail piercing

ΛΕΠΤΟΜΕΡΕΙΑ ΚΟΠΤΙΚΩΝ ΕΡΓΑΛΕΙΩΝ 1,2 ΚΑΙ 9
DETAIL OF CUTTING TOOLS 1,2 AND 9

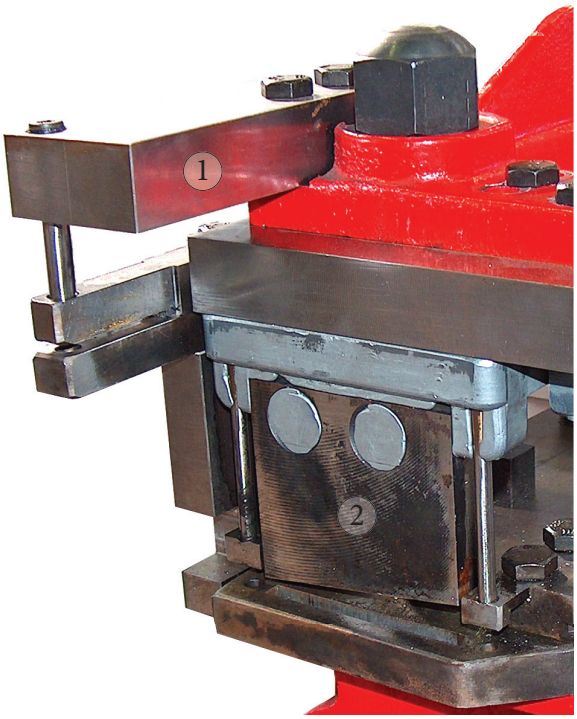

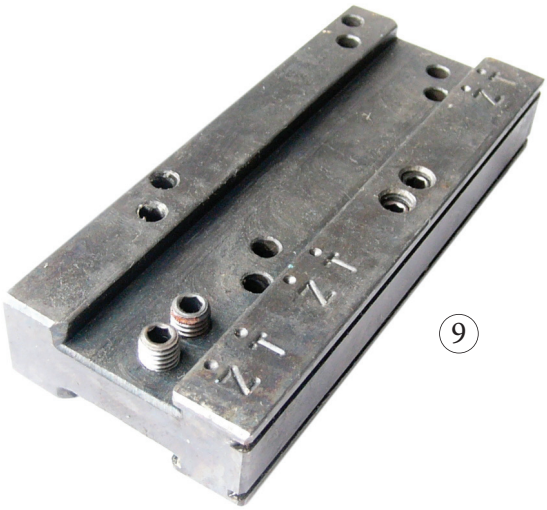

ΛΕΠΤΟΜΕΡΕΙΑ ΚΟΠΤΙΚΩΝ ΕΡΓΑΛΕΙΩΝ 8 ΚΑΙ 8Α
DETAIL OF CUTTING TOOLS 8 AND 8A

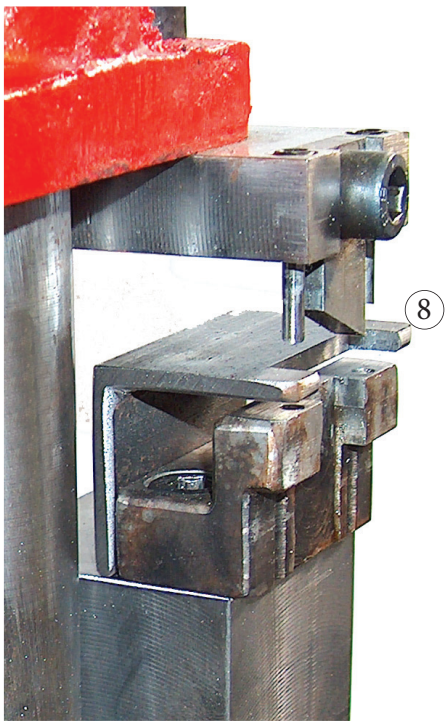

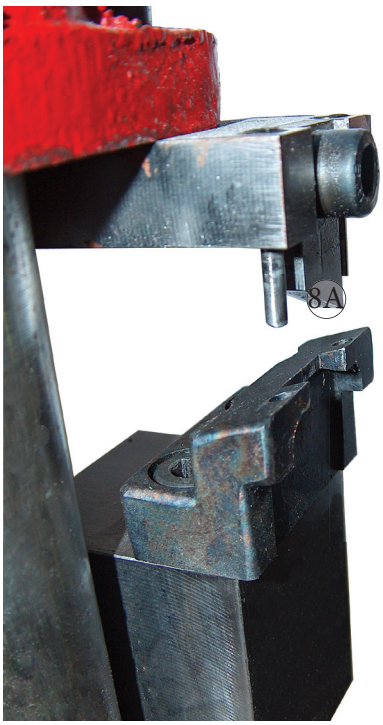

*** Τα κοπτικά στο Νο 8 όπως και η καλύμπρα στο Νο 9 συμπεριλαμβάνονται στην πρέσσα.**
* Cutting tools No 8 and the caliber No 9 are included in punching machine.

ΣΗΜΕΙΩΣΕΙΣ
NOTES