Alumil

Building excellence every day

SMARTIA

M11000

Τεχνικές Πληροφορίες
Technical Information

Βασικά χαρακτηριστικά ¦ Basic characteristics

- Ανοιγόμενο - Ανακλινόμενο θερμομονωτικό σύστημα, με Πλάτος κάσας 62,5mm / 77,4mm και Πλάτος φύλλου 70mm / 77,4mm / 84,9mm.
- Θερμομόνωση με παρεμβολή υαλοενισχυμένου πολυαμιδίου PA 6.6 στα 24mm στις κάσες και στα 20mm στα φύλλα.
- Ηχομόνωση έως και 52 dB.
- Κορυφαία στεγανοποίηση με ελαστικά σε τρία επίπεδα και κεντρικό ελαστικό με ψαλιδωτή απόληξη (σύστημα στεγάνωσης **ALUSEAL**).
- Το πάτημα φύλλου 6mm επιτρέπει την πλήρη αξιοποίηση της ωφέλιμης ρύθμισης του μηχανισμού (2,5mm) χωρίς απώλειες στεγάνωσης.
- Διθάλαμα φύλλα για σωστή απορροή του νερού.
- Δυνατότητα χρήσης μηχανισμού European Groove ή Χαλύβδινου Μηχανισμού 16mm.
- Δυνατότητα να ανακλίνουν και τα δύο φύλλα.

Κατασκευαστικές δυνατότητες της σειράς:
- Παράθυρα μονόφυλλα, δίφυλλα κ.λ.π. με ή δίχως παντζούρια.
- Πόρτες εισόδου με μεντεσέδες βαρέως τύπου και καθαρές επίπεδες επιφάνειες.
- Κατασκευή κρυφού φύλλου, με συνολική εμφανή επιφάνεια 70mm.
- Πολλές δυνατότητες για γωνιακές κατασκευές.
- Τέλεια συνεργασία με τα συστήματα υαλοπετασμάτων της Alumil.

Πιστοποιητικά:
Ο σχεδιασμός, η διαδικασία παραγωγής, και ο ποιοτικός έλεγχος όλων των διατομών της Alumil έχουν πιστοποιηθεί με το Ευρωπαϊκό πρότυπο ISO 9001. Η διαδικασία βαφής σε όλα τα βαφεία της Alumil είναι πιστοποιημένη και διενεργείται σύμφωνα με τα Ευρωπαϊκά πρότυπα βαφής QUALICOAT και RAL (GSB).Η σειρά M11000 ALUTHERM PLUS έχει πιστοποιηθεί από το διεθνούς φήμης Γερμανικό Ινστιτούτο IFT ROSENHEIM, έχοντας τις υψηλότερες επιδόσεις σε όλες τις κατηγορίες δοκιμών (υδατοστεγάνωση, ανεμοπερατότητα, μηχανική αντοχή και θερμομόνωση). Έχει επίσης πιστοποιηθεί στο Α.Π.Θ., στο ΕΚΑΝΑΛ και στο ETC LABS της Αμερικής για αεροπερατότητα, υδατοστεγανότητα, έλεγχο λειτουργίας, έλεγχο παραβιασιμοτητας.

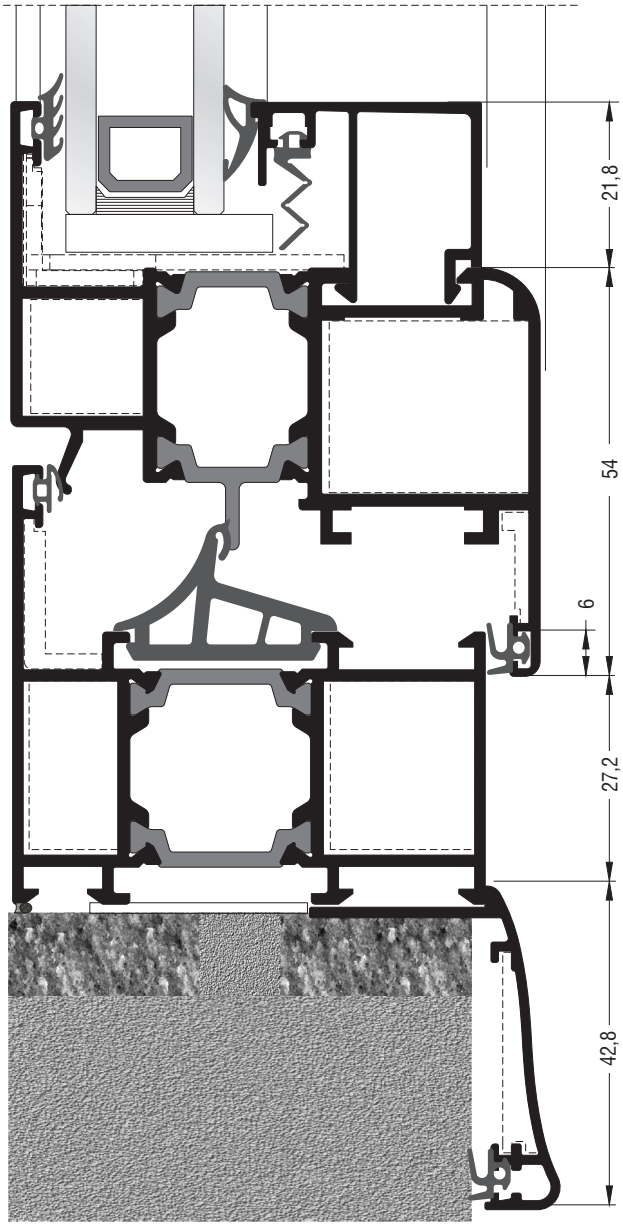

- Tilt & casement window system with thermal break. Frame width 62,5mm / 77,4mm and Sash width 70mm / 77,4mm / 84,9mm.
- Thermal break is achieved with a glass reinforced polyamide PA 6.6 24mm to frames and 20mm to sashes.
- Excellent sound insulation up to 52 dB.
- Highest sealing with gaskets to three levels and central gasket with scissors-like ending (**ALUSEAL** sealing system).
- Profiles with two clear chambers, enhancing connection and water outflow.
- Option of using European Groove Mechanism or Steel Mechanism 16mm.
- Tilt & casement ability in both sashes.

Construction options:
- One or two-sash doors and windows, with or without shutters.
- Entrance doors with heavy duty hinges, and flat, clear surfaces.
- Hidden sash availability, with a 70mm external visible surface.
- Profiles for angular constructions and other special applications.
- Perfect cooperation with Alumil's curtain wall systems and/or skylight product lines.

Certificates:
The design, the production process, and the quality control of all profiles produced by Alumil are certified with ISO 9001. The process of electrostatic powder coating is certified by QUALICOAT and RAL (GSB) in all plants operated by Alumil. The system is certified for air – water impermeability , sound insulation, thermal brake, by the Ift ROSENHEIM, EKANAL (Greek Center for Aluminium Development) and ETC Laboratories USA.

Είδος δοκιμής ¦ Type of test	Πρότυπο ¦ Norm	Εργαστήριο Δοκιμών ¦ Testing Institute	Αποτελέσματα ¦ Test results
Αντοχή σε ανεμοπίεση Resistance to wind load	EN 12210	ROSENHEIM	C4
Υδατοστεγανότητα Weathertightness	EN 12208	ROSENHEIM	7A
Αεροδιαπερατότητα Air permeability	EN 12207	ROSENHEIM	4
Θερμοπερατότητα Thermal permeability	EN ISO 10077-2	ROSENHEIM	U_f = 2,6 W/m²K

Σημείωση: Τα επίσημα πιστοποιητικά δοκιμής μπορούν να σταλούν κατόπιν αιτήσεως.
Note: Official test certificates may be sent upon request.

Τεχνικά χαρακτηριστικά¦Technical characteristics

Κράμα αλουμινίου¦Aluminum alloy	AlMgSi (EN AW 6060)
Σκληρότητα¦Hardness	12 Webster ή 70 HB minimum¦12 Webster or 70 HB minimum
Ελάχιστο πάχος Βαφής (Η/Β) **Minimum Powder Coating Thickness**	75μm minimum
Πάχος διατομών (min-max)¦Profile thickness (min-max)	1,4 - 2mm
Είδος θερμοδιακοπής¦Thermal-brake type	Μηχανική, με παρεμβολή υαλοενισχυμένου πολυαμιδίου PA 6.6, πλάτους 24mm σε κάσα και 20mm σε φύλλο Glass reinforced polyamide PA 6.6 38mm to frame and 34mm to sash
Έλεγχος διαστάσεων διατομών¦Profile Geometry Control	Σύμφωνα με EN DIN 12020-2¦EN DIN 12020-2 Compliant
Διαστάσεις (Κάσας \Φύλλου)¦Depth dimensions (Frame \Sash)	62,5mm - 77,4mm \ 70mm - 77,4mm - 84,9mm
Πάχος υαλοπίνακα που μπορεί να δεχθεί¦Glazing depth	Έως 46mm Up to 46mm
Μέγιστο βάρος υαλοπινάκων¦Maximum glazing weight	130 Kg ανά φύλλο για κουφώματα, 150kg για πόρτες εισόδου 130Kg for doors and windows 150kg for entrance doors
Είδος στεγανοποίησης¦Sealing	Τριών επιπέδων, με κεντρική στεγανοποίηση **Aluseal** και ελαστικά από EPDM¦**Aluseal** central seal system, with EPDM gaskets applied in 3 levels

Ηχομόνωση | Sound Resistance

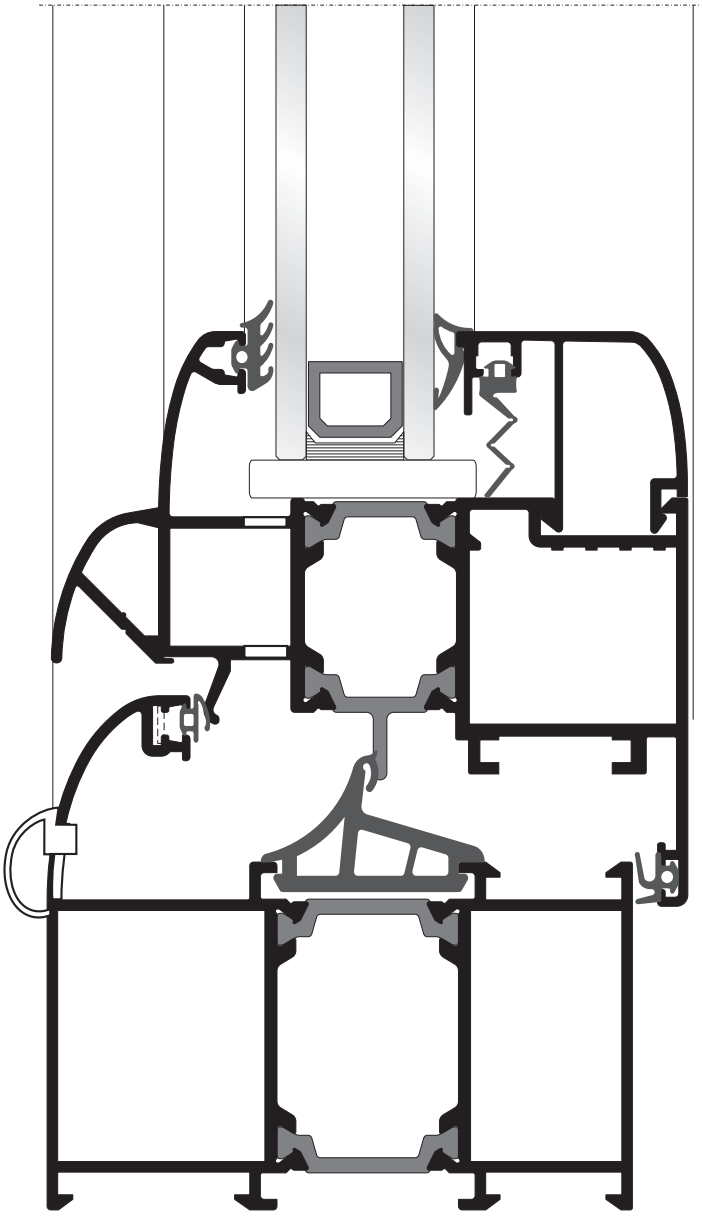

Τιμές σύμφωνα με EN ISO 717-1 Values in accordance with EN ISO 717-1		
Πάχος υαλοπινάκων Glass thickness (mm)	Ηχομόνωση υαλοπινάκων Sound resistance glass only (Rw)	Ηχομόνωση υαλοπινάκων και πλαίσιο Sound resistance glass and frame (Rw)
7*	35 dB	32 dB
9*	37 dB	34 dB
11*	38 dB	35 dB
13*	39 dB	36 dB
6*/12/4	34 dB	31 dB
6*/12/6	37 dB	34 dB
8*/12/5	38 dB	35 dB
8*/12/8	40 dB	37 dB
* Κρύσταλλα ασφαλείας υψηλής ηχομόνωσης (PVB) * Acoustic PVB laminated safety glass		

Θερμομόνωση ¦ Thermal insulation

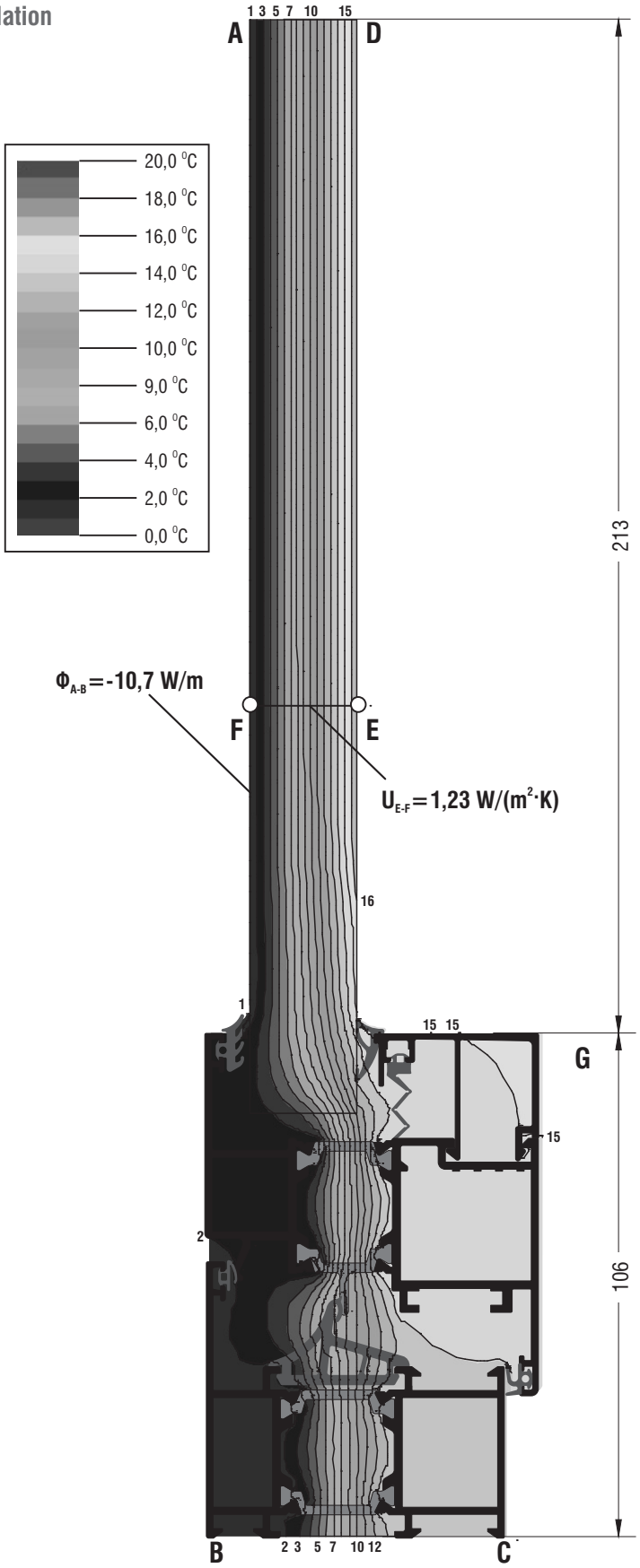

Τιμές σύμφωνα με EN ISO 10077-2
Values in accordance with EN ISO 10077-2

$$U_{fG} = \frac{\frac{\Phi}{\Delta T} - U_p \cdot b_p}{b_f} = \frac{\frac{-10,736}{-20,000} - 1,231 \cdot 0,213}{0,106} = 2,6\ W/(m^2 \cdot K)$$

Επεξήγηση Συμβόλων
Symbol Explanation

(A) = Γωνία επιπεδότητας
(C) = Γωνία σύνδεσης πρεσαριστή
(N) = Γωνία σύνδεσης καρφωτή
(SC) = Γωνία σύνδεσης κουμπωτή χυτή
(SA) = Γωνία σύνδεσης κουμπωτή αλουμινίου
(S) = Γωνία σύνδεσης βιδωτή
(R) = Γωνία σύνδεσης με υποδοχή για βίδα
(IM) = Γωνία σύνδεσης ανοξείδωτη μηχανική
(G) = Γωνία για πηχάκι
= Γωνία σύνδεσης ρυθμιζόμενη
(TC) = Σύνδεσμος ταυ χυτός
(TA) = Σύνδεσμος ταυ αλουμινίου
(T) = Σύνδεσμος τραβέρσας

(SB) = Γέφυρα τακαρίσματος
= Ρυθμιζόμενος σύνδεσμος τραβέρσας
(Γ) = Πλάκα ενίσχυσης για γωνίες
(⊥) = Πλάκα ενίσχυσης σύνδεσης “Τ”
(Sp) = Ειδικό
(I) = Προφίλ ενίσχυσης
(E) = Τάπα
(K) = Kooltherm
= Πριόνι
= Κονδύλι
= Ματσόλα από καουτσούκ
= Οδηγός διάτρησης
= Πρεσάκι

= Μονωτικό υλικό
= Στιγμιαία κόλλα
= Μονωτική ταινία
= Μέγιστο πλάτος
= Μέγιστο ύψος
= Εξωτερική περίμετρος
= Κύρια περίμετρος
= Ροπή αδρανείας x-x
= Ροπή αδρανείας y-y
= Βάρος
= Προφίλ
= Αριθμός σελίδας
* = Δεν υπάρχει απόθεμα

(A) = Alignment corner
(C) = Crimp cleat
(N) = Nail cleat
(SC) = Cast spring cleat
(SA) = Aluminium spring cleat
(S) = Screw spring cleat
(R) = Crimp cleat pre-tapped
(IM) = Inox mechanical cleat
(G) = Glazing holder corner
= Corner cleat, adjustable
(TC) = Cast transom-mullion cleat
(TA) = Aluminium transom-mullion cleat
(T) = Transom-mullion cleat

(SB) = Setting block
= Adjustable transom-mullion cleat
(Γ) = Reinforcement plate for corners
(⊥) = Reinforcement plate for joints
(Sp) = Special
(I) = Reinforcement profile
(E) = End cap
(K) = Kooltherm
= Saw
= Milling bit
= Rubber mallot
= Drill jig
= Punch press

= Sealant
= Instant glue
= Sealing tape
= Width
= Height
= External perimeter
= Primary perimeter
= Moment of inertia x-x
= Moment of inertia y-y
= Weight
= Profile
= Page number
* = Not a stock item

Ευρετήριο Προφίλ
Profile Index

		mm	mm	mm	mm	cm⁴	cm⁴	gr/m	#
	**M19689**	19	26,4	105,6	33,2	0,76	0,33	303	
	**M9112**	25,8	19,4	140	30	0,53	0,29	239	292-295
	**M9312**	26,5	19,3	143	35	0,31	0,68	241	292-295
	**M9313**	26,5	15,7	94	24	0,23	0,42	175	292-295
	**M9317**	20	15,9	85	29	0,12	0,30	180	85
	**M9379**	40,3	117,6	363	197	78,31	11,21	1445	90
	**M9381**	13,3	117,6	264	140	50,38	0,88	1036	90
	**M9565**	26,7	19,5	142	31	0,27	0,64	254	292-295
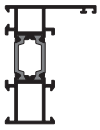	**M11008**	48	62,5	329	78	18,35	4,88	1143	34
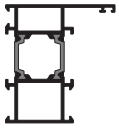	**M11010**	58	62,5	374	98	21,81	9,97	1330	34
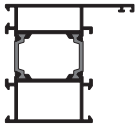	**M11014**	68	62,5	393	136	24,65	17,72	1473	35 186

		mm	mm	mm	mm	cm^4	cm^4	gr/m	#
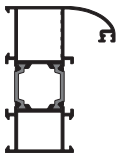	**M11016**	58	77,4	436	105	34,84	13,29	1507	38
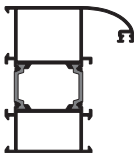	**M11018**	68	77,4	456	125	38,97	22,31	1647	39 189
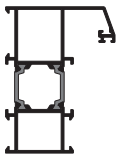	**M11020**	58	77,4	443	109	36,11	14,14	1537	40
	**M11024**	29,6	63,7	237	50	14,80	1,85	902	228
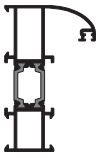	**M11026**	48	77,4	416	85	29,62	6,88	1317	38
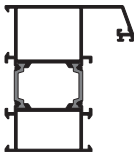	**M11028**	68	77,4	465	129	40,06	23,39	1668	40 190
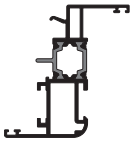	**M11030**	66	70	413	92	27,47	7,36	1392	56
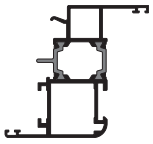	**M11034**	76	70	433	113	31,66	13,86	1569	57
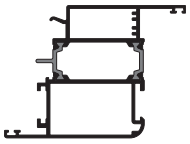	**M11038**	96	70	472	151	40,35	37,48	1950	57 203

		mm	mm	mm	mm	cm⁴	cm⁴	gr/m	#
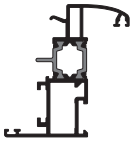	**M11040**	66	70	425	90	27,44	8,43	1418	48
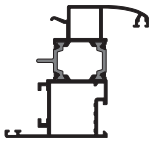	**M11044**	76	70	444	108	31,68	15,37	1584	49
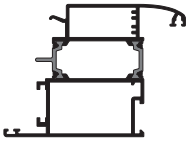	**M11048**	96	70	484	148	40,41	39,77	1973	49 202
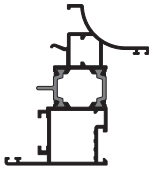	**M11050**	76	84,9	474	117	36,22	13,93	1655	52
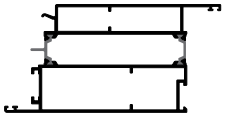	**M11056**	140,3	70	536	262,2	147,03	20,75	2726	213
	M11057	13,8	9,3	59	0	0,02	0,10	101	86
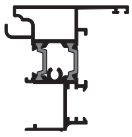	**M11058**	65	66,35	445	65	20,98	9,28	1372	76 231
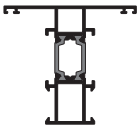	**M11062**	70	62,5	407	104	23,65	8,22	1234	59
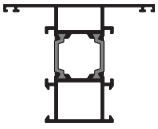	**M11064**	80	62,5	427	124	24,12	13,83	1415	60
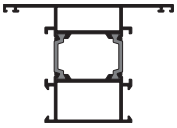	**M11066**	90	62,5	445	144	27,03	22,75	1563	61 208

		mm	mm	mm	mm	cm^4	cm^4	gr/m	#
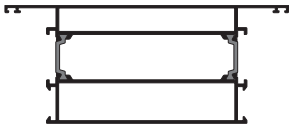	**M11068**	150	62,5	565	264	46,89	155,63	2567	64 211
	**M11070**	200	62,5	665	364	71,60	426,77	3828	65 212
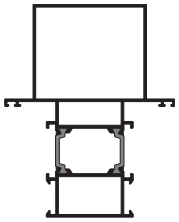	**M11074**	90	112,5	545	244	92,43	37,15	2160	73 216
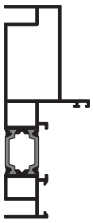	**M11076**	45	112,5	463	122	70,87	7,58	1633	43
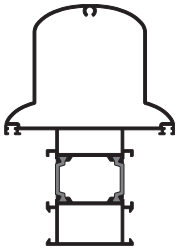	**M11078**	90	127,5	562	243	125,20	47,58	2397	75 219
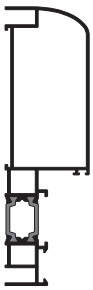	**M11080**	44,5	147,4	537	148	158,03	16,60	1962	44

		mm	mm	mm	mm	cm⁴	cm⁴	gr/m	
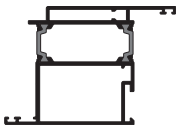	**M11082**	90,4	62,5	395	145	32,32	33,74	1799	193
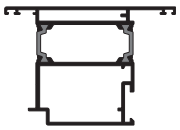	**M11084**	90,4	62,5	395	145	30,40	34,01	1818	196
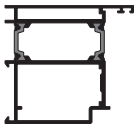	**M11086**	68	62,5	343	118	27,24	25,15	1656	184
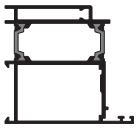	**M11088**	68	62,5	345	118	28,46	24,71	1631	184
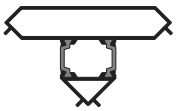	**M11090**	89	52,9	300	204	12,39	23,45	1350	79
	**M11092**	52,7	65,6	241	64	12,59	4,92	997	77
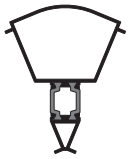	**M11094**	63,7	78,5	281	74	23,93	9,08	1146	77
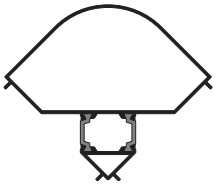	**M11096**	110,1	93,1	372	138	43,47	45,61	1622	78

		mm	mm	mm	mm	cm⁴	cm⁴	gr/m	#
	**M11116**	15	20,6	93	28	0,28	0,15	184	85
	**M11118**	42,8	33	185	54	0,82	2,79	324	90
	**M11119**	42,8	38	196	59	1,11	3,29	379	90
	**M11120**	46,5	26,7	196	59	1,08	3,40	429	
	**M11121**	46,5	26,7	237	74	1,09	3,29	421	
	**M11122**	26,4	59,9	186	80	5,99	0,76	411	87
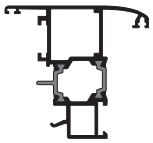	**M11130**	76	70	446	108	31,28	15,41	1624	53
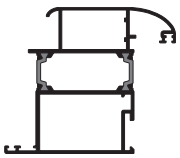	**M11134**	90	77,4	481	154	47,22	39,50	1999	196
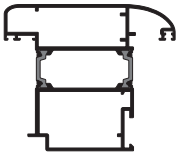	**M11138**	90,4	77,4	464	165	47,47	46,98	2110	198
	**M11140**	15,5	41,7	124	10	2,11	0,11	253	229

		mm	mm	mm	mm	cm⁴	cm⁴	gr/m	#
	**M11142**	62,5	152	574	287	56,62	169,80	2880	222
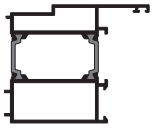	**M11144**	62,5	76,6	370	107	26,07	26,50	1600	202
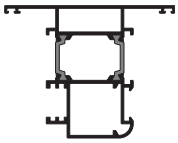	**M11148**	90	70	476	139	34,59	23,50	1702	58
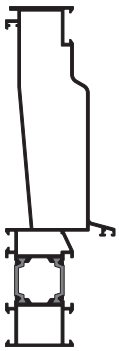	**M11149**	58	180	656	222	323,78	21,18	2546	41
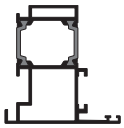	**M11152**	61	62,5	350	72	24,14	11,49	1330	59
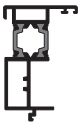	**M11156**	39	60,9	286	43	14,12	3,19	1070	232
	**M11158**	39	60,9	280	43	16,46	3,61	1056	232
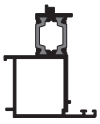	**M11162**	48,7	59,5	274	48	16,02	4,97	1075	46 192

		mm	mm	mm	mm	cm^4	cm^4	gr/m	#
	**M11164**	35,3	14,4	143	0	0,13	1,14	309	191
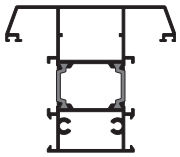	**M11166**	90	77,4	540	165	48,70	33,22	1959	71 215
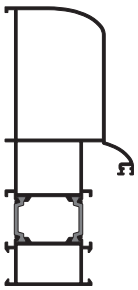	**M11168**	68	147,4	596	188	177,33	34,23	2374	42 191
	**M11170**	59,8	21,8	315	22	1,23	12,52	926	201
	**M11172**	49,2	10	174	15	0,11	3,60	434	233
	**M11174**	49,2	23,9	176	63	2,46	9,53	983	233
	**M11178**	60	59,9	250	140	15,40	12,45	1287	81
	**M11180**	19	16,2	102	13	0,10	0,20	182	82
	**M11181**	25,1	16,2	106	16	0,10	0,40	192	83
	**M11182**	33,9	24,55	150	29	0,44	1,20	272	84
	**M11184**	50,8	17,47	158	90	0,77	6,66	784	234
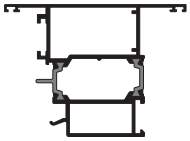	**M11186**	96,1	70	473	145	40,34	37,66	1966	58 207

		mm	mm	mm	mm	cm⁴	cm⁴	gr/m	#
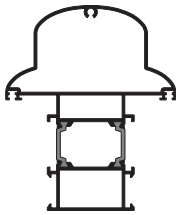	**M11188**	90	108,5	525	206	84,11	42,44	2256	75 218
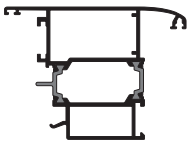	**M11190**	96,1	70	486	148	40,17	39,76	1988	54 206
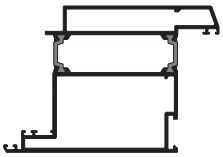	**M11192**	113,9	77,4	473	190	74,08	86,36	2256	195
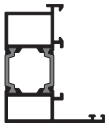	**M11194**	52,7	62,4	316	66	17,42	7,88	1153	46 192
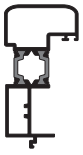	**M11198**	39	75,8	300	44	22,21	5,22	1225	232
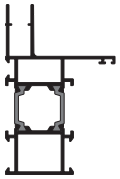	**M11205**	58	89,9	486	110	34,63	11,39	1555	45
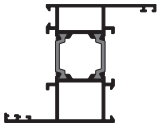	**M11209**	80	62,5	433	126	26,07	14,32	1433	47
	**M11210**	12,3	20	110	0	0,27	0,16	286	229
	**M11211**	21,4	22	126	0	0,50	0,48	268	229

		mm	mm	mm	mm	cm⁴	cm⁴	gr/m	#
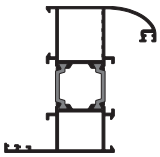	**M11214**	80	77,4	496	132	40,58	18,01	1610	47
	**M11218**	20,4	53,8	173	27	4,10	0,27	345	229
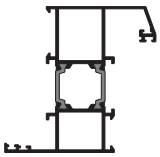	**M11220**	80	77,4	504	131	42,02	18,94	1637	48
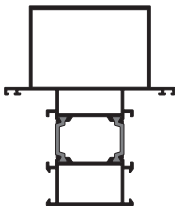	**M11222**	90	105,6	532	230	92,33	39,44	2259	73 215
	**M11226**	26,6	19,8	115	30	0,25	0,48	227	201
	M11227	7,3	5	34	26	0,00	0,01	53	230
	**M11228**	39,8	19,8	159	30	0,33	1,54	331	201
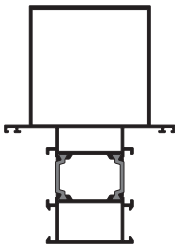	**M11232**	90	125,6	572	270	142,65	45,30	2421	74 217
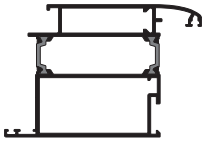	**M11234**	104,4	70	451	175	51,04	64,75	2304	194
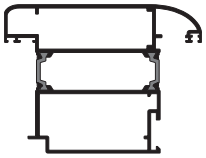	**M11238**	104,4	78,5	474	194	58,99	81,14	2466	199

		mm	mm	mm	mm	cm⁴	cm⁴	gr/m	#
	**M11242**	152	62,5	574	287	178,83	58,67	2999	223
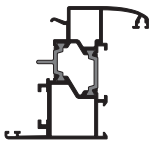	**M11244**	76	70	462	108	32,77	14,73	1631	50
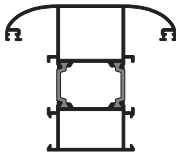	**M11251**	90	77,4	544	158	43,63	31,76	1813	69 213
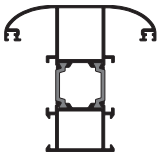	**M11253**	80	77,4	523	138	39,27	20,36	1664	68
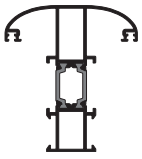	**M11255**	70	77,4	503	118	33,75	12,16	1470	68
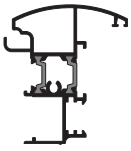	**M11258**	65,4	73,85	459	81	25,30	10,22	1434	76 231
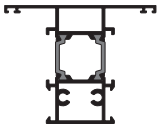	**M11260**	80	62,5	425	125	26,28	14,15	1540	60
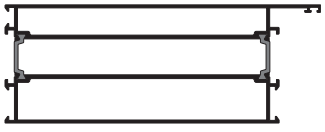	**M11262**	167	62,5	590	317	332,22	60,62	3515	37 188

		mm	mm	mm	mm	cm^4	cm^4	gr/m	#
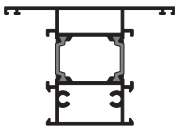	**M11266**	90	62,5	445	145	29,36	23,72	1701	61 208
	**M11270**	67,3	32,8	360	33	2,49	18,23	1010	201
	**M11274**	55	18,5	173	20	0,86	8,78	814	233
	**M11281**	26,6	11,7	118	12	0,11	0,65	232	230
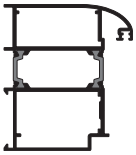	**M11286**	68	77,4	403	126	42,35	31,02	1901	185
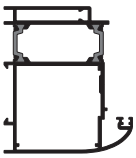	**M11288**	68	77,4	416	126	49,90	30,69	1866	185
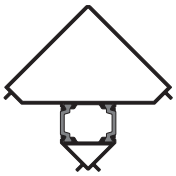	**M11290**	89	87,8	328	125	29,08	25,90	1487	80
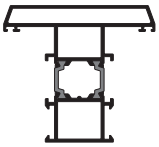	**M11294**	80	72,4	438	138	40,03	24,21	1918	67
	**M11296**	80	76,4	446	138	46,31	24,42	1940	70

		mm	mm	mm	mm	cm⁴	cm⁴	gr/m	#
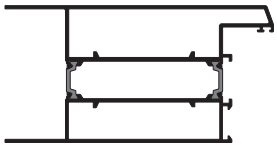	**M11298**	142	72,4	572	273	160,86	72,81	2989	224
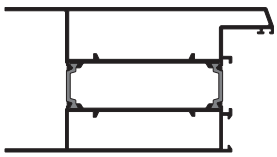	**M11300**	142	76,4	580	273	163,21	83,42	3020	225
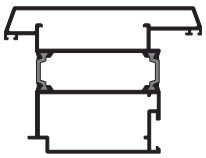	**M11302**	104,4	77,4	425	191	56,48	79,30	2417	200
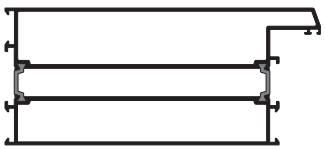	**M11304**	167	72,4	608	323	383,46	83,22	3796	228
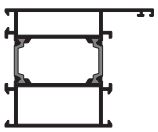	**M11314**	78,5	62,5	414	139	29,02	29,81	1693	35 186
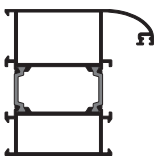	**M11318**	78,5	77,4	477	146	46,30	37,00	1908	39 189
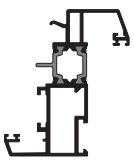	**M11320**	66	77,4	493	101	37,89	11,74	1598	50

		mm	mm	mm	mm	cm⁴	cm⁴	gr/m	#
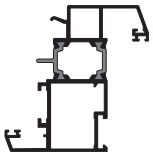	**M11324**	76	77,4	513	121	42,44	20,15	1755	51
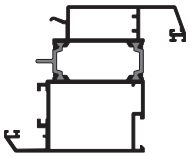	**M11328**	96	77,4	547	160	51,97	47,87	2110	52 204
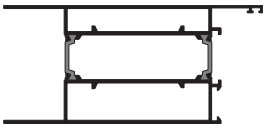	**M11342**	137	62,5	545	256	117,37	50,92	2595	220
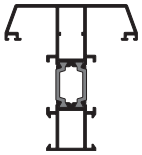	**M11362**	70	77,4	500	125	35,10	12,48	1481	70
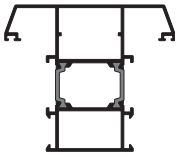	**M11366**	90	77,4	540	165	44,85	32,24	1826	71 214
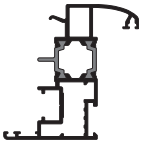	**M11373**	71,5	71,4	441	100	32,97	11,75	1586	141
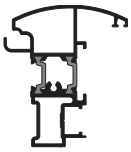	**M11375**	65,4	75,1	405	68	29,32	10,58	1591	142
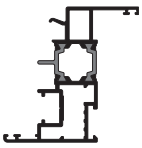	**M11376**	71,5	71,5	427	96	32,56	10,13	1542	140

		mm	mm	mm	mm	cm⁴	cm⁴	gr/m	#
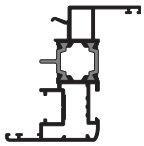	**M11377**	71,5	71,5	429	105	32,55	10,11	1546	140
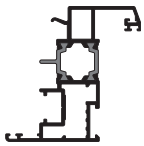	**M11378**	71,5	71,4	458	103	33,82	12,53	1606	141
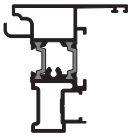	**M11379**	65,4	67,6	389	65	24,54	9,70	1531	142
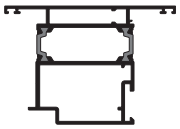	**M11380**	90,4	62,5	405	140	29,15	33,19	1818	197
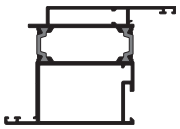	**M11382**	90,4	62,5	398	145	31,40	33,69	1810	193
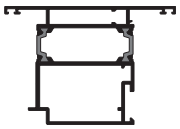	**M11384**	90,4	62,5	415	145	29,74	34,14	1819	197
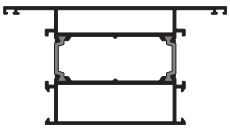	**M11386**	118	62,5	499	200	39,42	69,31	1843	62 209
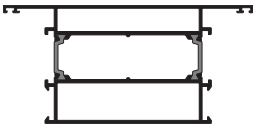	**M11388**	132	62,5	528	228	44,49	104,47	2443	63 210
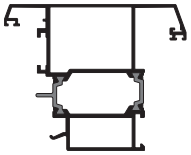	**M11390**	96,1	77,35	556	161	51,99	46,99	2101	54 207

		mm	mm	mm	mm	cm^4	cm^4	gr/m	
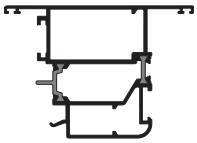	**M11393**	100	69,9	472	160	41,42	43,03	2075	53 206
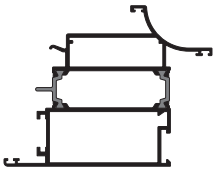	**M11398**	110	84,9	548	227	41,42	43,03	2075	52 205
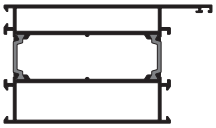	**M11406**	110	62,5	474	202	41,73	91,42	2341	36 187
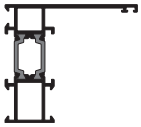	**M11408**	70	62,5	395	100	21,62	13,17	1286	106
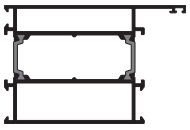	**M11410**	96	62,5	446	174	36,72	59,29	2085	36 187
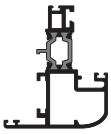	**M11412**	54,9	64,6	377	83	20,92	7,17	1300	106
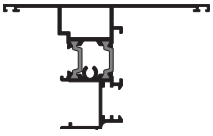	**M11414**	109	66,35	519	117	26,60	26,09	1609	109
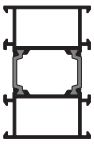	**M11417**	46	70	354	92	27,27	13,79	1438	88
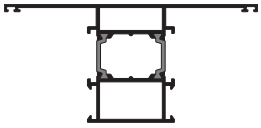	**M11420**	134	62,5	507	188	34,87	52,88	1941	109

		mm	mm	mm	mm	cm^4	cm^4	gr/m	
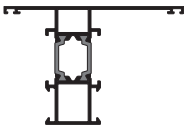	**M11424**	95	62,5	455	132	25,01	18,92	1454	108
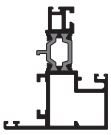	**M11426**	54,9	64,6	382	88	21,59	7,61	1319	107
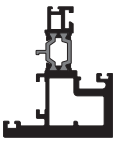	**M11428**	57,9	69	391	100	39,25	20,32	2390	107
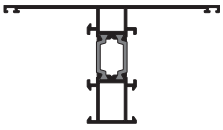	**M11416**	114	62,5	495	148	25,74	27,18	1511	108
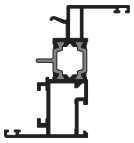	**M11430**	66,1	70	411	85	27,29	7,44	1388	55
	**M11431**	26,4	30,5	153	52	1,38	1,43	456	292-295
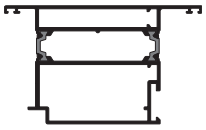	**M11432**	104,4	62,5	393	175	33,90	58,44	2100	198
	**M11433**	26,4	34,5	161	56	1,84	1,46	466	292-295
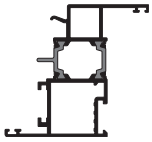	**M11434**	76	69,9	429	105	31,38	13,96	1545	55
	**M11435**	26,4	26,5	137	48	1,03	1,32	428	292-295
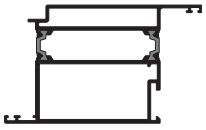	**M11436**	91,9	62,5	395	173	38,79	59,15	2163	194

		mm	mm	mm	mm	cm⁴	cm⁴	gr/m	#
	**M11437**	26,4	19	97	35	0,37	0,99	337	292-295
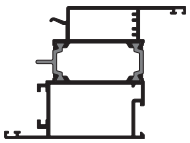	**M11438**	96	70	469	145	40,30	37,41	1942	56 203
	**M11439**	26,4	22,5	132	44	1,25	0,73	409	292-295
	**M11440**	26,4	38,5	172	60	1,53	2,46	489	292-295
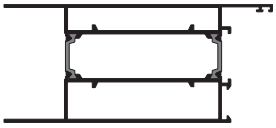	**M11442**	142	62,5	555	266	133,50	52,82	2690	221
	**M11445**	26,7	38,5	212	56	2,10	0,98	370	292-295
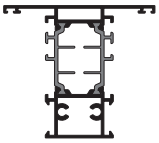	**M11446**	80	70	497	124	39,23	16,27	1650	66
	**M11447**	10,3	26,7	93	25	0,32	0,06	148	87
	**M11449**	26,4	19	99	40	0,55	1,12	359	292-295
	**M11451**	26,7	19,4	180	40	0,84	0,47	307	292-295
	**M11452**	26,7	22,5	184	44	0,86	0,70	313	292-295
	**M11453**	26,7	26	190	48	0,97	0,89	325	292-295
	**M11454**	26,7	30,5	205	52	1,34	0,95	351	292-295

						Ix	Iy		#
		mm	mm	mm	mm	cm⁴	cm⁴	gr/m	
	**M11455**	26,5	42	216	63	2,46	1,01	366	292-295
	**M11457**	19	9	56	18	0,02	0,15	114	110
	**M11460**	26,7	38,5	220	60	2,33	1,02	387	292-295
	**M11461**	26,7	19,4	169	36	0,41	0,74	285	292-295
	**M11462**	26,7	22,5	175	40	0,60	0,80	298	292-295
	**M11463**	26,7	26,5	183	44	0,87	0,84	313	292-295
	**M11464**	26,7	30,5	197	48	1,17	0,89	332	292-295
	**M11465**	26,7	34,5	204	52	1,60	0,94	354	292-295
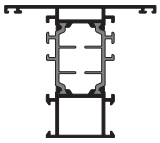	**M11466**	80	70	497	124	35,93	15,92	1504	66
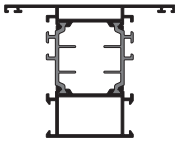	**M11467**	90	70	519	144	39,49	26,24	1647	67 213
	**M11471**	25,46	16	108	0	0,12	0,51	231	230
	**M11472**	19,5	32,8	158	32	1,24	0,37	322	230
	**M11474**	62,5	34,9	356	77	2,93	15,97	1165	234

		mm	mm	mm	mm	cm^4	cm^4	gr/m	
	**M11480**	24,6	26,8	141	22	0,62	0,65	282	88
	**M11482**	21,5	26,2	115	22	0,90	0,85	376	110
	**M11483**	26,7	42,5	228	64	2,97	1,05	402	292-295
	**M11485**	26,7	42,5	220	60	2,71	1,01	385	292-295
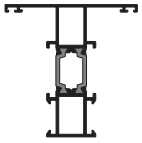	**M11488**	70	70	424	104	26,26	7,66	1263	72
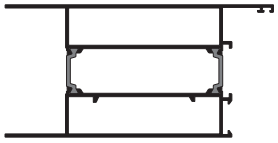	**M11492**	142	70	570	266	136,48	65,59	2716	226
	**M11493**	22,5	30,5	126	48	0,79	1,53	406	292-295
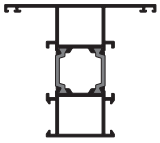	**M11494**	80	70	442	124	31,23	14,20	1483	72
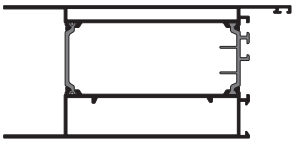	**M11498**	152	70	616	286	77,90	182,58	2781	227
	**M11499**	45,4	27,9	226	46	0,80	4,50	421	231

						Ix	Iy		#
		mm	mm	mm	mm	cm^4	cm^4	gr/m	
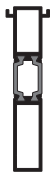	**M11501**	23	87	251	110	27,60	1,61	1068	87
	**M11574**	77,5	34,9	385	77	3,27	29,25	1253	234
	**M15110**	26,7	34,5	213	56	1,77	0,98	363	292-295
	M11621	14,2	9,2	74	0	0,02	0,09	98	86
	**M11945**	22,5	38,5	170	56	2,12	0,81	331	292-295
	**M11961**	22,5	18,5	111	36	0,29	0,57	219	292-295
	**M11962**	22,5	22,5	119	40	0,46	0,62	236	292-295
	**M11963**	22,5	26,5	127	44	0,69	0,67	252	292-295
	**M11965**	22,5	34,5	162	52	1,59	0,78	315	292-295
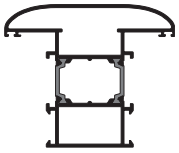	**M62778**	90	75,4	454	155	44,51	35,53	1969	69 214
	**U-24x10x2**	24	10	83	44	0,07	0,62	216	233

Μηχανισμός European Groove (φανερό φύλλο)
European Groove Mechanism (visible sash)

Προφίλ 1:1 ¦ Profiles 1:1

Μηχανισμός European Groove (φανερό φύλλο) ¦ European Groove mechanism (visible sash)

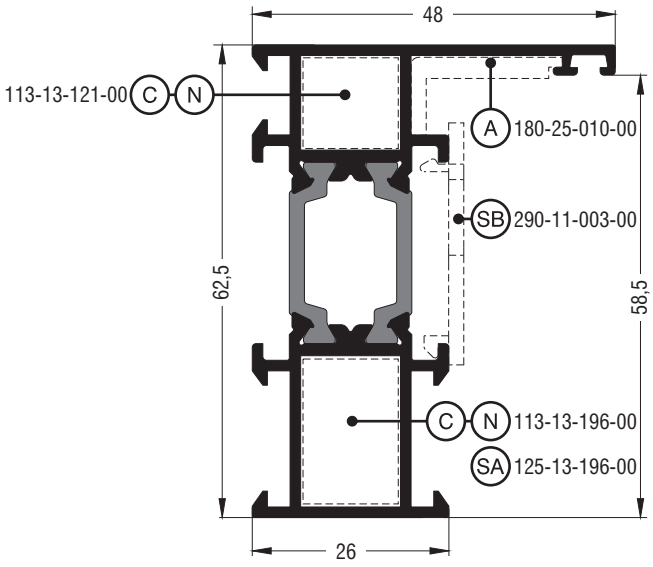

M11008	
Κάσα ίσια ¦ Flat frame	
Εξωτερική περίμετρος External perimeter	329 mm
Κύρια περίμετρος Primary perimeter	78 mm
Ροπή αδρανείας x-x Moment of inertia x-x	18,35 cm^4
Ροπή αδρανείας y-y Moment of inertia y-y	4,88 cm^4
Βάρος Weight	1143 gr/m
Γέφυρα τακαρίσματος Setting block	290-11-003-00
Γωνία σύνδεσης πρεσαριστή καρφωτή ¦ Crimp nail cleat	113-13-121-00 έξω ¦ outer 113-13-121-00 μέσα ¦ inner
Γωνία σύνδεσης κουμπωτή αλουμινίου Aluminium spring cleat	125-13-196-00 μέσα ¦ inner
Γωνία επιπεδότητας Alignment corner	180-25-010-00 έξω ¦ outer

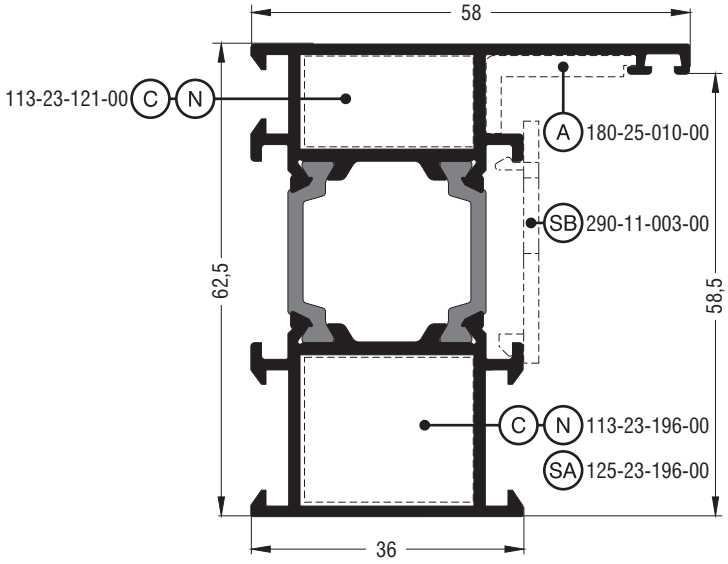

M11010	
Κάσα ίσια ¦ Flat frame	
Εξωτερική περίμετρος External perimeter	374 mm
Κύρια περίμετρος Primary perimeter	98 mm
Ροπή αδρανείας x-x Moment of inertia x-x	21,81 cm^4
Ροπή αδρανείας y-y Moment of inertia y-y	9,97 cm^4
Βάρος Weight	1330 gr/m
Γέφυρα τακαρίσματος Setting block	290-11-003-00
Γωνία σύνδεσης πρεσαριστή καρφωτή ¦ Crimp nail cleat	113-23-121-00 έξω ¦ outer 113-23-196-00 μέσα ¦ inner
Γωνία σύνδεσης κουμπωτή αλουμινίου Aluminium spring cleat	125-23-196-00 μέσα ¦ inner
Γωνία επιπεδότητας Alignment corner	180-25-010-00 έξω ¦ outer

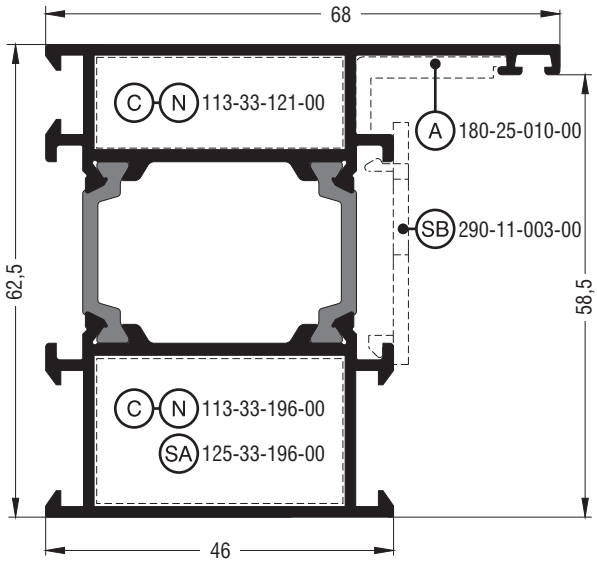

M11014	
Κάσα ίσια¦Flat frame	
Εξωτερική περίμετρος External perimeter	393 mm
Κύρια περίμετρος Primary perimeter	136 mm
Ροπή αδρανείας x-x Moment of inertia x-x	24,65 cm^4
Ροπή αδρανείας y-y Moment of inertia y-y	17,72 cm^4
Βάρος Weight	1473 gr/m
Γέφυρα τακαρίσματος Setting block	290-11-003-00
Γωνία σύνδεσης πρεσαριστή καρφωτή¦Crimp nail cleat	113-33-121-00 έξω¦outer 113-33-196-00 μέσα¦inner
Γωνία σύνδεσης κουμπωτή αλουμινίου Aluminium spring cleat	125-33-196-00 μέσα¦inner
Γωνία επιπεδότητας Alignment corner	180-25-010-00 έξω¦outer

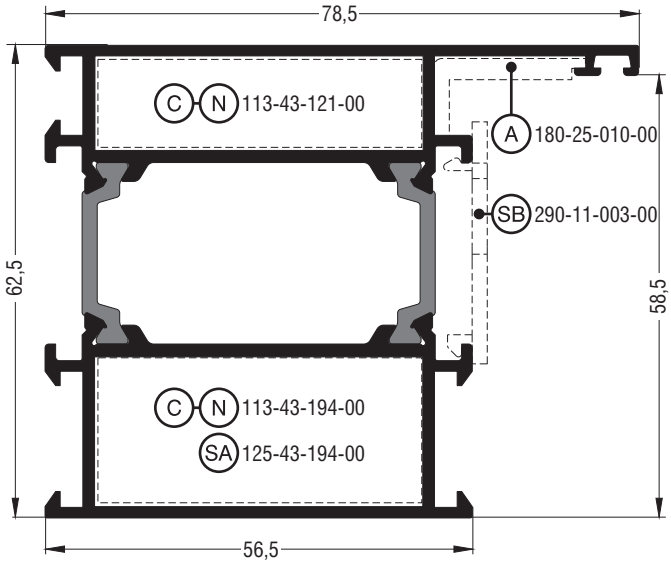

M11314	
Κάσα ίσια¦Flat frame	
Εξωτερική περίμετρος External perimeter	414 mm
Κύρια περίμετρος Primary perimeter	139 mm
Ροπή αδρανείας x-x Moment of inertia x-x	29,02 cm^4
Ροπή αδρανείας y-y Moment of inertia y-y	29,81 cm^4
Βάρος Weight	1693 gr/m
Γέφυρα τακαρίσματος Setting block	290-11-003-00
Γωνία σύνδεσης πρεσαριστή καρφωτή¦Crimp nail cleat	113-43-121-00 έξω¦outer 113-43-196-00 μέσα¦inner
Γωνία σύνδεσης κουμπωτή αλουμινίου Aluminium spring cleat	125-43-194-00 μέσα¦inner
Γωνία επιπεδότητας Alignment corner	180-25-010-00 έξω¦outer
Για μηχανισμό Volkswagen¦For Volkswagen mechanism	

Μηχανισμός European Groove (φανερό φύλλο) ¦ European Groove mechanism (visible sash)

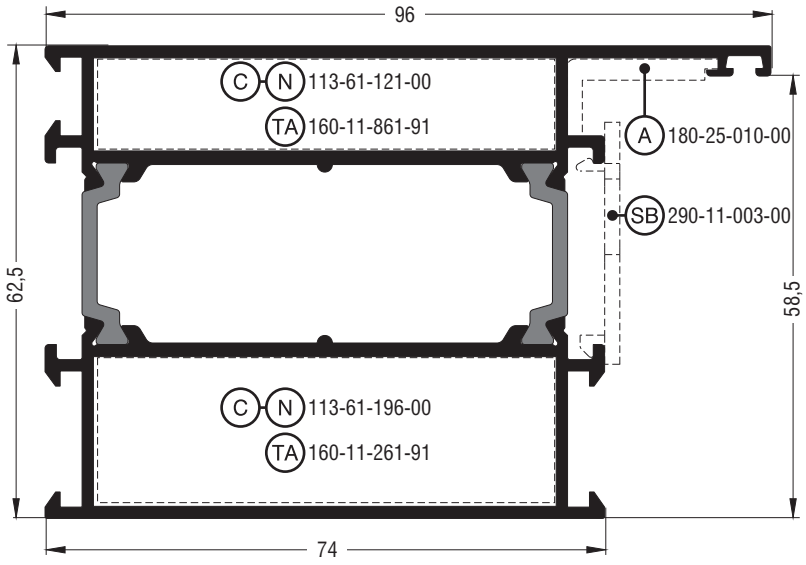

M11410	
Κάσα ίσια ¦ Flat frame	
Εξωτερική περίμετρος External perimeter	446 mm
Κύρια περίμετρος Primary perimeter	174 mm
Ροπή αδρανείας x-x Moment of inertia x-x	36,72 cm^4
Ροπή αδρανείας y-y Moment of inertia y-y	59,29 cm^4
Βάρος Weight	2085 gr/m
Γέφυρα τακαρίσματος Setting block	290-11-003-00
Γωνία σύνδεσης πρεσαριστή καρφωτή ¦ Crimp nail cleat	113-61-121-00 έξω ¦ outer 113-43-196-00 μέσα ¦ inner
Σύνδεσμος ταυ αλουμινίου Aluminium transom-mullion cleat	160-11-861-91 έξω ¦ outer 160-11-261-91 μέσα ¦ inner
Γωνία επιπεδότητας Alignment corner	180-25-010-00 έξω ¦ outer

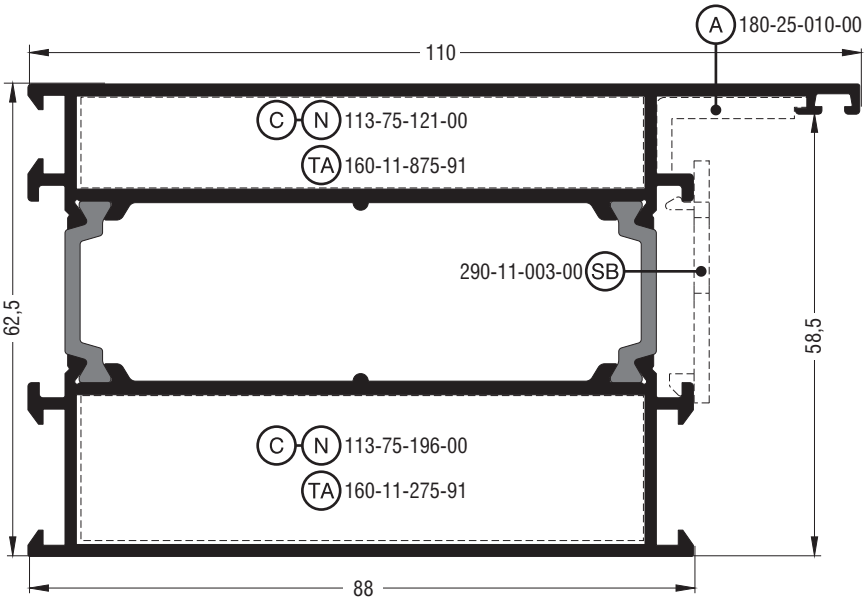

M11406	
Κάσα ίσια ¦ Flat frame	
Εξωτερική περίμετρος External perimeter	474 mm
Κύρια περίμετρος Primary perimeter	202 mm
Ροπή αδρανείας x-x Moment of inertia x-x	41,73 cm^4
Ροπή αδρανείας y-y Moment of inertia y-y	91,42 cm^4
Βάρος Weight	2341 gr/m
Γέφυρα τακαρίσματος Setting block	290-11-003-00
Γωνία σύνδεσης πρεσαριστή καρφωτή ¦ Crimp nail cleat	113-75-121-00 έξω ¦ outer 113-75-196-00 μέσα ¦ inner
Σύνδεσμος ταυ αλουμινίου Aluminium transom-mullion cleat	160-11-875-91 έξω ¦ outer 160-11-275-91 μέσα ¦ inner
Γωνία επιπεδότητας Alignment corner	180-25-010-00 έξω ¦ outer

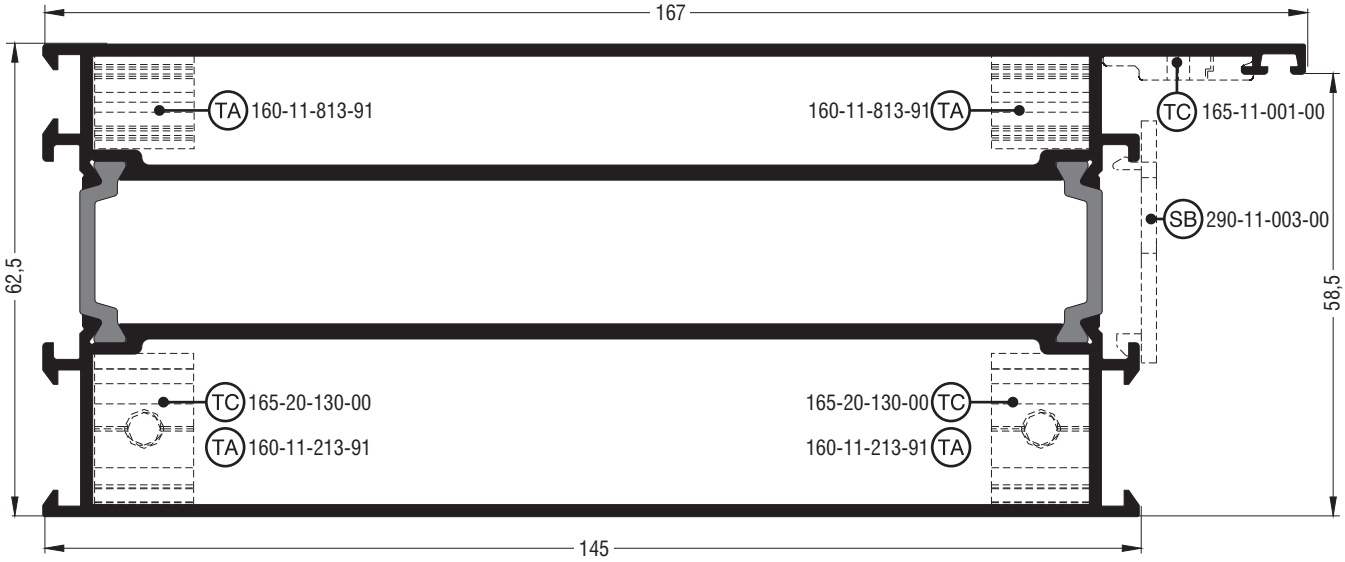

M11262	
Ταμπλάς ίσιος¦Flat kickplate	
Εξωτερική περίμετρος External perimeter	590 mm
Κύρια περίμετρος Primary perimeter	317 mm
Ροπή αδρανείας x-x Moment of inertia x-x	332,22 cm^4
Ροπή αδρανείας y-y Moment of inertia y-y	60,22 cm^4
Βάρος Weight	3515 gr/m
Γέφυρα τακαρίσματος Setting block	290-11-003-00
Σύνδεσμος ταυ χυτός Cast transom-mullion cleat	165-11-001-00 δεξίς¦right 165-20-130-00 μέσα¦inner
Σύνδεσμος ταυ αλουμινίου Aluminium transom-mullion cleat	160-11-813-91 έξω¦outer 160-11-213-91 μέσα¦inner

Μηχανισμός European Groove (φανερό φύλλο) ¦ European Groove mechanism (visible sash)

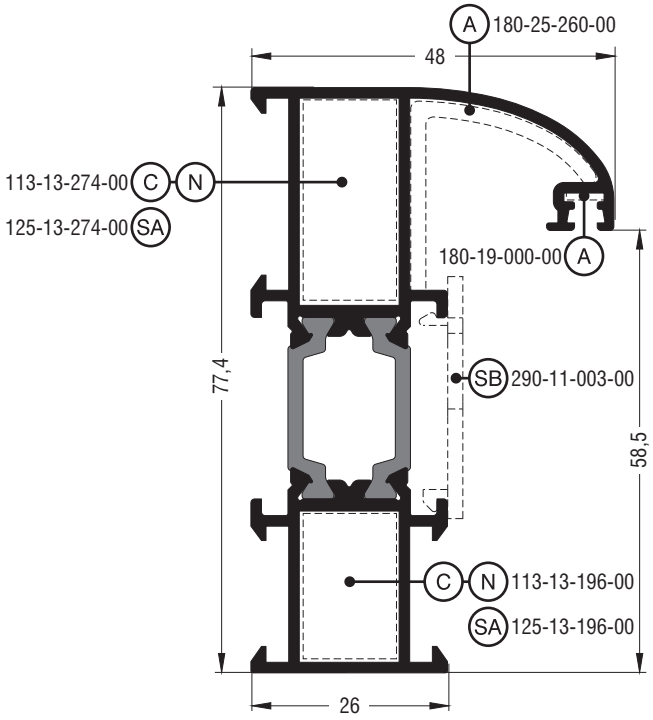

M11026	
Κάσα καμπύλη ¦ Round frame	
Εξωτερική περίμετρος External perimeter	416 mm
Κύρια περίμετρος Primary perimeter	85 mm
Ροπή αδρανείας x-x Moment of inertia x-x	29,62 cm^4
Ροπή αδρανείας y-y Moment of inertia y-y	6,88 cm^4
Βάρος Weight	1317 gr/m
Γέφυρα τακαρίσματος Setting block	290-11-003-00
Γωνία σύνδεσης πρεσαριστή καρφωτή ¦ Crimp nail cleat	113-13-274-00 έξω ¦ outer 113-13-196-00 μέσα ¦ inner
Γωνία σύνδεσης κουμπωτή αλουμινίου Aluminium spring cleat	125-13-274-00 έξω ¦ outer 125-13-196-00 μέσα ¦ inner
Γωνία επιπεδότητας Alignment corner	180-19-000-00 έξω ¦ outer 180-25-260-00 έξω ¦ outer

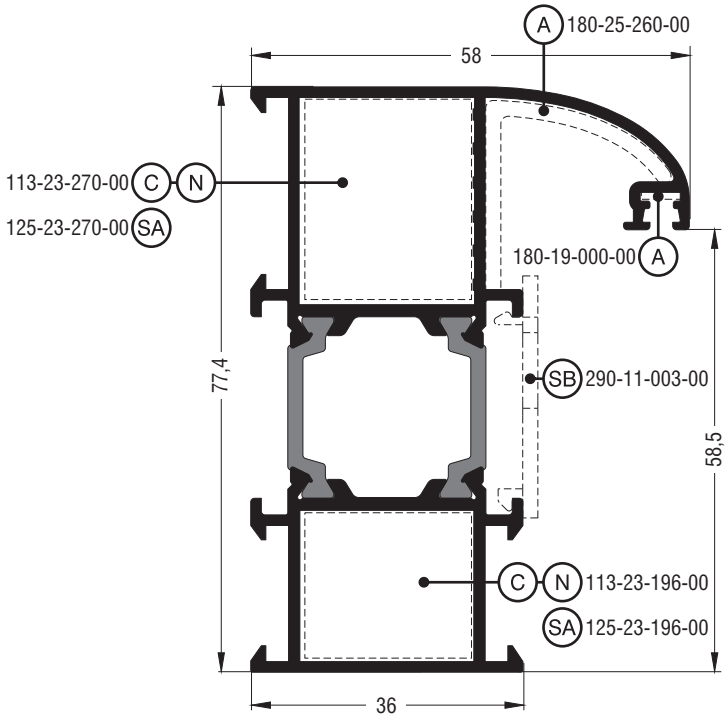

M11016	
Κάσα καμπύλη ¦ Round frame	
Εξωτερική περίμετρος External perimeter	436 mm
Κύρια περίμετρος Primary perimeter	105 mm
Ροπή αδρανείας x-x Moment of inertia x-x	34,84 cm^4
Ροπή αδρανείας y-y Moment of inertia y-y	13,29 cm^4
Βάρος Weight	1507 gr/m
Γέφυρα τακαρίσματος Setting block	290-11-003-00
Γωνία σύνδεσης πρεσαριστή καρφωτή ¦ Crimp nail cleat	113-23-270-00 έξω ¦ outer 113-23-196-00 μέσα ¦ inner
Γωνία σύνδεσης κουμπωτή αλουμινίου Aluminium spring cleat	125-23-270-00 έξω ¦ outer 125-23-196-00 μέσα ¦ inner
Γωνία επιπεδότητας Alignment corner	180-19-000-00 έξω ¦ outer 180-25-260-00 έξω ¦ outer

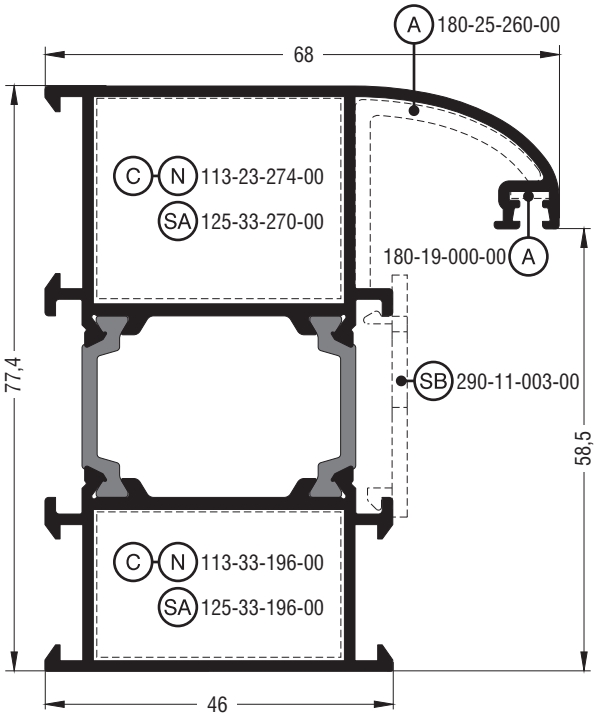

M11018	
Κάσα καμπύλη¦Round frame	
Εξωτερική περίμετρος External perimeter	456 mm
Κύρια περίμετρος Primary perimeter	125 mm
Ροπή αδρανείας x-x Moment of inertia x-x	38,97 cm^4
Ροπή αδρανείας y-y Moment of inertia y-y	22,31 cm^4
Βάρος Weight	1647 gr/m
Γέφυρα τακαρίσματος Setting block	290-11-003-00
Γωνία σύνδεσης πρεσαριστή καρφωτή¦Crimp nail cleat	113-33-274-00 έξω¦outer 113-33-196-00 μέσα¦inner
Γωνία σύνδεσης κουμπωτή αλουμινίου Aluminium spring cleat	125-33-270-00 έξω¦outer 125-33-196-00 μέσα¦inner
Γωνία επιπεδότητας Alignment corner	180-19-000-00 έξω¦outer 180-25-260-00 έξω¦outer

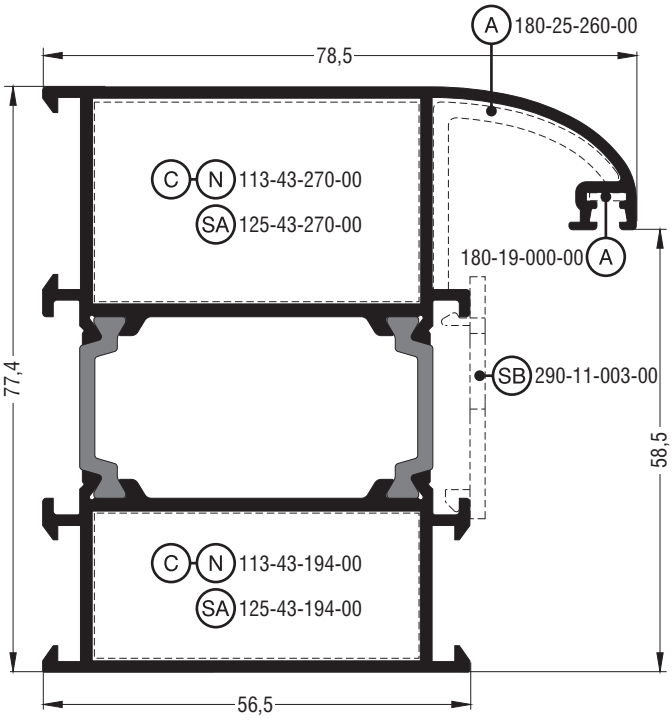

M11318	
Κάσα καμπύλη¦Round frame	
Εξωτερική περίμετρος External perimeter	477 mm
Κύρια περίμετρος Primary perimeter	146 mm
Ροπή αδρανείας x-x Moment of inertia x-x	46,30 cm^4
Ροπή αδρανείας y-y Moment of inertia y-y	37,00 cm^4
Βάρος Weight	1908 gr/m
Γέφυρα τακαρίσματος Setting block	290-11-003-00
Γωνία σύνδεσης πρεσαριστή καρφωτή¦Crimp nail cleat	113-43-270-00 έξω¦outer 113-43-194-00 μέσα¦inner
Γωνία σύνδεσης κουμπωτή αλουμινίου Aluminium spring cleat	125-43-270-00 έξω¦outer 125-43-194-00 μέσα¦inner
Γωνία επιπεδότητας Alignment corner	180-19-000-00 έξω¦outer 180-25-260-00 έξω¦outer
Για μηχανισμό Volkswagen¦For Volkswagen mechanism	

Μηχανισμός European Groove (φανερό φύλλο) ¦ European Groove mechanism (visible sash)

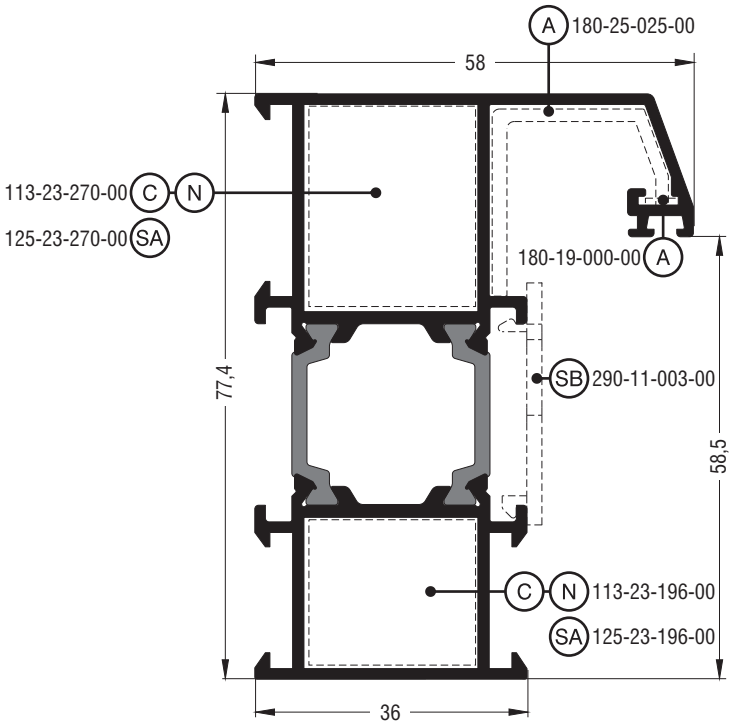

M11020	
Κάσα σπαστή ¦ Chamfered frame	
Εξωτερική περίμετρος External perimeter	443 mm
Κύρια περίμετρος Primary perimeter	109 mm
Ροπή αδρανείας x-x Moment of inertia x-x	36,11 cm^4
Ροπή αδρανείας y-y Moment of inertia y-y	14,14 cm^4
Βάρος Weight	1537 gr/m
Γέφυρα τακαρίσματος Setting block	290-11-003-00
Γωνία σύνδεσης πρεσαριστή καρφωτή ¦ Crimp nail cleat	113-23-270-00 έξω ¦ outer 113-23-196-00 μέσα ¦ inner
Γωνία σύνδεσης κουμπωτή αλουμινίου Aluminium spring cleat	125-23-270-00 έξω ¦ outer 125-23-196-00 μέσα ¦ inner
Γωνία επιπεδότητας Alignment corner	180-19-000-00 έξω ¦ outer 180-25-025-00 έξω ¦ outer

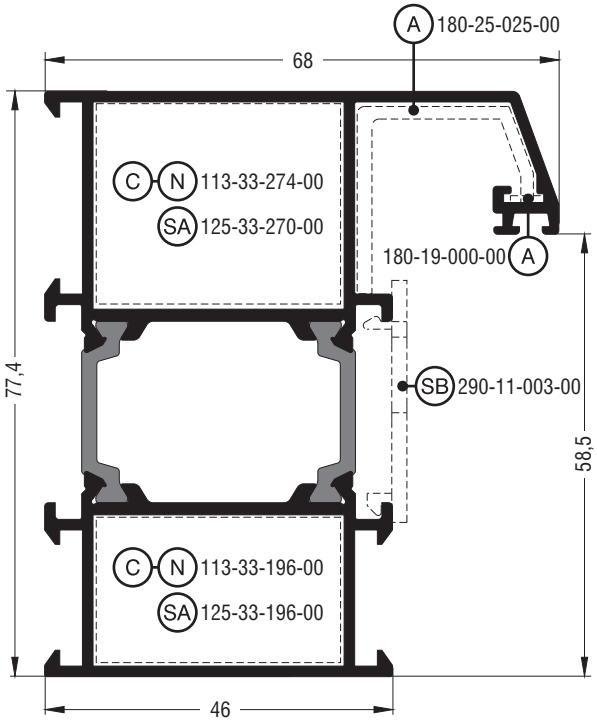

M11028	
Κάσα σπαστή ¦ Chamfered frame	
Εξωτερική περίμετρος External perimeter	465 mm
Κύρια περίμετρος Primary perimeter	129 mm
Ροπή αδρανείας x-x Moment of inertia x-x	40,06 cm^4
Ροπή αδρανείας y-y Moment of inertia y-y	23,39 cm^4
Βάρος Weight	1668 gr/m
Γέφυρα τακαρίσματος Setting block	290-11-003-00
Γωνία σύνδεσης πρεσαριστή καρφωτή ¦ Crimp nail cleat	113-33-274-00 έξω ¦ outer 113-33-196-00 μέσα ¦ inner
Γωνία σύνδεσης κουμπωτή αλουμινίου Aluminium spring cleat	125-33-270-00 έξω ¦ outer 125-33-196-00 μέσα ¦ inner
Γωνία επιπεδότητας Alignment corner	180-19-000-00 έξω ¦ outer 180-25-025-00 έξω ¦ outer

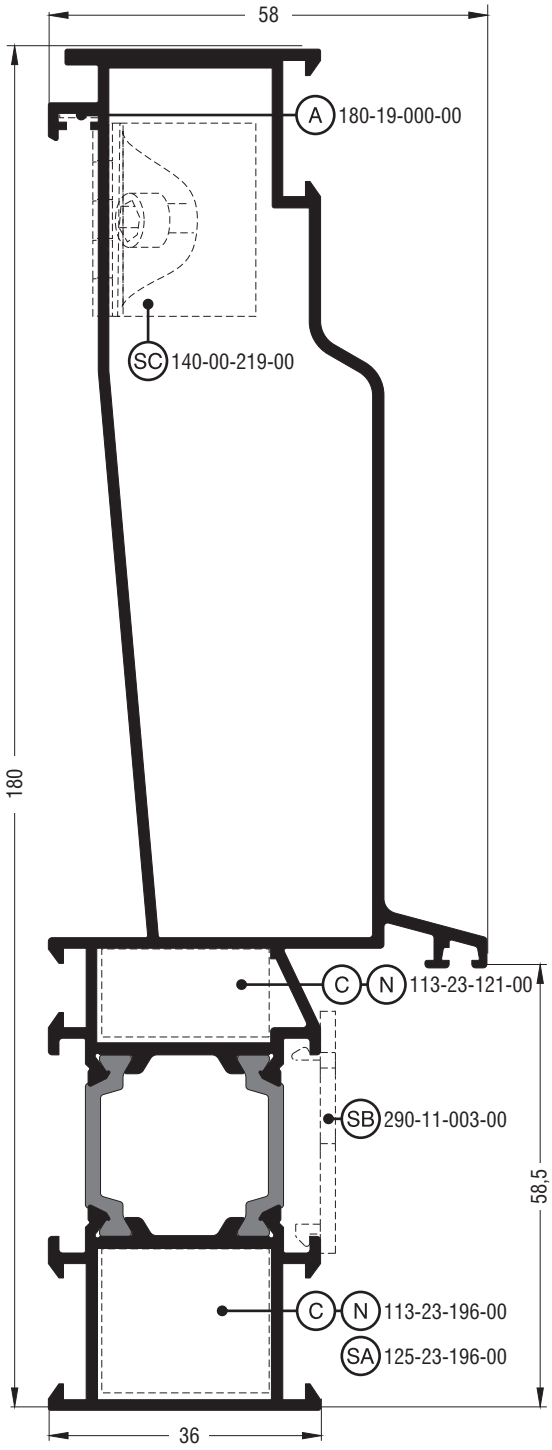

M11149	
Ενιαία κάσα¦Window/Shutter large frame	
Εξωτερική περίμετρος **External perimeter**	656 mm
Κύρια περίμετρος **Primary perimeter**	222 mm
Ροπή αδρανείας x-x **Moment of inertia x-x**	323,78 cm^4
Ροπή αδρανείας y-y **Moment of inertia y-y**	21,18 cm^4
Βάρος **Weight**	2546 gr/m
Γέφυρα τακαρίσματος **Setting block**	290-11-003-00
Γωνία σύνδεσης πρεσαριστή καρφωτή¦Crimp nail cleat	113-23-196-00 μέσα¦inner 113-23-121-00 ενδιάμεσα¦between
Γωνία σύνδεσης κουμπωτή αλουμινίου **Aluminium spring cleat**	125-23-196-00 μέσα¦inner
Γωνία σύνδεσης κουμπωτή χυτή¦Cast spring cleat	140-00-219-00 έξω¦outer
Γωνία επιπεδότητας **Alignment corner**	180-19-000-00 έξω¦outer

Μηχανισμός European Groove (φανερό φύλλο) ¦ European Groove mechanism (visible sash)

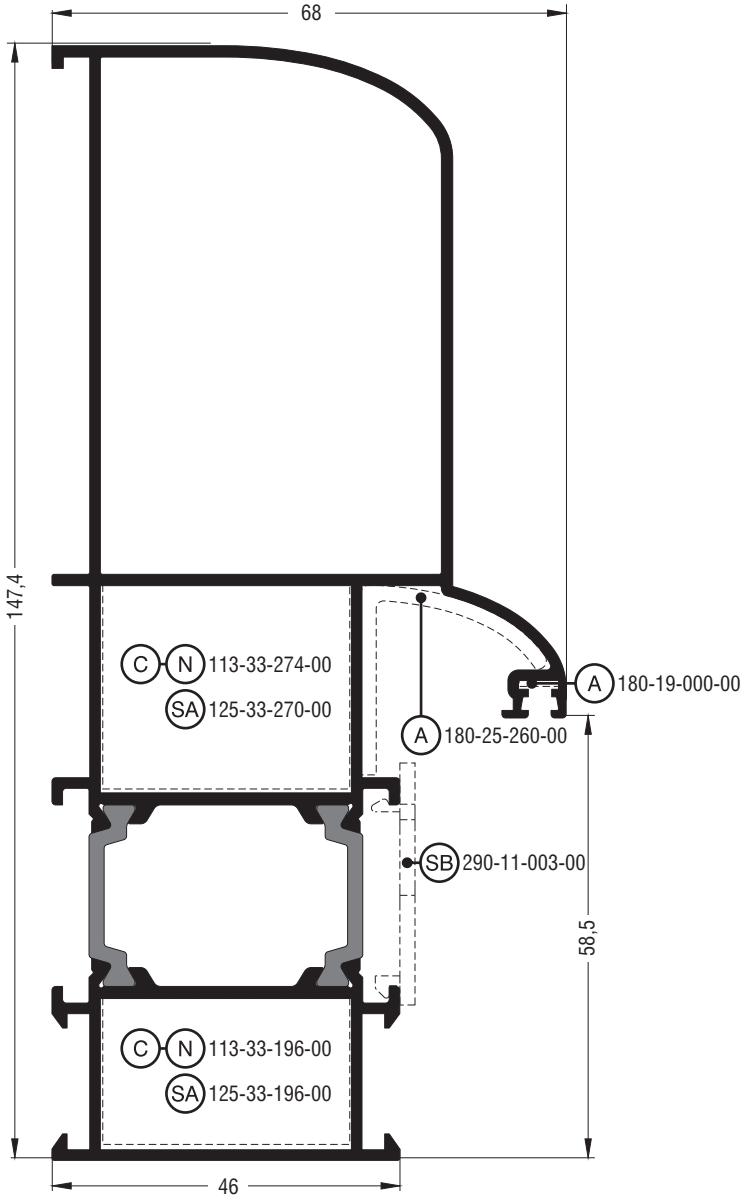

M11168	
Κάσα - κολόνα καμπύλη ¦ Round frame - column	
Εξωτερική περίμετρος External perimeter	596 mm
Κύρια περίμετρος Primary perimeter	188 mm
Ροπή αδρανείας x-x Moment of inertia x-x	177,33 cm^4
Ροπή αδρανείας y-y Moment of inertia y-y	34,23 cm^4
Βάρος Weight	2374 gr/m
Γέφυρα τακαρίσματος Setting block	290-11-003-00
Γωνία σύνδεσης πρεσαριστή καρφωτή ¦ Crimp nail cleat	113-33-274-00 έξω ¦ outer 113-33-196-00 μέσα ¦ inner
Γωνία σύνδεσης κουμπωτή αλουμινίου Aluminium spring cleat	125-33-270-00 έξω ¦ outer 125-33-196-00 μέσα ¦ inner
Γωνία επιπεδότητας Alignment corner	180-19-000-00 έξω ¦ outer 180-25-260-00 έξω ¦ outer
Δεν συνεργάζεται με ταυ ¦ Not compatible with any transom-mullion	

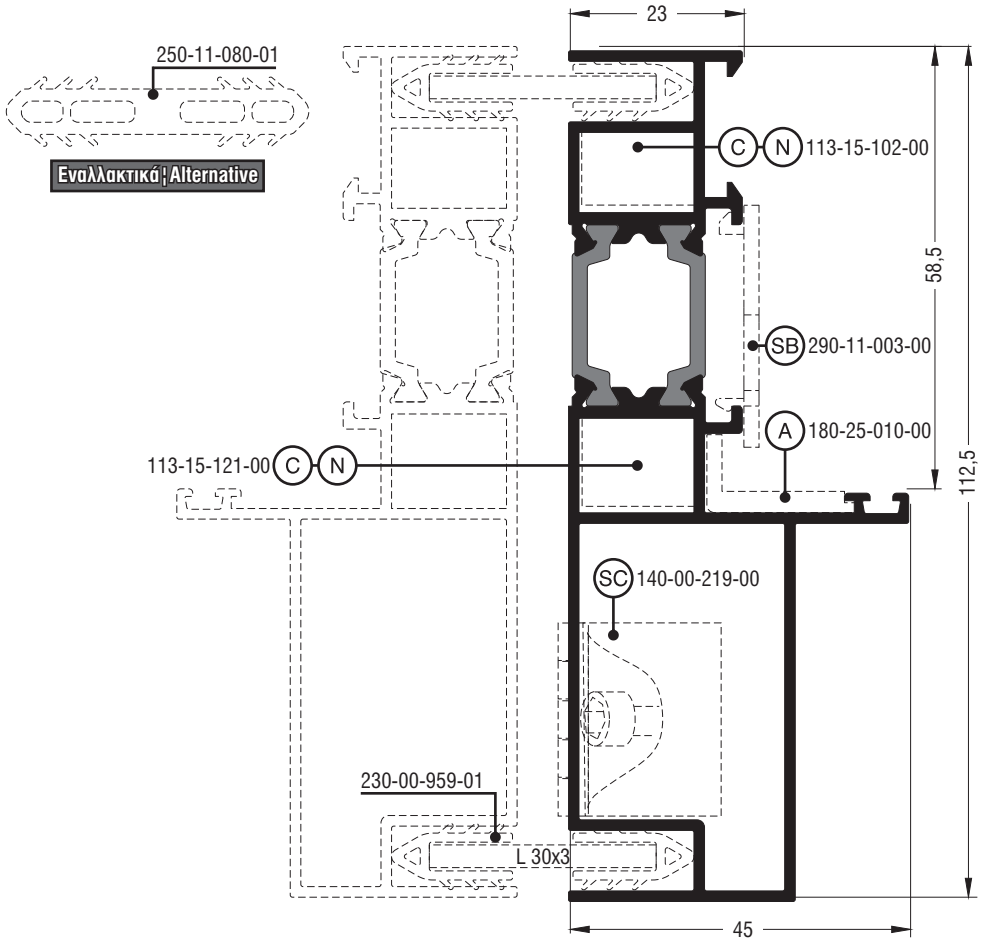

M11076	
Κάσα / Ταυ¦Frame / Transom-mullion	
Εξωτερική περίμετρος External perimeter	463 mm
Κύρια περίμετρος Primary perimeter	122 mm
Ροπή αδρανείας x-x Moment of inertia x-x	70,87 cm^4
Ροπή αδρανείας y-y Moment of inertia y-y	7,58 cm^4
Βάρος Weight	1633 gr/m
Γέφυρα τακαρίσματος Setting block	290-11-003-00
Γωνία σύνδεσης πρεσαριστή καρφωτή¦Crimp nail cleat	113-15-102-00 μέσα¦inner 113-15-121-00 ενδιάμεσα¦between
Γωνία σύνδεσης κουμπωτή χυτή¦Cast spring cleat	140-00-219-00 έξω¦outer
Γωνία επιπεδότητας Alignment corner	180-25-010-00

Μηχανισμός European Groove (φανερό φύλλο) ¦ European Groove mechanism (visible sash)

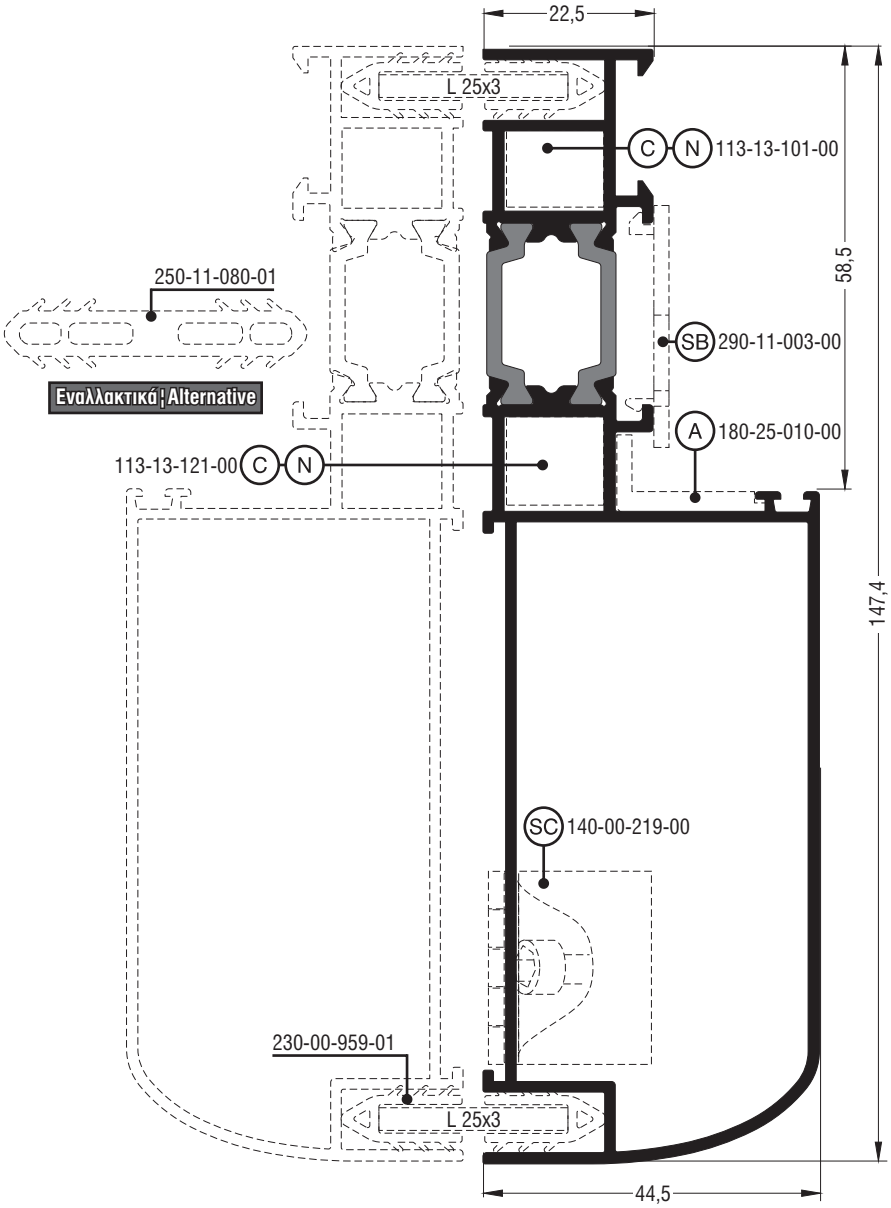

M11080	
Κάσα - κολόνα καμπύλη ¦ Round frame - column	
Εξωτερική περίμετρος External perimeter	537 mm
Κύρια περίμετρος Primary perimeter	148 mm
Ροπή αδρανείας x-x Moment of inertia x-x	158,03 cm^4
Ροπή αδρανείας y-y Moment of inertia y-y	16,60 cm^4
Βάρος Weight	1962 gr/m
Γέφυρα τακαρίσματος Setting block	290-11-003-00
Γωνία σύνδεσης πρεσαριστή καρφωτή ¦ Crimp nail cleat	113-13-121-00 έξω ¦ outer 113-13-101-00 μέσα ¦ inner
Γωνία σύνδεσης κουμπωτή χυτή ¦ Cast spring cleat	140-00-219-00 έξω ¦ outer
Γωνία επιπεδότητας Alignment corner	180-25-010-00

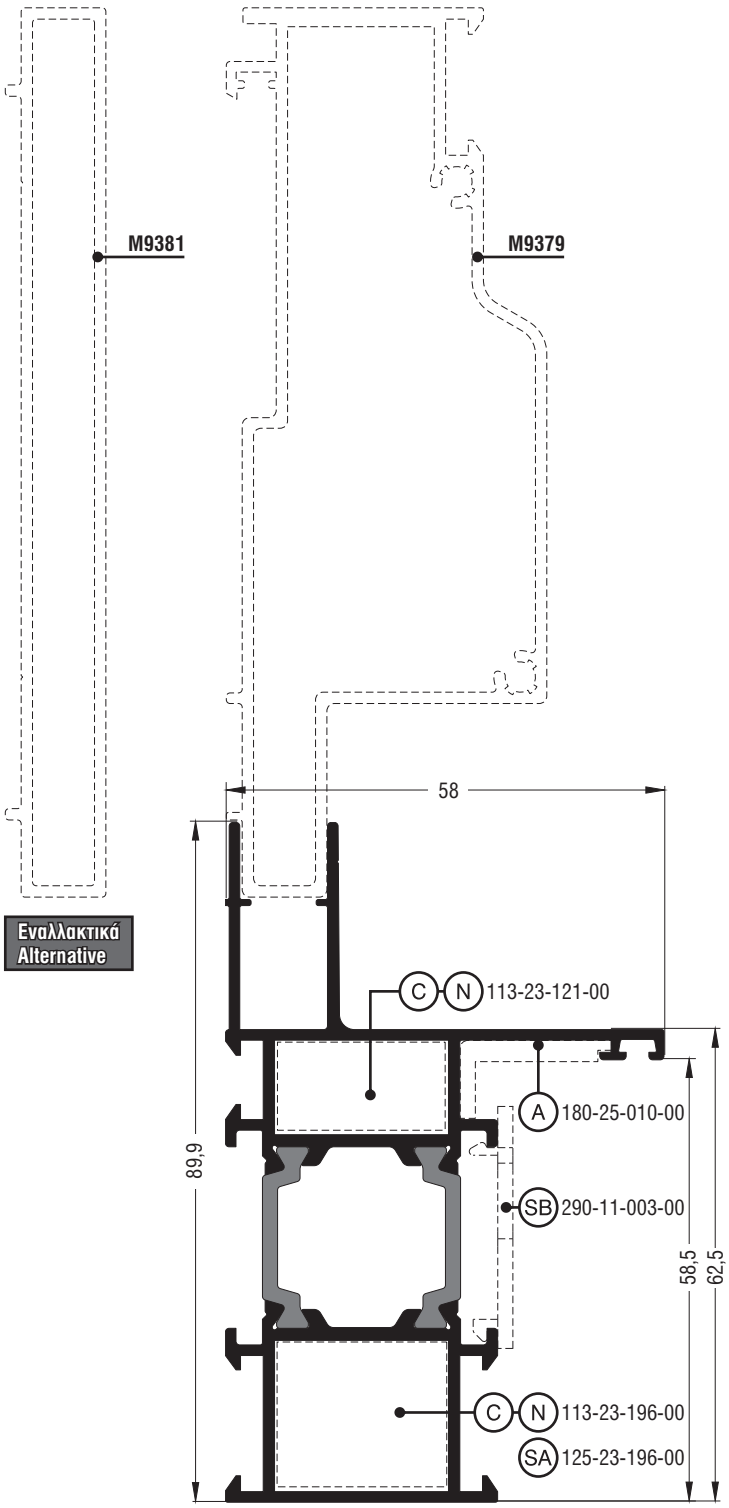

M11205	
Διαιρούμενη κάσα¦Two pieces frame	
Εξωτερική περίμετρος External perimeter	486 mm
Κύρια περίμετρος Primary perimeter	110 mm
Ροπή αδρανείας x-x Moment of inertia x-x	34,63 cm^4
Ροπή αδρανείας y-y Moment of inertia y-y	11,39 cm^4
Βάρος Weight	1555 gr/m
Γέφυρα τακαρίσματος Setting block	290-11-003-00
Γωνία σύνδεσης πρεσαριστή καρφωτή¦Crimp nail cleat	113-23-121-00 έξω¦outer 113-23-196-00 μέσα¦inner
Γωνία σύνδεσης κουμπωτή αλουμινίου Aluminium spring cleat	125-23-196-00 μέσα¦inner
Γωνία επιπεδότητας Alignment corner	180-25-010-00 έξω¦outer

Μηχανισμός European Groove (φανερό φύλλο) ¦ European Groove mechanism (visible sash)

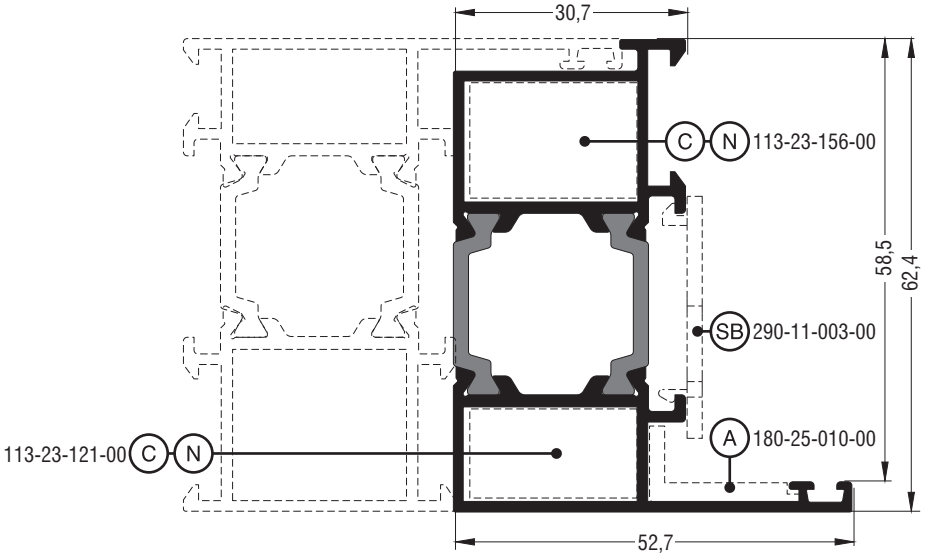

M11194	
Πρόσθετο ¦ Beauty profile	
Εξωτερική περίμετρος External perimeter	316 mm
Κύρια περίμετρος Primary perimeter	66 mm
Ροπή αδρανείας x-x Moment of inertia x-x	17,42 cm^4
Ροπή αδρανείας y-y Moment of inertia y-y	7,88 cm^4
Βάρος Weight	1153 gr/m
Γέφυρα τακαρίσματος Setting block	290-11-003-00
Γωνία σύνδεσης πρεσαριστή καρφωτή ¦ Crimp nail cleat	113-23-156-00 έξω ¦ outer 113-23-121-00 μέσα ¦ inner
Γωνία επιπεδότητας Alignment corner	180-25-010-00 μέσα ¦ inner

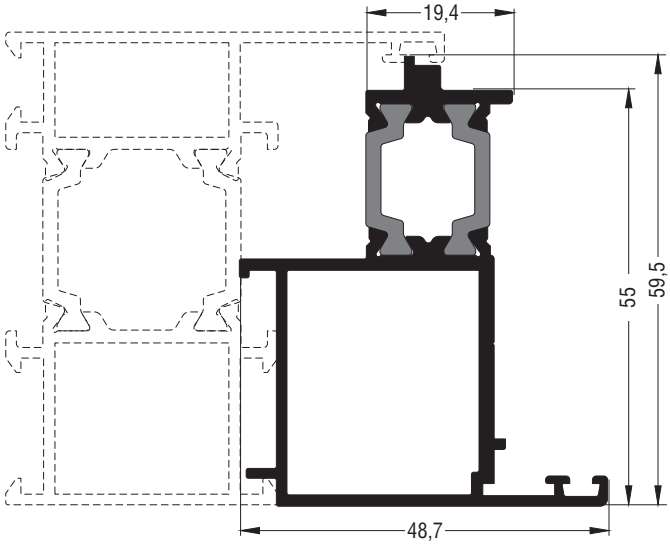

M11162	
Πρόσθετο ¦ Beauty profile	
Εξωτερική περίμετρος External perimeter	274 mm
Κύρια περίμετρος Primary perimeter	48 mm
Ροπή αδρανείας x-x Moment of inertia x-x	16,02 cm^4
Ροπή αδρανείας y-y Moment of inertia y-y	4,97 cm^4
Βάρος Weight	1075 gr/m

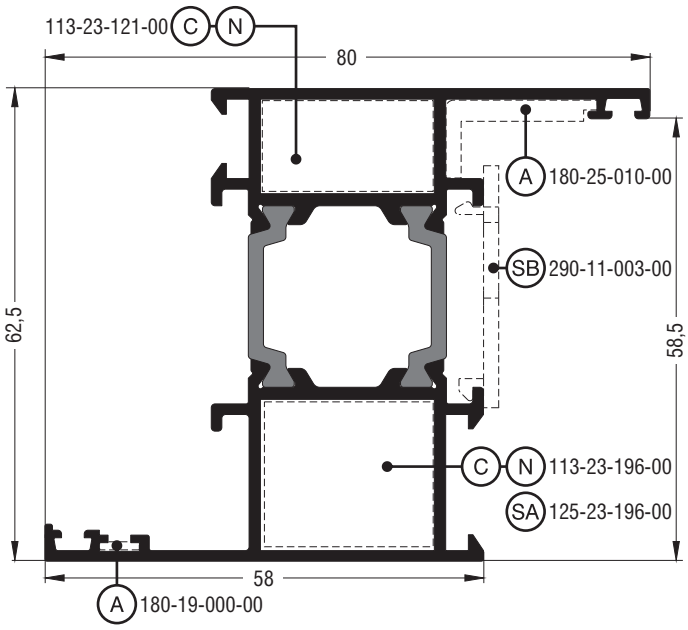

M11209	
Κάσα ίσια με αρμοκάλυπτρο Flat frame with trimming profile	
Εξωτερική περίμετρος External perimeter	433 mm
Κύρια περίμετρος Primary perimeter	126 mm
Ροπή αδρανείας x-x Moment of inertia x-x	26,07 cm^4
Ροπή αδρανείας y-y Moment of inertia y-y	14,32 cm^4
Βάρος Weight	1433 gr/m
Γέφυρα τακαρίσματος Setting block	290-11-003-00
Γωνία σύνδεσης πρεσαριστή καρφωτή¦Crimp nail cleat	113-23-121-00 έξω¦outer 113-23-196-00 μέσα¦inner
Γωνία σύνδεσης κουμπωτή αλουμινίου Aluminium spring cleat	125-23-196-00 μέσα¦inner
Γωνία επιπεδότητας Alignment corner	180-25-010-00 έξω¦outer 180-19-000-00 μέσα¦inner

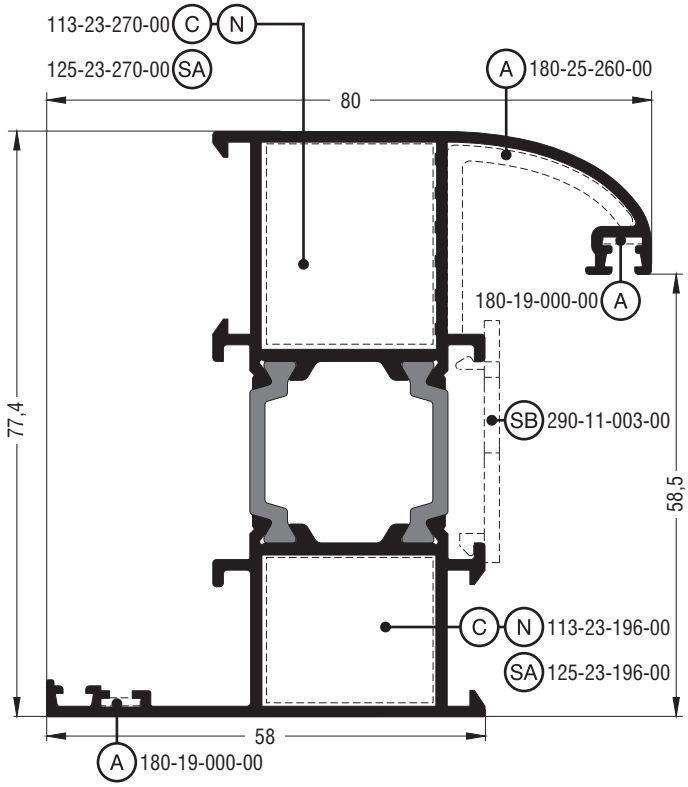

M11214	
Κάσα καμπύλη με αρμοκάλυπτρο Round frame with trimming profile	
Εξωτερική περίμετρος External perimeter	496 mm
Κύρια περίμετρος Primary perimeter	132 mm
Ροπή αδρανείας x-x Moment of inertia x-x	40,58 cm^4
Ροπή αδρανείας y-y Moment of inertia y-y	18,01 cm^4
Βάρος Weight	1610 gr/m
Γέφυρα τακαρίσματος Setting block	290-11-003-00
Γωνία σύνδεσης πρεσαριστή καρφωτή¦Crimp nail cleat	113-23-270-00 έξω¦outer 113-23-196-00 μέσα¦inner
Γωνία σύνδεσης κουμπωτή αλουμινίου Aluminium spring cleat	125-23-270-00 έξω¦outer 125-23-196-00 μέσα¦inner
Γωνία επιπεδότητας Alignment corner	180-25-260-00 έξω¦outer 180-19-000-00 έξω-μέσα¦outer-inner

Μηχανισμός European Groove (φανερό φύλλο) ¦ European Groove mechanism (visible sash)

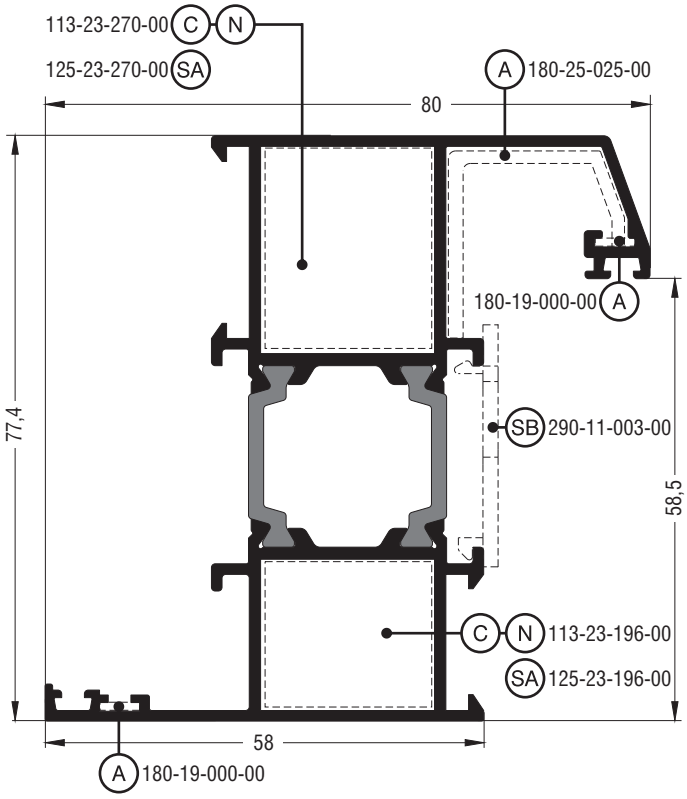

M11220	
Κάσα σπαστή αρμοκάλυπτρο Chamfered frame with trimming profile	
Εξωτερική περίμετρος External perimeter	504 mm
Κύρια περίμετρος Primary perimeter	131 mm
Ροπή αδρανείας x-x Moment of inertia x-x	42,02 cm^4
Ροπή αδρανείας y-y Moment of inertia y-y	18,94 cm^4
Βάρος Weight	1637 gr/m
Γέφυρα τακαρίσματος Setting block	290-11-003-00
Γωνία σύνδεσης πρεσαριστή καρφωτή ¦ Crimp nail cleat	113-23-270-00 έξω ¦ outer 113-23-196-00 μέσα ¦ inner
Γωνία σύνδεσης κουμπωτή αλουμινίου Aluminium spring cleat	125-23-270-00 έξω ¦ outer 125-23-196-00 μέσα ¦ inner
Γωνία επιπεδότητας Alignment corner	180-25-025-00 έξω ¦ outer 180-19-000-00 έξω-μέσα ¦ outer-inner

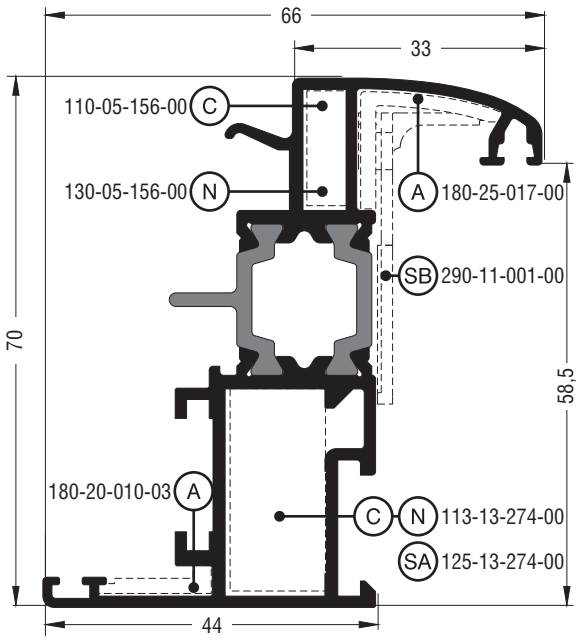

M11040	
Φύλλο καμπύλο για μηχανισμό European Groove Round sash for European Groove mechanism	
Εξωτερική περίμετρος External perimeter	425 mm
Κύρια περίμετρος Primary perimeter	90 mm
Ροπή αδρανείας x-x Moment of inertia x-x	27,44 cm^4
Ροπή αδρανείας y-y Moment of inertia y-y	8,43 cm^4
Βάρος Weight	1418 gr/m
Γέφυρα τακαρίσματος Setting block	290-11-001-00
Γωνία σύνδεσης πρεσαριστή Crimp cleat	110-05-156-00 έξω ¦ outer
Γωνία σύνδεσης καρφωτή Nail cleat	130-05-156-00 έξω ¦ outer
Γωνία σύνδεσης πρεσαριστή καρφωτή ¦ Crimp nail cleat	113-13-274-00 μέσα ¦ inner
Γωνία σύνδεσης κουμπωτή αλουμινίου Aluminium spring cleat	125-13-274-00 μέσα ¦ inner
Γωνία επιπεδότητας Alignment corner	180-25-017-00 έξω ¦ outer 180-20-010-03 μέσα ¦ inner

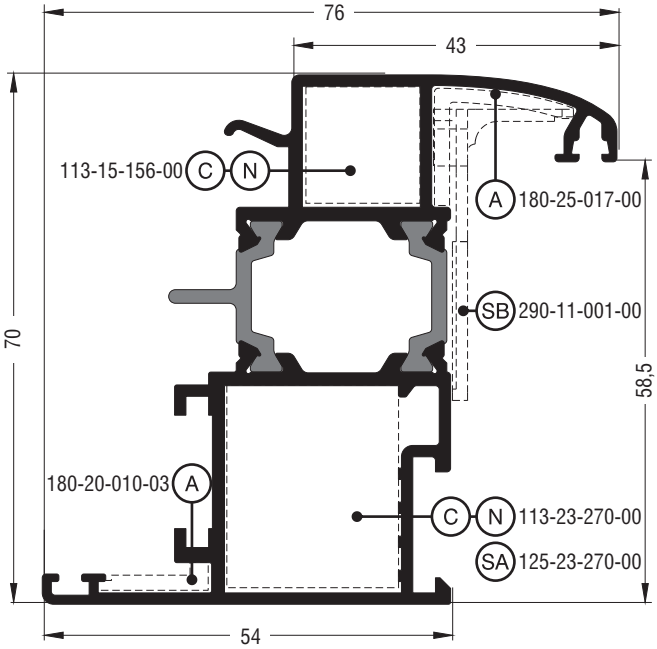

M11044	
Φύλλο καμπύλο για μηχανισμό European Groove Round sash for European Groove mechanism	
Εξωτερική περίμετρος External perimeter	444 mm
Κύρια περίμετρος Primary perimeter	108 mm
Ροπή αδρανείας x-x Moment of inertia x-x	31,68 cm^4
Ροπή αδρανείας y-y Moment of inertia y-y	15,37 cm^4
Βάρος Weight	1584 gr/m
Γέφυρα τακαρίσματος Setting block	290-11-001-00
Γωνία σύνδεσης πρεσαριστή καρφωτή¦Crimp nail cleat	113-15-156-00 έξω¦outer 113-23-270-00 μέσα¦inner
Γωνία σύνδεσης κουμπωτή αλουμινίου Aluminium spring cleat	125-23-270-00 μέσα¦inner
Γωνία επιπεδότητας Alignment corner	180-25-017-00 έξω¦outer 180-20-010-03 μέσα¦inner

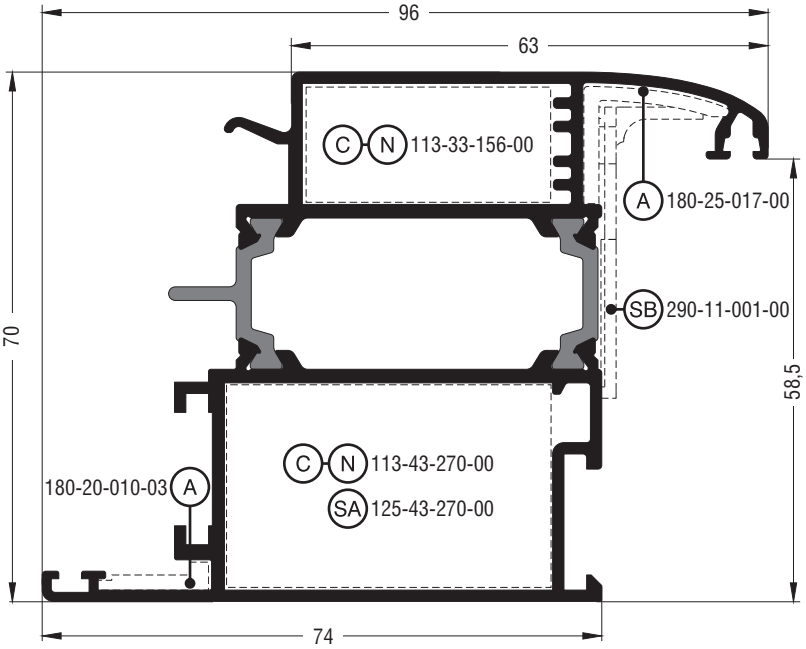

M11048	
Φύλλο καμπύλο για πόρτα εισόδου ανοιγόμενη μέσα για μηχανισμό European Groove¦Round sash for opening inward entrance door for European Groove mechanism	
Εξωτερική περίμετρος External perimeter	484 mm
Κύρια περίμετρος Primary perimeter	148 mm
Ροπή αδρανείας x-x Moment of inertia x-x	40,41 cm^4
Ροπή αδρανείας y-y Moment of inertia y-y	39,77 cm^4
Βάρος Weight	1973 gr/m
Γέφυρα τακαρίσματος Setting block	290-11-001-00
Γωνία σύνδεσης πρεσαριστή καρφωτή¦Crimp nail cleat	113-33-156-00 έξω¦outer 113-43-270-00 μέσα¦inner
Γωνία σύνδεσης κουμπωτή αλουμινίου Aluminium spring cleat	125-43-270-00 μέσα¦inner
Γωνία επιπεδότητας Alignment corner	180-25-017-00 έξω¦outer 180-20-010-03 μέσα¦inner

Μηχανισμός European Groove (φανερό φύλλο) ¦ European Groove mechanism (visible sash)

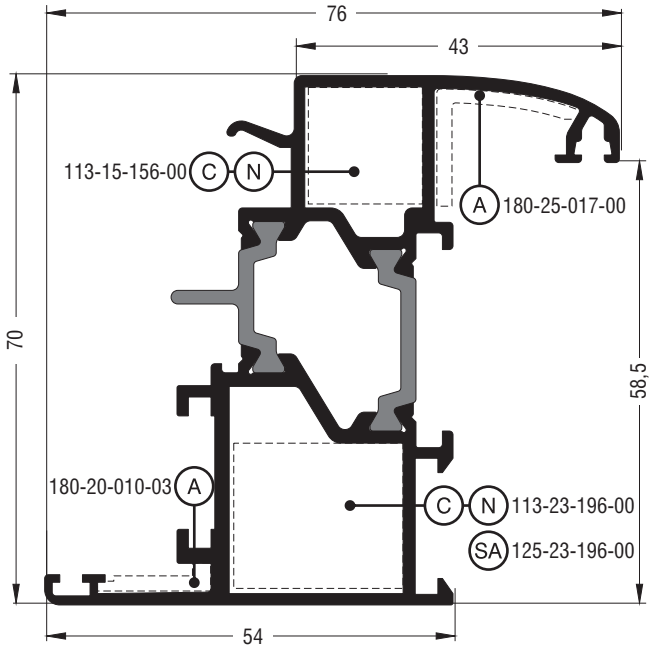

M11244	
Φύλλο καμπύλο για μηχανισμό European Groove Round sash for European Groove mechanism	
Εξωτερική περίμετρος External perimeter	462 mm
Κύρια περίμετρος Primary perimeter	108 mm
Ροπή αδρανείας x-x Moment of inertia x-x	32,77 cm^4
Ροπή αδρανείας y-y Moment of inertia y-y	14,73 cm^4
Βάρος Weight	1631 gr/m
Γωνία σύνδεσης πρεσαριστή καρφωτή ¦ Crimp nail cleat	113-15-156-00 έξω ¦ outer 113-23-196-00 μέσα ¦ inner
Γωνία σύνδεσης κουμπωτή αλουμινίου Aluminium spring cleat	125-23-196-00 μέσα ¦ inner
Γωνία επιπεδότητας Alignment corner	180-25-017-00 έξω ¦ outer 180-20-010-03 μέσα ¦ inner

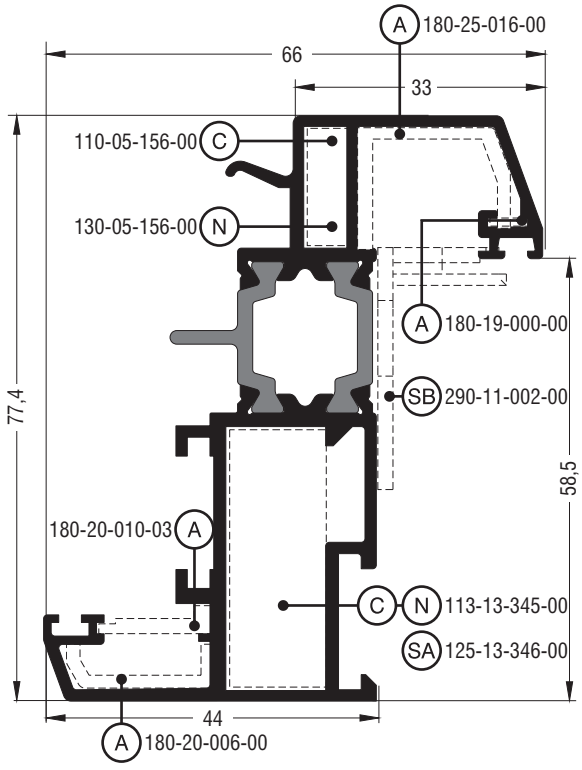

M11320	
Φύλλο σπαστό για μηχανισμό European Groove Chamfered sash for European Groove mechanism	
Εξωτερική περίμετρος External perimeter	493 mm
Κύρια περίμετρος Primary perimeter	101 mm
Ροπή αδρανείας x-x Moment of inertia x-x	37,89 cm^4
Ροπή αδρανείας y-y Moment of inertia y-y	11,74 cm^4
Βάρος Weight	1598 gr/m
Γέφυρα τακαρίσματος Setting block	290-11-002-00
Γωνία σύνδεσης πρεσαριστή Crimp cleat	110-05-156-00 έξω ¦ outer
Γωνία σύνδεσης καρφωτή Nail cleat	130-05-156-00 έξω ¦ outer
Γωνία σύνδεσης πρεσαριστή καρφωτή ¦ Crimp nail cleat	113-13-345-00 μέσα ¦ inner
Γωνία σύνδεσης κουμπωτή αλουμινίου Aluminium spring cleat	125-13-346-00 μέσα ¦ inner
Γωνία επιπεδότητας Alignment corner	180-19-000-00 έξω ¦ outer 180-25-016-00 έξω ¦ outer 180-20-010-03 μέσα ¦ inner 180-20-006-00 μέσα ¦ inner

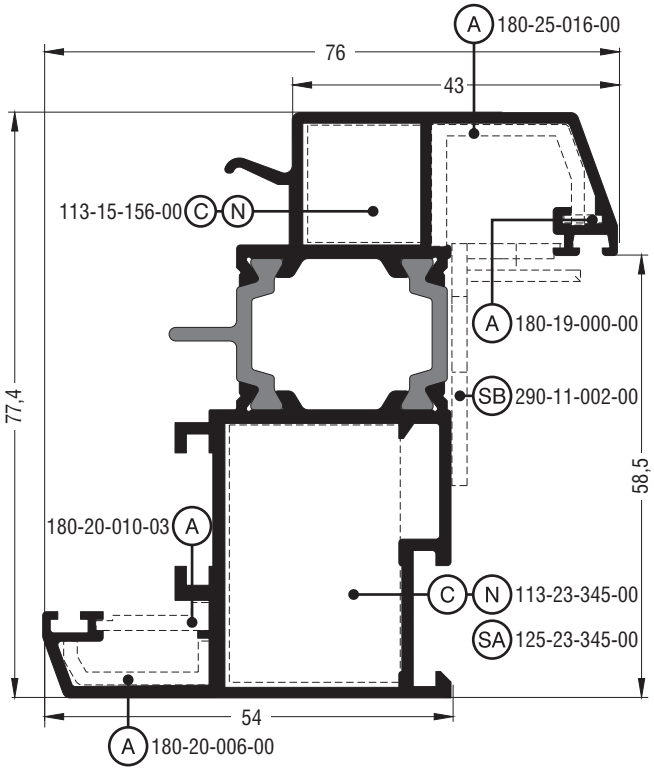

M11324	
Φύλλο σπαστό για μηχανισμό European Groove Chamfered sash for European Groove mechanism	
Εξωτερική περίμετρος External perimeter	513 mm
Κύρια περίμετρος Primary perimeter	121 mm
Ροπή αδρανείας x-x Moment of inertia x-x	42,44 cm^4
Ροπή αδρανείας y-y Moment of inertia y-y	20,15 cm^4
Βάρος Weight	1755 gr/m
Γέφυρα τακαρίσματος Setting block	290-11-002-00
Γωνία σύνδεσης πρεσαριστή καρφωτή¦Crimp nail cleat	113-15-156-00 έξω¦outer 113-23-345-00 μέσα¦inner
Γωνία σύνδεσης κουμπωτή αλουμινίου Aluminium spring cleat	125-23-345-00 μέσα¦inner
Γωνία επιπεδότητας Alignment corner	180-19-000-00 έξω¦outer 180-25-016-00 έξω¦outer 180-20-010-03 μέσα¦inner 180-20-006-00 μέσα¦inner

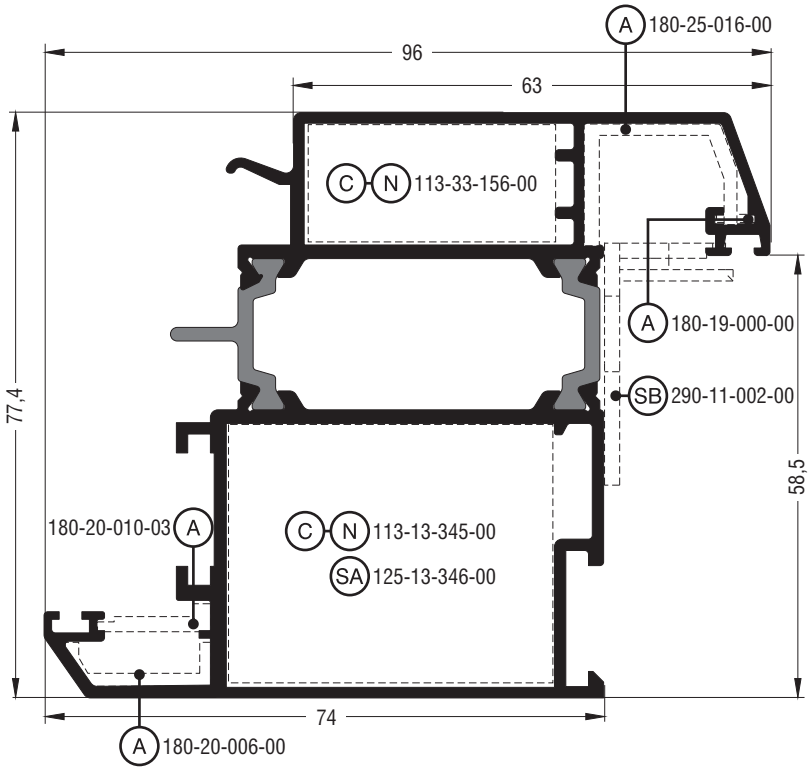

M11328	
Φύλλο σπαστό για πόρτα εισόδου ανοιγόμενη μέσα για μηχανισμό European Groove¦Chamfered sash for opening inward entrance door for European Groove mechanism	
Εξωτερική περίμετρος External perimeter	547 mm
Κύρια περίμετρος Primary perimeter	160 mm
Ροπή αδρανείας x-x Moment of inertia x-x	51,97 cm^4
Ροπή αδρανείας y-y Moment of inertia y-y	47,87 cm^4
Βάρος Weight	2110 gr/m
Γέφυρα τακαρίσματος Setting block	290-11-002-00
Γωνία σύνδεσης πρεσαριστή καρφωτή¦Crimp nail cleat	113-15-156-00 έξω¦outer 113-23-345-00 μέσα¦inner
Γωνία σύνδεσης κουμπωτή αλουμινίου Aluminium spring cleat	125-23-345-00 μέσα¦inner
Γωνία επιπεδότητας Alignment corner	180-19-000-00 έξω¦outer 180-25-016-00 έξω¦outer 180-20-010-03 μέσα¦inner 180-20-006-00 μέσα¦inner

Μηχανισμός European Groove (φανερό φύλλο)¦European Groove mechanism (visible sash)

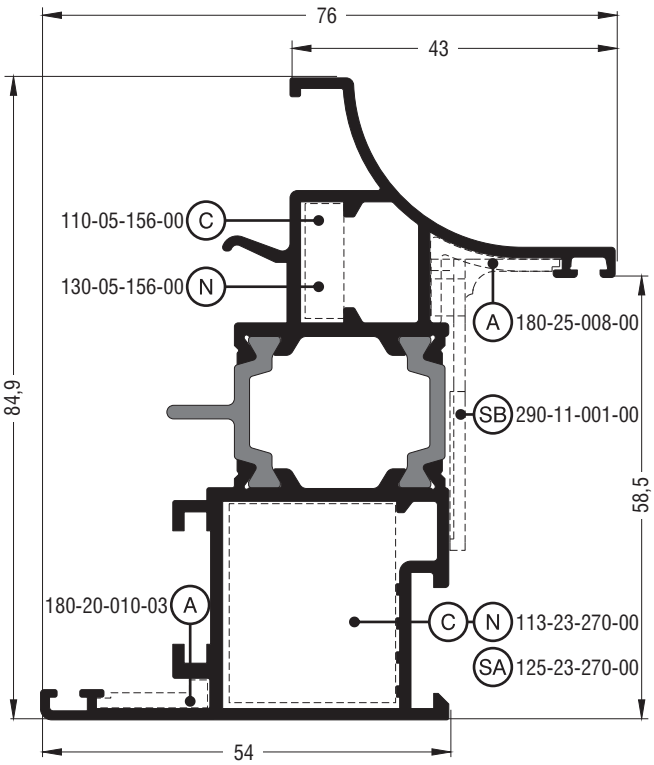

M11050	
Φύλλο 'classic' για μηχανισμό European Groove 'Classic' sash for European Groove mechanism	
Εξωτερική περίμετρος External perimeter	474 mm
Κύρια περίμετρος Primary perimeter	117 mm
Ροπή αδρανείας x-x Moment of inertia x-x	36,22 cm^4
Ροπή αδρανείας y-y Moment of inertia y-y	13,93 cm^4
Βάρος Weight	1655 gr/m
Γέφυρα τακαρίσματος Setting block	290-11-001-00
Γωνία σύνδεσης πρεσαριστή Crimp cleat	110-05-156-00 έξω¦outer
Γωνία σύνδεσης καρφωτή Nail cleat	130-05-156-00 έξω¦outer
Γωνία σύνδεσης πρεσαριστή καρφωτή¦Crimp nail cleat	113-23-270-00 μέσα¦inner
Γωνία σύνδεσης κουμπωτή αλουμινίου Aluminium spring cleat	125-23-270-00 μέσα¦inner
Γωνία επιπεδότητας Alignment corner	180-25-008-00 έξω¦outer 180-20-010-03 μέσα¦inner

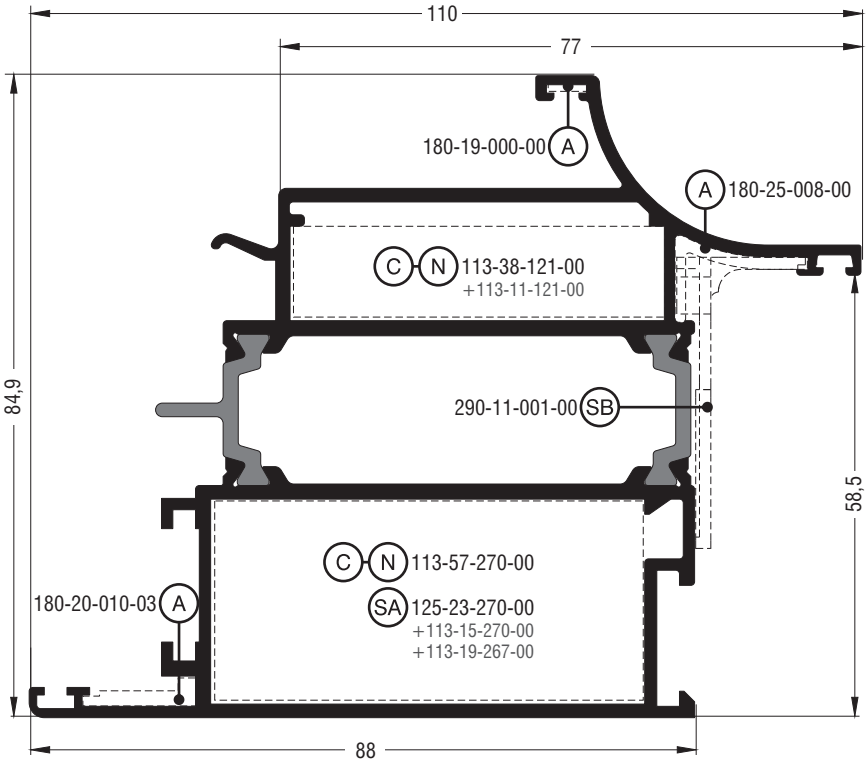

M11398	
Φύλλο 'classic' για πόρτα εισόδου ανοιγόμενη μέσα για μηχανισμό European Groove¦'Classic' sash for opening inward entrance door for European Groove mechanism	
Εξωτερική περίμετρος External perimeter	548 mm
Κύρια περίμετρος Primary perimeter	227 mm
Ροπή αδρανείας x-x Moment of inertia x-x	41,42 cm^4
Ροπή αδρανείας y-y Moment of inertia y-y	43,03 cm^4
Βάρος Weight	2075 gr/m
Γέφυρα τακαρίσματος Setting block	290-11-001-00
Γωνία σύνδεσης πρεσαριστή καρφωτή¦Crimp nail cleat	113-38-121-00 +113-11-121-00 έξω¦outer 113-57-270-00 μέσα¦inner
Γωνία σύνδεσης κουμπωτή αλουμινίου Aluminium spring cleat	125-23-270-00 +113-15-270-00 μέσα¦inner +113-19-267-00
Γωνία επιπεδότητας Alignment corner	180-19-000-00 έξω¦outer 180-25-008-00 έξω¦outer 180-20-010-03 μέσα¦inner

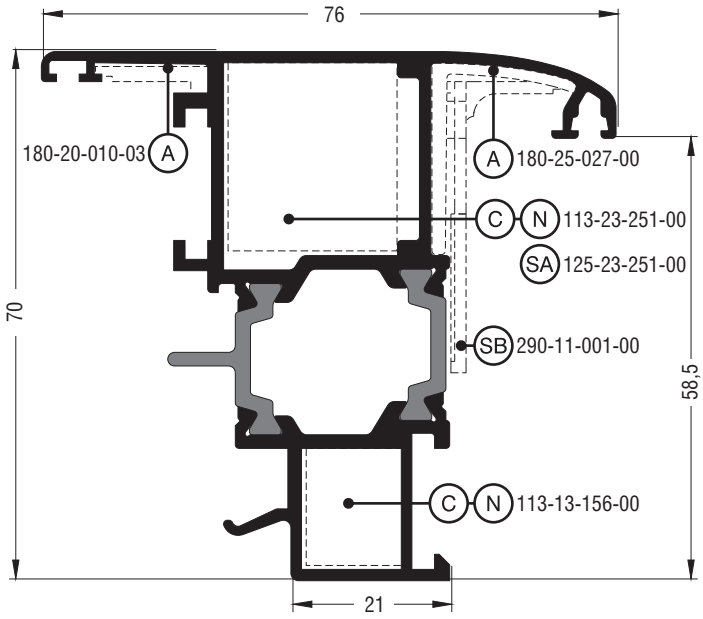

M11130	
Φύλλο καμπύλο για ανοιγόμενο έξω για μηχανισμό European Groove¦Round sash for opening outward for European Groove mechanism	
Εξωτερική περίμετρος External perimeter	446 mm
Κύρια περίμετρος Primary perimeter	108 mm
Ροπή αδρανείας x-x Moment of inertia x-x	31,28 cm^4
Ροπή αδρανείας y-y Moment of inertia y-y	15,41 cm^4
Βάρος Weight	1624 gr/m
Γέφυρα τακαρίσματος Setting block	290-11-001-00
Γωνία σύνδεσης πρεσαριστή καρφωτή¦Crimp nail cleat	113-23-251-00 έξω¦outer 113-13-156-00 μέσα¦inner
Γωνία σύνδεσης κουμπωτή αλουμινίου Aluminium spring cleat	125-23-251-00 έξω¦outer
Γωνία επιπεδότητας Alignment corner	180-25-027-00 έξω¦outer 180-20-010-03 έξω¦outer
Χρησιμοποιείται για μονόφυλλο ανοιγόμενο έξω, με εξωτερική χειρολαβή (380-16-058-02 λευκή και 380-16-058-03 μαύρη) Compatible only with external simple roint locks (380-16-058-02 white and 380-16-058-03 black)	

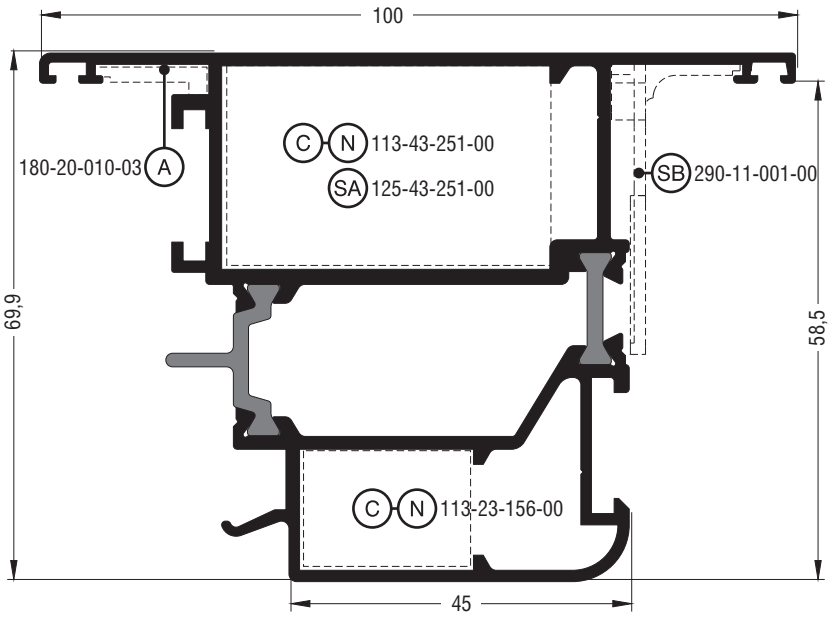

M11393	
Φύλλο ίσιο για πόρτα εισόδου ανοιγόμενη έξω για μηχανισμό European Groove¦Flat sash for opening outward entrance door for European Groove mechanism	
Εξωτερική περίμετρος External perimeter	472 mm
Κύρια περίμετρος Primary perimeter	160 mm
Ροπή αδρανείας x-x Moment of inertia x-x	41,42 cm^4
Ροπή αδρανείας y-y Moment of inertia y-y	43,03 cm^4
Βάρος Weight	2075 gr/m
Γέφυρα τακαρίσματος Setting block	290-11-001-00
Γωνία σύνδεσης πρεσαριστή καρφωτή¦Crimp nail cleat	113-43-251-00 έξω¦outer 113-23-156-00 μέσα¦inner
Γωνία σύνδεσης κουμπωτή αλουμινίου Aluminium spring cleat	125-43-251-00 έξω¦outer
Γωνία επιπεδότητας Alignment corner	180-20-010-03 έξω¦outer

Μηχανισμός European Groove (φανερό φύλλο)¦European Groove mechanism (visible sash)

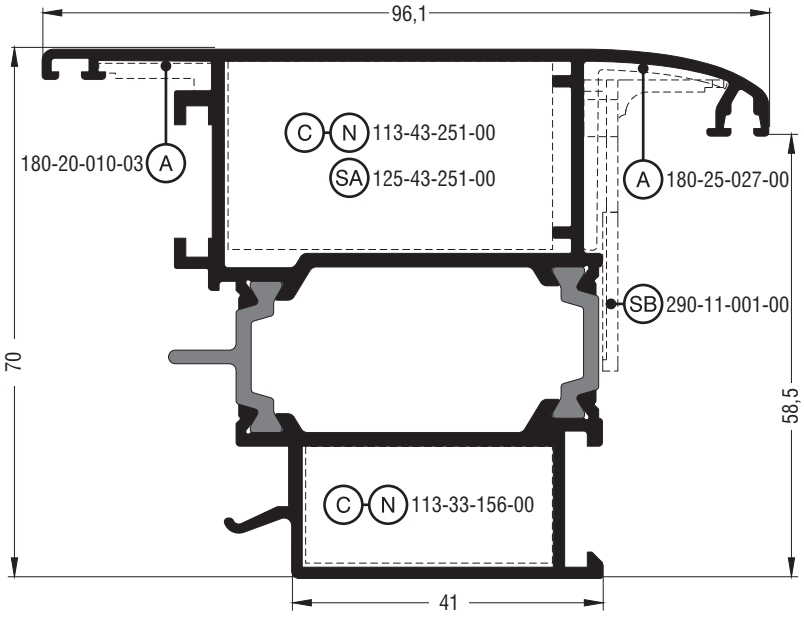

M11190	
Φύλλο καμπύλο για πόρτα εισόδου ανοιγόμενη έξω για μηχανισμό European Groove¦Round sash for opening outward entrance door for European Groove mechanism	
Εξωτερική περίμετρος External perimeter	486 mm
Κύρια περίμετρος Primary perimeter	148 mm
Ροπή αδρανείας x-x Moment of inertia x-x	40,17 cm^4
Ροπή αδρανείας y-y Moment of inertia y-y	39,76 cm^4
Βάρος Weight	1988 gr/m
Γέφυρα τακαρίσματος Setting block	290-11-001-00
Γωνία σύνδεσης πρεσαριστή καρφωτή¦Crimp nail cleat	113-43-251-00 έξω¦outer 113-33-156-00 μέσα¦inner
Γωνία σύνδεσης κουμπωτή αλουμινίου Aluminium spring cleat	125-43-251-00 μέσα¦inner
Γωνία επιπεδότητας Alignment corner	180-25-027-00 έξω¦outer 180-20-010-03 έξω¦outer
Παίρνει Getriebe χειρολαβή καρεδάκι GU Compatible with a GU square crank handle	

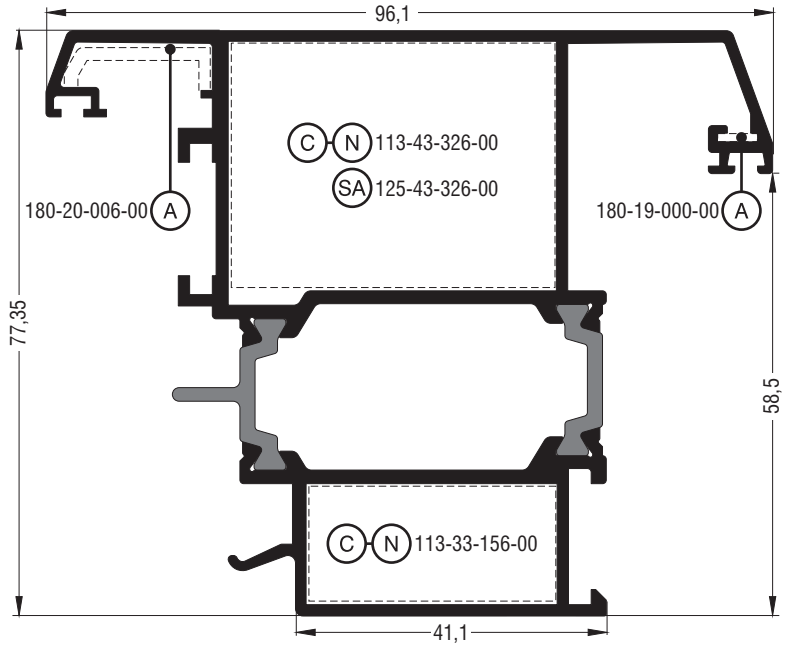

M11390	
Φύλλο σπαστό για πόρτα εισόδου ανοιγόμενη έξω για μηχανισμό European Groove¦Chamfered sash for opening outward entrance door for European Groove mechanism	
Εξωτερική περίμετρος External perimeter	556 mm
Κύρια περίμετρος Primary perimeter	161 mm
Ροπή αδρανείας x-x Moment of inertia x-x	51,99 cm^4
Ροπή αδρανείας y-y Moment of inertia y-y	46,99 cm^4
Βάρος Weight	2101 gr/m
Γωνία σύνδεσης πρεσαριστή καρφωτή¦Crimp nail cleat	113-43-326-00 έξω¦outer 113-33-156-00 μέσα¦inner
Γωνία σύνδεσης κουμπωτή αλουμινίου Aluminium spring cleat	125-43-326-00 έξω¦outer
Γωνία επιπεδότητας Alignment corner	180-19-000-00 έξω¦outer 180-20-006-00 έξω¦outer
Παίρνει Getriebe χειρολαβή καρεδάκι GU Compatible with a GU square crank handle	

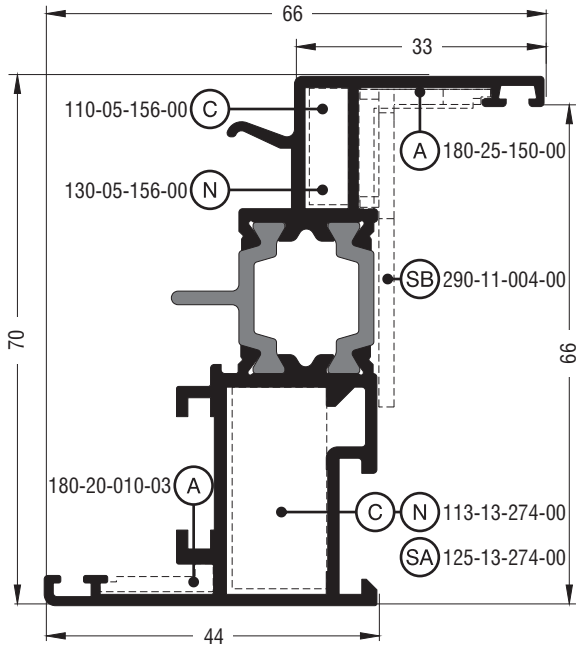

M11430	
Φύλλο ίσιο για μηχανισμό European Groove Flat sash for European Groove mechanism	
Εξωτερική περίμετρος External perimeter	411 mm
Κύρια περίμετρος Primary perimeter	85 mm
Ροπή αδρανείας x-x Moment of inertia x-x	27,29 cm^4
Ροπή αδρανείας y-y Moment of inertia y-y	7,44 cm^4
Βάρος Weight	1388 gr/m
Γέφυρα τακαρίσματος Setting block	290-11-004-00
Γωνία σύνδεσης πρεσαριστή Crimp cleat	110-05-156-00 έξω¦outer
Γωνία σύνδεσης καρφωτή Nail cleat	130-05-156-00 έξω¦outer
Γωνία σύνδεσης πρεσαριστή καρφωτή¦Crimp nail cleat	113-13-274-00 μέσα¦inner
Γωνία σύνδεσης κουμπωτή αλουμινίου Aluminium spring cleat	125-13-274-00 μέσα¦inner
Γωνία επιπεδότητας Alignment corner	180-25-150-00 έξω¦outer 180-20-010-03 μέσα¦inner

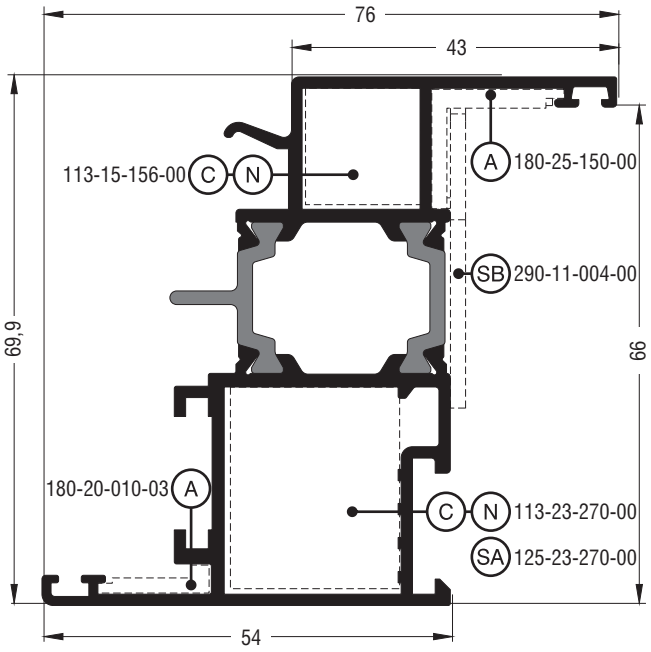

M11434	
Φύλλο ίσιο για μηχανισμό European Groove Flat sash for European Groove mechanism	
Εξωτερική περίμετρος External perimeter	429 mm
Κύρια περίμετρος Primary perimeter	105 mm
Ροπή αδρανείας x-x Moment of inertia x-x	31,38 cm^4
Ροπή αδρανείας y-y Moment of inertia y-y	13,96 cm^4
Βάρος Weight	1545 gr/m
Γέφυρα τακαρίσματος Setting block	290-11-004-00
Γωνία σύνδεσης πρεσαριστή καρφωτή¦Crimp nail cleat	113-15-156-00 έξω¦outer 113-23-270-00 μέσα¦inner
Γωνία σύνδεσης κουμπωτή αλουμινίου Aluminium spring cleat	125-23-270-00 μέσα¦inner
Γωνία επιπεδότητας Alignment corner	180-25-150-00 έξω¦outer 180-20-010-03 μέσα¦inner

Μηχανισμός European Groove (φανερό φύλλο) ¦ European Groove mechanism (visible sash)

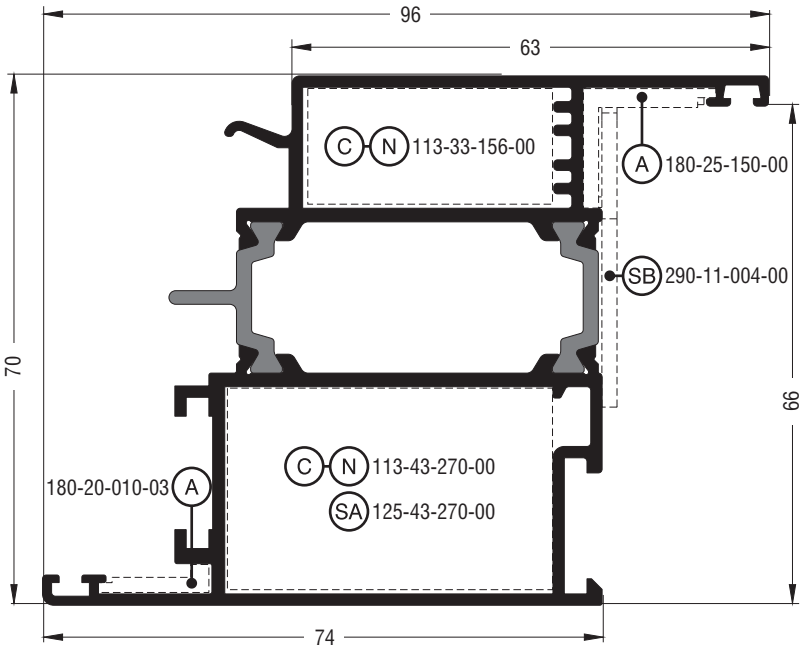

M11438	
Φύλλο ίσιο για πόρτα εισόδου ανοιγόμενη μέσα για μηχανισμό European Groove ¦ Flat sash for opening inward entrance door for European Groove mechanism	
Εξωτερική περίμετρος External perimeter	469 mm
Κύρια περίμετρος Primary perimeter	145 mm
Ροπή αδρανείας x-x Moment of inertia x-x	40,30 cm^4
Ροπή αδρανείας y-y Moment of inertia y-y	37,41 cm^4
Βάρος Weight	1942 gr/m
Γέφυρα τακαρίσματος Setting block	290-11-004-00
Γωνία σύνδεσης πρεσαριστή καρφωτή ¦ Crimp nail cleat	113-33-156-00 έξω ¦ outer 113-43-270-00 μέσα ¦ inner
Γωνία σύνδεσης κουμπωτή αλουμινίου Aluminium spring cleat	125-43-270-00 μέσα ¦ inner
Γωνία επιπεδότητας Alignment corner	180-25-150-00 έξω ¦ outer 180-20-010-03 μέσα ¦ inner
Για μηχανισμό Volkswagen ¦ For Volkswagen mechanism	

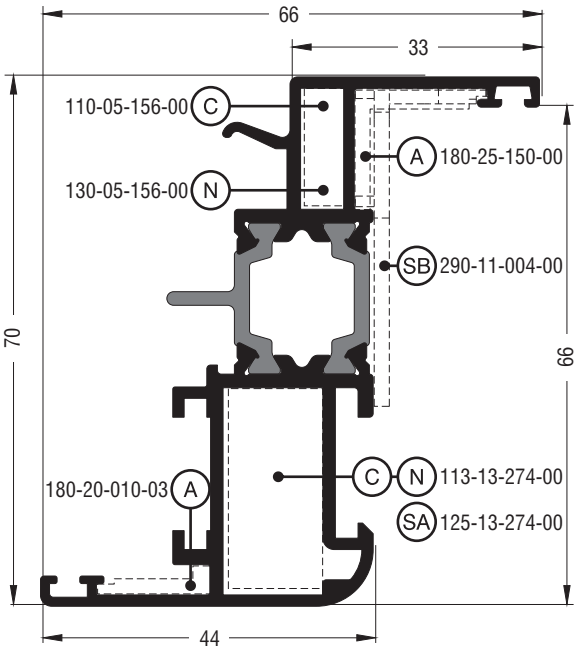

M11030	
Φύλλο ίσιο για μηχανισμό European Groove Flat sash for European Groove mechanism	
Εξωτερική περίμετρος External perimeter	413 mm
Κύρια περίμετρος Primary perimeter	92 mm
Ροπή αδρανείας x-x Moment of inertia x-x	27,47 cm^4
Ροπή αδρανείας y-y Moment of inertia y-y	7,36 cm^4
Βάρος Weight	1392 gr/m
Γέφυρα τακαρίσματος Setting block	290-11-004-00
Γωνία σύνδεσης πρεσαριστή Crimp cleat	110-05-156-00 έξω ¦ outer
Γωνία σύνδεσης καρφωτή Nail cleat	130-05-156-00 έξω ¦ outer
Γωνία σύνδεσης πρεσαριστή καρφωτή ¦ Crimp nail cleat	113-13-274-00 μέσα ¦ inner
Γωνία σύνδεσης κουμπωτή αλουμινίου Aluminium spring cleat	125-13-274-00 μέσα ¦ inner
Γωνία επιπεδότητας Alignment corner	180-25-150-00 έξω ¦ outer 180-20-010-03 μέσα ¦ inner

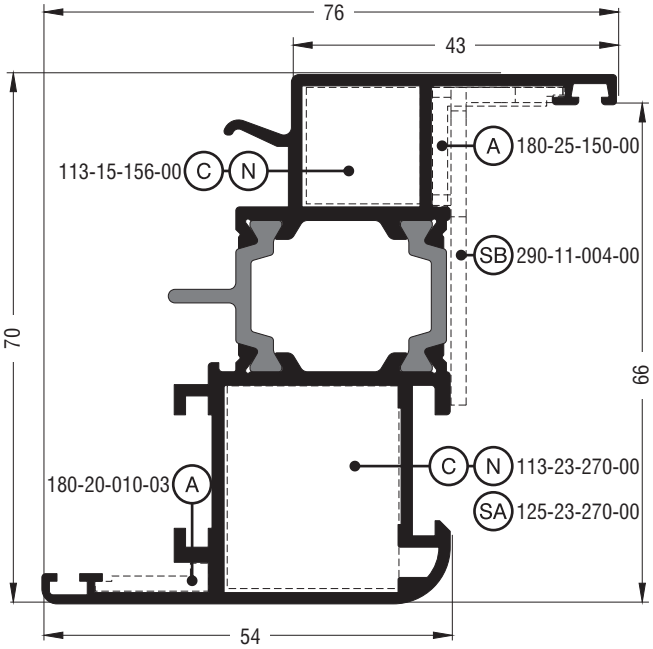

M11034	
Φύλλο ίσιο για μηχανισμό European Groove Flat sash for European Groove mechanism	
Εξωτερική περίμετρος External perimeter	433 mm
Κύρια περίμετρος Primary perimeter	113 mm
Ροπή αδρανείας x-x Moment of inertia x-x	31,66 cm^4
Ροπή αδρανείας y-y Moment of inertia y-y	13,86 cm^4
Βάρος Weight	1569 gr/m
Γέφυρα τακαρίσματος Setting block	290-11-004-00
Γωνία σύνδεσης πρεσαριστή καρφωτή¦Crimp nail cleat	113-15-156-00 έξω¦outer 113-23-270-00 μέσα¦inner
Γωνία σύνδεσης κουμπωτή αλουμινίου Aluminium spring cleat	125-23-270-00 μέσα¦inner
Γωνία επιπεδότητας Alignment corner	180-25-150-00 έξω¦outer 180-20-010-03 μέσα¦inner

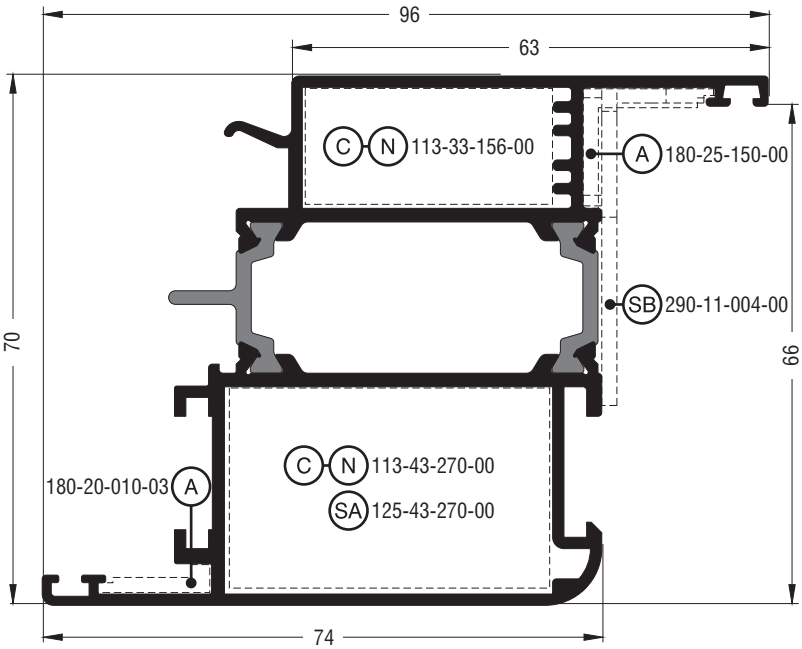

M11038	
Φύλλο ίσιο για πόρτα εισόδου ανοιγόμενη μέσα για μηχανισμό European Groove¦Flat sash for opening inward entrance door for European Groove mechanism	
Εξωτερική περίμετρος External perimeter	472 mm
Κύρια περίμετρος Primary perimeter	151 mm
Ροπή αδρανείας x-x Moment of inertia x-x	40,35 cm^4
Ροπή αδρανείας y-y Moment of inertia y-y	37,48 cm^4
Βάρος Weight	1950 gr/m
Γέφυρα τακαρίσματος Setting block	290-11-004-00
Γωνία σύνδεσης πρεσαριστή καρφωτή¦Crimp nail cleat	113-33-156-00 έξω¦outer 113-43-270-00 μέσα¦inner
Γωνία σύνδεσης κουμπωτή αλουμινίου Aluminium spring cleat	125-43-270-00 μέσα¦inner
Γωνία επιπεδότητας Alignment corner	180-25-150-00 έξω¦outer 180-20-010-03 μέσα¦inner

Μηχανισμός European Groove (φανερό φύλλο) ¦ European Groove mechanism (visible sash)

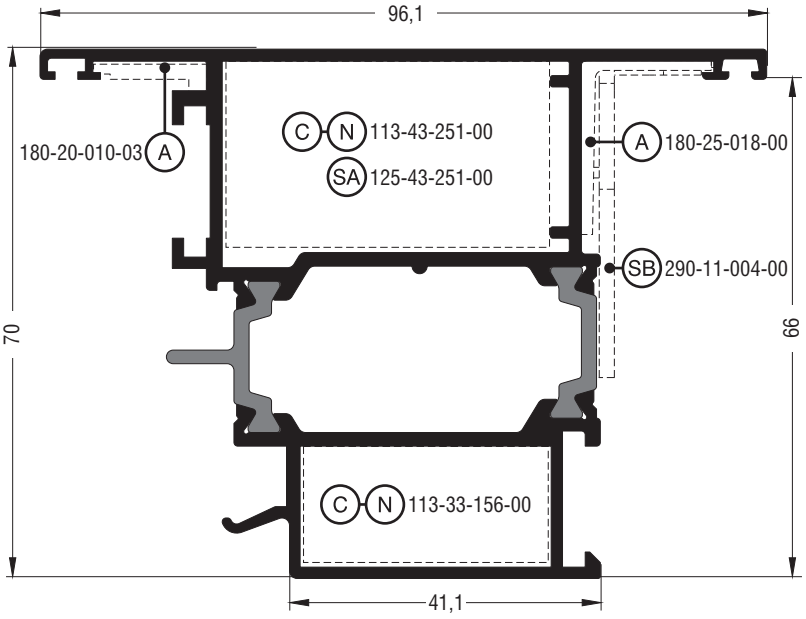

M11186	
Φύλλο ίσιο για πόρτα εισόδου ανοιγόμενη έξω για μηχανισμό European Groove ¦ Flat sash for opening outward entrance door for European Groove mechanism	
Εξωτερική περίμετρος External perimeter	473 mm
Κύρια περίμετρος Primary perimeter	145 mm
Ροπή αδρανείας x-x Moment of inertia x-x	40,34 cm^4
Ροπή αδρανείας y-y Moment of inertia y-y	37,66 cm^4
Βάρος Weight	1966 gr/m
Γέφυρα τακαρίσματος Setting block	290-11-004-00
Γωνία σύνδεσης πρεσαριστή καρφωτή ¦ Crimp nail cleat	113-43-251-00 έξω ¦ outer 113-33-156-00 μέσα ¦ inner
Γωνία σύνδεσης κουμπωτή αλουμινίου Aluminium spring cleat	125-43-220-00 έξω ¦ outer
Γωνία επιπεδότητας Alignment corner	180-20-010-03 έξω ¦ outer 180-25-018-00 έξω ¦ outer
Παίρνει Getriebe χειρολαβή καρεδάκι GU Compatible with a GU square crank handle	

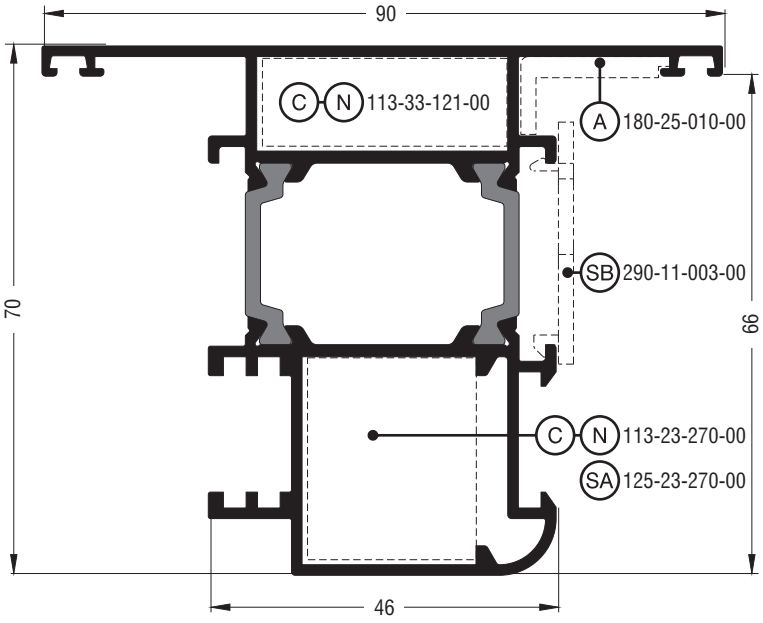

M11148	
Φύλλο περιστρεφομένου ¦ Pivot window sash	
Εξωτερική περίμετρος External perimeter	476 mm
Κύρια περίμετρος Primary perimeter	139 mm
Ροπή αδρανείας x-x Moment of inertia x-x	34,59 cm^4
Ροπή αδρανείας y-y Moment of inertia y-y	23,50 cm^4
Βάρος Weight	1702 gr/m
Γέφυρα τακαρίσματος Setting block	290-11-003-00
Γωνία σύνδεσης πρεσαριστή καρφωτή ¦ Crimp nail cleat	113-33-121-00 έξω ¦ outer 113-23-270-00 μέσα ¦ inner
Γωνία σύνδεσης κουμπωτή αλουμινίου Aluminium spring cleat	125-23-270-00 μέσα ¦ inner
Γωνία επιπεδότητας Alignment corner	180-25-010-00 έξω ¦ outer

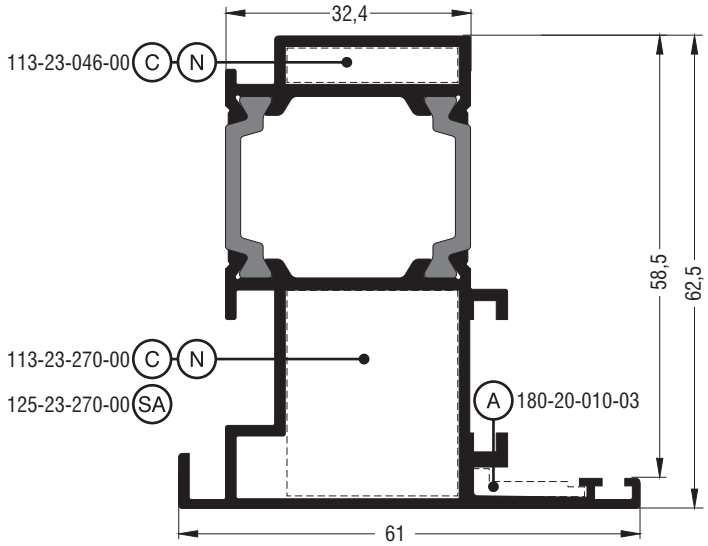

M11152	
Μπινί περιστρεφομένου Sash invertion profile for pivot window	
Εξωτερική περίμετρος External perimeter	350 mm
Κύρια περίμετρος Primary perimeter	72 mm
Ροπή αδρανείας x-x Moment of inertia x-x	24,14 cm^4
Ροπή αδρανείας y-y Moment of inertia y-y	11,49 cm^4
Βάρος Weight	1330 gr/m
Γωνία σύνδεσης πρεσαριστή καρφωτή¦Crimp nail cleat	113-23-046-00 έξω¦outer 113-23-270-00 μέσα¦inner
Γωνία σύνδεσης κουμπωτή αλουμινίου Aluminium spring cleat	125-23-270-00 μέσα¦inner
Γωνία επιπεδότητας Alignment corner	180-20-010-03 μέσα¦inner

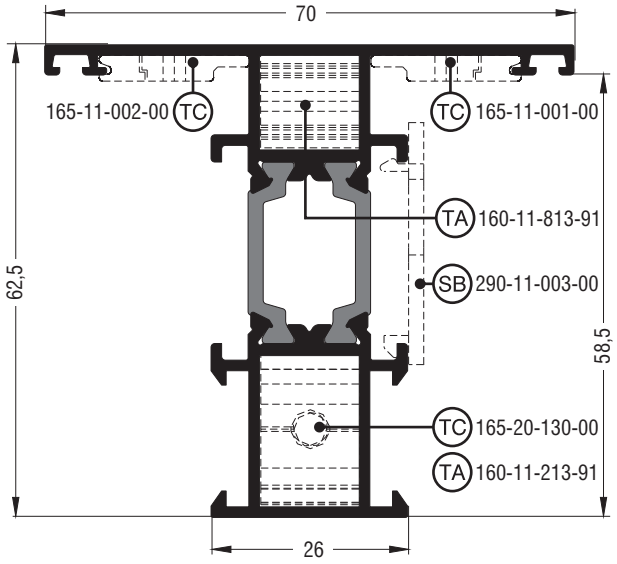

M11062	
Ταυ ίσιο¦Flat transom-mullion	
Εξωτερική περίμετρος External perimeter	407 mm
Κύρια περίμετρος Primary perimeter	104 mm
Ροπή αδρανείας x-x Moment of inertia x-x	23,65 cm^4
Ροπή αδρανείας y-y Moment of inertia y-y	8,22 cm^4
Βάρος Weight	1234 gr/m
Γέφυρα τακαρίσματος Setting block	290-11-003-00
Σύνδεσμος ταυ χυτός Cast transom-mullion cleat	165-11-001-00 δεξίς¦right 165-11-002-00 αριστερός¦left 165-20-130-00 μέσα¦inner
Σύνδεσμος ταυ αλουμινίου Aluminium transom-mullion cleat	160-11-813-91 έξω¦outer 160-11-213-91 μέσα¦inner + 2 X 470-11-835-00

Μηχανισμός European Groove (φανερό φύλλο) ¦ European Groove mechanism (visible sash)

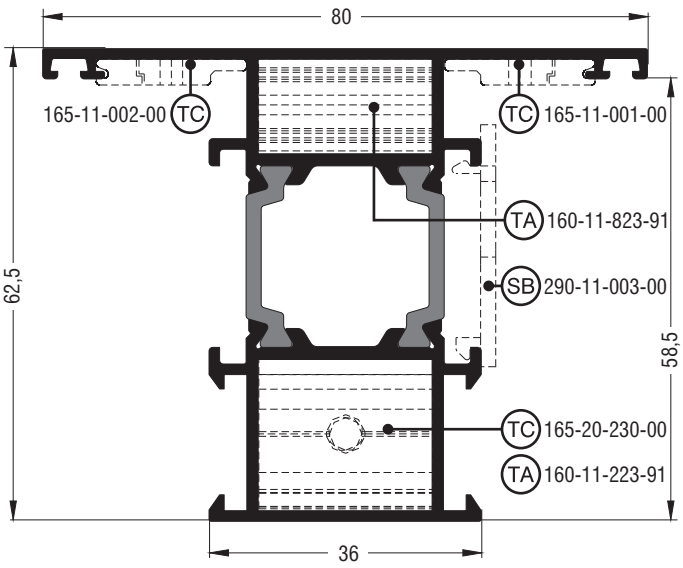

M11064	
Ταυ ίσιο ¦ Flat transom-mullion	
Εξωτερική περίμετρος External perimeter	427 mm
Κύρια περίμετρος Primary perimeter	124 mm
Ροπή αδρανείας x-x Moment of inertia x-x	24,12 cm^4
Ροπή αδρανείας y-y Moment of inertia y-y	13,83 cm^4
Βάρος Weight	1415 gr/m
Γέφυρα τακαρίσματος Setting block	290-11-003-00
Σύνδεσμος ταυ χυτός Cast transom-mullion cleat	165-11-001-00 δεξίς ¦ right 165-11-002-00 αριστερός ¦ left 165-20-230-00 μέσα ¦ inner
Σύνδεσμος ταυ αλουμινίου Aluminium transom-mullion cleat	160-11-823-91 έξω ¦ outer 160-11-223-91 μέσα ¦ inner + 2 X 470-11-835-00

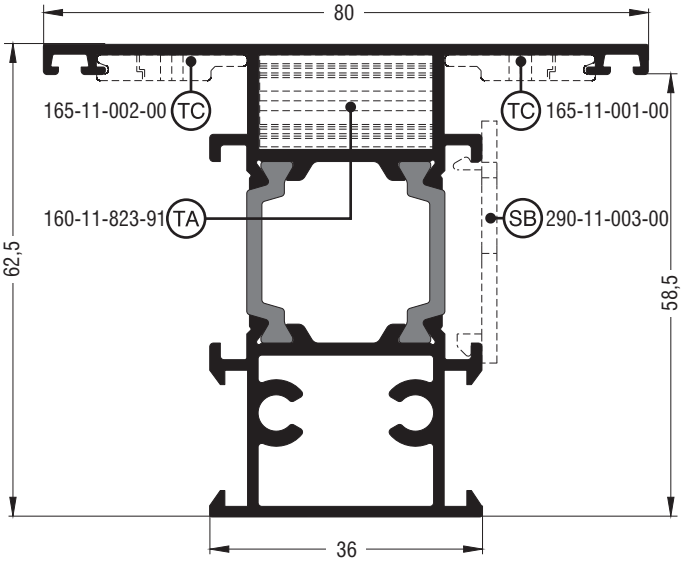

M11260	
Ταυ ίσιο ¦ Flat transom-mullion	
Εξωτερική περίμετρος External perimeter	425 mm
Κύρια περίμετρος Primary perimeter	125 mm
Ροπή αδρανείας x-x Moment of inertia x-x	26,28 cm^4
Ροπή αδρανείας y-y Moment of inertia y-y	14,15 cm^4
Βάρος Weight	1540 gr/m
Γέφυρα τακαρίσματος Setting block	290-11-003-00
Σύνδεσμος ταυ χυτός Cast transom-mullion cleat	165-11-001-00 δεξίς ¦ right 165-11-002-00 αριστερός ¦ left
Σύνδεσμος ταυ αλουμινίου Aluminium transom-mullion cleat	160-11-823-91 έξω ¦ outer + 2 X 470-11-835-00

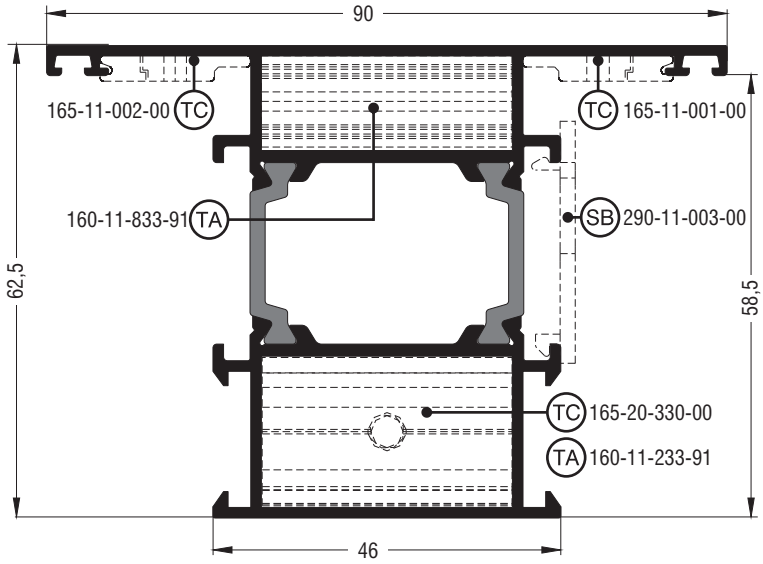

M11066	
Ταυ ίσιο¦Flat transom-mullion	
Εξωτερική περίμετρος External perimeter	445 mm
Κύρια περίμετρος Primary perimeter	144 mm
Ροπή αδρανείας x-x Moment of inertia x-x	27,03 cm^4
Ροπή αδρανείας y-y Moment of inertia y-y	22,75 cm^4
Βάρος Weight	1563 gr/m
Γέφυρα τακαρίσματος Setting block	290-11-003-00
Σύνδεσμος ταυ χυτός Cast transom-mullion cleat	165-11-001-00 δεξίς¦right 165-11-002-00 αριστερός¦left 165-20-330-00 μέσα¦inner
Σύνδεσμος ταυ αλουμινίου Aluminium transom-mullion cleat	160-11-833-91 έξω¦outer 160-11-233-91 μέσα¦inner + 4 X 470-11-835-00

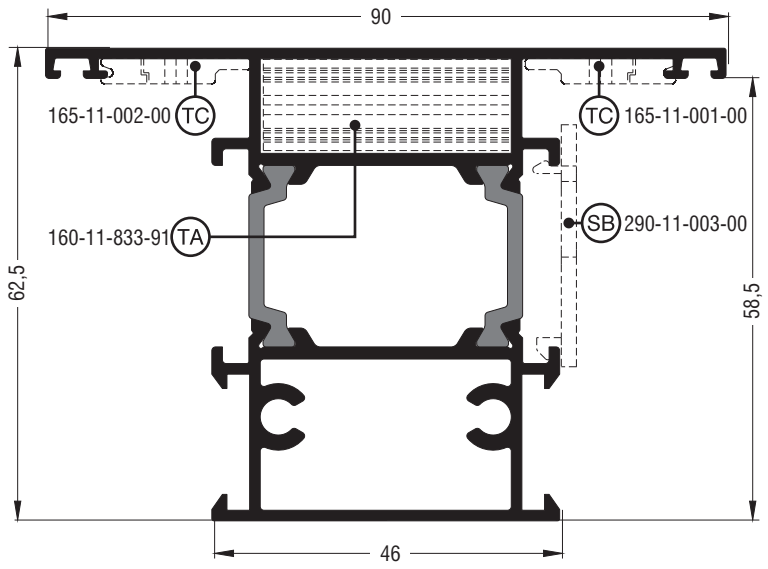

M11266	
Ταυ ίσιο¦Flat transom-mullion	
Εξωτερική περίμετρος External perimeter	445 mm
Κύρια περίμετρος Primary perimeter	145 mm
Ροπή αδρανείας x-x Moment of inertia x-x	29,36 cm^4
Ροπή αδρανείας y-y Moment of inertia y-y	23,72 cm^4
Βάρος Weight	1701 gr/m
Γέφυρα τακαρίσματος Setting block	290-11-003-00
Σύνδεσμος ταυ χυτός Cast transom-mullion cleat	165-11-001-00 δεξίς¦right 165-11-002-00 αριστερός¦left
Σύνδεσμος ταυ αλουμινίου Aluminium transom-mullion cleat	160-11-833-91 έξω¦outer + 2 X 470-11-835-00

Μηχανισμός European Groove (φανερό φύλλο) ¦ European Groove mechanism (visible sash)

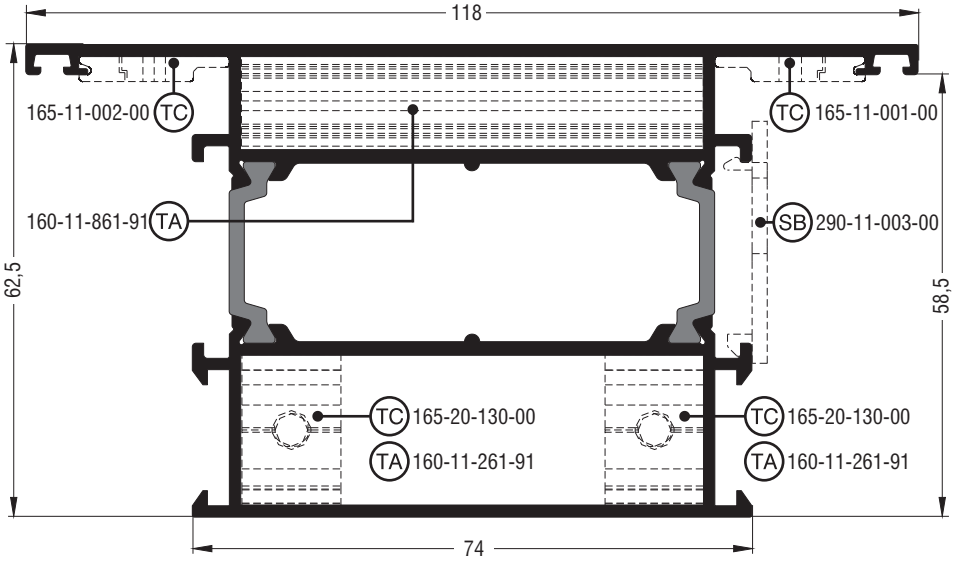

M11386	
Ταυ ίσιο ¦ Flat transom-mullion	
Εξωτερική περίμετρος External perimeter	499 mm
Κύρια περίμετρος Primary perimeter	200 mm
Ροπή αδρανείας x-x Moment of inertia x-x	39,42 cm^4
Ροπή αδρανείας y-y Moment of inertia y-y	69,31 cm^4
Βάρος Weight	1843 gr/m
Γέφυρα τακαρίσματος Setting block	290-11-003-00
Σύνδεσμος ταυ χυτός Cast transom-mullion cleat	165-11-001-00 δεξίς ¦ right 165-11-002-00 αριστερός ¦ left 165-20-130-00 μέσα ¦ inner
Σύνδεσμος ταυ αλουμινίου Aluminium transom-mullion cleat	160-11-861-91 έξω ¦ outer 160-11-261-91 μέσα ¦ inner + 4 X 470-11-835-00

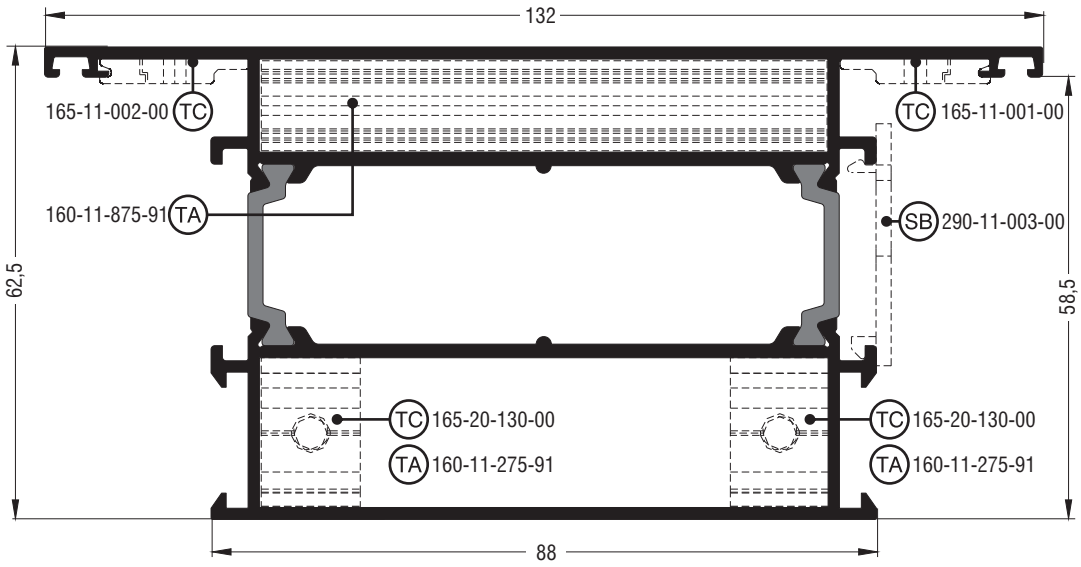

M11388	
Ταυ ίσιο¦Flat transom-mullion	
Εξωτερική περίμετρος External perimeter	528 mm
Κύρια περίμετρος Primary perimeter	228 mm
Ροπή αδρανείας x-x Moment of inertia x-x	44,49 cm^4
Ροπή αδρανείας y-y Moment of inertia y-y	104,47 cm^4
Βάρος Weight	2443 gr/m
Γέφυρα τακαρίσματος Setting block	290-11-003-00
Σύνδεσμος ταυ χυτός Cast transom-mullion cleat	165-11-001-00 δεξίς¦right 165-11-002-00 αριστερός¦left 165-20-130-00 μέσα¦inner
Σύνδεσμος ταυ αλουμινίου Aluminium transom-mullion cleat	160-11-875-91 έξω¦outer 160-11-275-91 μέσα¦inner + 4 X 470-11-835-00

Μηχανισμός European Groove (φανερό φύλλο) ¦ European Groove mechanism (visible sash)

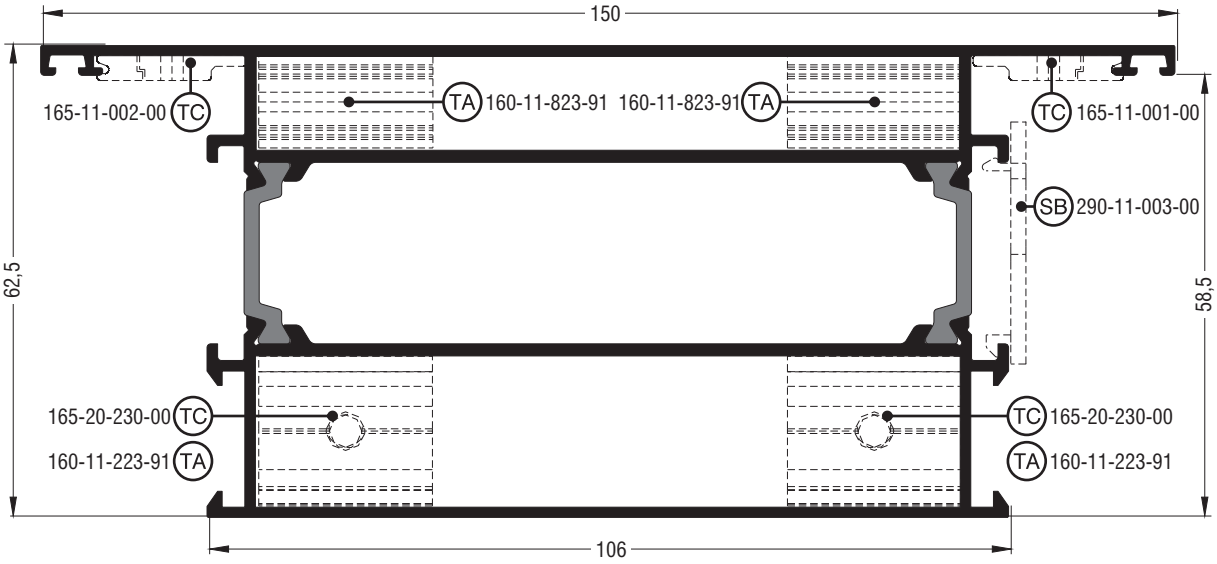

M11068	
Ταυ ίσιο ¦ Flat transom-mullion	
Εξωτερική περίμετρος External perimeter	565 mm
Κύρια περίμετρος Primary perimeter	264 mm
Ροπή αδρανείας x-x Moment of inertia x-x	46,89 cm^4
Ροπή αδρανείας y-y Moment of inertia y-y	155,63 cm^4
Βάρος Weight	2567 gr/m
Γέφυρα τακαρίσματος Setting block	290-11-003-00
Σύνδεσμος ταυ χυτός Cast transom-mullion cleat	165-11-001-00 δεξίς ¦ right 165-11-002-00 αριστερός ¦ left 165-20-230-00 μέσα ¦ inner
Σύνδεσμος ταυ αλουμινίου Aluminium transom-mullion cleat	160-11-823-91 έξω ¦ outer 160-11-223-91 μέσα ¦ inner + 4 X 470-11-835-00

Σμίκρυνση 10%¦Miniaturization 10%

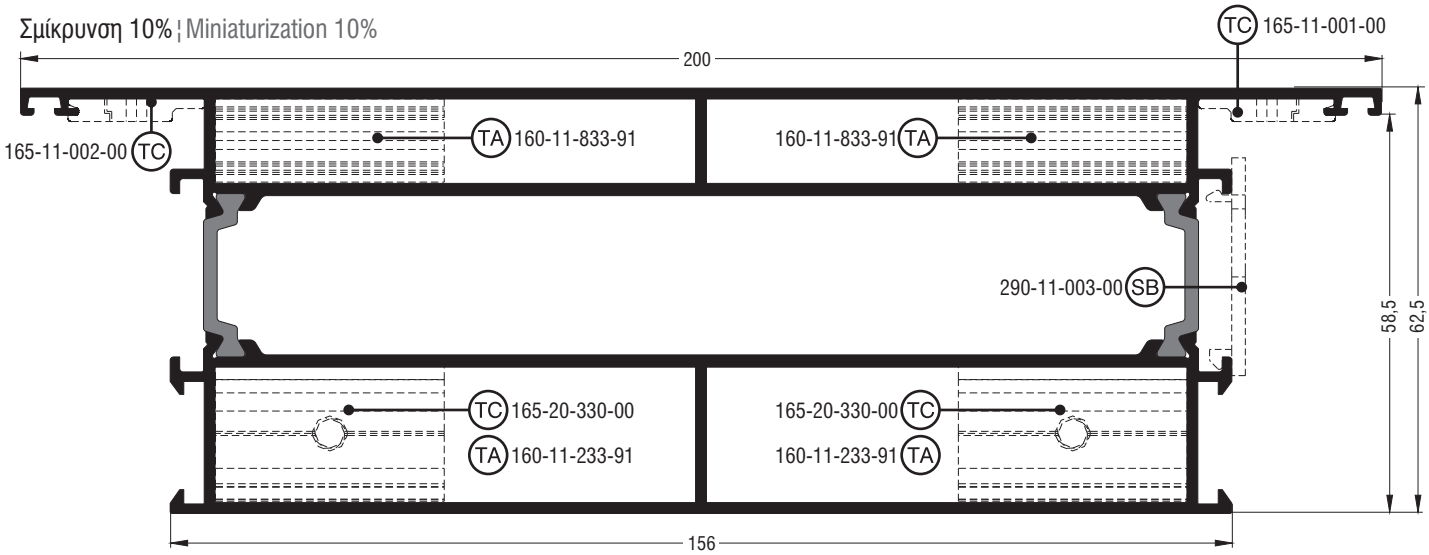

M11070	
Ταυ ίσιο¦Flat transom-mullion	
Εξωτερική περίμετρος External perimeter	665 mm
Κύρια περίμετρος Primary perimeter	364 mm
Ροπή αδρανείας x-x Moment of inertia x-x	71,60 cm^4
Ροπή αδρανείας y-y Moment of inertia y-y	426,77 cm^4
Βάρος Weight	3828 gr/m
Γέφυρα τακαρίσματος Setting block	290-11-003-00
Σύνδεσμος ταυ χυτός Cast transom-mullion cleat	165-11-001-00 δεξίς¦right 165-11-002-00 αριστερός¦left 165-20-330-00 μέσα¦inner
Σύνδεσμος ταυ αλουμινίου Aluminium transom-mullion cleat	160-11-833-91 έξω¦outer 160-11-233-91 μέσα¦inner + 4 X 470-11-835-00

Μηχανισμός European Groove (φανερό φύλλο) ¦ European Groove mechanism (visible sash)

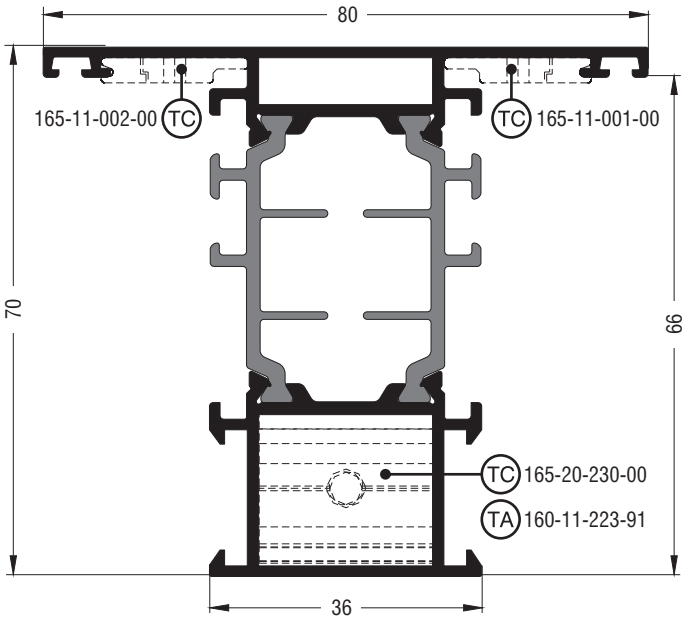

M11466	
Ταυ ίσιο ¦ Flat transom-mullion	
Εξωτερική περίμετρος External perimeter	497 mm
Κύρια περίμετρος Primary perimeter	124 mm
Ροπή αδρανείας x-x Moment of inertia x-x	35,93 cm^4
Ροπή αδρανείας y-y Moment of inertia y-y	15,92 cm^4
Βάρος Weight	1504 gr/m
Σύνδεσμος ταυ χυτός Cast transom-mullion cleat	165-11-001-00 δεξίς ¦ right 165-11-002-00 αριστερός ¦ left 165-20-230-00 μέσα ¦ inner
Σύνδεσμος ταυ αλουμινίου Aluminium transom-mullion cleat	160-11-223-91 μέσα ¦ inner + 1 X 470-11-835-00
Μόνο για φύλλο ίσιο μέσα - ίσιο έξω φύλλο Only for flat inner - flat outer sash	

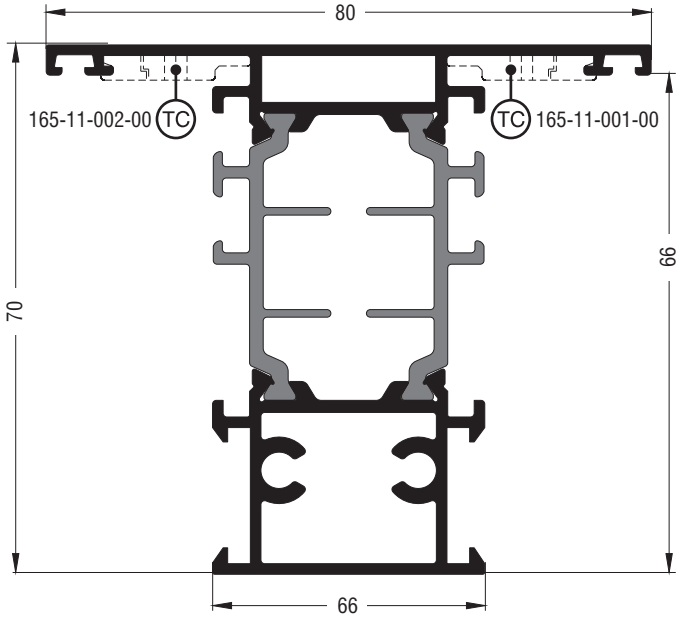

M11446	
Ταυ ίσιο ¦ Flat transom-mullion	
Εξωτερική περίμετρος External perimeter	497 mm
Κύρια περίμετρος Primary perimeter	124 mm
Ροπή αδρανείας x-x Moment of inertia x-x	39,23 cm^4
Ροπή αδρανείας y-y Moment of inertia y-y	16,27 cm^4
Βάρος Weight	1650 gr/m
Σύνδεσμος ταυ χυτός Cast transom-mullion cleat	165-11-001-00 δεξίς ¦ right 165-11-002-00 αριστερός ¦ left
Μόνο για φύλλο ίσιο μέσα - ίσιο έξω φύλλο Only for flat inner - flat outer sash	

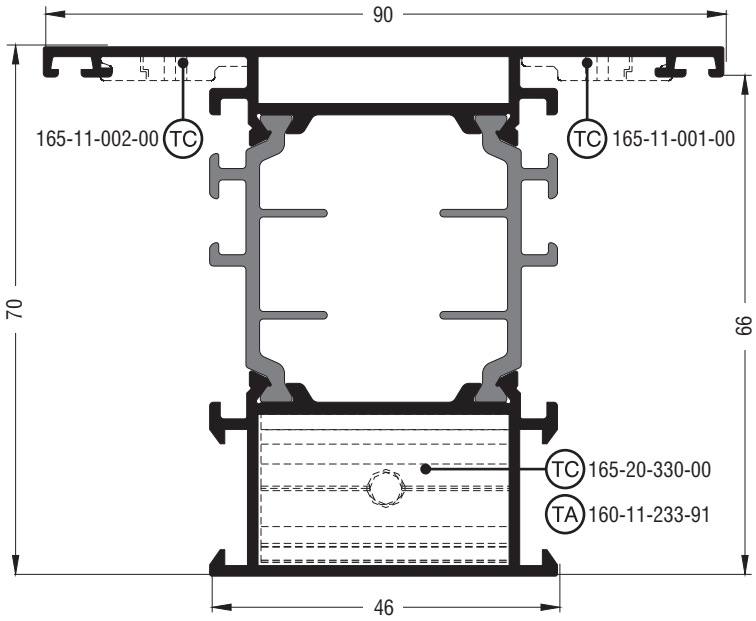

M11467	
Ταυ ίσιο¦Flat transom-mullion	
Εξωτερική περίμετρος External perimeter	519 mm
Κύρια περίμετρος Primary perimeter	144 mm
Ροπή αδρανείας x-x Moment of inertia x-x	39,49 cm^4
Ροπή αδρανείας y-y Moment of inertia y-y	26,24 cm^4
Βάρος Weight	1647 gr/m
Σύνδεσμος ταυ χυτός Cast transom-mullion cleat	165-11-001-00 δεξίς¦right 165-11-002-00 αριστερός¦left 165-20-330-00 μέσα¦inner
Σύνδεσμος ταυ αλουμινίου Aluminium transom-mullion cleat	160-11-233-91 μέσα¦inner + 2 X 470-11-835-00
Για φύλλα M11430, M11434, M11438 **For M11430, M11434, M11438 sashes**	

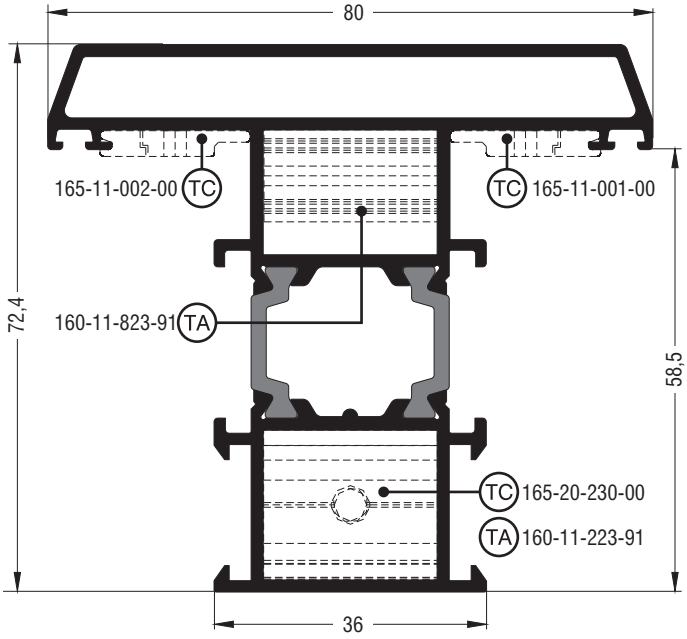

M11294	
Ταυ σπαστό¦Chamfered transom-mullion	
Εξωτερική περίμετρος External perimeter	438 mm
Κύρια περίμετρος Primary perimeter	138 mm
Ροπή αδρανείας x-x Moment of inertia x-x	40,03 cm^4
Ροπή αδρανείας y-y Moment of inertia y-y	24,21 cm^4
Βάρος Weight	1918 gr/m
Σύνδεσμος ταυ χυτός Cast transom-mullion cleat	165-11-001-00 δεξίς¦right 165-11-002-00 αριστερός¦left 165-20-230-00 μέσα¦inner
Σύνδεσμος ταυ αλουμινίου Aluminium transom-mullion cleat	160-11-823-91 έξω¦outer 160-11-223-91 μέσα¦inner + 2 X 470-11-835-00

Μηχανισμός European Groove (φανερό φύλλο) ¦ European Groove mechanism (visible sash)

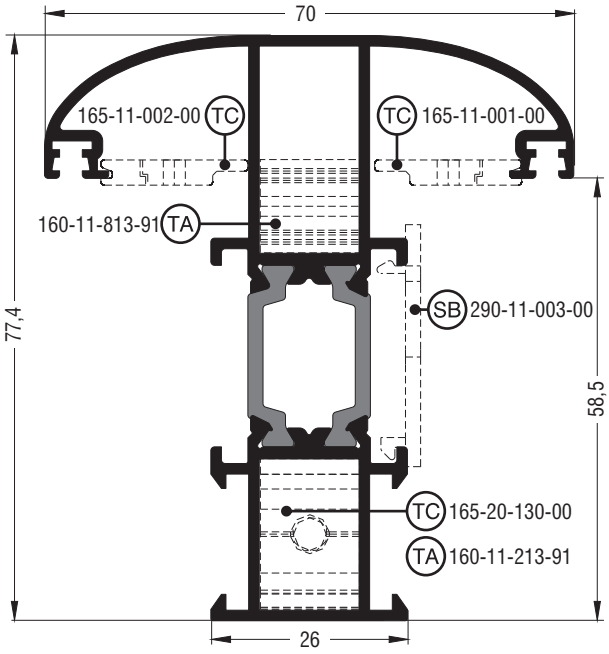

M11255	
Ταυ καμπύλο ¦ Round transom-mullion	
Εξωτερική περίμετρος External perimeter	503 mm
Κύρια περίμετρος Primary perimeter	118 mm
Ροπή αδρανείας x-x Moment of inertia x-x	33,75 cm^4
Ροπή αδρανείας y-y Moment of inertia y-y	12,16 cm^4
Βάρος Weight	1470 gr/m
Γέφυρα τακαρίσματος Setting block	290-11-003-00
Σύνδεσμος ταυ χυτός Cast transom-mullion cleat	165-11-001-00 δεξίς ¦ right 165-11-002-00 αριστερός ¦ left 165-20-130-00 μέσα ¦ inner
Σύνδεσμος ταυ αλουμινίου Aluminium transom-mullion cleat	160-11-813-91 έξω ¦ outer 160-11-213-91 μέσα ¦ inner + 2 X 470-11-835-00

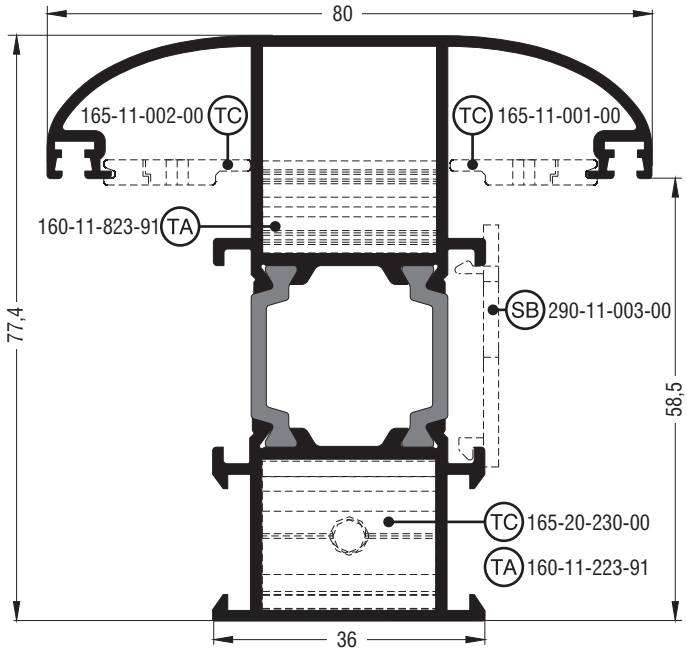

M11253	
Ταυ καμπύλο ¦ Round transom-mullion	
Εξωτερική περίμετρος External perimeter	523 mm
Κύρια περίμετρος Primary perimeter	138 mm
Ροπή αδρανείας x-x Moment of inertia x-x	39,27 cm^4
Ροπή αδρανείας y-y Moment of inertia y-y	20,36 cm^4
Βάρος Weight	1664 gr/m
Γέφυρα τακαρίσματος Setting block	290-11-003-00
Σύνδεσμος ταυ χυτός Cast transom-mullion cleat	165-11-001-00 δεξίς ¦ right 165-11-002-00 αριστερός ¦ left 165-20-230-00 μέσα ¦ inner
Σύνδεσμος ταυ αλουμινίου Aluminium transom-mullion cleat	160-11-823-91 έξω ¦ outer 160-11-223-91 μέσα ¦ inner + 2 X 470-11-835-00

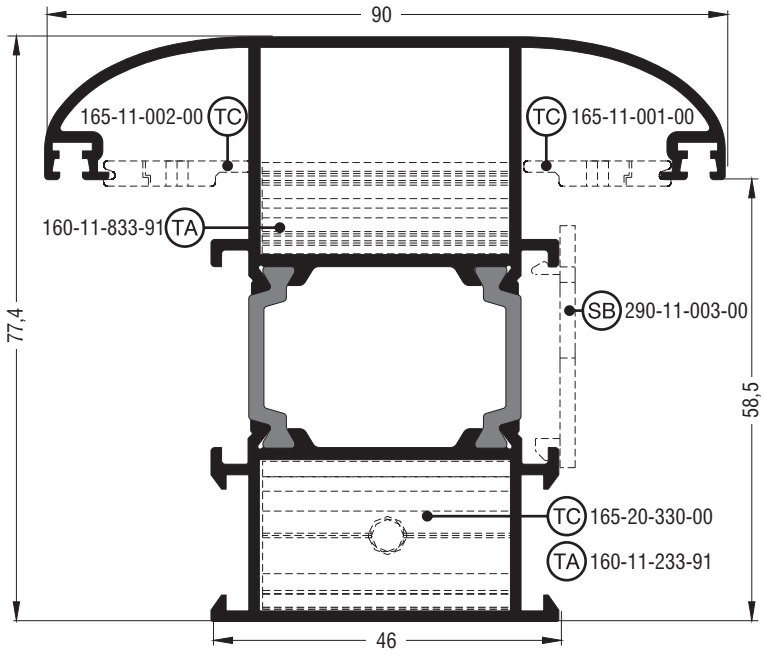

M11251	
Ταυ καμπύλο¦Round transom-mullion	
Εξωτερική περίμετρος External perimeter	544 mm
Κύρια περίμετρος Primary perimeter	158 mm
Ροπή αδρανείας x-x Moment of inertia x-x	43,63 cm^4
Ροπή αδρανείας y-y Moment of inertia y-y	31,76 cm^4
Βάρος Weight	1813 gr/m
Γέφυρα τακαρίσματος Setting block	290-11-003-00
Σύνδεσμος ταυ χυτός Cast transom-mullion cleat	165-11-001-00 δεξίς¦right 165-11-002-00 αριστερός¦left 165-20-330-00 μέσα¦inner
Σύνδεσμος ταυ αλουμινίου Aluminium transom-mullion cleat	160-11-833-91 έξω¦outer 160-11-233-91 μέσα¦inner + 4 X 470-11-835-00

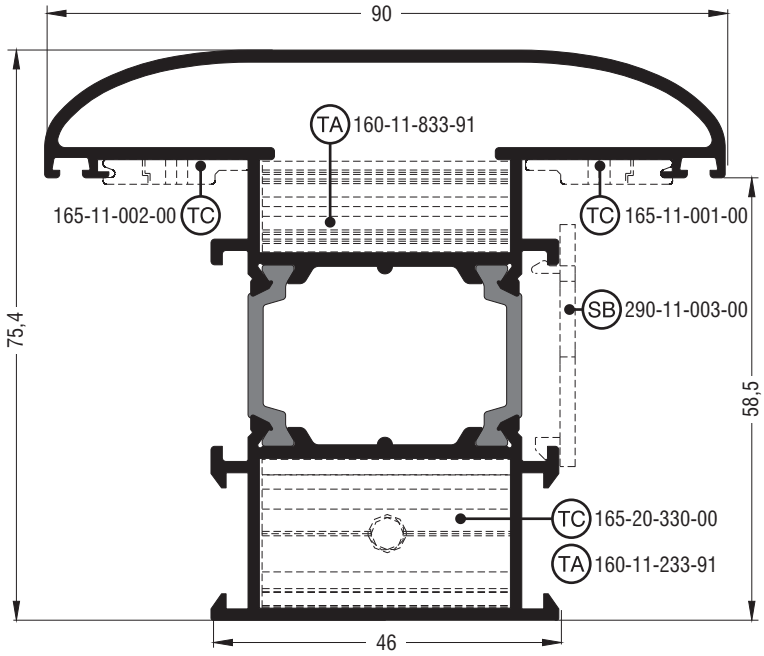

M62778	
Ταυ καμπύλο¦Round transom-mullion	
Εξωτερική περίμετρος External perimeter	454 mm
Κύρια περίμετρος Primary perimeter	155 mm
Ροπή αδρανείας x-x Moment of inertia x-x	44,51 cm^4
Ροπή αδρανείας y-y Moment of inertia y-y	35,53 cm^4
Βάρος Weight	1969 gr/m
Γέφυρα τακαρίσματος Setting block	290-11-003-00
Σύνδεσμος ταυ χυτός Cast transom-mullion cleat	165-11-001-00 δεξίς¦right 165-11-002-00 αριστερός¦left 165-20-330-00 μέσα¦inner
Σύνδεσμος ταυ αλουμινίου Aluminium transom-mullion cleat	160-11-833-91 έξω¦outer 160-11-233-91 μέσα¦inner + 4 X 470-11-835-00

Μηχανισμός European Groove (φανερό φύλλο) ¦ European Groove mechanism (visible sash)

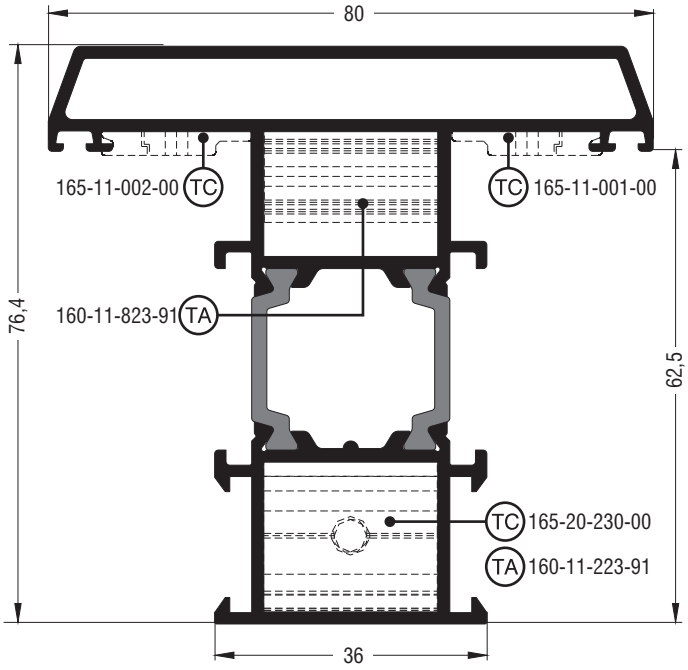

M11296	
Ταυ σπαστό ¦ Chamfered transom-mullion	
Εξωτερική περίμετρος External perimeter	446 mm
Κύρια περίμετρος Primary perimeter	138 mm
Ροπή αδρανείας x-x Moment of inertia x-x	46,31 cm^4
Ροπή αδρανείας y-y Moment of inertia y-y	24,42 cm^4
Βάρος Weight	1940 gr/m
Σύνδεσμος ταυ χυτός Cast transom-mullion cleat	165-11-001-00 δεξίς ¦ right 165-11-002-00 αριστερός ¦ left 165-20-230-00 μέσα ¦ inner
Σύνδεσμος ταυ αλουμινίου Aluminium transom-mullion cleat	160-11-823-91 έξω ¦ outer 160-11-223-91 μέσα ¦ inner + 2 X 470-11-835-00

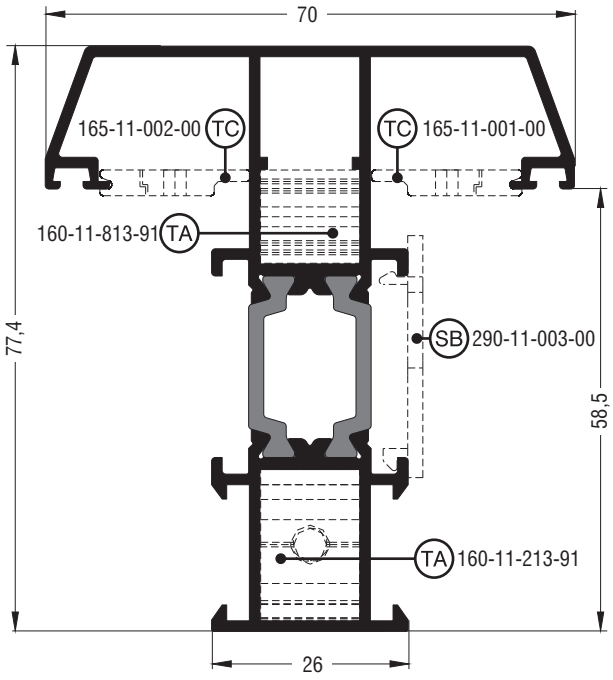

M11362	
Ταυ σπαστό ¦ Chamfered transom-mullion	
Εξωτερική περίμετρος External perimeter	500 mm
Κύρια περίμετρος Primary perimeter	125 mm
Ροπή αδρανείας x-x Moment of inertia x-x	35,10 cm^4
Ροπή αδρανείας y-y Moment of inertia y-y	12,48 cm^4
Βάρος Weight	1481 gr/m
Γέφυρα τακαρίσματος Setting block	290-11-003-00
Σύνδεσμος ταυ χυτός Cast transom-mullion cleat	165-11-001-00 δεξίς ¦ right 165-11-002-00 αριστερός ¦ left
Σύνδεσμος ταυ αλουμινίου Aluminium transom-mullion cleat	160-11-813-91 έξω ¦ outer 160-11-213-91 μέσα ¦ inner + 2 X 470-11-835-00

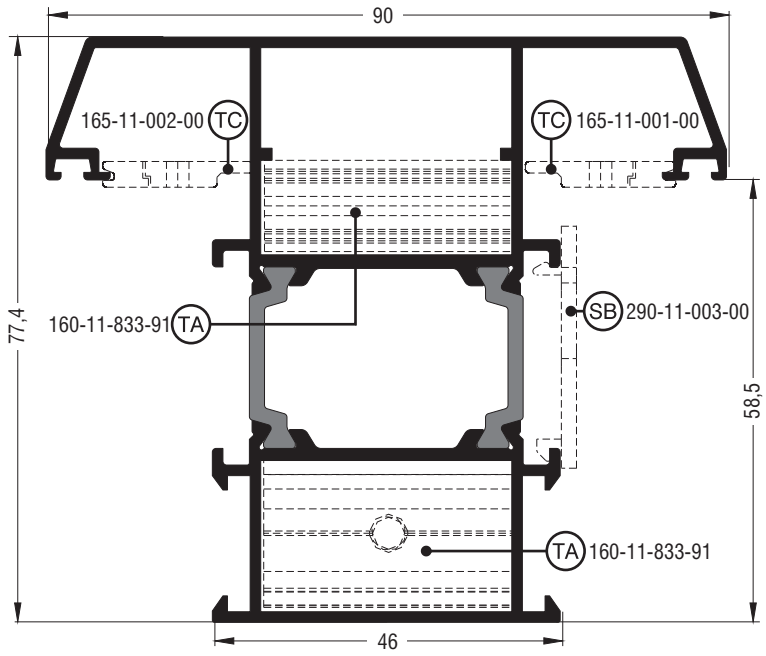

M11366	
Ταυ σπαστό¦Chamfered transom-mullion	
Εξωτερική περίμετρος External perimeter	540 mm
Κύρια περίμετρος Primary perimeter	165 mm
Ροπή αδρανείας x-x Moment of inertia x-x	44,85 cm^4
Ροπή αδρανείας y-y Moment of inertia y-y	32,24 cm^4
Βάρος Weight	1826 gr/m
Γέφυρα τακαρίσματος Setting block	290-11-003-00
Σύνδεσμος ταυ χυτός Cast transom-mullion cleat	165-11-001-00 δεξίς¦right 165-11-002-00 αριστερός¦left
Σύνδεσμος ταυ αλουμινίου Aluminium transom-mullion cleat	160-11-833-91 έξω¦outer 160-11-233-91 μέσα¦inner + 4 X 470-11-835-00

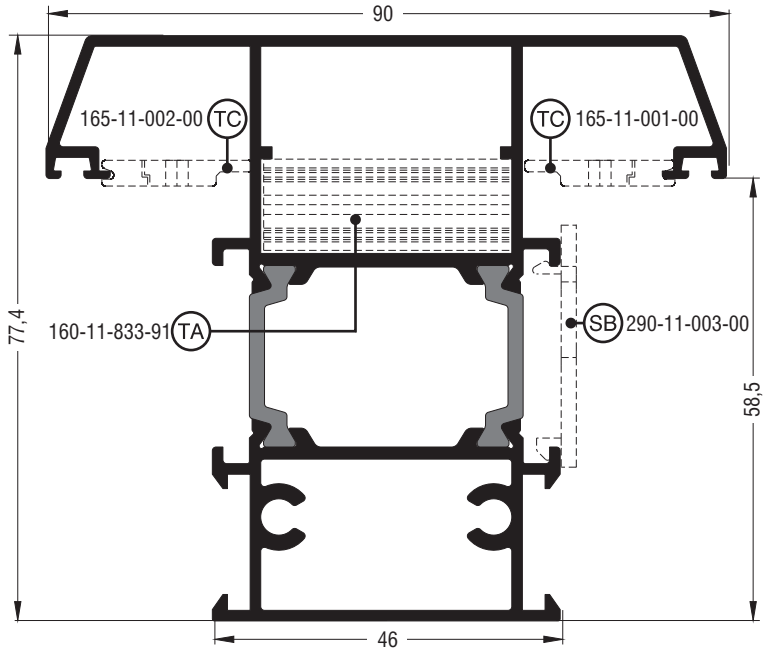

M11166	
Ταυ σπαστό¦Chamfered transom-mullion	
Εξωτερική περίμετρος External perimeter	540 mm
Κύρια περίμετρος Primary perimeter	165 mm
Ροπή αδρανείας x-x Moment of inertia x-x	48,70 cm^4
Ροπή αδρανείας y-y Moment of inertia y-y	33,22 cm^4
Βάρος Weight	1959 gr/m
Γέφυρα τακαρίσματος Setting block	290-11-003-00
Σύνδεσμος ταυ χυτός Cast transom-mullion cleat	165-11-001-00 δεξίς¦right 165-11-002-00 αριστερός¦left
Σύνδεσμος ταυ αλουμινίου Aluminium transom-mullion cleat	160-11-833-91 έξω¦outer + 2 X 470-11-835-00

Μηχανισμός European Groove (φανερό φύλλο) ¦ European Groove mechanism (visible sash)

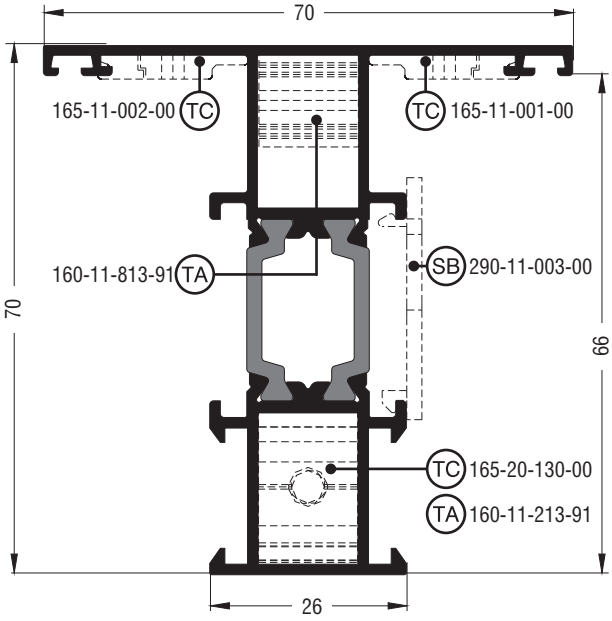

M11488	
Ταυ ίσιο ¦ Flat transom-mullion	
Εξωτερική περίμετρος External perimeter	424 mm
Κύρια περίμετρος Primary perimeter	104 mm
Ροπή αδρανείας x-x Moment of inertia x-x	26,26 cm^4
Ροπή αδρανείας y-y Moment of inertia y-y	7,66 cm^4
Βάρος Weight	1263 gr/m
Γέφυρα τακαρίσματος Setting block	290-11-003-00
Σύνδεσμος ταυ χυτός Cast transom-mullion cleat	165-11-001-00 δεξίς ¦ right 165-11-002-00 αριστερός ¦ left 165-20-130-00 μέσα ¦ inner
Σύνδεσμος ταυ αλουμινίου Aluminium transom-mullion cleat	160-11-813-91 έξω ¦ outer 160-11-213-91 μέσα ¦ inner + 2 X 470-11-835-00
Για φύλλα ίσια μέσα - ίσια έξω. Δέν παίρνει κεντρικό λάστιχο. For flat inner - flat outer sashes. No use of central seal gasket.	

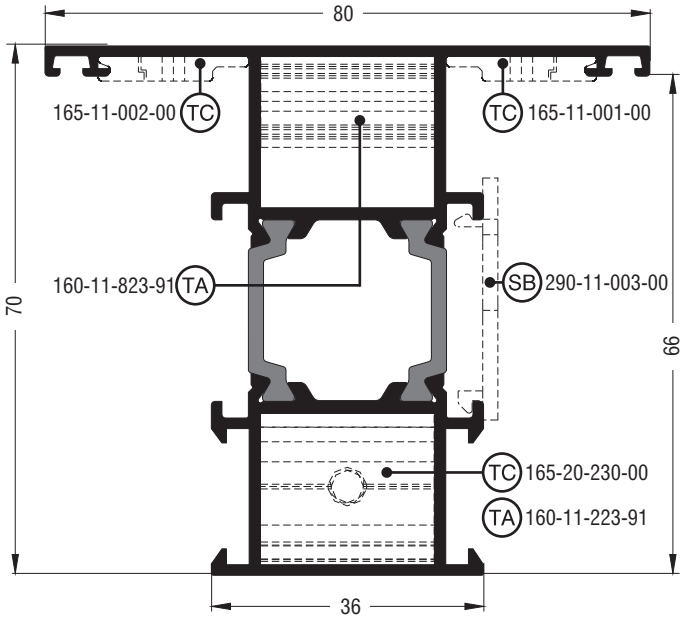

M11494	
Ταυ ίσιο ¦ Flat transom-mullion	
Εξωτερική περίμετρος External perimeter	442 mm
Κύρια περίμετρος Primary perimeter	124 mm
Ροπή αδρανείας x-x Moment of inertia x-x	31,23 cm^4
Ροπή αδρανείας y-y Moment of inertia y-y	14,20 cm^4
Βάρος Weight	1483 gr/m
Γέφυρα τακαρίσματος Setting block	290-11-003-00
Σύνδεσμος ταυ χυτός Cast transom-mullion cleat	165-11-001-00 δεξίς ¦ right 165-11-002-00 αριστερός ¦ left 165-20-230-00 μέσα ¦ inner
Σύνδεσμος ταυ αλουμινίου Aluminium transom-mullion cleat	160-11-823-91 έξω ¦ outer 160-11-223-91 μέσα ¦ inner + 2 X 470-11-835-00
Για φύλλα ίσια μέσα - ίσια έξω. Δέν παίρνει κεντρικό λάστιχο. For flat inner - flat outer sashes. No use of central seal gasket.	

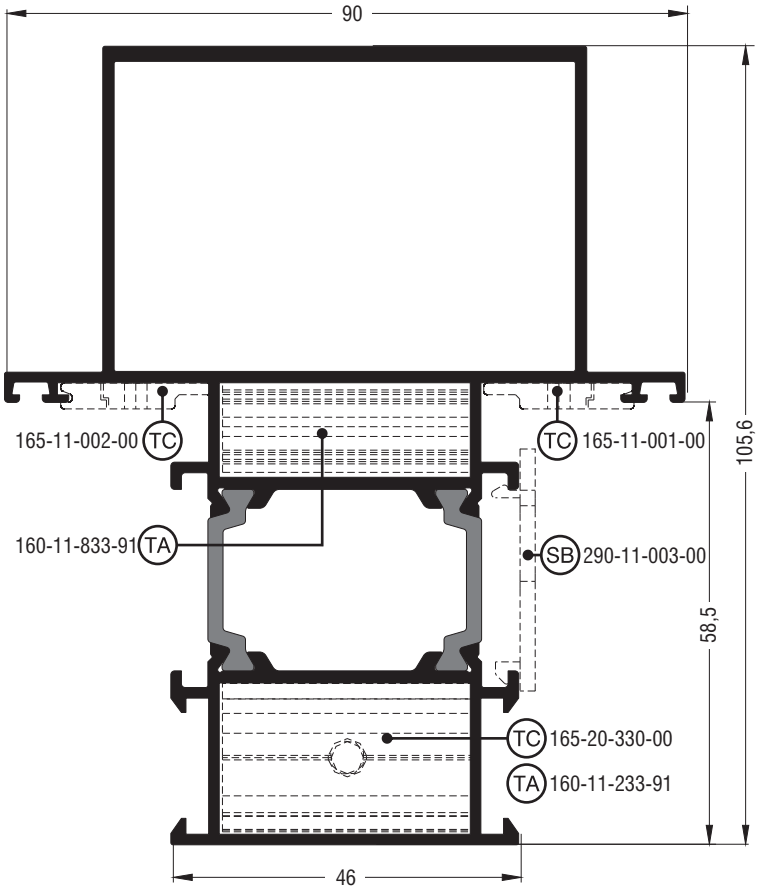

M11222	
Ταυ ίσιο¦Flat transom-mullion	
Εξωτερική περίμετρος External perimeter	532 mm
Κύρια περίμετρος Primary perimeter	230 mm
Ροπή αδρανείας x-x Moment of inertia x-x	92,33 cm^4
Ροπή αδρανείας y-y Moment of inertia y-y	39,44 cm^4
Βάρος Weight	2259 gr/m
Γέφυρα τακαρίσματος Setting block	290-11-003-00
Σύνδεσμος ταυ χυτός Cast transom-mullion cleat	165-11-001-00 δεξίς¦right 165-11-002-00 αριστερός¦left 165-20-330-00 μέσα¦inner
Σύνδεσμος ταυ αλουμινίου Aluminium transom-mullion cleat	160-11-833-91 έξω¦outer 160-11-233-91 μέσα¦inner + 4 X 470-11-835-00

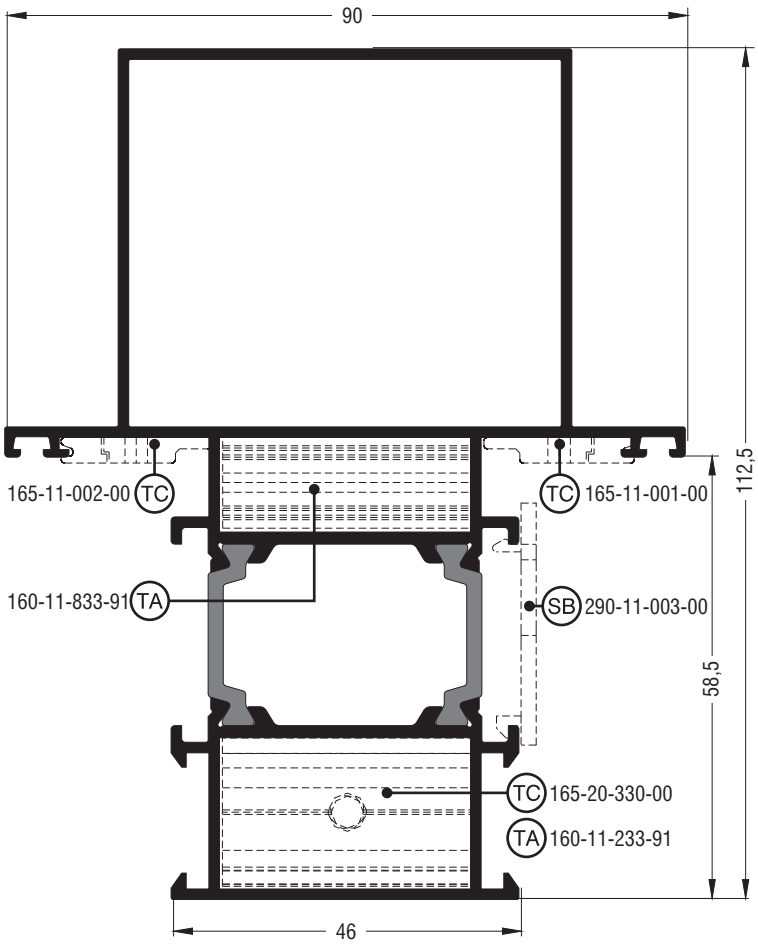

M11074	
Ταυ ίσιο¦Flat transom-mullion	
Εξωτερική περίμετρος External perimeter	545 mm
Κύρια περίμετρος Primary perimeter	244 mm
Ροπή αδρανείας x-x Moment of inertia x-x	92,43 cm^4
Ροπή αδρανείας y-y Moment of inertia y-y	37,15 cm^4
Βάρος Weight	2160 gr/m
Γέφυρα τακαρίσματος Setting block	290-11-003-00
Σύνδεσμος ταυ χυτός Cast transom-mullion cleat	165-11-001-00 δεξίς¦right 165-11-002-00 αριστερός¦left 165-20-330-00 μέσα¦inner
Σύνδεσμος ταυ αλουμινίου Aluminium transom-mullion cleat	160-11-833-91 έξω¦outer 160-11-233-91 μέσα¦inner + 4 X 470-11-835-00

Μηχανισμός European Groove (φανερό φύλλο) ¦ European Groove mechanism (visible sash)

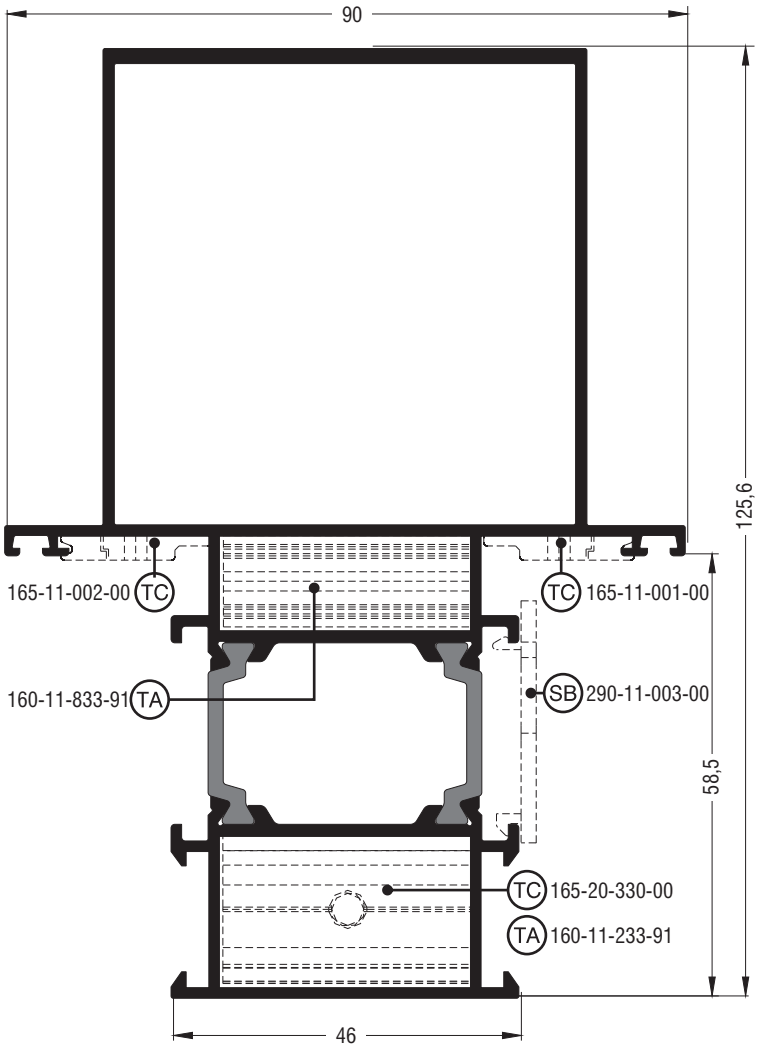

M11232	
Ταυ ίσιο ¦ Flat transom-mullion	
Εξωτερική περίμετρος External perimeter	572 mm
Κύρια περίμετρος Primary perimeter	270 mm
Ροπή αδρανείας x-x Moment of inertia x-x	142,65 cm^4
Ροπή αδρανείας y-y Moment of inertia y-y	45,30 cm^4
Βάρος Weight	2421 gr/m
Γέφυρα τακαρίσματος Setting block	290-11-003-00
Σύνδεσμος ταυ χυτός Cast transom-mullion cleat	165-11-001-00 δεξίς ¦ right 165-11-002-00 αριστερός ¦ left 165-20-330-00 μέσα ¦ inner
Σύνδεσμος ταυ αλουμινίου Aluminium transom-mullion cleat	160-11-833-91 έξω ¦ outer 160-11-233-91 μέσα ¦ inner + 4 X 470-11-835-00

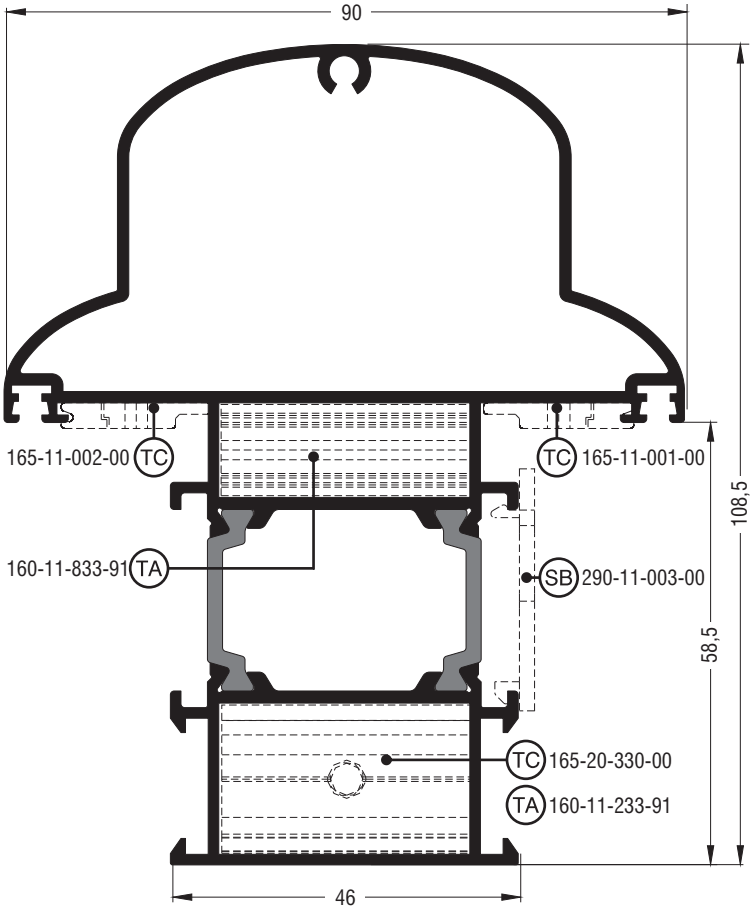

M11188	
Ταυ καμπύλο¦Round transom-mullion	
Εξωτερική περίμετρος External perimeter	525 mm
Κύρια περίμετρος Primary perimeter	206 mm
Ροπή αδρανείας x-x Moment of inertia x-x	84,11 cm^4
Ροπή αδρανείας y-y Moment of inertia y-y	42,44 cm^4
Βάρος Weight	2256 gr/m
Γέφυρα τακαρίσματος Setting block	290-11-003-00
Σύνδεσμος ταυ χυτός Cast transom-mullion cleat	165-11-001-00 δεξίς¦right 165-11-002-00 αριστερός¦left 165-20-330-00 μέσα¦inner
Σύνδεσμος ταυ αλουμινίου Aluminium transom-mullion cleat	160-11-833-91 έξω¦outer 160-11-233-91 μέσα¦inner + 4 X 470-11-835-00

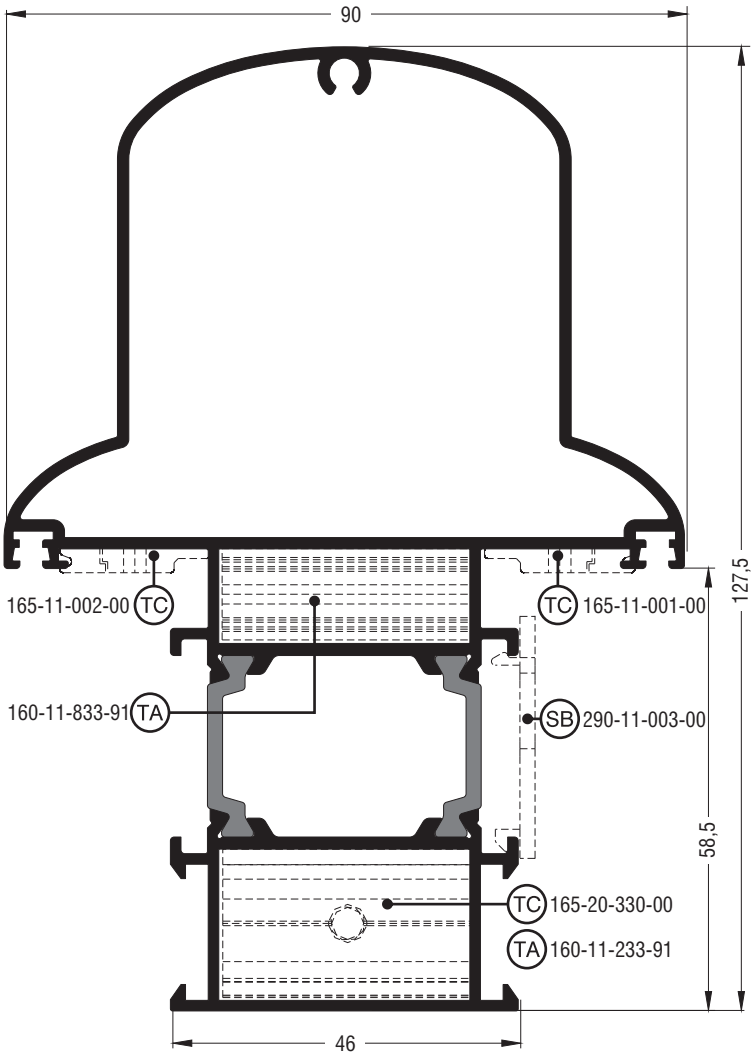

M11078	
Ταυ καμπύλο¦Round transom-mullion	
Εξωτερική περίμετρος External perimeter	562 mm
Κύρια περίμετρος Primary perimeter	243 mm
Ροπή αδρανείας x-x Moment of inertia x-x	125,20 cm^4
Ροπή αδρανείας y-y Moment of inertia y-y	47,58 cm^4
Βάρος Weight	2397 gr/m
Γέφυρα τακαρίσματος Setting block	290-11-003-00
Σύνδεσμος ταυ χυτός Cast transom-mullion cleat	165-11-001-00 δεξίς¦right 165-11-002-00 αριστερός¦left 165-20-330-00 μέσα¦inner
Σύνδεσμος ταυ αλουμινίου Aluminium transom-mullion cleat	160-11-833-91 έξω¦outer 160-11-233-91 μέσα¦inner + 4 X 470-11-835-00

Μηχανισμός European Groove (φανερό φύλλο) ¦ European Groove mechanism (visible sash)

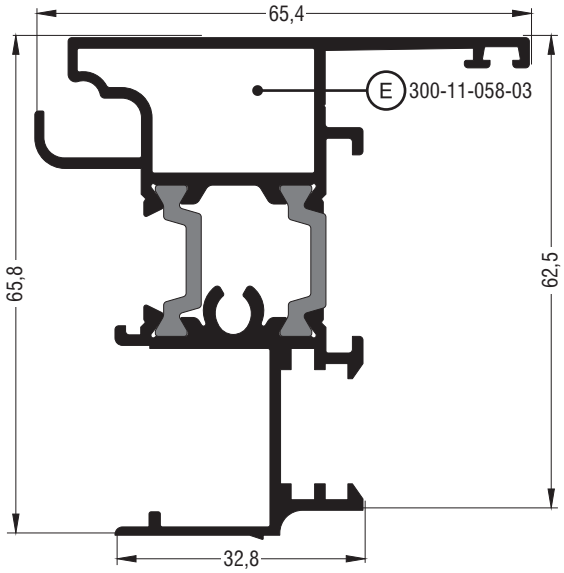

M11058	
Μπινί ίσιο για μηχανισμό European Groove ¦ Flat sash invertion profile for European Groove mechanism	
Εξωτερική περίμετρος External perimeter	445 mm
Κύρια περίμετρος Primary perimeter	65 mm
Ροπή αδρανείας x-x Moment of inertia x-x	20,98 cm^4
Ροπή αδρανείας y-y Moment of inertia y-y	9,28 cm^4
Βάρος Weight	1372 gr/m
Τάπα End cap	300-11-058-03

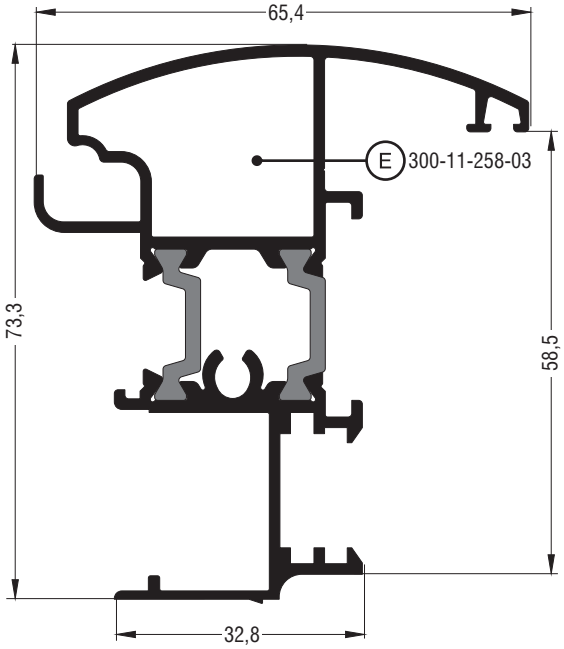

M11258	
Μπινί καμπύλο για μηχανισμό European Groove ¦ Round sash invertion profile for European Groove mechanism	
Εξωτερική περίμετρος External perimeter	459 mm
Κύρια περίμετρος Primary perimeter	81 mm
Ροπή αδρανείας x-x Moment of inertia x-x	25,30 cm^4
Ροπή αδρανείας y-y Moment of inertia y-y	10,22 cm^4
Βάρος Weight	1434 gr/m
Τάπα End cap	300-11-258-03

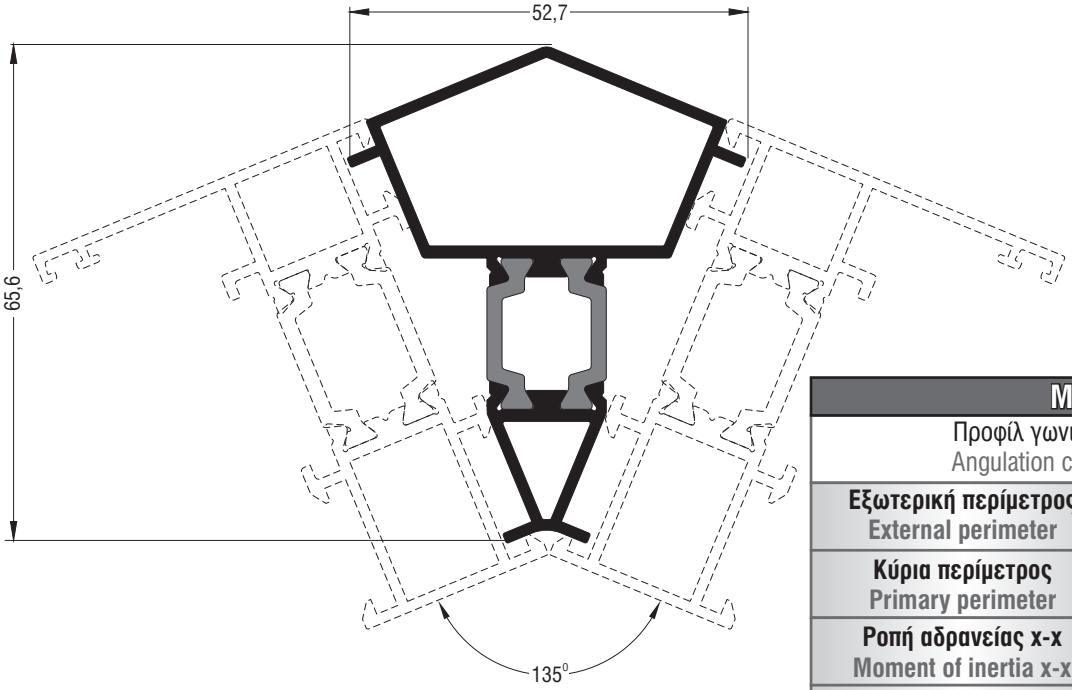

M11092	
Προφίλ γωνιακής κατασκευής Angulation construction profile	
Εξωτερική περίμετρος **External perimeter**	241 mm
Κύρια περίμετρος **Primary perimeter**	64 mm
Ροπή αδρανείας x-x **Moment of inertia x-x**	12,59 cm^4
Ροπή αδρανείας y-y **Moment of inertia y-y**	4,92 cm^4
Βάρος **Weight**	997 gr/m

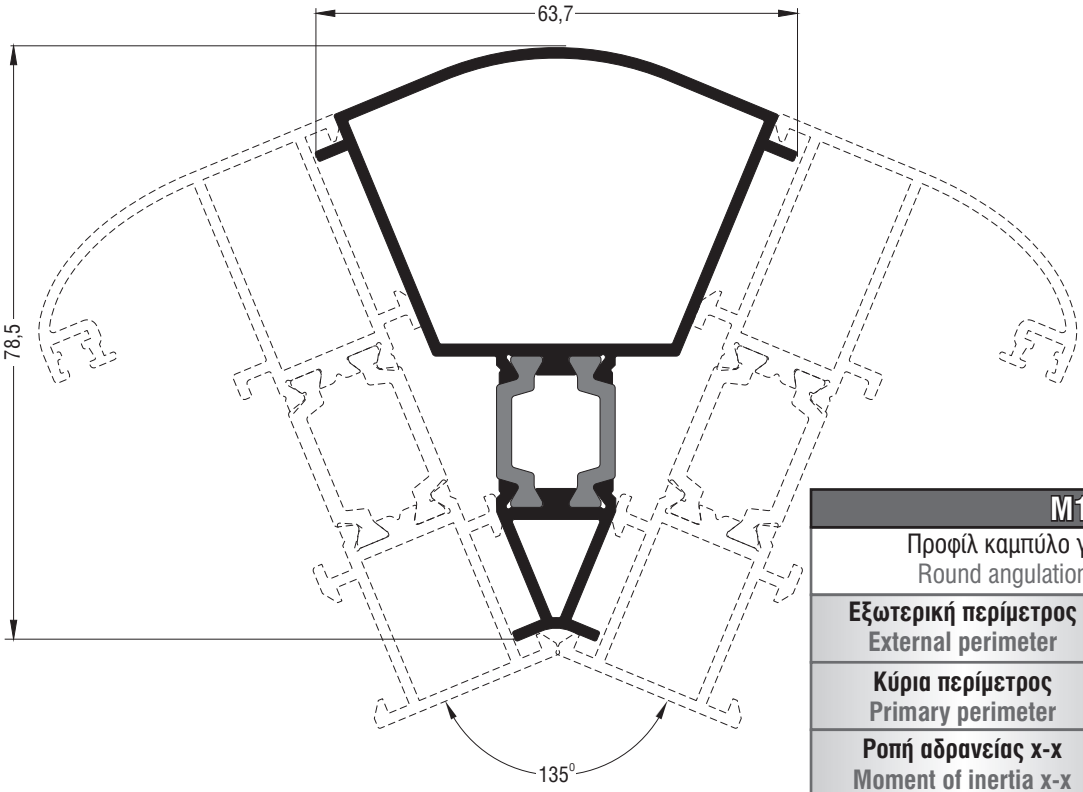

M11094	
Προφίλ καμπύλο γωνιακής κατασκευής Round angulation construction profile	
Εξωτερική περίμετρος **External perimeter**	281 mm
Κύρια περίμετρος **Primary perimeter**	74 mm
Ροπή αδρανείας x-x **Moment of inertia x-x**	23,93 cm^4
Ροπή αδρανείας y-y **Moment of inertia y-y**	9,08 cm^4
Βάρος **Weight**	1146 gr/m

Μηχανισμός European Groove (φανερό φύλλο) ¦ European Groove mechanism (visible sash)

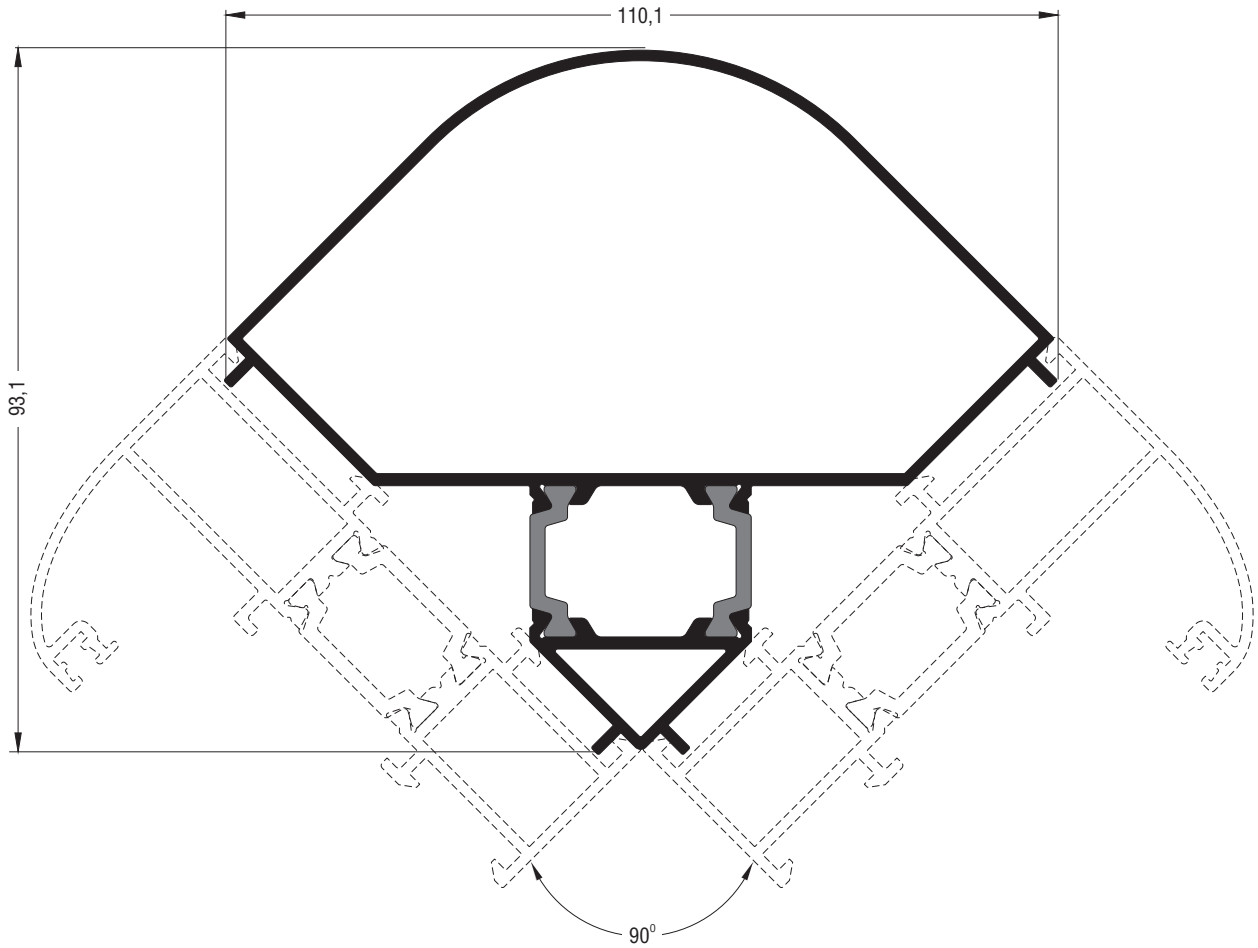

M11096	
Προφίλ καμπύλο γωνιακής κατασκευής Round angulation construction profile	
Εξωτερική περίμετρος External perimeter	372 mm
Κύρια περίμετρος Primary perimeter	138 mm
Ροπή αδρανείας x-x Moment of inertia x-x	43,47 cm^4
Ροπή αδρανείας y-y Moment of inertia y-y	45,61 cm^4
Βάρος Weight	1622 gr/m

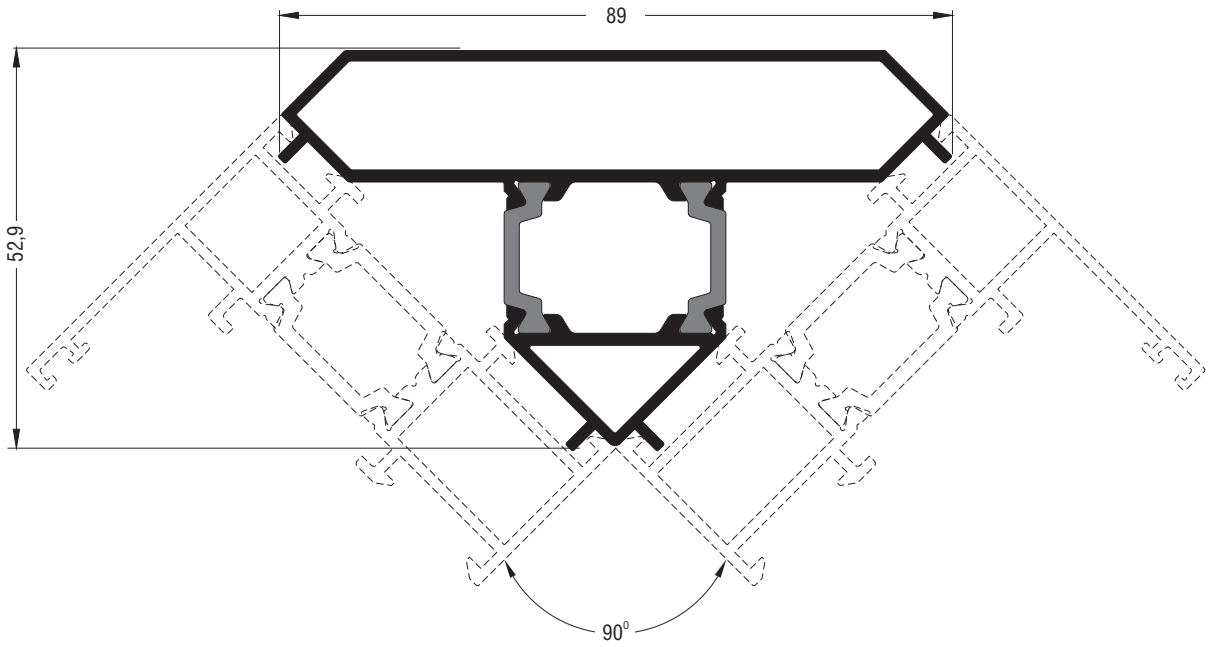

M11090	
Προφίλ ίσιο γωνιακής κατασκευής Flat angulation construction profile	
Εξωτερική περίμετρος **External perimeter**	300 mm
Κύρια περίμετρος **Primary perimeter**	204 mm
Ροπή αδρανείας x-x **Moment of inertia x-x**	12,39 cm^4
Ροπή αδρανείας y-y **Moment of inertia y-y**	23,45 cm^4
Βάρος **Weight**	1350 gr/m

Μηχανισμός European Groove (φανερό φύλλο) ¦ European Groove mechanism (visible sash)

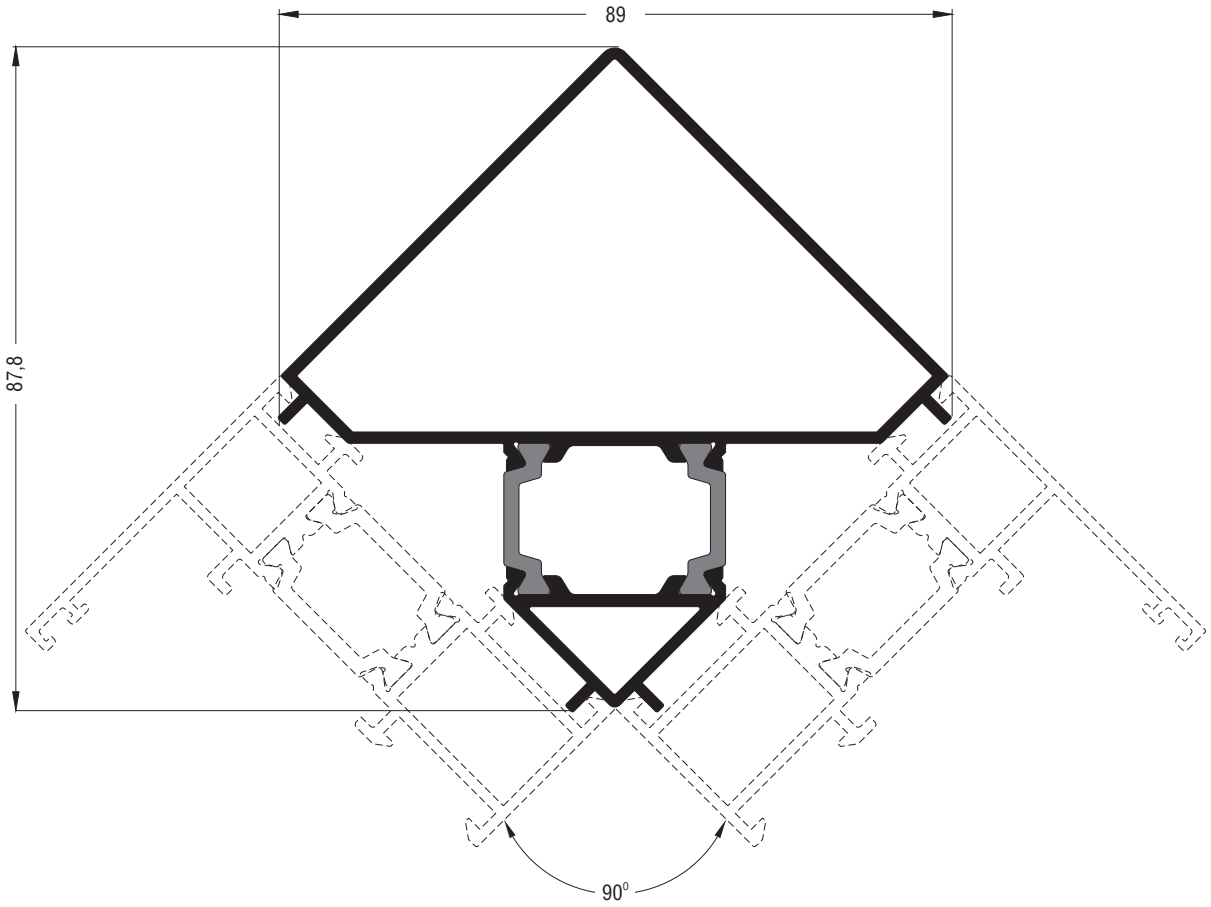

M11290	
Προφίλ γωνιακής κατασκευής Angulation construction profile	
Εξωτερική περίμετρος External perimeter	328 mm
Κύρια περίμετρος Primary perimeter	125 mm
Ροπή αδρανείας x-x Moment of inertia x-x	29,08 cm^4
Ροπή αδρανείας y-y Moment of inertia y-y	25,90 cm^4
Βάρος Weight	1487 gr/m

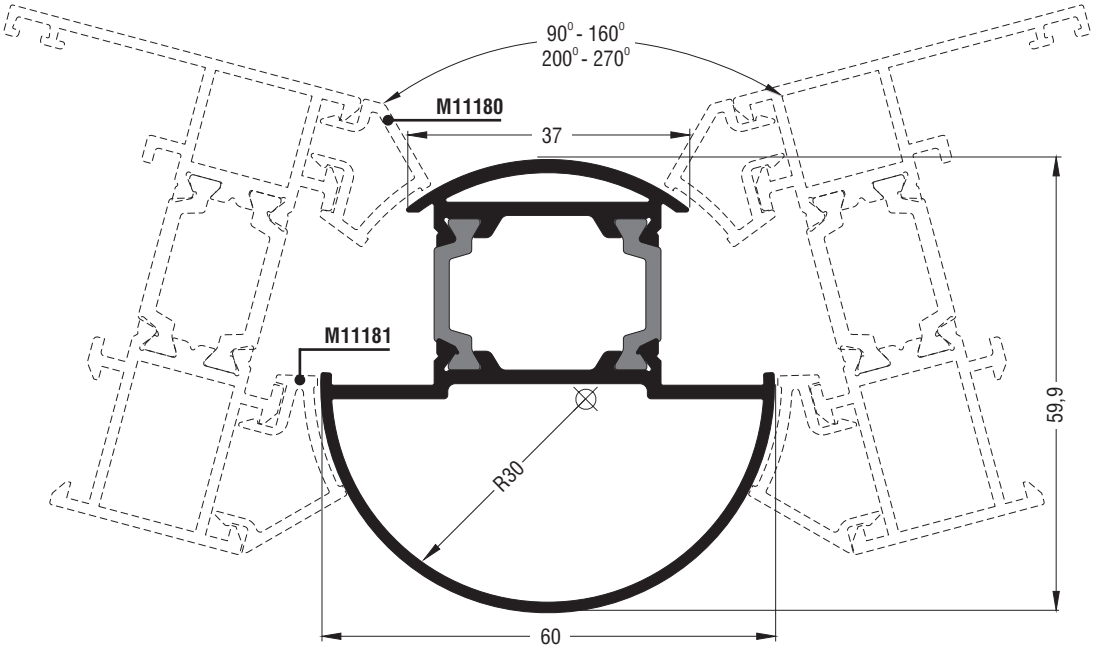

M11178	
Κολόνα γωνιακής κατασκευής Round angulation column profile	
Εξωτερική περίμετρος **External perimeter**	250 mm
Κύρια περίμετρος **Primary perimeter**	140 mm
Ροπή αδρανείας x-x **Moment of inertia x-x**	15,40 cm^4
Ροπή αδρανείας y-y **Moment of inertia y-y**	12,45 cm^4
Βάρος **Weight**	1287 gr/m

Μηχανισμός European Groove (φανερό φύλλο) ¦ European Groove mechanism (visible sash)

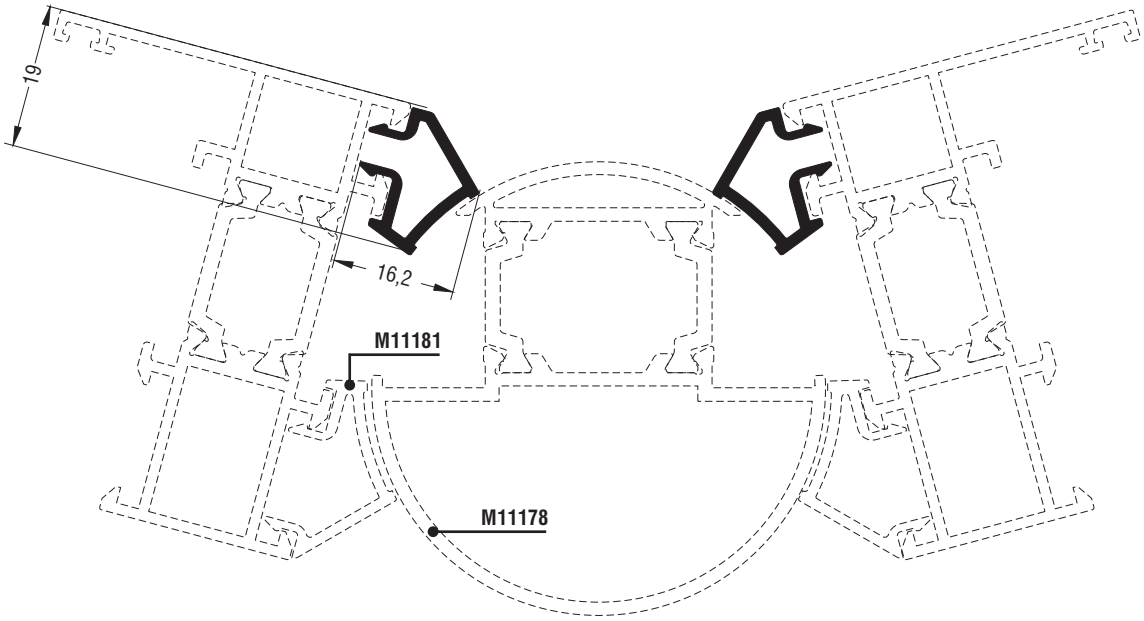

M11180	
Πρόσθετο ¦ Beauty profile	
Εξωτερική περίμετρος External perimeter	102 mm
Κύρια περίμετρος Primary perimeter	13 mm
Ροπή αδρανείας x-x Moment of inertia x-x	0,10 cm^4
Ροπή αδρανείας y-y Moment of inertia y-y	0,20 cm^4
Βάρος Weight	182 kg/m

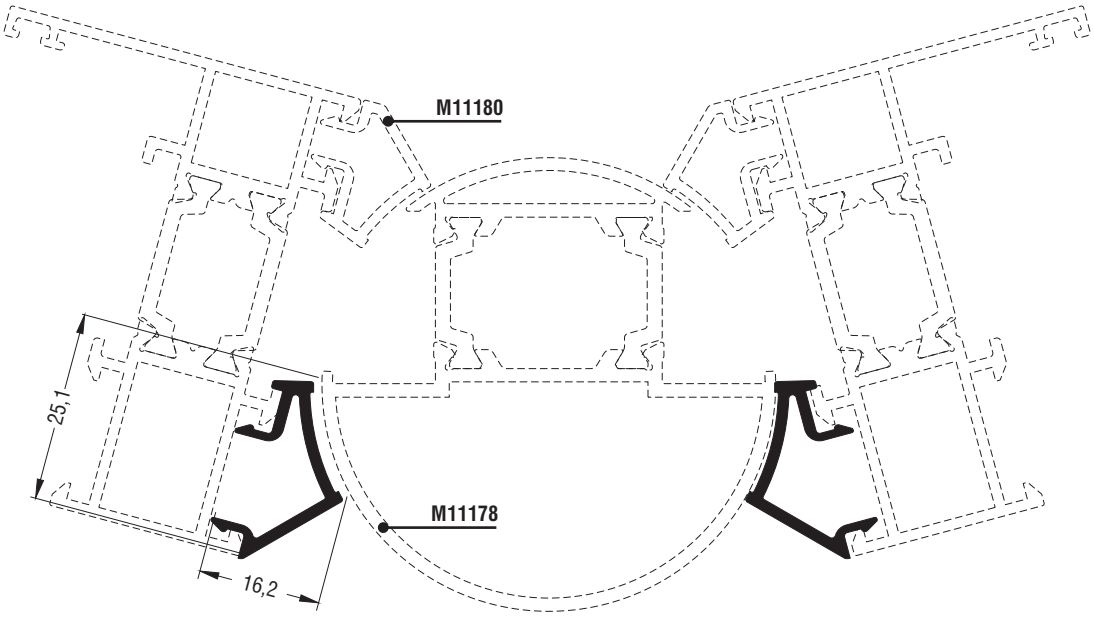

M11181	
Πρόσθετο¦Beauty profile	
Εξωτερική περίμετρος External perimeter	106 mm
Κύρια περίμετρος Primary perimeter	16 mm
Ροπή αδρανείας x-x Moment of inertia x-x	0,10 cm^4
Ροπή αδρανείας y-y Moment of inertia y-y	0,40 cm^4
Βάρος Weight	192 kg/m

Μηχανισμός European Groove (φανερό φύλλο) ¦ European Groove mechanism (visible sash)

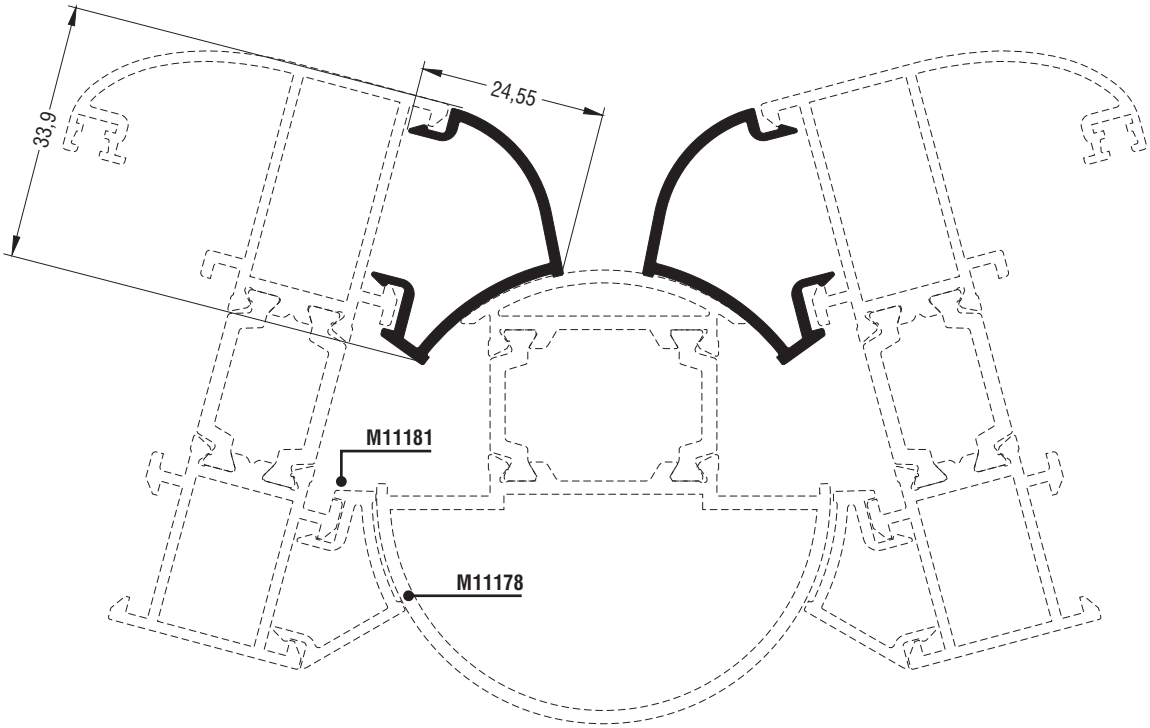

M11182	
Πρόσθετο ¦ Beauty profile	
Εξωτερική περίμετρος External perimeter	150 mm
Κύρια περίμετρος Primary perimeter	29 mm
Ροπή αδρανείας x-x Moment of inertia x-x	0,44 cm^4
Ροπή αδρανείας y-y Moment of inertia y-y	1,20 cm^4
Βάρος Weight	272 kg/m

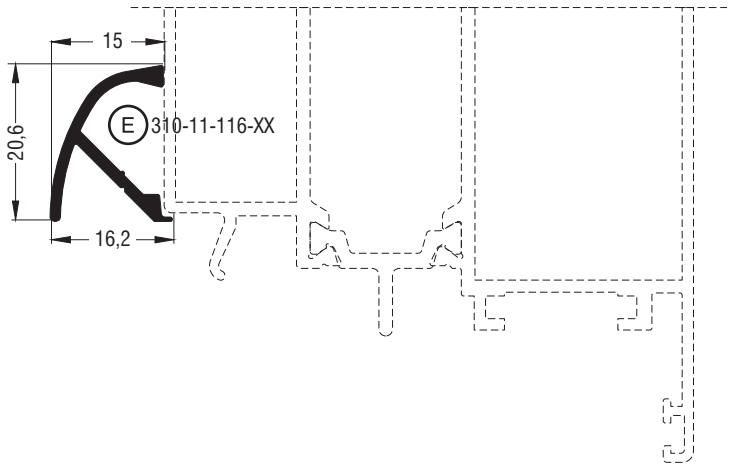

M11116	
Νεροσταλάκτης ¦ Waterproofing profile	
Εξωτερική περίμετρος External perimeter	93 mm
Κύρια περίμετρος Primary perimeter	28 mm
Ροπή αδρανείας x-x Moment of inertia x-x	0,28 cm^4
Ροπή αδρανείας y-y Moment of inertia y-y	0,15 cm^4
Βάρος Weight	184 gr/m
Τάπα End cap	310-11-116-XX

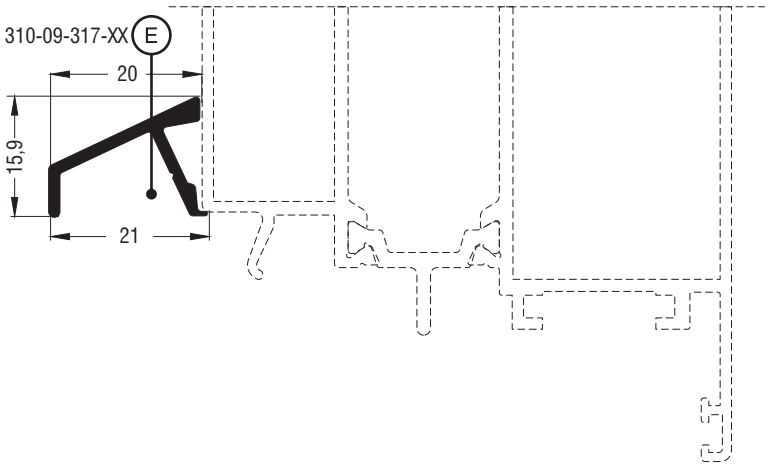

M9317	
Νεροσταλάκτης ¦ Waterproofing profile	
Εξωτερική περίμετρος External perimeter	85 mm
Κύρια περίμετρος Primary perimeter	29 mm
Ροπή αδρανείας x-x Moment of inertia x-x	0,12 cm^4
Ροπή αδρανείας y-y Moment of inertia y-y	0,30 cm^4
Βάρος Weight	180 gr/m
Τάπα End cap	310-09-317-XX

Μηχανισμός European Groove (φανερό φύλλο) ¦ European Groove mechanism (visible sash)

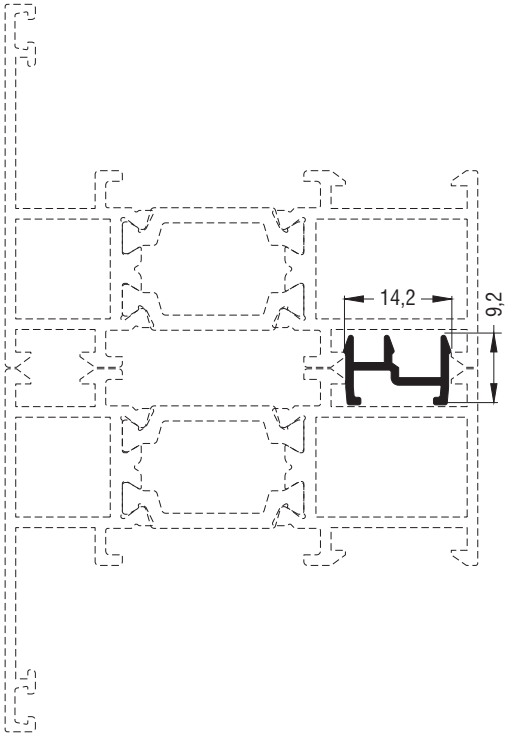

M11621	
Πρόσθετο ¦ Beauty profile	
Εξωτερική περίμετρος External perimeter	74 mm
Κύρια περίμετρος Primary perimeter	0 mm
Ροπή αδρανείας x-x Moment of inertia x-x	0,02 cm^4
Ροπή αδρανείας y-y Moment of inertia y-y	0,09 cm^4
Βάρος Weight	98 gr/m

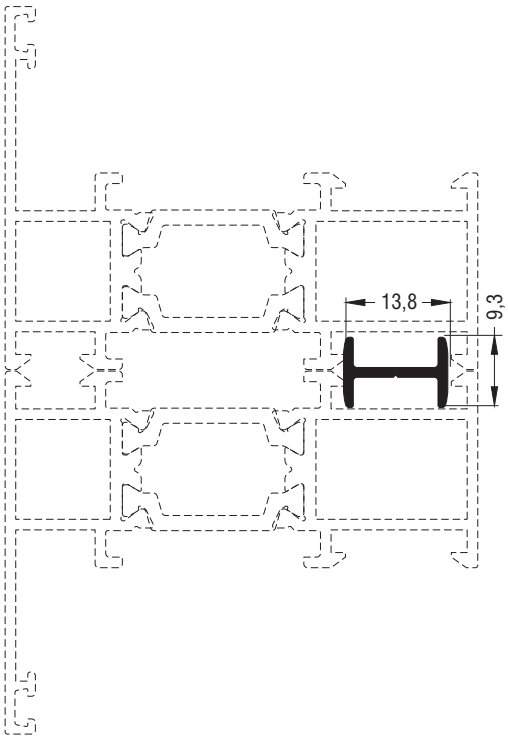

M11057	
Πρόσθετο ¦ Beauty profile	
Εξωτερική περίμετρος External perimeter	59 mm
Κύρια περίμετρος Primary perimeter	0 mm
Ροπή αδρανείας x-x Moment of inertia x-x	0,02 cm^4
Ροπή αδρανείας y-y Moment of inertia y-y	0,10 cm^4
Βάρος Weight	101 gr/m

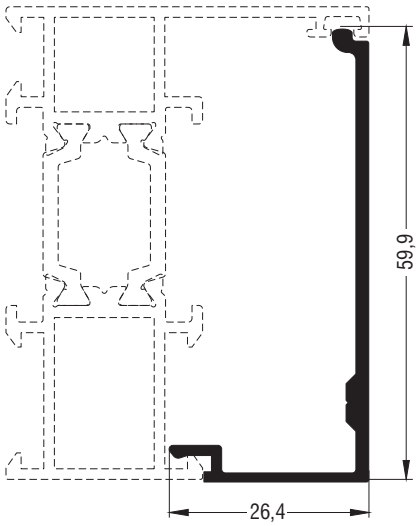

M11122	
Πρόσθετο ¦ Beauty profile	
Εξωτερική περίμετρος External perimeter	186 mm
Κύρια περίμετρος Primary perimeter	80 mm
Ροπή αδρανείας x-x Moment of inertia x-x	5,99 cm^4
Ροπή αδρανείας y-y Moment of inertia y-y	0,76 cm^4
Βάρος Weight	411 gr/m

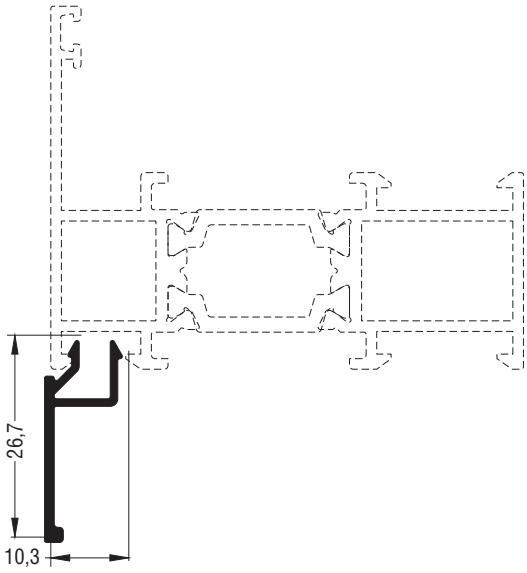

M11447	
Πρόσθετο ¦ Beauty profile	
Εξωτερική περίμετρος External perimeter	93 mm
Κύρια περίμετρος Primary perimeter	25 mm
Ροπή αδρανείας x-x Moment of inertia x-x	0,32 cm^4
Ροπή αδρανείας y-y Moment of inertia y-y	0,06 cm^4
Βάρος Weight	148 gr/m

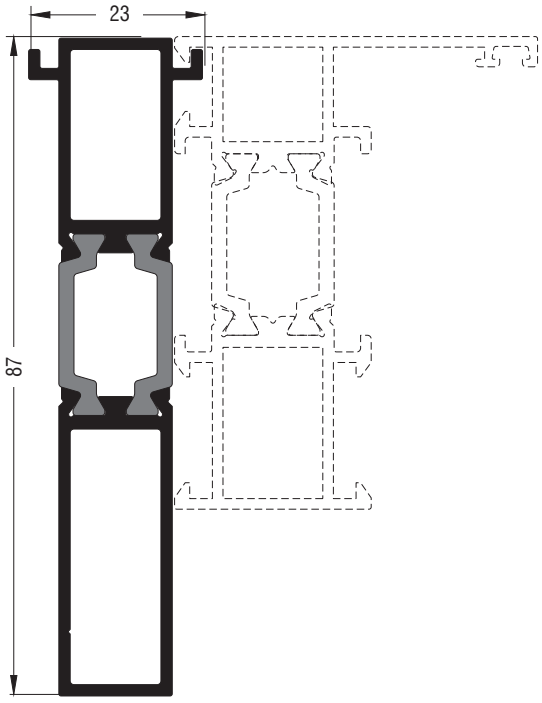

M11501	
Πρόσθετο ¦ Beauty profile	
Εξωτερική περίμετρος External perimeter	251 mm
Κύρια περίμετρος Primary perimeter	110 mm
Ροπή αδρανείας x-x Moment of inertia x-x	27,60 cm^4
Ροπή αδρανείας y-y Moment of inertia y-y	1,61 cm^4
Βάρος Weight	1068 gr/m

Μηχανισμός European Groove (φανερό φύλλο) ¦ European Groove mechanism (visible sash)

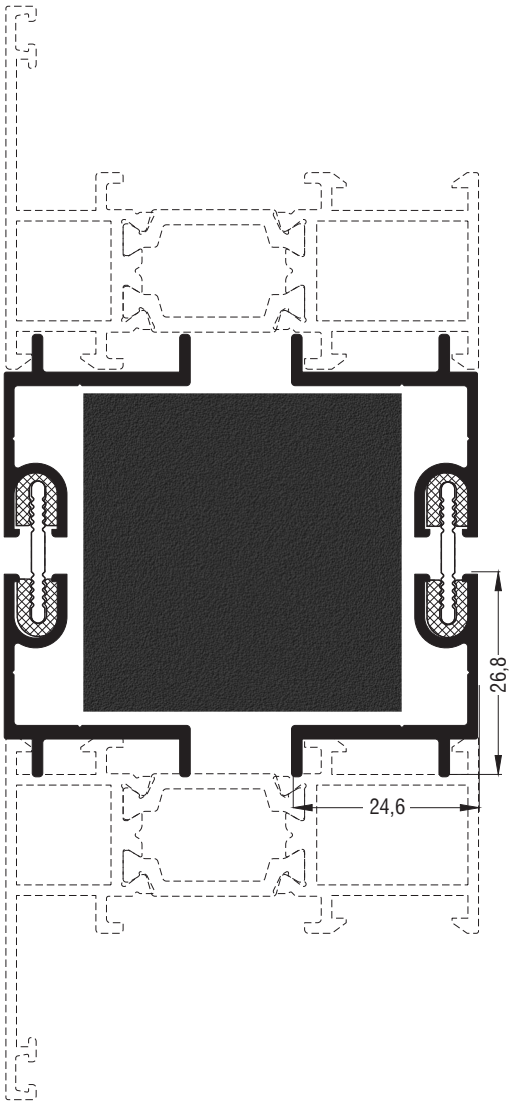

M11480	
Πρόσθετο ¦ Beauty profile	
Εξωτερική περίμετρος External perimeter	141 mm
Κύρια περίμετρος Primary perimeter	22 mm
Ροπή αδρανείας x-x Moment of inertia x-x	0,62 cm^4
Ροπή αδρανείας y-y Moment of inertia y-y	0,65 cm^4
Βάρος Weight	282 gr/m
Μέγιστος αρμός διαστολής (καλοκαιρινή τοποθέτηση) Maximum joint expantion (i.e. summer instolation)	

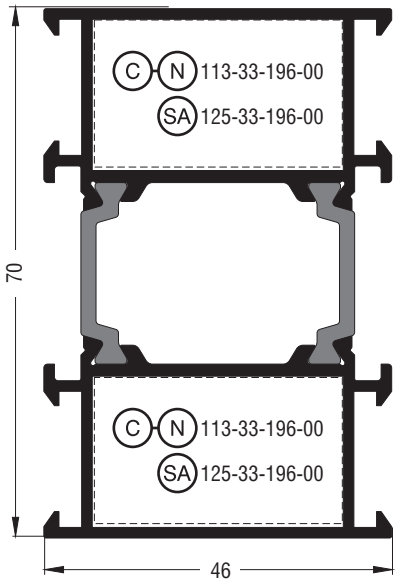

M11417	
Πλαίσιο ¦ Box frame	
Εξωτερική περίμετρος External perimeter	354 mm
Κύρια περίμετρος Primary perimeter	92 mm
Ροπή αδρανείας x-x Moment of inertia x-x	27,27 cm^4
Ροπή αδρανείας y-y Moment of inertia y-y	13,79 cm^4
Βάρος Weight	1438 gr/m
Γωνία σύνδεσης πρεσαριστή καρφωτή ¦ Crimp nail cleat	113-33-196-00 έξω - μέσα ¦ outer - inner
Γωνία σύνδεσης κουμπωτή αλουμινίου Aluminium spring cleat	125-33-196-00 έξω - μέσα ¦ outer - inner

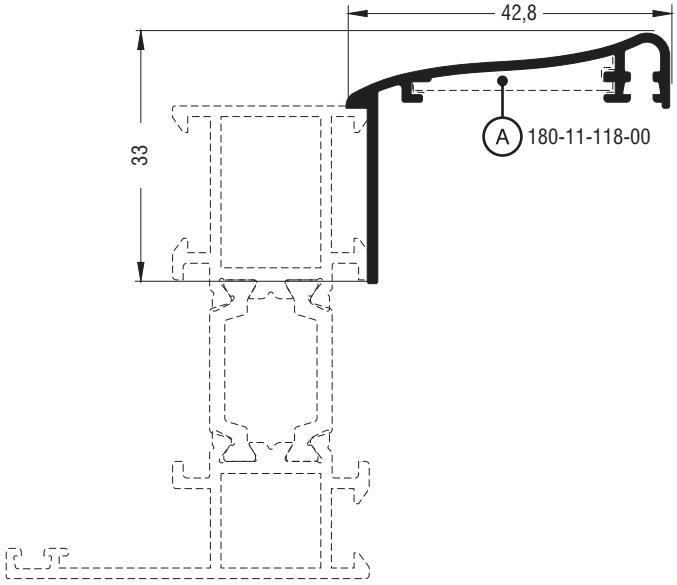

M11118	
Αρμοκάλυπτρο ¦ Trimming profile	
Εξωτερική περίμετρος External perimeter	185 mm
Κύρια περίμετρος Primary perimeter	54 mm
Ροπή αδρανείας x-x Moment of inertia x-x	0,82 cm^4
Ροπή αδρανείας y-y Moment of inertia y-y	2,79 cm^4
Βάρος Weight	324 gr/m
Γωνία επιπεδότητας Alignment corner	180-11-118-00
Πρέπει να πατάει στην κάσα σε 2 σημεία Must be supported on 2 points of the frame	

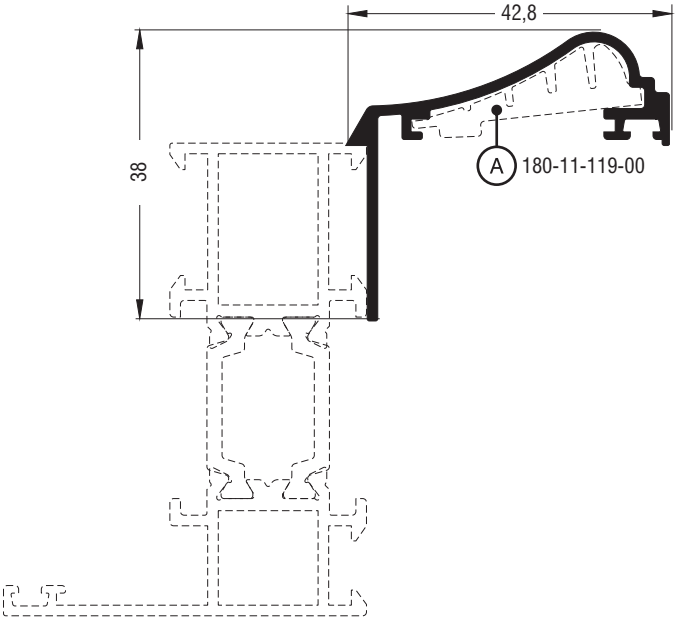

M11119	
Αρμοκάλυπτρο ¦ Trimming profile	
Εξωτερική περίμετρος External perimeter	196 mm
Κύρια περίμετρος Primary perimeter	59 mm
Ροπή αδρανείας x-x Moment of inertia x-x	1,11 cm^4
Ροπή αδρανείας y-y Moment of inertia y-y	3,29 cm^4
Βάρος Weight	379 gr/m
Γωνία επιπεδότητας Alignment corner	180-11-119-00
Πρέπει να πατάει στην κάσα σε 2 σημεία Must be supported on 2 points of the frame	

Μηχανισμός European Groove (φανερό φύλλο) ¦ European Groove mechanism (visible sash)

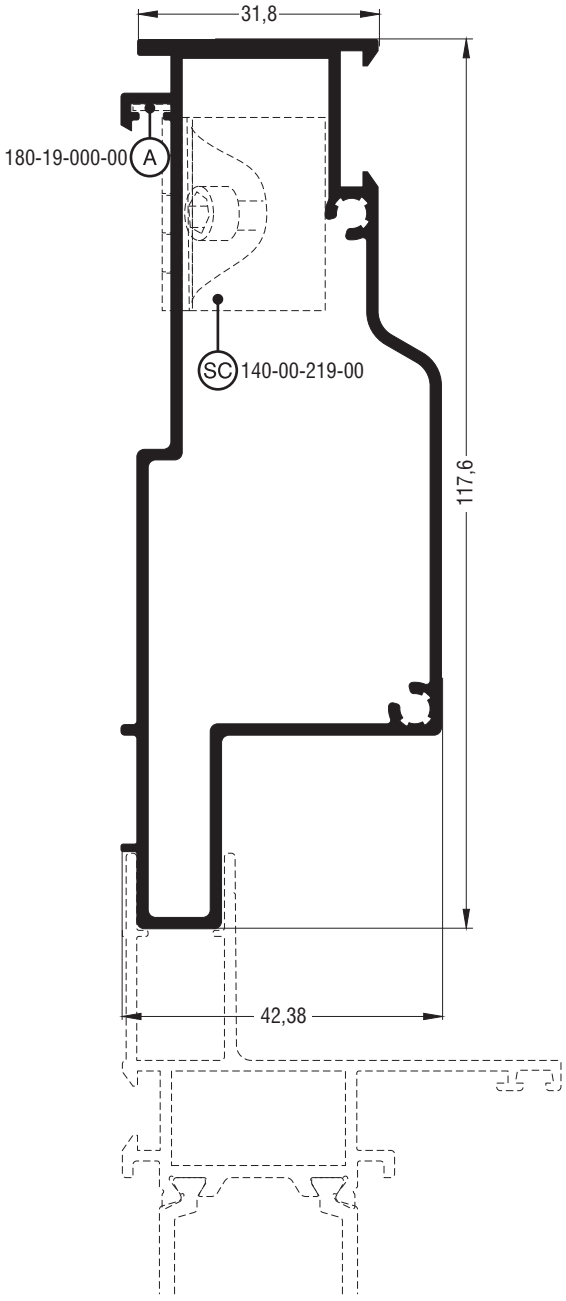

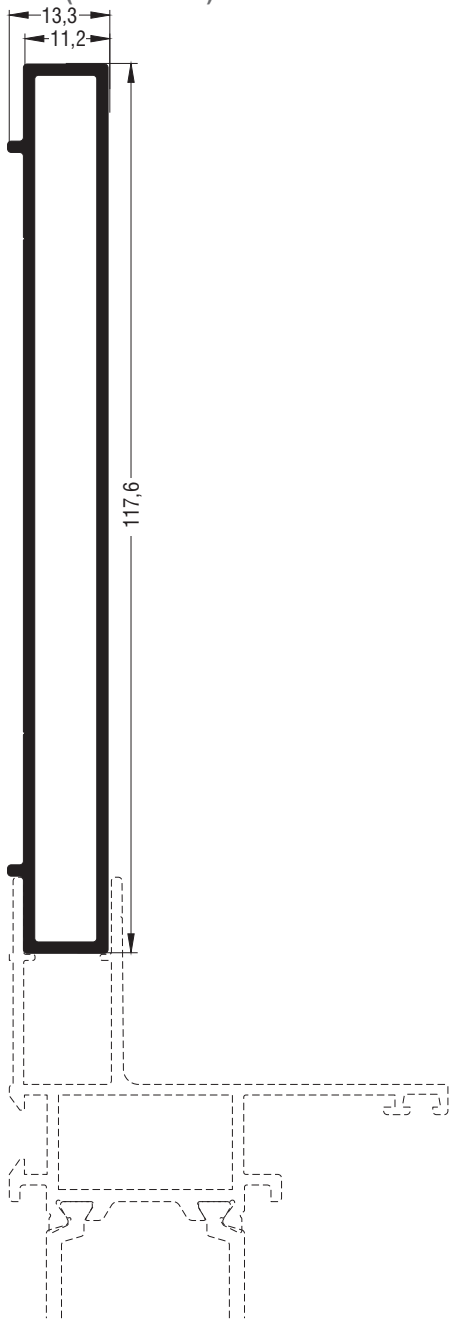

M9379	
Διαιρούμενη κάσα ¦ Two pieces frame	
Εξωτερική περίμετρος External perimeter	363 mm
Κύρια περίμετρος Primary perimeter	197 mm
Ροπή αδρανείας x-x Moment of inertia x-x	78,31 cm^4
Ροπή αδρανείας y-y Moment of inertia y-y	11,21 cm^4
Βάρος Weight	1445 gr/m
Γωνία σύνδεσης κουμπωτή χυτή ¦ Cast spring cleat	140-00-219-00 έξω ¦ outer
Γωνία επιπεδότητας Alignment corner	180-19-000-00 έξω ¦ outer

M9381	
Πρόσθετο ¦ Beauty profile	
Εξωτερική περίμετρος External perimeter	264 mm
Κύρια περίμετρος Primary perimeter	140 mm
Ροπή αδρανείας x-x Moment of inertia x-x	50,38 cm^4
Ροπή αδρανείας y-y Moment of inertia y-y	0,88 cm^4
Βάρος Weight	1036 gr/m

Μηχανισμός European Groove (φανερό φύλλο)
European Groove Mechanism (visible sash)

Βασικές Τυπολογίες ¦ Basic Typologies

Μηχανισμός European Groove (φανερό φύλλο) ¦ European Groove mechanism (visible sash)

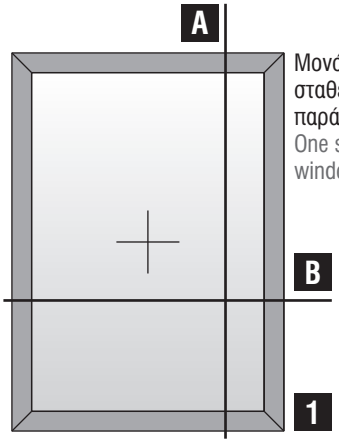

Μονόφυλλο σταθερό παράθυρο
One sash fixed window

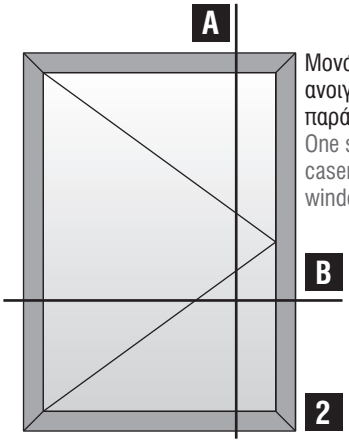

Μονόφυλλο ανοιγόμενο παράθυρο
One sash casement window

Μονόφυλλο ανοιγόμενο παράθυρο
One sash casement window

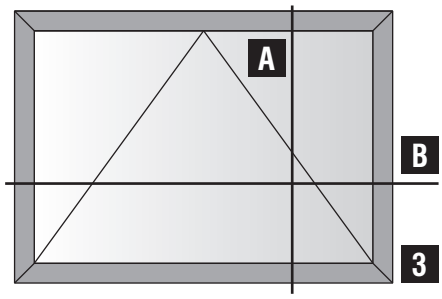

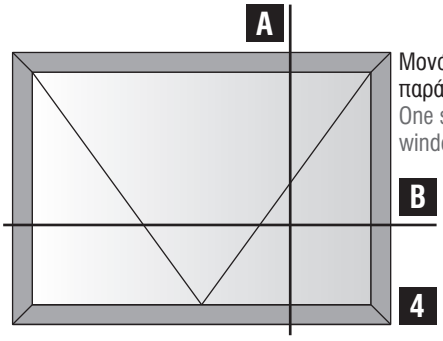

Μονόφυλλο ανοιγόμενο παράθυρο
One sash casement window

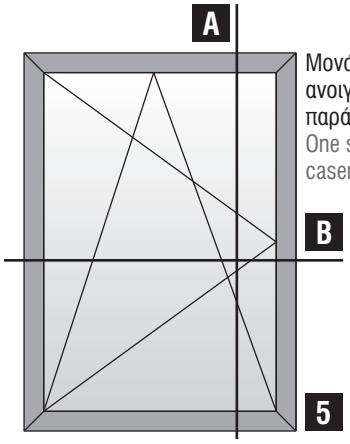

Μονόφυλλο ανοιγόμενο - ανακλινόμενο παράθυρο
One sash tilt & casement window

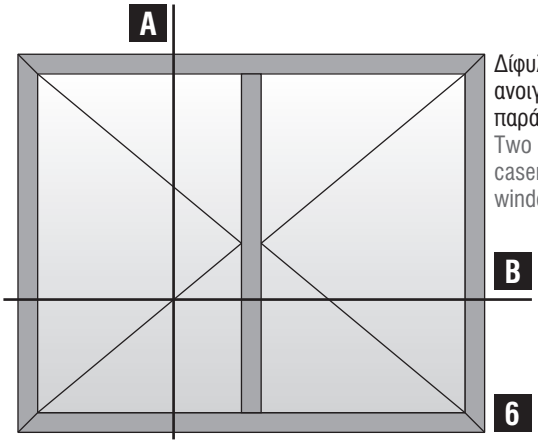

Δίφυλλο ανοιγόμενο παράθυρο
Two sash casement window

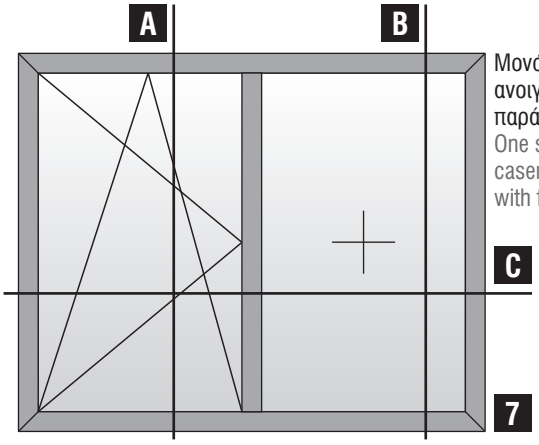

Μονόφυλλο ανοιγόμενο - ανακλινόμενο παράθυρο με σταθερό
One sash tilt & casement window with fixed

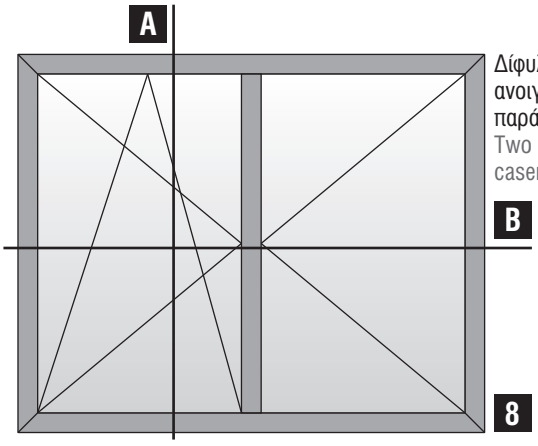

Δίφυλλο ανοιγόμενο - ανακλινόμενο παράθυρο
Two sash tilt & casement window

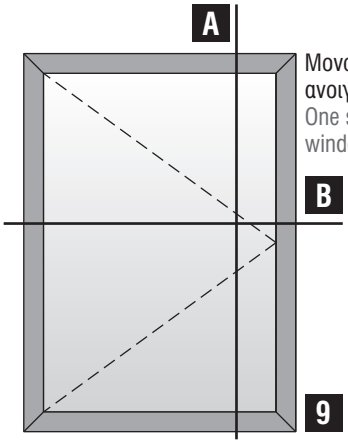

Μονόφυλλο παράθυρο ανοιγόμενο έξω
One sash casement window opening outward

Μηχανισμός European Groove (φανερό φύλλο)
European Groove Mechanism (visible sash)

Τομές 1:2 ¦ Sections 1:2

Μηχανισμός European Groove (φανερό φύλλο) ¦ European Groove mechanism (visible sash)

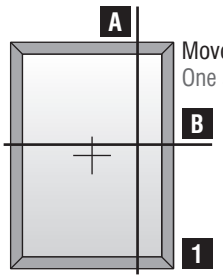

Μονόφυλλο σταθερό παράθυρο
One sash fixed window

Κοπές προφίλ ¦ Profile cuttings		
Πλάτος κάσας ¦ Frame width	Fw	2τεμ. ¦ pieces
Ύψος κάσας ¦ Frame height	Fh	2τεμ. ¦ pieces
Πλάτος ανοίγματος για πηχάκι Width opening for glazing bead	GBWop=Fw-2X	2τεμ. ¦ pieces
Ύψος ανοίγματος για πηχάκι Height opening for glazing bead	GBHop=Fh-2X-44mm	2τεμ. ¦ pieces
Πλάτος τζαμιού ¦ Glazing width	Gw=GBWop-14mm	
Ύψος τζαμιού ¦ Glazing height	Gh=GBHop+30mm	

Σημείωση: Λεπτομέρειες για τις κοπές για το πηχάκι στην σελ. 296
Note: Details about the glazing bead cutting in page 296

Κοπές εξαρτημάτων ¦ Accessory cuttings			
Κωδικός Code Nr	Εξάρτημα Accessory	Περιγραφή Description	Ποσότητα Quantity
Ανάλογα με την κάσα **According to the frame**		Γωνίες σύνδεσης κάσας Frame crimp cleats	4τεμ. ¦ pieces
Ανάλογα με την κάσα **According to the frame**		Γωνίες επιπεδότητας κάσας Frame alignment corners	4τεμ. ¦ pieces
200-06-860-XX		Λάστιχο τζαμιού έξω Outer glazing gasket	2Fw+2Fh Μέτρα ¦ Meters
Ανάλογα με το πλάτος τζαμιού **According to the glazing width**		Λάστιχο τζαμιού μέσα Inner glazing gasket	2Fw+2Fh Μέτρα ¦ Meters
200-01-154-11		Λάστιχο για πηχάκι Glazing bead gasket	2Fw+2Fh Μέτρα ¦ Meters
290-11-003-00		Γέφυρα τακαρίσματος Setting block	2τεμ. ¦ pieces
290-00-005-00		Τακάκι τζαμιού Setting block	2τεμ. ¦ pieces

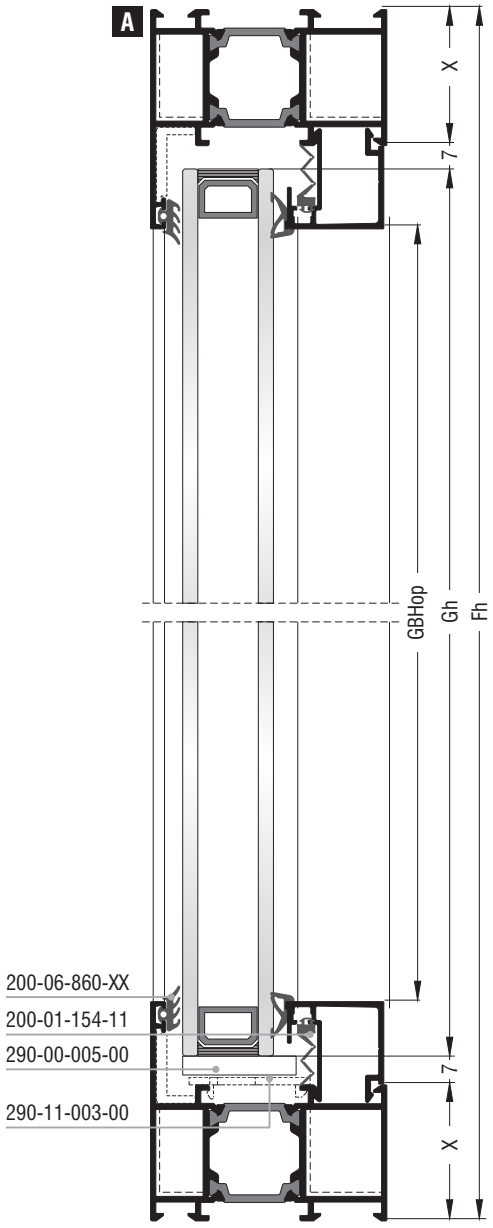

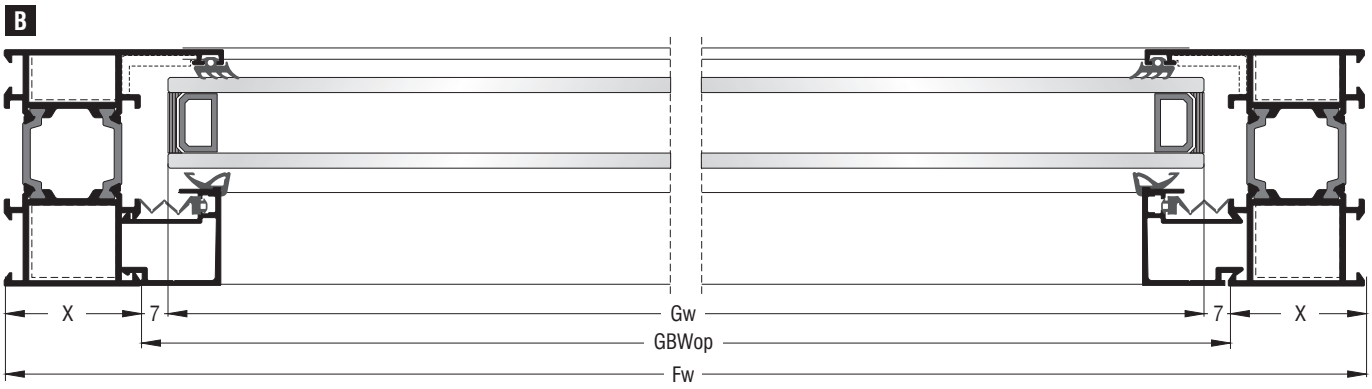

Μονόφυλλο ανοιγόμενο παράθυρο¦One sash casement window

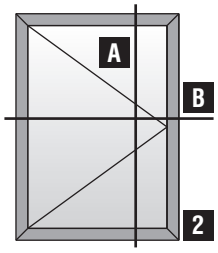

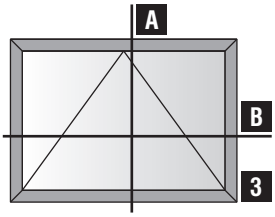

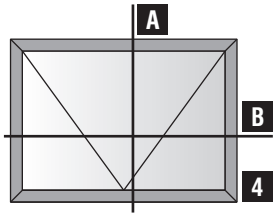

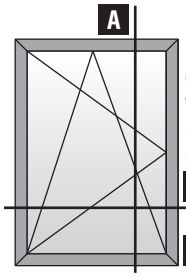

Μονόφυλλο ανοιγόμενο - ανακλινόμενο παράθυρο
One sash tilt & casement window

Κοπές προφίλ¦Profile cuttings		
Πλάτος κάσας¦Frame width	Fw	2τεμ.¦pieces
Ύψος κάσας¦Frame height	Fh	2τεμ.¦pieces
Πλάτος φύλλου¦Sash width	Sw=Fw-2X+12mm	2τεμ.¦pieces
Ύψος φύλλου¦Sash height	Sh=Fh-2X+12mm	2τεμ.¦pieces
Νεροσταλάκτης M11116 M11116 waterproofing profile	Wd=Sw-72mm	1τεμ.¦piece
Πλάτος ανοίγματος για πηχάκι Width opening for glazing bead	GBWop=Sw-2Y	2τεμ.¦pieces
Ύψος ανοίγματος για πηχάκι Height opening for glazing bead	GBHop=Sh-2Y-44mm	2τεμ.¦pieces
Πλάτος τζαμιού¦Glazing width	Gw=GBWop-14mm	
Ύψος τζαμιού¦Glazing height	Gh=GBHop+30mm	

Σημείωση: Λεπτομέρειες για τις κοπές για το πηχάκι στην σελ. 296
Note: Details about the glazing bead cutting in page 296

Κοπές εξαρτημάτων¦Accessory cuttings			
Κωδικός Code Nr	Εξάρτημα Accessory	Περιγραφή Description	Ποσότητα Quantity
Ανάλογα με την κάσα According to the frame		Γωνίες σύνδεσης κάσας Frame crimp cleats	4τεμ.¦pieces
Ανάλογα με την κάσα According to the frame		Γωνίες επιπεδότητας κάσας Frame alignment corners	4τεμ.¦pieces
Ανάλογα με το φύλλο According to the sash		Γωνίες σύνδεσης φύλλου Sash crimp nail cleats	4τεμ.¦pieces
Ανάλογα με το φύλλο According to the sash		Γωνίες επιπεδότητας φύλλου Sash alignment corners	4τεμ.¦pieces
200-06-860-XX		Λάστιχο τζαμιού έξω Outer glazing gasket	2Sw+2Sh Μέτρα¦Meters
Ανάλογα με το πλάτος τζαμιού According to the glazing width		Λάστιχο τζαμιού μέσα Inner glazing gasket	2Sw+2Sh Μέτρα¦Meters
200-01-154-11		Λάστιχο για πηχάκι Glazing bead gasket	2Sw+2Sh Μέτρα¦Meters
220-11-002-01		Λάστιχο φτερού Seal gasket	2Sw+2Sh Μέτρα¦Meters
220-11-001-01		Λάστιχο φτερού Seal gasket	2Fw+2Sh Μέτρα¦Meters
210-11-000-01		Κεντρικό λάστιχο Central seal gasket	2Fw+2Sh Μέτρα¦Meters
250-11-011-01		Βουλκανισμένη γωνία κεντρικού λάστιχου Vulcanized corner for central seal gasket	4τεμ.¦pieces
310-11-116-XX		Τάπα νεροσταλάκτη End cap for waterproofing profile	1 ζεύγος¦pair
Ανάλογα με το φύλλο According to the sash		Γέφυρα τακαρίσματος φύλλου Sash setting block	4 (2 5) 2 (3 4) τεμ.¦pieces
290-00-005-00		Τακάκι τζαμιού Setting block	4 (2 5) 2 (3 4) τεμ.¦pieces

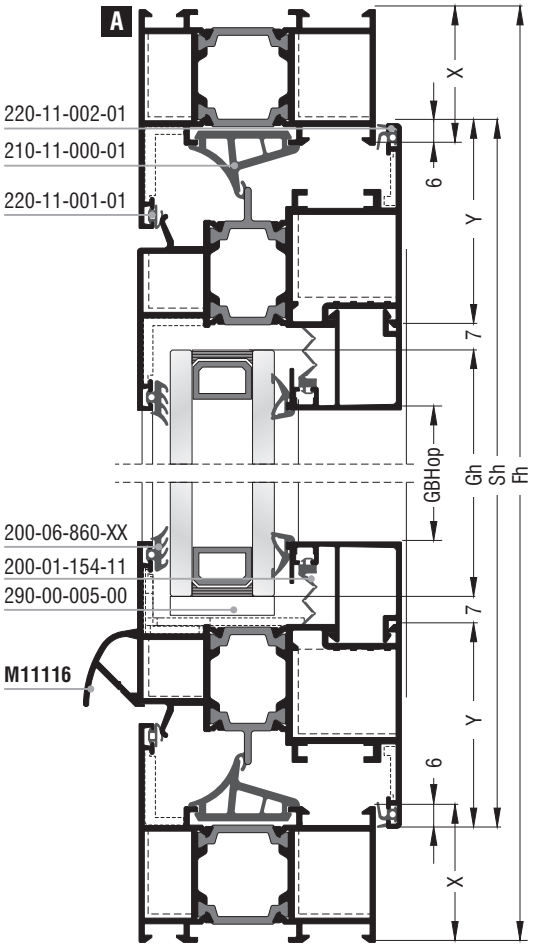

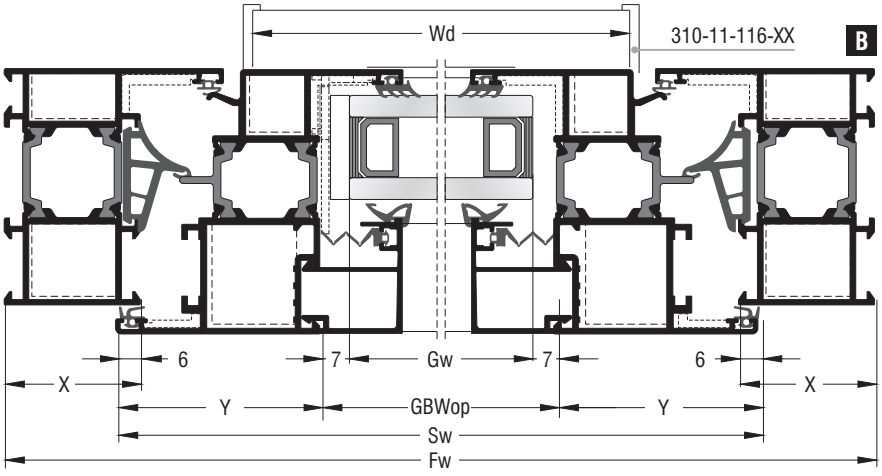

Μηχανισμός European Groove (φανερό φύλλο) ¦ European Groove mechanism (visible sash)

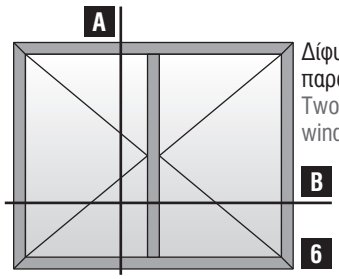

Δίφυλλο ανοιγόμενο παράθυρο
Two sash casement window

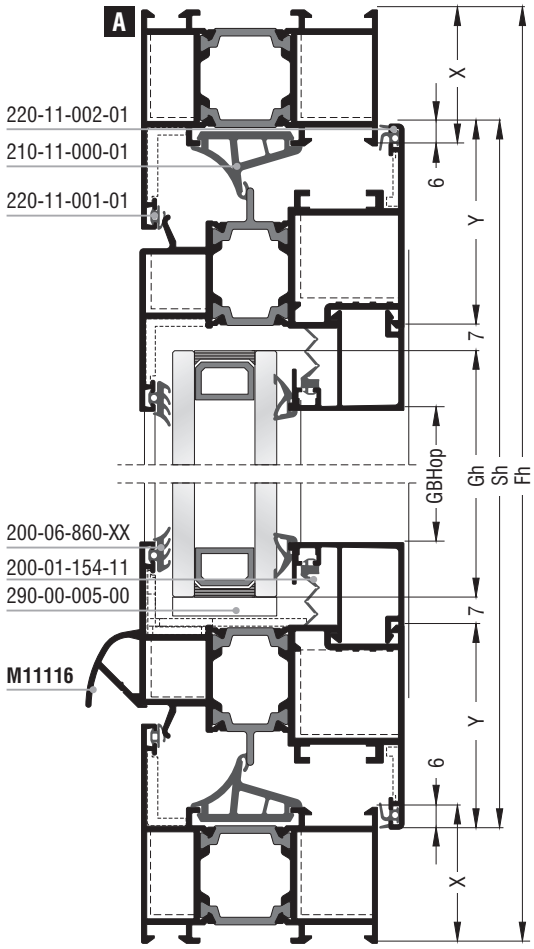

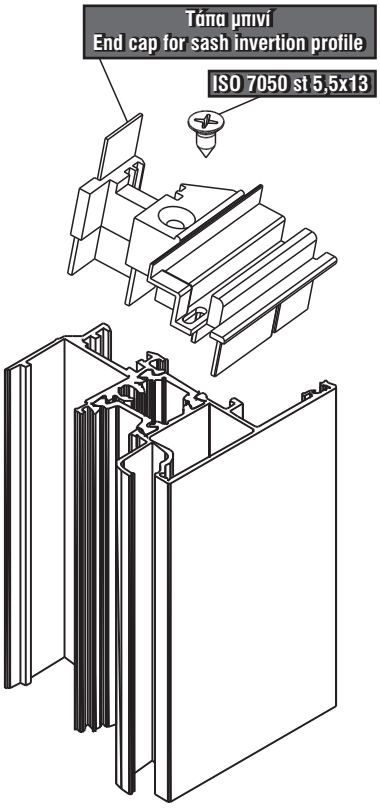

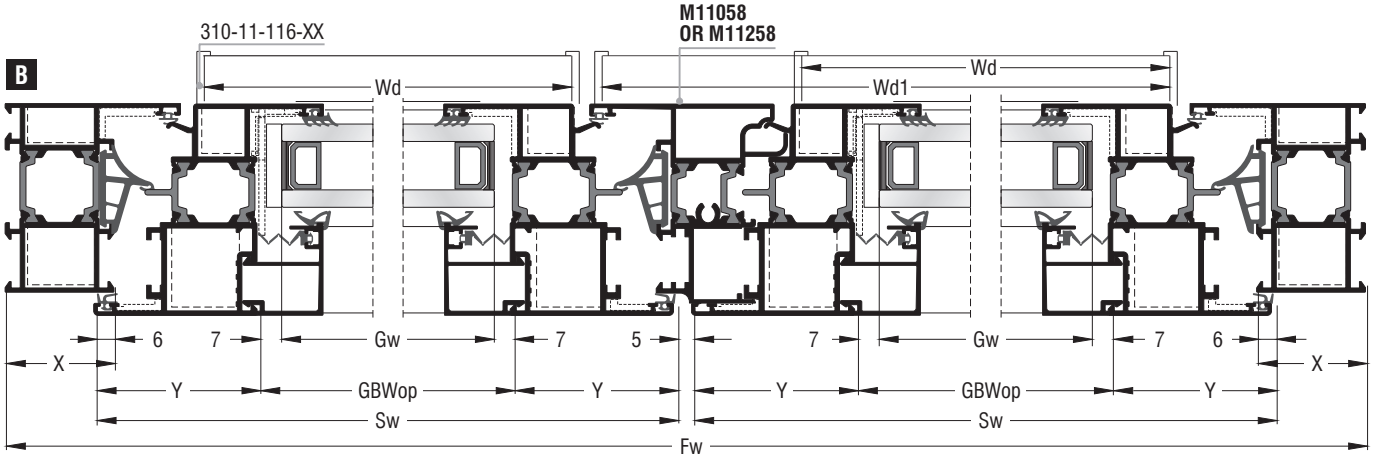

Κοπές προφίλ¦Profile cuttings		
Πλάτος κάσας Frame width	Fw	2τεμ.¦pieces
Ύψος κάσας Frame height	Fh	2τεμ.¦pieces
Πλάτος φύλλου Sash width	Sw=Fw/2-X+3,5mm	4τεμ.¦pieces
Ύψος φύλλου Sash height	Sh=Fh-2X+12mm	4τεμ.¦pieces
Μπινί Sash invertion profile	Ap=Sh-70mm	1τεμ.¦piece
Νεροσταλάκτης M11116¦M11116 waterproofing profile	Wd=Sw-72mm	1 τεμ.¦piece (M11058) 2 τεμ.¦pieces (M11258)
Νεροσταλάκτης M11116¦M11116 waterproofing profile	Wd1=Sw-6mm	1 τεμ.¦piece (M11058) 0 τεμ.¦pieces (M11258)
Πλάτος ανοίγματος για πηχάκι Width opening for glazing bead	GBWop=Sw-2Y	4τεμ.¦pieces
Ύψος ανοίγματος για πηχάκι Height opening for glazing bead	GBHop=Sh-2Y-44mm	4τεμ.¦pieces
Πλάτος τζαμιού Glazing width	Gw=GBWop-14mm	
Ύψος τζαμιού Glazing height	Gh=GBHop+30mm	

Σημείωση: Λεπτομέρειες για τις κοπές για το πηχάκι στην σελ. 296
Note: Details about the glazing bead cutting in page 296

Κοπές εξαρτημάτων¦Accessory cuttings			
Κωδικός Code Nr	Εξάρτημα Accessory	Περιγραφή Description	Ποσότητα Quantity
Ανάλογα με την κάσα According to the frame		Γωνίες σύνδεσης κάσας Frame crimp cleats	4τεμ.¦pieces
Ανάλογα με την κάσα According to the frame		Γωνίες επιπεδότητας κάσας Frame alignment corners	4τεμ.¦pieces
Ανάλογα με το φύλλο According to the sash		Γωνίες σύνδεσης φύλλου Sash crimp nail cleats	8τεμ.¦pieces
Ανάλογα με το φύλλο According to the sash		Γωνίες επιπεδότητας φύλλου Sash alignment corners	8τεμ.¦pieces
200-06-860-XX		Λάστιχο τζαμιού έξω Outer glazing gasket	4Sw+4Sh Μέτρα¦Meters
Ανάλογα με το πλάτος τζαμιού According to the glazing width		Λάστιχο τζαμιού μέσα Inner glazing gasket	4Sw+4Sh Μέτρα¦Meters
200-01-154-11		Λάστιχο για πηχάκι Glazing bead gasket	4Sw+4Sh Μέτρα¦Meters
220-11-002-01		Λάστιχο φτερού Seal gasket	4Sw+4Sh Μέτρα¦Meters
220-11-001-01		Λάστιχο φτερού Seal gasket	2Fw+3Fh Μέτρα¦Meters
210-11-000-01		Κεντρικό λάστιχο Central seal gasket	2Fw+3Fh Μέτρα¦Meters
250-11-011-01		Βουλκανισμένη γωνία κεντρικού λάστιχου Vulcanized corner for central seal gasket	4τεμ.¦pieces
Ανάλογα με το μπινί According to the sash invertion profile		Τάπα μπινί End cap for sash invertion profile	1 ζεύγος¦pair
310-11-116-XX		Τάπα νεροσταλάκτη End cap for waterproofing profile	2 ζεύγη¦pairs
Ανάλογα με το φύλλο According to the sash		Γέφυρα τακαρίσματος φύλλου Sash setting block	8τεμ.¦pieces
290-00-005-00		Τακάκι τζαμιού Setting block	8τεμ.¦pieces

Μηχανισμός European Groove (φανερό φύλλο) ¦ European Groove Mechanism (visible sash)

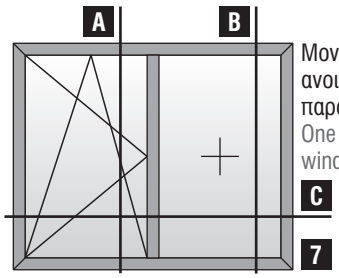

Μονόφυλλο
ανοιγόμενο - ανακλινόμενο
παράθυρο με σταθερό
One sash tilt & casement
window with fixed

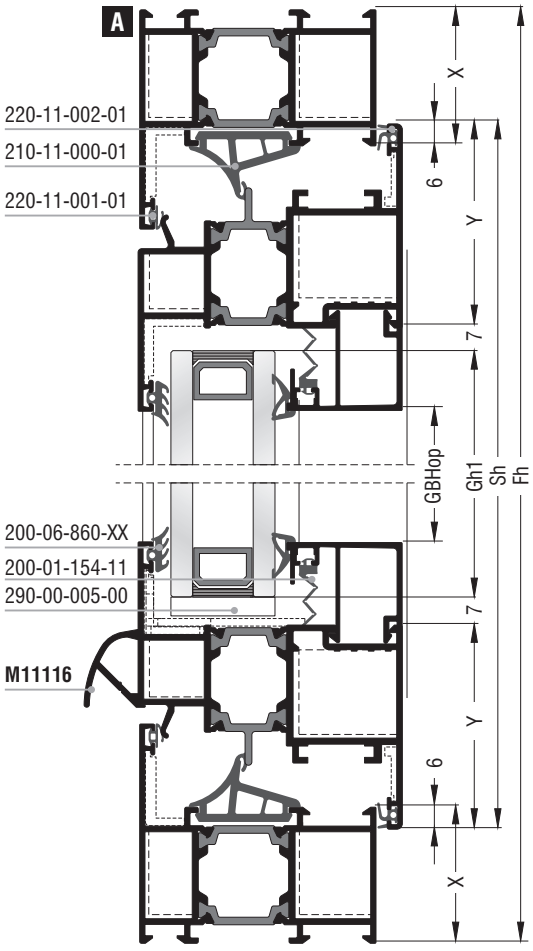

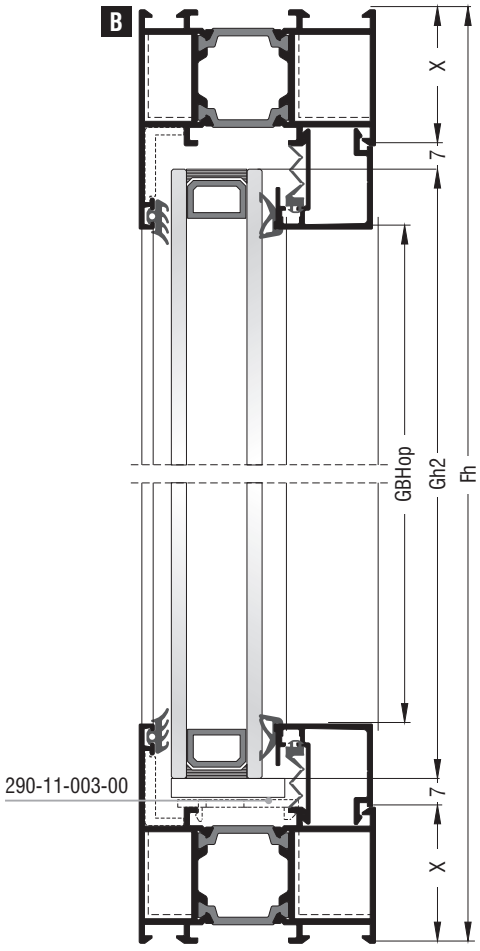

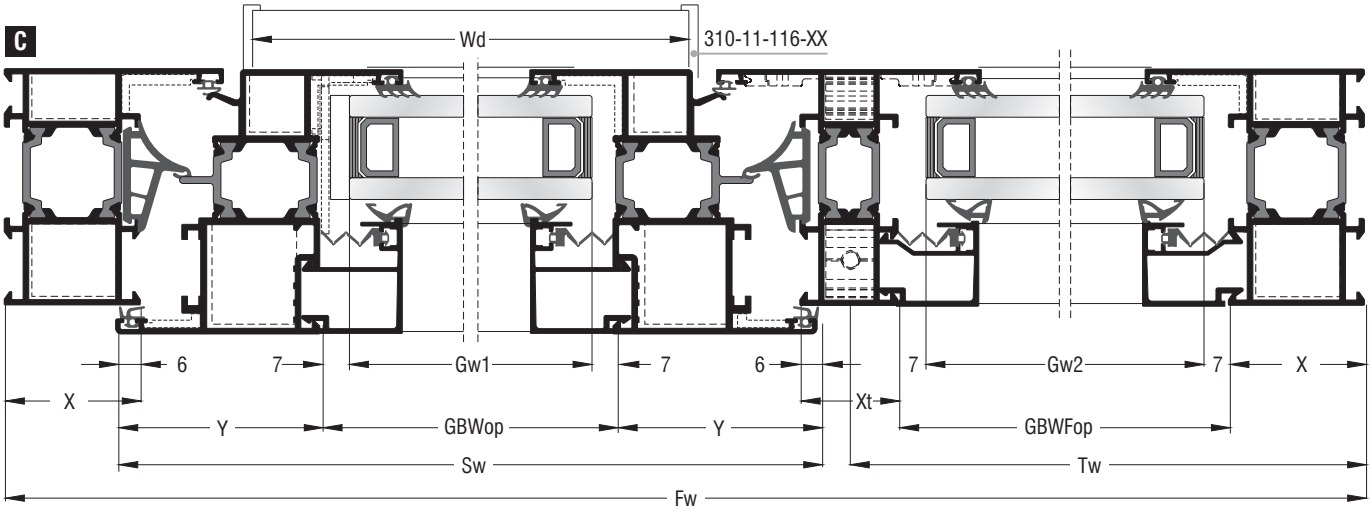

Κοπές προφίλ¦Profile cuttings		
Πλάτος κάσας Frame width	Fw	2τεμ.¦pieces
Ύψος κάσας Frame height	Fh	2τεμ.¦pieces
Πλάτος φύλλου Sash width	Sw=Fw-Tw-X-Xt/2+12mm	2τεμ.¦pieces
Ύψος φύλλου Sash height	Sh=Fh-2X+12mm	2τεμ.¦pieces
Νεροσταλάκτης M11116¦M11116 waterproofing profile	Wd=Sw-72mm	1τεμ.¦piece
Κοπή ταυ Transom-mullion cutting	T=Fh-2X+9mm	1τεμ.¦piece
Πλάτος ανοίγματος για πηχάκι (φύλλο) Width opening for glazing bead (sash)	GBWop=Sw-2Y	2τεμ.¦pieces
Ύψος ανοίγματος για πηχάκι (φύλλο) Height opening for glazing bead (sash)	GBHop=Sh-2Y-44mm	2τεμ.¦pieces
Πλάτος ανοίγματος για πηχάκι (κάσα) Width opening for glazing bead (frame)	GBWFop=Tw-X-Xt/2	2τεμ.¦pieces
Ύψος ανοίγματος για πηχάκι (κάσα) Height opening for glazing bead (frame)	GBHFop=Fh-2X-44mm	2τεμ.¦pieces
Πλάτος τζαμιού Glazing width	Gw1=GBWop-14mm	
Ύψος τζαμιού Glazing height	Gh1=GBHop+30mm	
Πλάτος τζαμιού Glazing width	Gw2=GBWFop-14mm	
Ύψος τζαμιού Glazing height	Gh2=GBHFop+30mm	

Σημείωση: Λεπτομέρειες για τις κοπές για το πηχάκι στην σελ. 296
Note: Details about the glazing bead cutting in page 296

Κοπές εξαρτημάτων¦Accessory cuttings			
Κωδικός Code Nr	Εξάρτημα Accessory	Περιγραφή Description	Ποσότητα Quantity
Ανάλογα με την κάσα According to the frame		Γωνίες σύνδεσης κάσας Frame crimp cleats	4τεμ.¦pieces
Ανάλογα με την κάσα According to the frame		Γωνίες επιπεδότητας κάσας Frame alignment corners	4τεμ.¦pieces
Ανάλογα με το φύλλο According to the sash		Γωνίες σύνδεσης φύλλου Sash crimp nail cleats	4τεμ.¦pieces
Ανάλογα με το φύλλο According to the sash		Γωνίες επιπεδότητας φύλλου Sash alignment corners	4τεμ.¦pieces
200-06-860-XX		Λάστιχο τζαμιού έξω Outer glazing gasket	2Sw+2Sh+2Tw+2Fh Μέτρα¦Meters
Ανάλογα με το πλάτος τζαμιού According to the glazing width		Λάστιχο τζαμιού μέσα Inner glazing gasket	2Sw+2Sh+2Tw+2Fh Μέτρα¦Meters
200-01-154-11		Λάστιχο για πηχάκι Glazing bead gasket	2Sw+2Sh+2Tw+2Fh Μέτρα¦Meters
220-11-002-01		Λάστιχο φτερού Seal gasket	2Sw+2Sh Μέτρα¦Meters
220-11-001-01		Λάστιχο φτερού Seal gasket	2(Fw-Tw)+2Fh Μέτρα¦Meters
210-11-500-01		Κεντρικό λάστιχο Central seal gasket	2(Fw-Tw)+2Fh Μέτρα¦Meters
250-11-011-01		Βουλκανισμένη γωνία κεντρικού λάστιχου Vulcanized corner for central seal gasket	4τεμ.¦pieces
Ανάλογα με το ταυ According to the transom-mullion		Σύνδεσμος ταυ Transom-mullion cleat	2τεμ.¦pieces
310-11-116-XX		Τάπα νεροσταλάκτη End cap for waterproofing profile	1 ζεύγος¦pair
290-11-003-00		Γέφυρα τακαρίσματος κάσας Frame setting block	2τεμ.¦pieces
Ανάλογα με το φύλλο According to the sash		Γέφυρα τακαρίσματος φύλλου Sash setting block	4τεμ.¦pieces
290-00-005-00		Τακάκι τζαμιού Setting block	6τεμ.¦pieces

Μηχανισμός European Groove (φανερό φύλλο) ¦ European Groove Mechanism (visible sash)

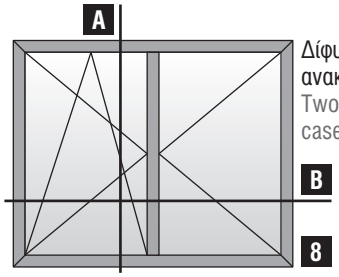

Δίφυλλο ανοιγόμενο - ανακλινόμενο παράθυρο
Two sash tilt & casement window

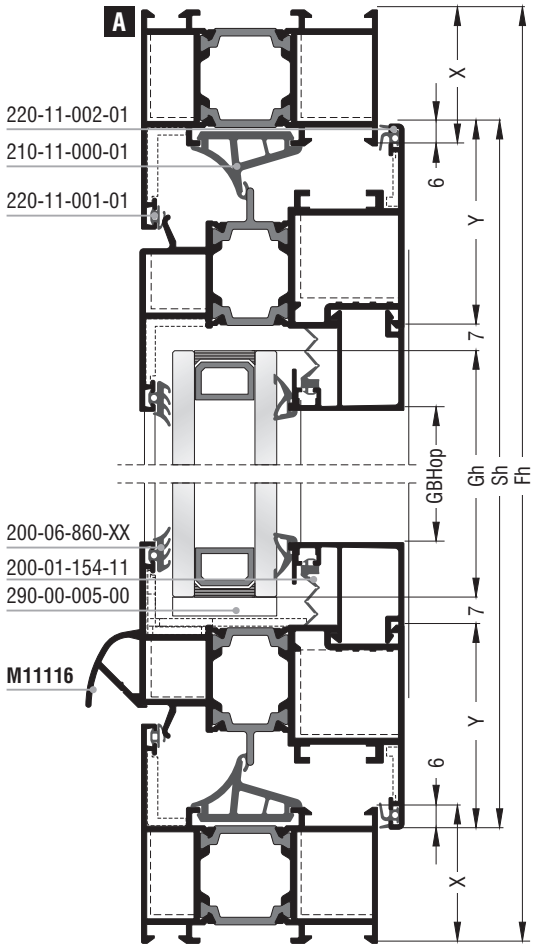

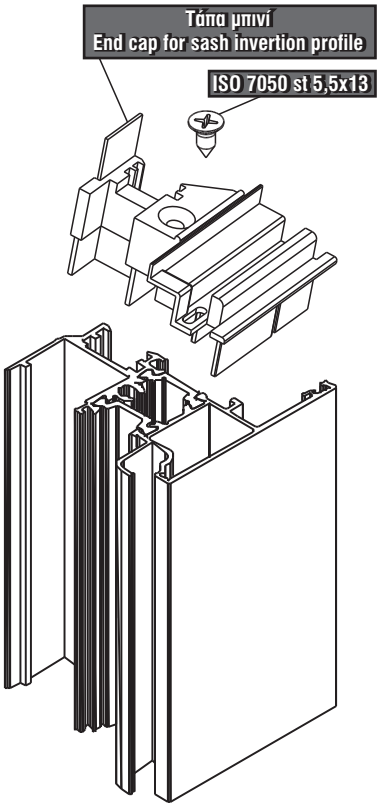

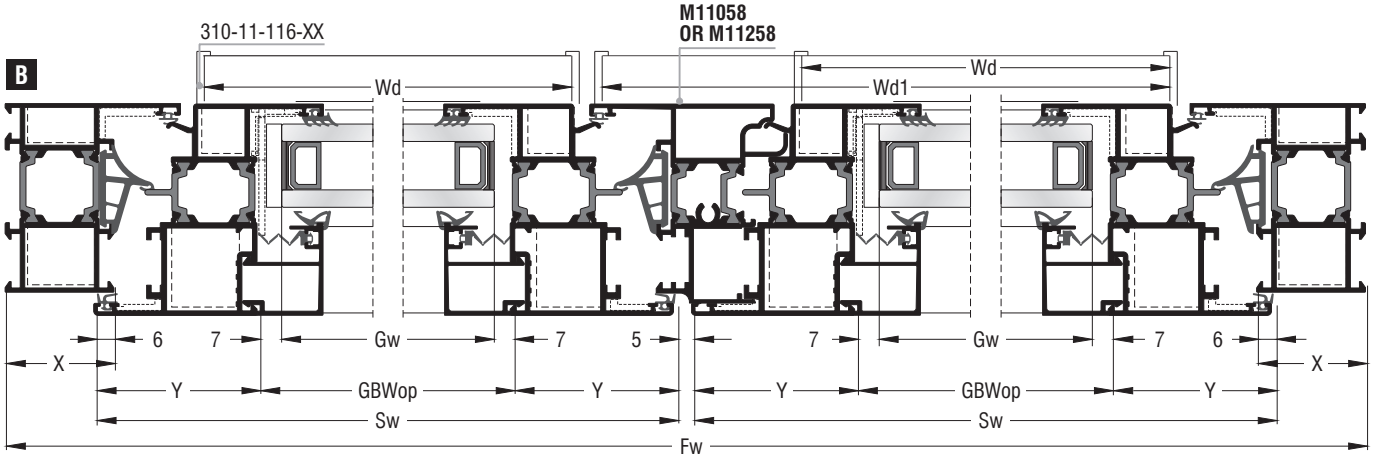

Κοπές προφίλ¦Profile cuttings		
Πλάτος κάσας Frame width	Fw	2τεμ.¦pieces
Ύψος κάσας Frame height	Fh	2τεμ.¦pieces
Πλάτος φύλλου Sash width	Sw=Fw/2-X+3,5mm	4τεμ.¦pieces
Ύψος φύλλου Sash height	Sh=Fh-2X+12mm	4τεμ.¦pieces
Μπινί Sash invertion profile	Ap=Sh-70mm	1τεμ.¦piece
Νεροσταλάκτης M11116¦M11116 waterproofing profile	Wd=Sw-72mm	1 τεμ.¦piece (M11058) 2 τεμ.¦pieces (M11258)
Νεροσταλάκτης M11116¦M11116 waterproofing profile	Wd1=Sw-6mm	1 τεμ.¦piece (M11058) 0 τεμ.¦pieces (M11258)
Πλάτος ανοίγματος για πηχάκι Width opening for glazing bead	GBWop=Sw-2Y	4τεμ.¦pieces
Ύψος ανοίγματος για πηχάκι Height opening for glazing bead	GBHop=Sh-2Y-44mm	4τεμ.¦pieces
Πλάτος τζαμιού Glazing width	Gw=GBWop-14mm	
Ύψος τζαμιού Glazing height	Gh=GBHop+30mm	

Σημείωση: Λεπτομέρειες για τις κοπές για το πηχάκι στην σελ. 296
Note: Details about the glazing bead cutting in page 296

Κοπές εξαρτημάτων¦Accessory cuttings			
Κωδικός Code Nr	Εξάρτημα Accessory	Περιγραφή Description	Ποσότητα Quantity
Ανάλογα με την κάσα According to the frame		Γωνίες σύνδεσης κάσας Frame crimp cleats	4τεμ.¦pieces
Ανάλογα με την κάσα According to the frame		Γωνίες επιπεδότητας κάσας Frame alignment corners	4τεμ.¦pieces
Ανάλογα με το φύλλο According to the sash		Γωνίες σύνδεσης φύλλου Sash crimp nail cleats	8τεμ.¦pieces
Ανάλογα με το φύλλο According to the sash		Γωνίες επιπεδότητας φύλλου Sash alignment corners	8τεμ.¦pieces
200-06-860-XX		Λάστιχο τζαμιού έξω Outer glazing gasket	4Sw+4Sh Μέτρα¦Meters
Ανάλογα με το πλάτος τζαμιού According to the glazing width		Λάστιχο τζαμιού μέσα Inner glazing gasket	4Sw+4Sh Μέτρα¦Meters
200-01-154-11		Λάστιχο για πηχάκι Glazing bead gasket	4Sw+4Sh Μέτρα¦Meters
220-11-002-01		Λάστιχο φτερού Seal gasket	4Sw+4Sh Μέτρα¦Meters
220-11-001-01		Λάστιχο φτερού Seal gasket	2Fw+3Fh Μέτρα¦Meters
210-11-000-01		Κεντρικό λάστιχο Central seal gasket	2Fw+3Fh Μέτρα¦Meters
250-11-011-01		Βουλκανισμένη γωνία κεντρικού λάστιχου Vulcanized corner for central seal gasket	4τεμ.¦pieces
Ανάλογα με το μπινί According to the sash invertion profile		Τάπα μπινί End cap for sash invertion profile	1 ζεύγος¦pair
310-11-116-XX		Τάπα νεροσταλάκτη End cap for waterproofing profile	2 ζεύγη¦pairs
Ανάλογα με το φύλλο According to the sash		Γέφυρα τακαρίσματος φύλλου Sash setting block	8τεμ.¦pieces
290-00-005-00		Τακάκι τζαμιού Setting block	8τεμ.¦pieces

Μηχανισμός European Groove (φανερό φύλλο) ¦ European Groove Mechanism (visible sash)

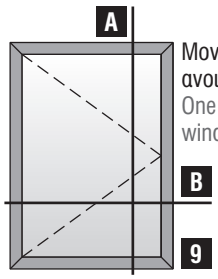

Μονόφυλλο παράθυρο ανοιγόμενο έξω
One sash casement window opening outward

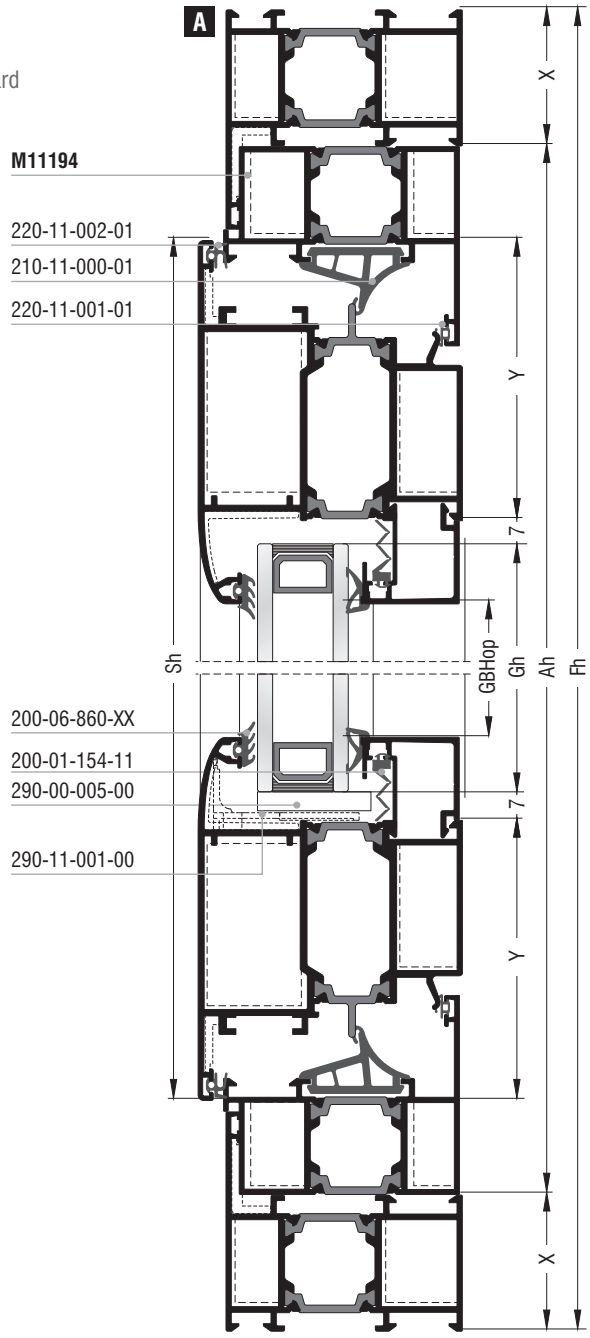

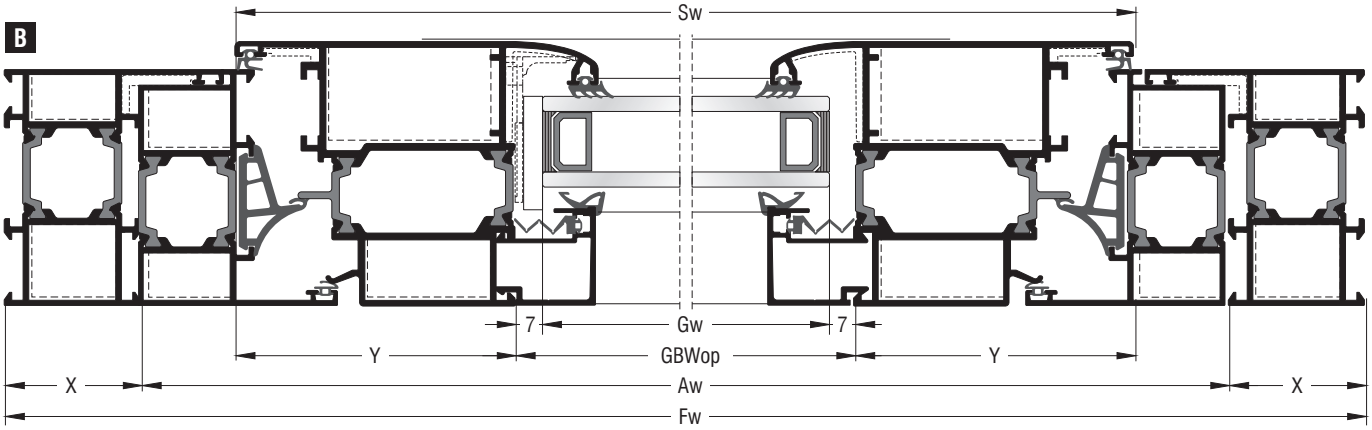

Κοπές προφίλ¦Profile cuttings		
Πλάτος κάσας Frame width	Fw	2τεμ.¦pieces
Ύψος κάσας Frame height	Fh	2τεμ.¦pieces
Πλάτος φύλλου Sash width	Sw=Fw-2X-49,8mm	2τεμ.¦pieces
Ύψος φύλλου Sash height	Sh=Fh-2X-49,8mm	2τεμ.¦pieces
Πλάτος πρόσθετου M11194¦M11194 beauty profile width	Aw=Fh-2X-0,5mm	2τεμ.¦pieces
Ύψος πρόσθετου M11194¦M11194 beauty profile height	Ah=Fh-2X-0,5mm	2τεμ.¦pieces
Πλάτος ανοίγματος για πηχάκι Width opening for glazing bead	GBWop=Sw-2Y	2τεμ.¦pieces
Ύψος ανοίγματος για πηχάκι Height opening for glazing bead	GBHop=Sh-2Y-44mm	2τεμ.¦pieces
Πλάτος τζαμιού Glazing width	Gw=GBWop-14mm	
Ύψος τζαμιού Glazing height	Gh=GBHop+30mm	

Σημείωση: Λεπτομέρειες για τις κοπές για το πηχάκι στην σελ. 296
Note: Details about the glazing bead cutting in page 296

Κοπές εξαρτημάτων¦Accessory cuttings			
Κωδικός Code Nr	Εξάρτημα Accessory	Περιγραφή Description	Ποσότητα Quantity
Ανάλογα με την κάσα **According to the frame**		Γωνίες σύνδεσης κάσας Frame crimp cleats	4τεμ.¦pieces
Ανάλογα με την κάσα **According to the frame**		Γωνίες επιπεδότητας κάσας Frame alignment corners	4τεμ.¦pieces
Ανάλογα με το φύλλο **According to the sash**		Γωνίες σύνδεσης φύλλου Sash crimp nail cleats	4τεμ.¦pieces
Ανάλογα με το φύλλο **According to the sash**		Γωνίες επιπεδότητας φύλλου Sash alignment corners	4τεμ.¦pieces
113-23-121-00		Γωνία σύνδεσης πρόσθετου Beauty profile crimp nail cleat	2τεμ.¦pieces
113-23-156-00		Γωνία σύνδεσης πρόσθετου Beauty profile crimp nail cleat	2τεμ.¦pieces
180-25-010-00		Γωνία επιπεδότητας πρόσθετου Beauty profile alignment corner	4τεμ.¦pieces
200-06-860-XX		Λάστιχο τζαμιού έξω Outer glazing gasket	2Sw+2Sh Μέτρα¦Meters
Ανάλογα με το πλάτος τζαμιού **According to the glazing width**		Λάστιχο τζαμιού μέσα Inner glazing gasket	2Sw+2Sh Μέτρα¦Meters
200-01-154-11		Λάστιχο για πηχάκι Glazing bead gasket	2Sw+2Sh Μέτρα¦Meters
220-11-002-01		Λάστιχο φτερού Seal gasket	2Aw+2Ah Μέτρα¦Meters
220-11-001-01		Λάστιχο φτερού Seal gasket	2Fw+2Sh Μέτρα¦Meters
210-11-000-01		Κεντρικό λάστιχο Central seal gasket	2Fw+2Sh Μέτρα¦Meters
250-11-011-01		Βουλκανισμένη γωνία κεντρικού λάστιχου Vulcanized corner for central seal gasket	4τεμ.¦pieces
290-11-001-00		Γέφυρα τακαρίσματος Setting block	4τεμ.¦pieces
290-00-005-00		Τακάκι τζαμιού Setting block	4τεμ.¦pieces

Μηχανισμός European Groove (φανερό φύλλο) ¦ European Groove Mechanism (visible sash)

Τομή τοποθέτησης κουφώματος ¦ Window - balcony door installation section

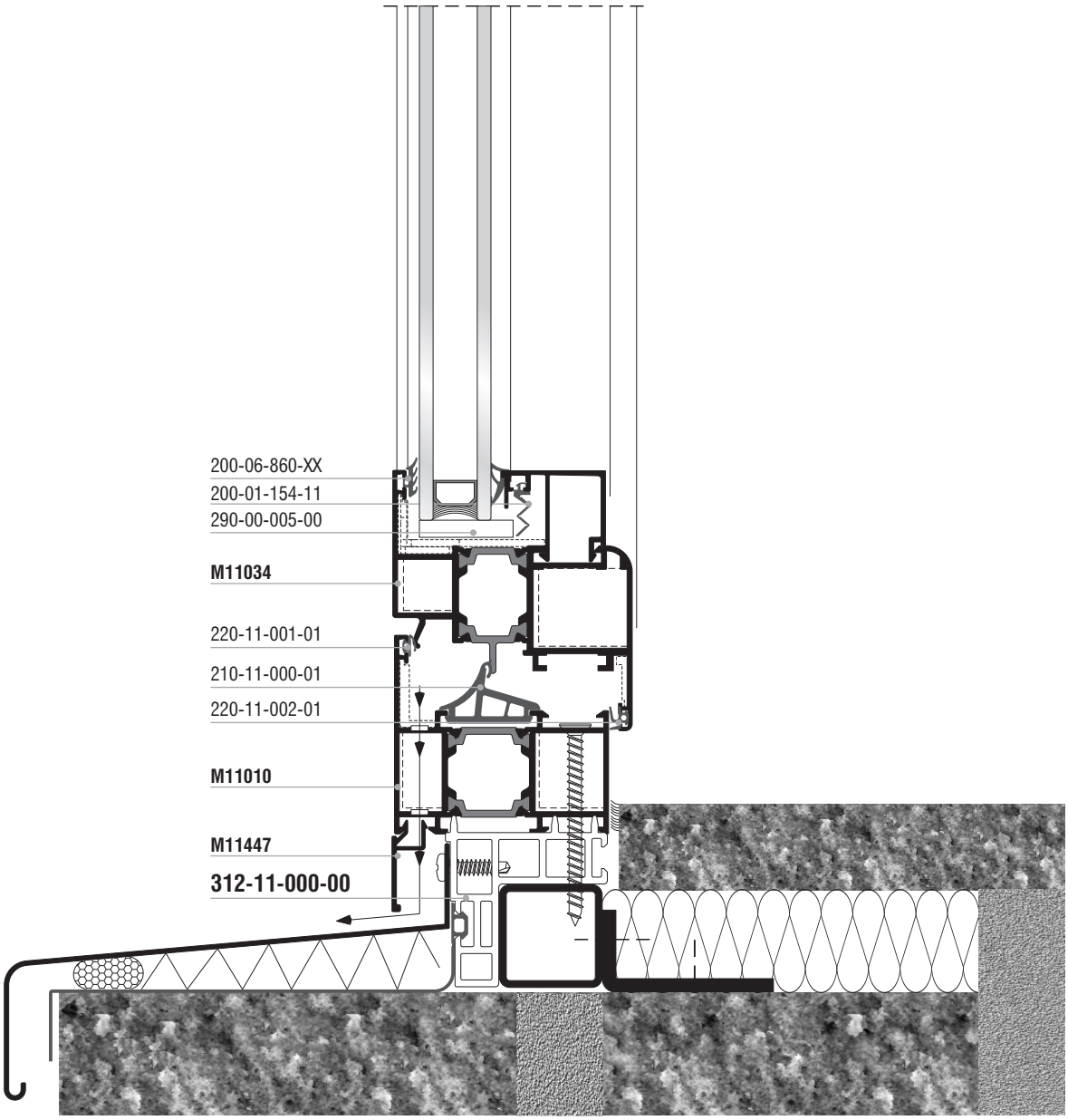

Μηχανισμός European Groove (κρυφό φύλλο)
European Groove Mechanism (hidden sash)

Προφίλ 1:1 ¦ Profiles 1:1

Μηχανισμός European Groove (κρυφό φύλλο) ¦ European Groove mechanism (hidden sash)

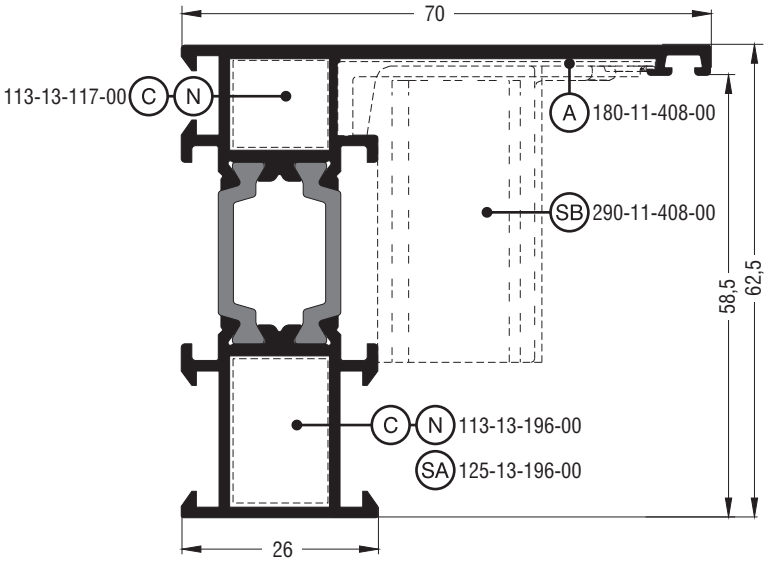

M11408	
Κάσα ίσια για κρυφό φύλλο ¦ Flat frame for hidden sash	
Εξωτερική περίμετρος External perimeter	395 mm
Κύρια περίμετρος Primary perimeter	100 mm
Ροπή αδρανείας x-x Moment of inertia x-x	21,62 cm^4
Ροπή αδρανείας y-y Moment of inertia y-y	13,17 cm^4
Βάρος Weight	1286 gr/m
Γέφυρα τακαρίσματος Setting block	290-11-408-00
Γωνία σύνδεσης πρεσαριστή καρφωτή ¦ Crimp nail cleat	113-13-117-00 έξω ¦ outer 113-13-196-00 μέσα ¦ inner
Γωνία σύνδεσης κουμπωτή αλουμινίου Aluminium spring cleat	125-13-196-00 μέσα ¦ inner
Γωνία επιπεδότητας Alignment corner	180-11-408-00 έξω ¦ outer

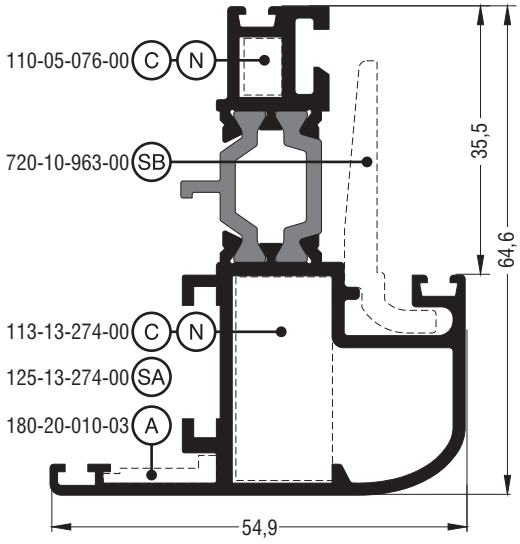

M11412	
Κρυφό φύλλο καμπύλο για μηχανισμό European Groove Hidden round sash for European Groove mechanism	
Εξωτερική περίμετρος External perimeter	377 mm
Κύρια περίμετρος Primary perimeter	83 mm
Ροπή αδρανείας x-x Moment of inertia x-x	20,92 cm^4
Ροπή αδρανείας y-y Moment of inertia y-y	7,17 cm^4
Βάρος Weight	1300 gr/m
Τακάκι τζαμιού Setting block	720-10-963-00
Γωνία σύνδεσης πρεσαριστή Crimp cleat	110-05-076-00 έξω ¦ outer
Γωνία σύνδεσης πρεσαριστή καρφωτή ¦ Crimp nail cleat	113-13-274-00 μέσα ¦ inner
Γωνία σύνδεσης κουμπωτή αλουμινίου Aluminium spring cleat	125-13-274-00 μέσα ¦ inner
Γωνία επιπεδότητας Alignment corner	180-20-010-03 μέσα ¦ inner
Υάλωση μέχρι 27mm ¦ Glazing up to 27mm	

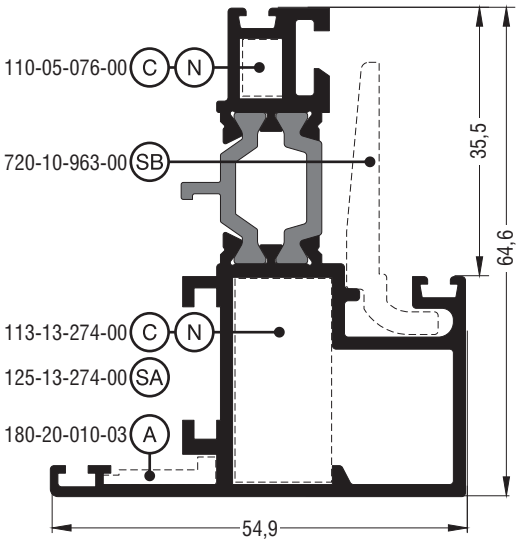

M11426	
Κρυφό φύλλο ίσιο για μηχανισμό European Groove Hidden flat sash for European Groove mechanism	
Εξωτερική περίμετρος External perimeter	382 mm
Κύρια περίμετρος Primary perimeter	88 mm
Ροπή αδρανείας x-x Moment of inertia x-x	21,59 cm^4
Ροπή αδρανείας y-y Moment of inertia y-y	7,61 cm^4
Βάρος Weight	1319 gr/m
Τακάκι τζαμιού Setting block	720-10-963-00
Γωνία σύνδεσης πρεσαριστή Crimp cleat	110-05-076-00 έξω¦outer
Γωνία σύνδεσης πρεσαριστή καρφωτή¦Crimp nail cleat	113-13-274-00 μέσα¦inner
Γωνία σύνδεσης κουμπωτή αλουμινίου Aluminium spring cleat	125-13-274-00 μέσα¦inner
Γωνία επιπεδότητας Alignment corner	180-20-010-03 μέσα¦inner
Υάλωση μέχρι 27mm¦Glazing up to 27mm	

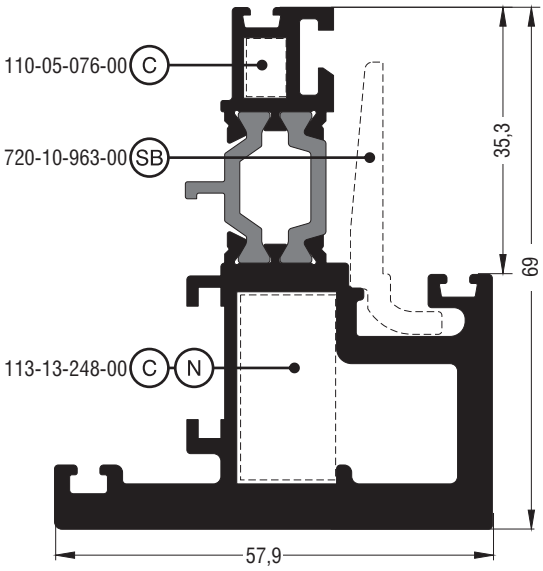

M11428	
Κρυφό φύλλο ίσιο για μηχανισμό European Groove Hidden flat sash for European Groove mechanism	
Εξωτερική περίμετρος External perimeter	391 mm
Κύρια περίμετρος Primary perimeter	100 mm
Ροπή αδρανείας x-x Moment of inertia x-x	39,25 cm^4
Ροπή αδρανείας y-y Moment of inertia y-y	20,32 cm^4
Βάρος Weight	2390 gr/m
Τακάκι τζαμιού Setting block	720-10-963-00
Γωνία σύνδεσης πρεσαριστή Crimp cleat	110-05-076-00 έξω¦outer
Γωνία σύνδεσης πρεσαριστή καρφωτή¦Crimp nail cleat	113-13-248-00 μέσα¦inner
Υάλωση μέχρι 27mm¦Glazing up to 27mm	

Μηχανισμός European Groove (κρυφό φύλλο)¦European Groove mechanism (hidden sash)

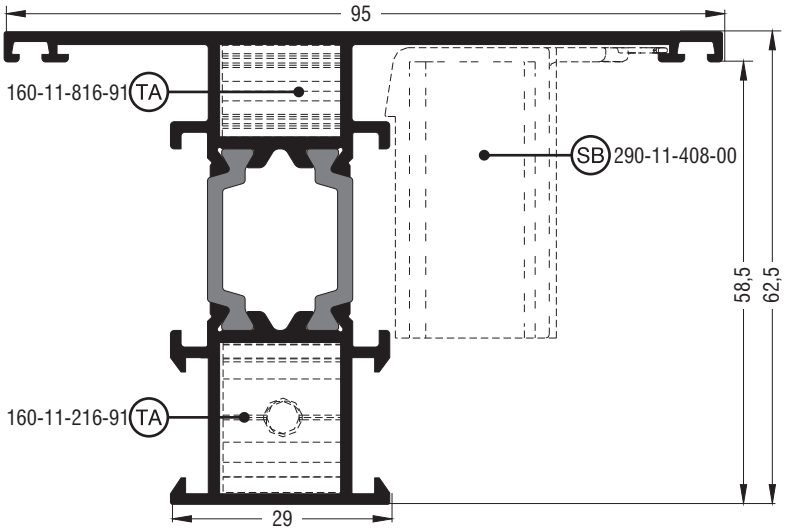

M11424	
Ταυ κρυφού φύλλου¦Hidden sash transom-mullion	
Εξωτερική περίμετρος External perimeter	455 mm
Κύρια περίμετρος Primary perimeter	132 mm
Ροπή αδρανείας x-x Moment of inertia x-x	25,01 cm^4
Ροπή αδρανείας y-y Moment of inertia y-y	18,92 cm^4
Βάρος Weight	1454 gr/m
Γέφυρα τακαρίσματος Setting block	290-11-408-00
Σύνδεσμος ταυ αλουμινίου Aluminium transom-mullion cleat	160-11-816-91 έξω¦outer 160-11-216-91 μέσα¦inner + 2 X 470-11-835-00

Χρησιμοποιείται μόνο σαν κάσα ανοιγομένου ή σταθερού για M11000 κρυφό σαν ενσωματωμένο αρμοκάλυπτρο
Can only be used as a casement frame with an incorporated trimming profile for M11000 - B

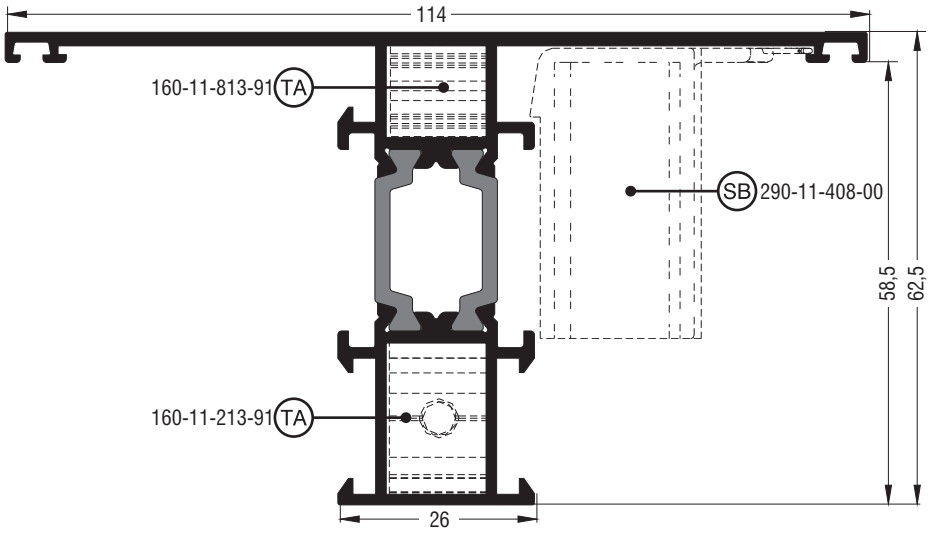

M11416	
Ταυ κρυφού φύλλου¦Hidden sash transom-mullion	
Εξωτερική περίμετρος External perimeter	495 mm
Κύρια περίμετρος Primary perimeter	148 mm
Ροπή αδρανείας x-x Moment of inertia x-x	25,74 cm^4
Ροπή αδρανείας y-y Moment of inertia y-y	27,18 cm^4
Βάρος Weight	1511 gr/m
Γέφυρα τακαρίσματος Setting block	290-11-408-00
Σύνδεσμος ταυ αλουμινίου Aluminium transom-mullion cleat	160-11-813-91 έξω¦outer 160-11-213-91 μέσα¦inner + 2 X 470-11-835-00

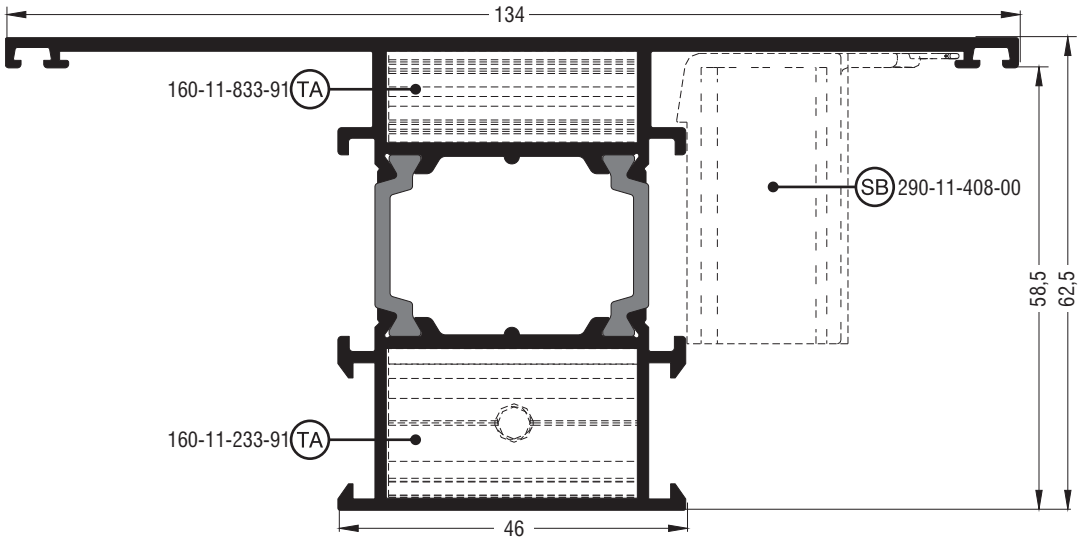

M11420	
Ταυ κρυφού φύλλου¦Hidden sash transom-mullion	
Εξωτερική περίμετρος External perimeter	507 mm
Κύρια περίμετρος Primary perimeter	188 mm
Ροπή αδρανείας x-x Moment of inertia x-x	34,87 cm^4
Ροπή αδρανείας y-y Moment of inertia y-y	52,88 cm^4
Βάρος Weight	1941 gr/m
Γέφυρα τακαρίσματος Setting block	290-11-408-00
Σύνδεσμος ταυ αλουμινίου Aluminium transom-mullion cleat	160-11-833-91 έξω¦outer 160-11-233-91 μέσα¦inner + 4 X 470-11-835-00

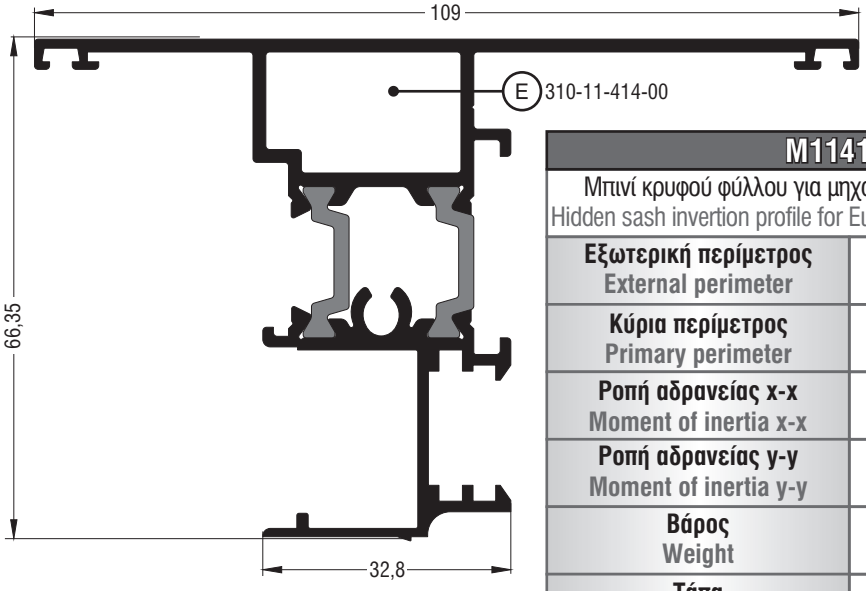

M11414	
Μπινί κρυφού φύλλου για μηχανισμό European Groove Hidden sash invertion profile for European Groove mechanism	
Εξωτερική περίμετρος External perimeter	519 mm
Κύρια περίμετρος Primary perimeter	117 mm
Ροπή αδρανείας x-x Moment of inertia x-x	26,60 cm^4
Ροπή αδρανείας y-y Moment of inertia y-y	26,09 cm^4
Βάρος Weight	1609 gr/m
Τάπα End cap	310-11-414-00

Μηχανισμός European Groove (κρυφό φύλλο) ¦ European Groove mechanism (hidden sash)

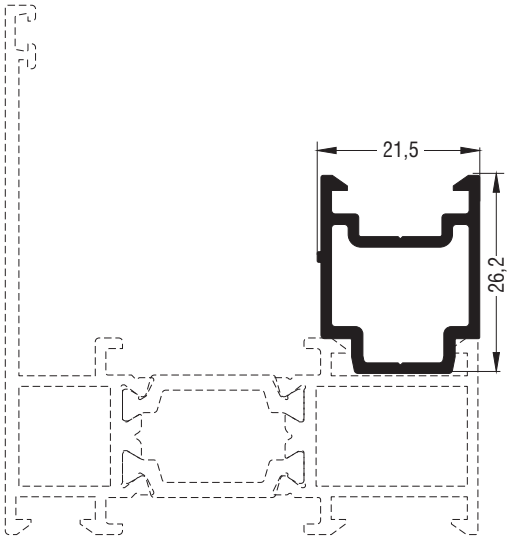

M11482	
Πρόσθετο ¦ Beauty profile	
Εξωτερική περίμετρος External perimeter	115 mm
Κύρια περίμετρος Primary perimeter	22 mm
Ροπή αδρανείας x-x Moment of inertia x-x	0,90 cm^4
Ροπή αδρανείας y-y Moment of inertia y-y	0,85 cm^4
Βάρος Weight	376 gr/m

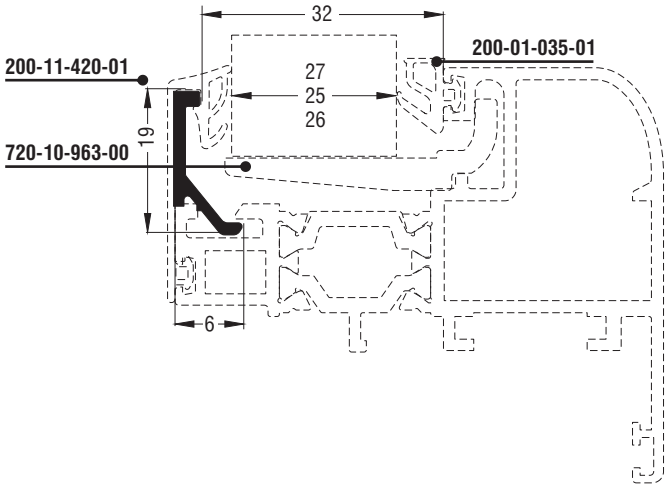

M11457	
Πηχάκι ίσιο ¦ Flat glazing bead	
Εξωτερική περίμετρος External perimeter	56 mm
Κύρια περίμετρος Primary perimeter	18 mm
Ροπή αδρανείας x-x Moment of inertia x-x	0,02 cm^4
Ροπή αδρανείας y-y Moment of inertia y-y	0,15 cm^4
Βάρος Weight	114 gr/m

Μηχανισμός European Groove (κρυφό φύλλο)
European Groove Mechanism (hidden sash)

Βασικές Τυπολογίες ¦ Basic Typologies

Μηχανισμός European Groove (κρυφό φύλλο) ¦ European Groove mechanism (hidden sash)

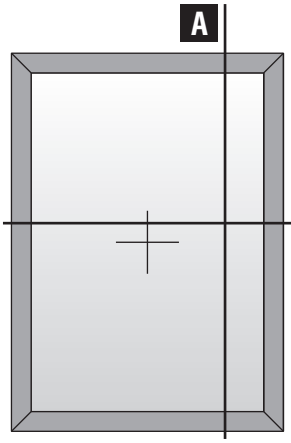

Μονόφυλλο σταθερό παράθυρο
One sash fixed window

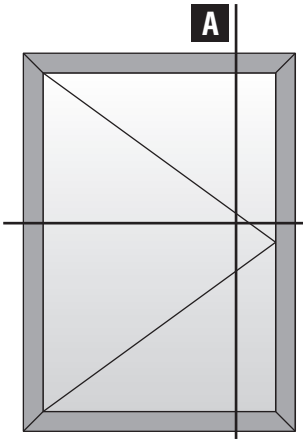

Μονόφυλλο ανοιγόμενο παράθυρο
One sash casement window

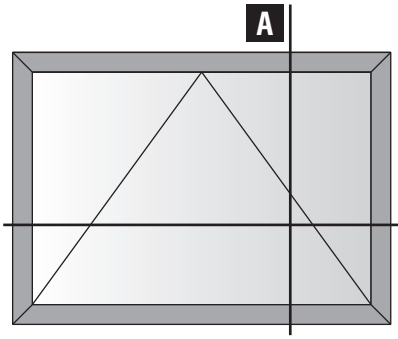

Μονόφυλλο ανοιγόμενο παράθυρο
One sash casement window

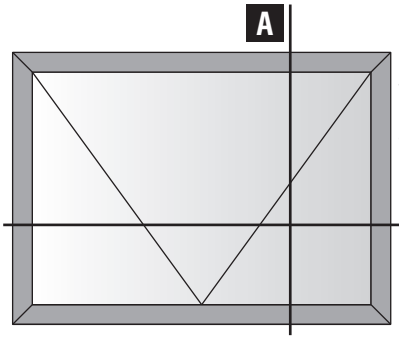

Μονόφυλλο ανοιγόμενο παράθυρο
One sash casement window

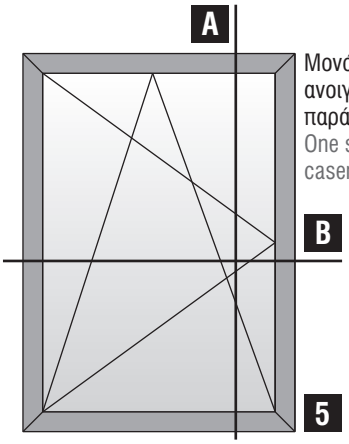

Μονόφυλλο ανοιγόμενο - ανακλινόμενο παράθυρο
One sash tilt & casement window

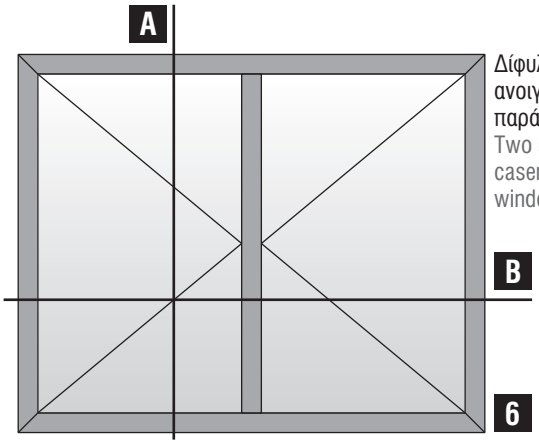

Δίφυλλο ανοιγόμενο παράθυρο
Two sash casement window

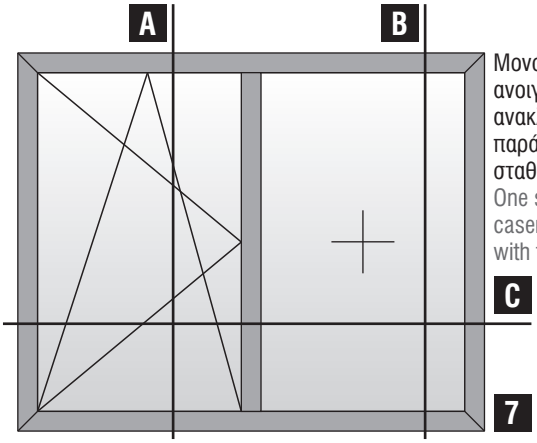

Μονόφυλλο ανοιγόμενο - ανακλινόμενο παράθυρο με σταθερό
One sash tilt & casement window with fixed

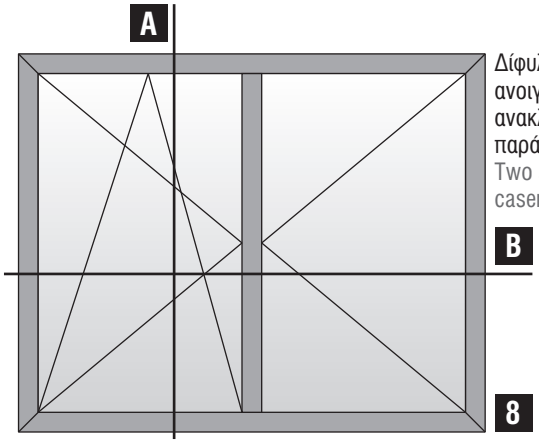

Δίφυλλο ανοιγόμενο - ανακλινόμενο παράθυρο
Two sash tilt & casement window

Μηχανισμός European Groove (κρυφό φύλλο)
European Groove Mechanism (hidden sash)

Τομές 1:2 ¦ Sections 1:2

Μηχανισμός European Groove (κρυφό φύλλο) ¦ European Groove mechanism (hidden sash)

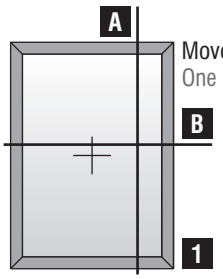

Μονόφυλλο σταθερό παράθυρο
One sash fixed window

Κοπές προφίλ ¦ Profile cuttings		
Πλάτος κάσας ¦ Frame width	Fw	2τεμ. ¦ pieces
Ύψος κάσας ¦ Frame height	Fh	2τεμ. ¦ pieces
Πλάτος πρόσθετο M11482 M11482 beauty profile width	ADw=Fw-2X+9mm	2τεμ. ¦ pieces
Ύψος πρόσθετο M11482 M11482 beauty profile height	ADh=Fh-2X+9mm	2τεμ. ¦ pieces
Πλάτος ανοίγματος για πηχάκι Width opening for glazing bead	GBWop=Fw-2X-44mm	2τεμ. ¦ pieces
Ύψος ανοίγματος για πηχάκι Height opening for glazing bead	GBHop=Fh-2X-88mm	2τεμ. ¦ pieces
Πλάτος τζαμιού ¦ Glazing width	Gw=Fw-2X-70mm	
Ύψος τζαμιού ¦ Glazing height	Gh=Fh-2X-70mm	

Σημείωση: Λεπτομέρειες για τις κοπές για το πηχάκι στην σελ. 110
Note: Details about the glazing bead cutting in page 110

Κοπές εξαρτημάτων ¦ Accessory cuttings			
Κωδικός Code Nr	Εξάρτημα Accessory	Περιγραφή Description	Ποσότητα Quantity
113-13-117-00		Γωνία σύνδεσης πρεσαριστή καρφωτή κάσας Frame nail crimp cleat	4τεμ. ¦ pieces
113-13-196-00		Γωνία σύνδεσης πρεσαριστή καρφωτή κάσας Frame nail crimp cleat	4τεμ. ¦ pieces
125-13-196-00		Γωνία σύνδεσης κουμπωτή κάσας ¦ Frame spring cleat	4τεμ. ¦ pieces
180-11-408-00		Γωνία επιπεδότητας κάσας Frame alignment corner	4τεμ. ¦ pieces
200-06-860-XX		Λάστιχο τζαμιού έξω Outer glazing gasket	2Fw+2Fh Μέτρα ¦ Meters
Ανάλογα με το πλάτος τζαμιού **According to the glazing width**		Λάστιχο τζαμιού μέσα Inner glazing gasket	2Fw+2Fh Μέτρα ¦ Meters
200-01-154-11		Λάστιχο για πηχάκι Glazing bead gasket	2Fw+2Fh Μέτρα ¦ Meters
290-11-408-00		Γέφυρα τακαρίσματος Setting block	2τεμ. ¦ pieces
290-00-005-00		Τακάκι τζαμιού Setting block	2τεμ. ¦ pieces

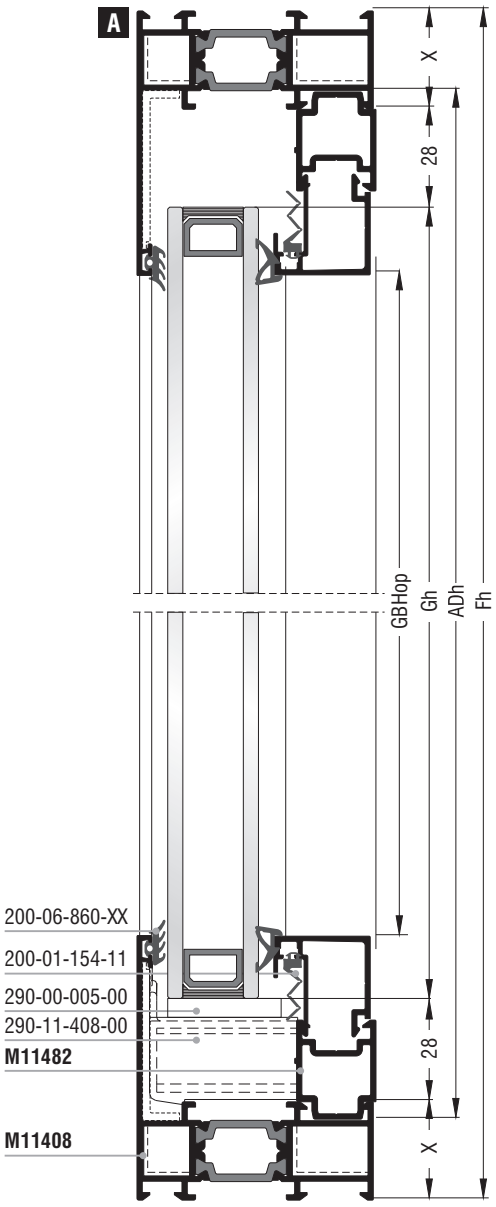

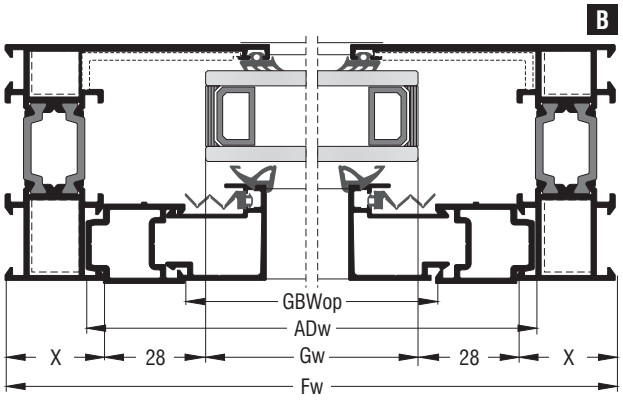

Μονόφυλλο ανοιγόμενο παράθυρο¦One sash casement window

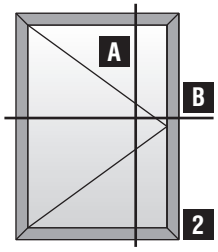

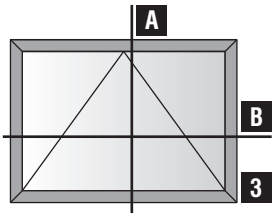

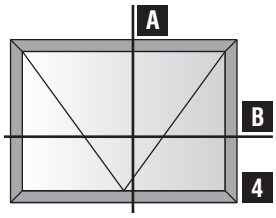

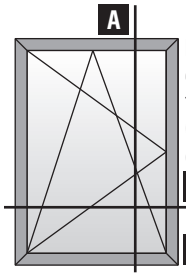

Μονόφυλλο ανοιγόμενο - ανακλινόμενο παράθυρο
One sash tilt & casement window

Κοπές προφίλ¦Profile cuttings		
Πλάτος κάσας¦Frame width	Fw	2τεμ.¦pieces
Ύψος κάσας¦Frame height	Fh	2τεμ.¦pieces
Πλάτος φύλλου¦Sash width	Sw=Fw-2X+12mm	2τεμ.¦pieces
Ύψος φύλλου¦Sash height	Sh=Fh-2X+12mm	2τεμ.¦pieces
Πλάτος πηχάκι M11457 M11457 glazing bead width	GBw=Sw-74mm	2τεμ.¦pieces
Ύψος πηχάκι M11457 M11457 glazing bead height	GBh=Sh-104,4mm	2τεμ.¦pieces
Πλάτος τζαμιού¦Glazing width	Gw=Sw-90mm	
Ύψος τζαμιού¦Glazing height	Gh=Sh-90mm	

Σημείωση: Λεπτομέρειες για τις κοπές για το πηχάκι στην σελ. 110
Note: Details about the glazing bead cutting in page 110

Κοπές εξαρτημάτων¦Accessory cuttings			
Κωδικός Code Nr	Εξάρτημα Accessory	Περιγραφή Description	Ποσότητα Quantity
113-13-117-00		Γωνία σύνδεσης πρεσαριστή καρφωτή κάσας Frame nail crimp cleat	4τεμ.¦pieces
113-13-196-00		Γωνία σύνδεσης πρεσαριστή καρφωτή κάσας Frame nail crimp cleat	4τεμ.¦pieces
125-13-196-00		Γωνία σύνδεσης κουμπωτή κάσας¦Frame spring cleat	4τεμ.¦pieces
180-11-408-00		Γωνία επιπεδότητας κάσας Frame alignment corner	4τεμ.¦pieces
Ανάλογα με το φύλλο **According to the sash**		Γωνίες σύνδεσης φύλλου Sash crimp nail cleats	4τεμ.¦pieces
Ανάλογα με το φύλλο **According to the sash**		Γωνίες επιπεδότητας φύλλου Sash alignment corners	4τεμ.¦pieces
200-11-420-01		Λάστιχο τζαμιού έξω Outer glazing gasket	2Sw+2Sh Μέτρα¦Meters
200-01-035-01		Λάστιχο τζαμιού μέσα Inner glazing gasket	2Sw+2Sh Μέτρα¦Meters
220-11-002-01		Λάστιχο φτερού Seal gasket	2Sw+2Sh Μέτρα¦Meters
210-11-000-01		Κεντρικό λάστιχο Central seal gasket	2Fw+2Fh Μέτρα¦Meters
250-11-011-01		Βουλκανισμένη γωνία κεντρικού λάστιχου Vulcanized corner for central seal gasket	4τεμ.¦pieces
720-10-963-00		Γέφυρα τακαρίσματος Setting block	1 (2 5) 2 (3 4) τεμ.¦pieces
290-00-003-00		Τακάκι τζαμιού Setting block	1 (2 5) 2 (3 4) τεμ.¦pieces

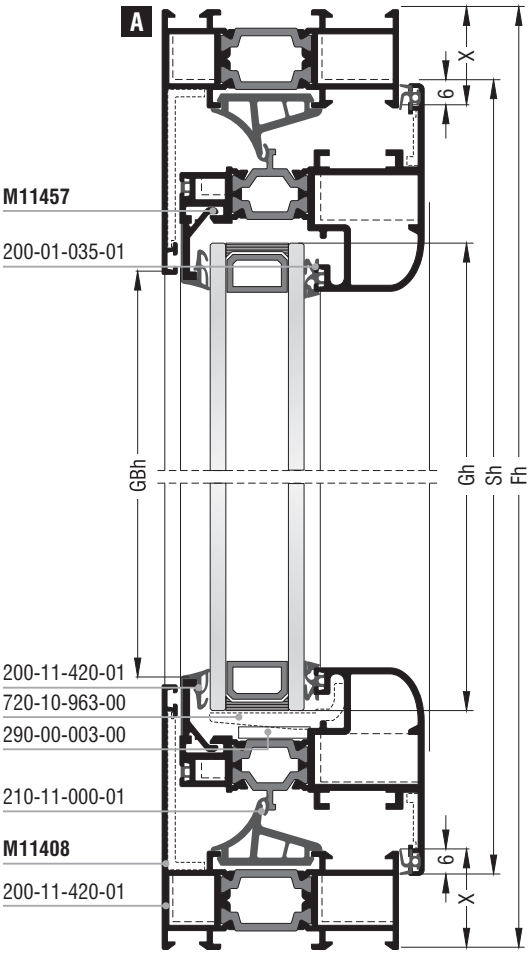

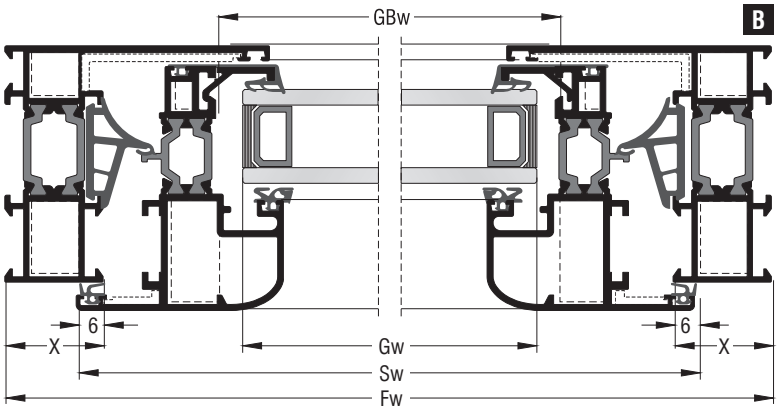

Μηχανισμός European Groove (κρυφό φύλλο) ¦ European Groove mechanism (hidden sash)

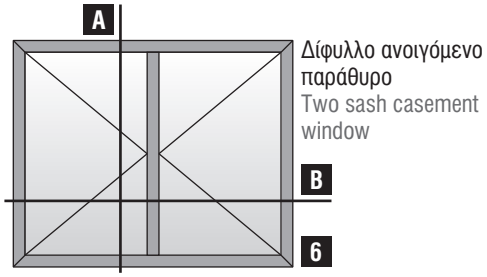

Δίφυλλο ανοιγόμενο παράθυρο
Two sash casement window

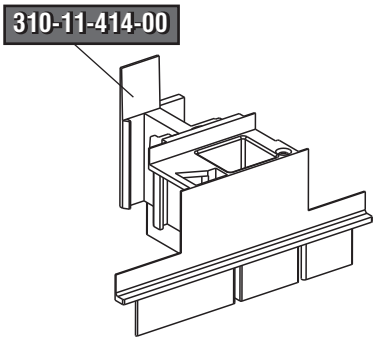

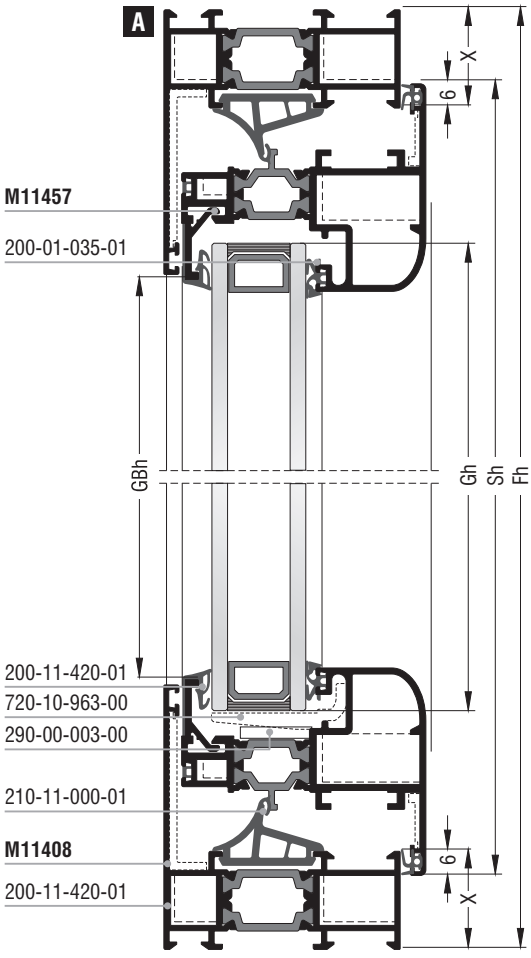

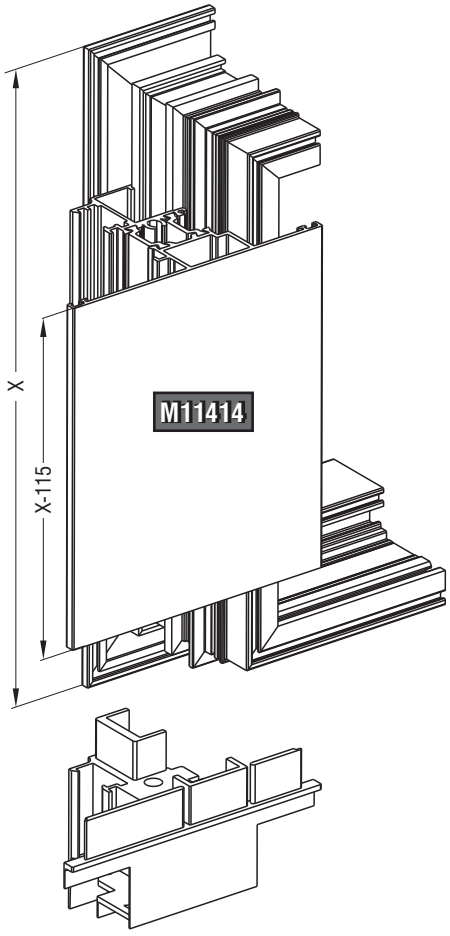

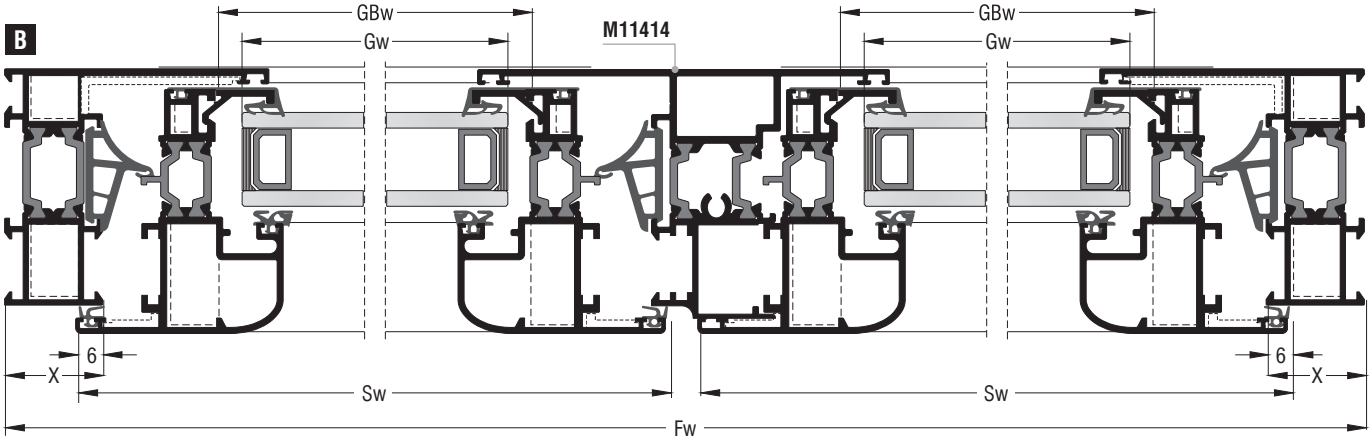

Κοπές προφίλ¦Profile cuttings		
Πλάτος κάσας Frame width	Fw	2τεμ.¦pieces
Ύψος κάσας Frame height	Fh	2τεμ.¦pieces
Πλάτος φύλλου Sash width	Sw=Fw/2-X+3,5mm	4τεμ.¦pieces
Ύψος φύλλου Sash height	Sh=Fh-2X+12mm	4τεμ.¦pieces
Μπινί M11904 M11904 sash invertion profile	Ap=Sh-115mm	1τεμ.¦piece
Πλάτος πηχάκι M11457 M11457 glazing bead width	GBw=Sw-74mm	4τεμ.¦pieces
Ύψος πηχάκι M11457 M11457 glazing bead height	GBh=Sh-104,4mm	4τεμ.¦pieces
Πλάτος τζαμιού Glazing width	Gw=Sw-90mm	
Ύψος τζαμιού Glazing height	Gh=Sh-90mm	

Σημείωση: Λεπτομέρειες για τις κοπές για το πηχάκι στην σελ. 110
Note: Details about the glazing bead cutting in page 110

Κοπές εξαρτημάτων¦Accessory cuttings			
Κωδικός Code Nr	Εξάρτημα Accessory	Περιγραφή Description	Ποσότητα Quantity
113-13-117-00		Γωνία σύνδεσης πρεσαριστή καρφωτή κάσας Frame nail crimp cleat	4τεμ.¦pieces
113-13-196-00		Γωνία σύνδεσης πρεσαριστή καρφωτή κάσας Frame nail crimp cleat	4τεμ.¦pieces
125-13-196-00		Γωνία σύνδεσης κουμπωτή κάσας Frame spring cleat	4τεμ.¦pieces
180-11-408-00		Γωνία επιπεδότητας κάσας Frame alignment corner	4τεμ.¦pieces
Ανάλογα με το φύλλο **According to the sash**		Γωνίες σύνδεσης φύλλου Sash crimp nail cleats	8τεμ.¦pieces
Ανάλογα με το φύλλο **According to the sash**		Γωνίες επιπεδότητας φύλλου Sash alignment corners	8τεμ.¦pieces
200-11-420-01		Λάστιχο τζαμιού έξω Outer glazing gasket	4Sw+4Sh Μέτρα¦Meters
200-01-035-01		Λάστιχο τζαμιού μέσα Inner glazing gasket	4Sw+4Sh Μέτρα¦Meters
220-11-002-01		Λάστιχο φτερού Seal gasket	4Sw+4Sh Μέτρα¦Meters
210-11-000-01		Κεντρικό λάστιχο Central seal gasket	2Fw+3Fh Μέτρα¦Meters
250-11-011-01		Βουλκανισμένη γωνία κεντρικού λάστιχου Vulcanized corner for central seal gasket	4τεμ.¦pieces
310-11-414-00	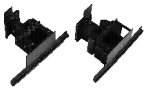	Τάπα μπινί M11414 End cap for M11414 sash invertion profile	1 ζεύγος¦pair
720-10-963-00		Γέφυρα τακαρίσματος Setting block	2τεμ.¦pieces
290-00-003-00		Τακάκι τζαμιού Setting block	2τεμ.¦pieces

Μηχανισμός European Groove (κρυφό φύλλο) ¦ European Groove Mechanism (hidden sash)

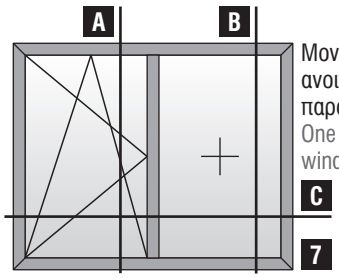

Μονόφυλλο
ανοιγόμενο - ανακλινόμενο
παράθυρο με σταθερό
One sash tilt & casement
window with fixed

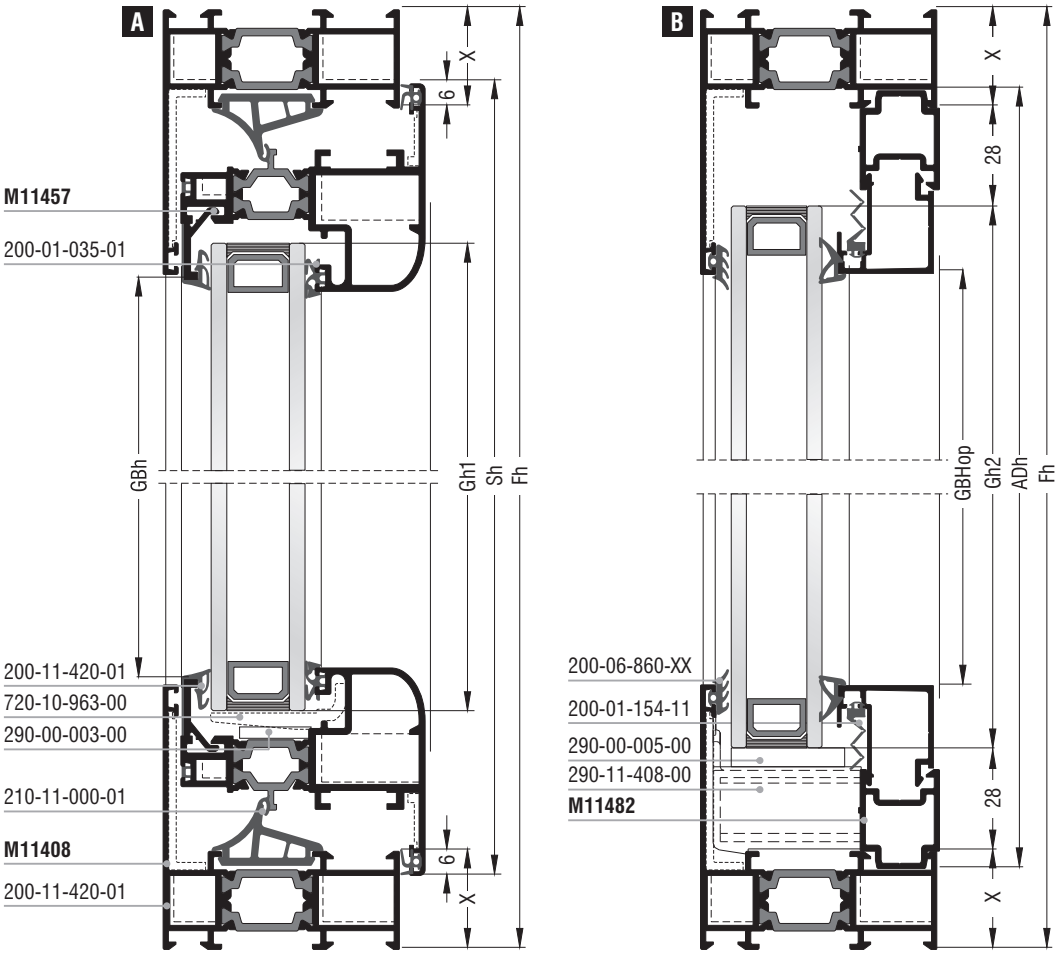

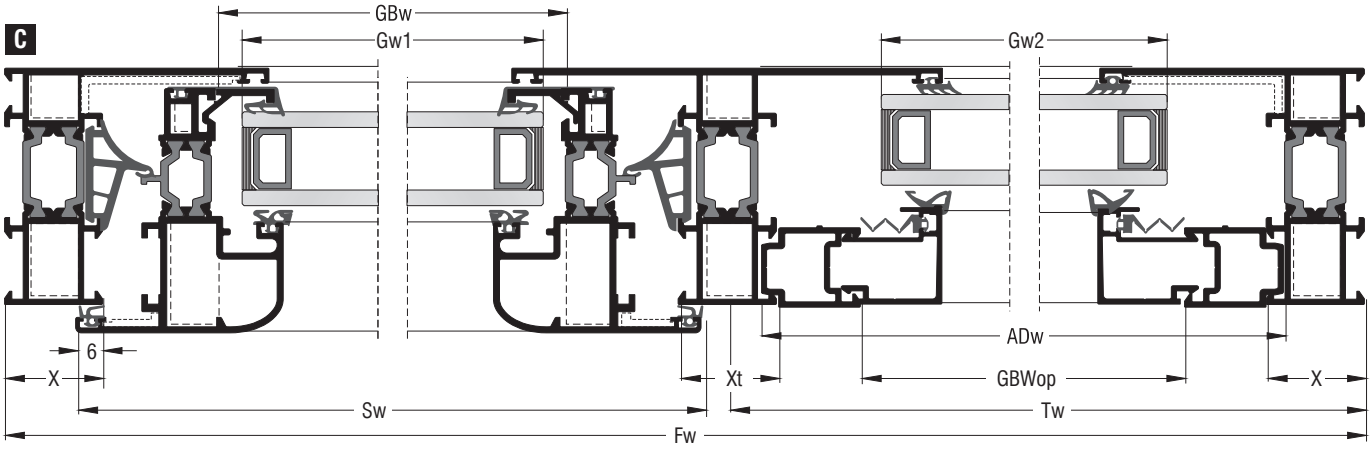

Κοπές προφίλ¦Profile cuttings		
Πλάτος κάσας Frame width	Fw	2τεμ.¦pieces
Ύψος κάσας Frame height	Fh	2τεμ.¦pieces
Πλάτος φύλλου Sash width	Sw=Fw-Tw-X-Xt/2+12mm	2τεμ.¦pieces
Ύψος φύλλου Sash height	Sh=Fh-2X+12mm	2τεμ.¦pieces
Κοπή ταυ Transom-mullion cutting	T=Fh-2X+9mm	1τεμ.¦piece
Πλάτος πηχάκι M11457 M11457 glazing bead width	GBw=Sw-106,6mm	2τεμ.¦pieces
Ύψος πηχάκι M11457 M11457 glazing bead height	GBh=Sh-75,8mm	2τεμ.¦pieces
Πλάτος πρόσθετο M11482 M11482 beauty profile width	ADw=Tw-X-Xt/2+9mm	2τεμ.¦pieces
Ύψος πρόσθετο M11482 M11482 beauty profile height	ADh=Fh-2X+9mm	2τεμ.¦pieces
Πλάτος ανοίγματος για πηχάκι Width opening for glazing bead	GBWop=Tw-X-Xt/2-44mm	2τεμ.¦pieces
Ύψος ανοίγματος για πηχάκι Height opening for glazing bead	GBHop=Fh-2X-88mm	2τεμ.¦pieces
Πλάτος ανοίγματος για πηχάκι Width opening for glazing bead	GBw=Sw-74mm	2τεμ.¦pieces
Ύψος ανοίγματος για πηχάκι Height opening for glazing bead	GBh=Sh-104,4mm	2τεμ.¦pieces
Πλάτος τζαμιού Glazing width	Gw1=Sw-90mm	
Ύψος τζαμιού Glazing height	Gh1=Sh-90mm	
Πλάτος τζαμιού Glazing width	Gw2=GBWop-12mm	
Ύψος τζαμιού Glazing height	Gh2=GBHop+30mm	

Σημείωση: Λεπτομέρειες για τις κοπές για το πηχάκι στην σελ. 110
Note: Details about the glazing bead cutting in page 110

Κοπές εξαρτημάτων¦Accessory cuttings			
Κωδικός Code Nr	Εξάρτημα Accessory	Περιγραφή Description	Ποσότητα Quantity
113-13-117-00		Γωνία σύνδεσης πρεσαριστή καρφωτή κάσας Frame nail crimp cleat	4τεμ.¦pieces
113-13-196-00		Γωνία σύνδεσης πρεσαριστή καρφωτή κάσας Frame nail crimp cleat	4τεμ.¦pieces
125-13-196-00		Γωνία σύνδεσης κουμπωτή κάσας Frame spring cleat	4τεμ.¦pieces
180-11-408-00		Γωνία επιπεδότητας κάσας Frame alignment corner	4τεμ.¦pieces
Ανάλογα με το φύλλο **According to the sash**		Γωνίες σύνδεσης φύλλου¦Sash crimp nail cleats	4τεμ.¦pieces
Ανάλογα με το φύλλο **According to the sash**		Γωνίες επιπεδότητας φύλλου¦Sash alignment corners	4τεμ.¦pieces
200-11-420-01		Λάστιχο τζαμιού έξω Outer glazing gasket	2Sw+2Sh Μέτρα¦Meters
200-06-860-XX		Λάστιχο τζαμιού έξω Outer glazing gasket	2Tw+2Fh Μέτρα¦Meters
200-01-035-01		Λάστιχο τζαμιού μέσα Inner glazing gasket	2Sw+2Sh Μέτρα¦Meters
Ανάλογα με το πλάτος τζαμιού **According to the glazing width**		Λάστιχο τζαμιού μέσα Inner glazing gasket	2Tw+2Fh Μέτρα¦Meters
200-01-154-11		Λάστιχο για πηχάκι Glazing bead gasket	2Tw+2Fh Μέτρα¦Meters
220-11-002-01		Λάστιχο φτερού Seal gasket	2Sw+2Sh Μέτρα¦Meters
210-11-000-01		Κεντρικό λάστιχο Central seal gasket	2(Fw-Tw)+2Fh Μέτρα¦Meters
250-11-011-01		Βουλκανισμένη γωνία κεντρικού λάστιχου Vulcanized corner for central seal gasket	4τεμ.¦pieces
Ανάλογα με το ταυ **According to the transom-mullion**		Σύνδεσμος ταυ Transom-mullion cleat	2τεμ.¦pieces
290-11-408-00		Γέφυρα τακαρίσματος κάσας Frame setting block	2τεμ.¦pieces
720-10-963-00		Γέφυρα τακαρίσματος φύλλου Sash setting block	1τεμ.¦pieces
290-00-003-00		Τακάκι τζαμιού Setting block	2τεμ.¦pieces
290-00-005-00		Τακάκι τζαμιού Setting block	2τεμ.¦pieces

Μηχανισμός European Groove (κρυφό φύλλο) ¦ European Groove Mechanism (hidden sash)

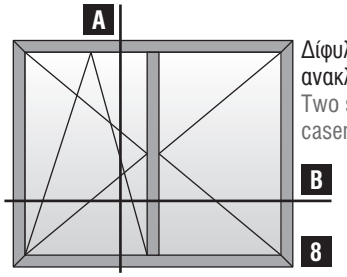

Δίφυλλο ανοιγόμενο - ανακλινόμενο παράθυρο
Two sash tilt & casement window

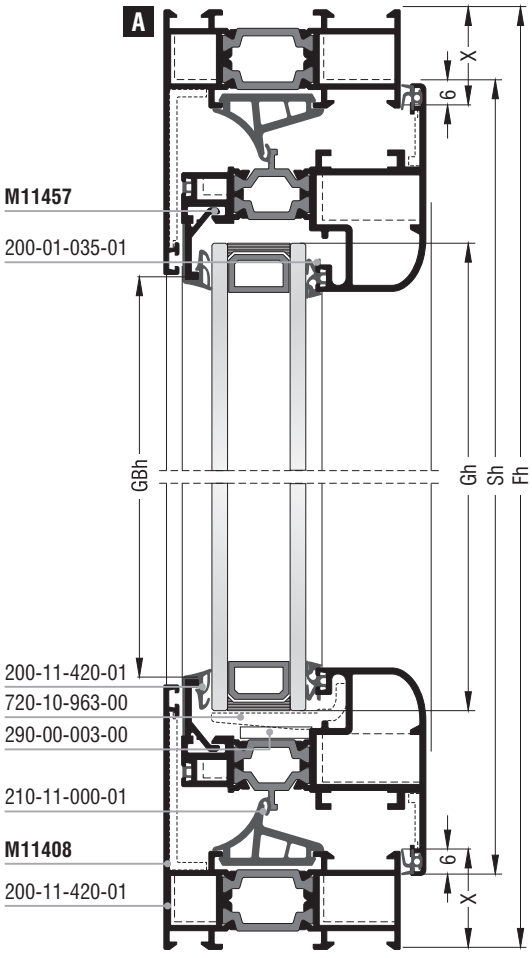

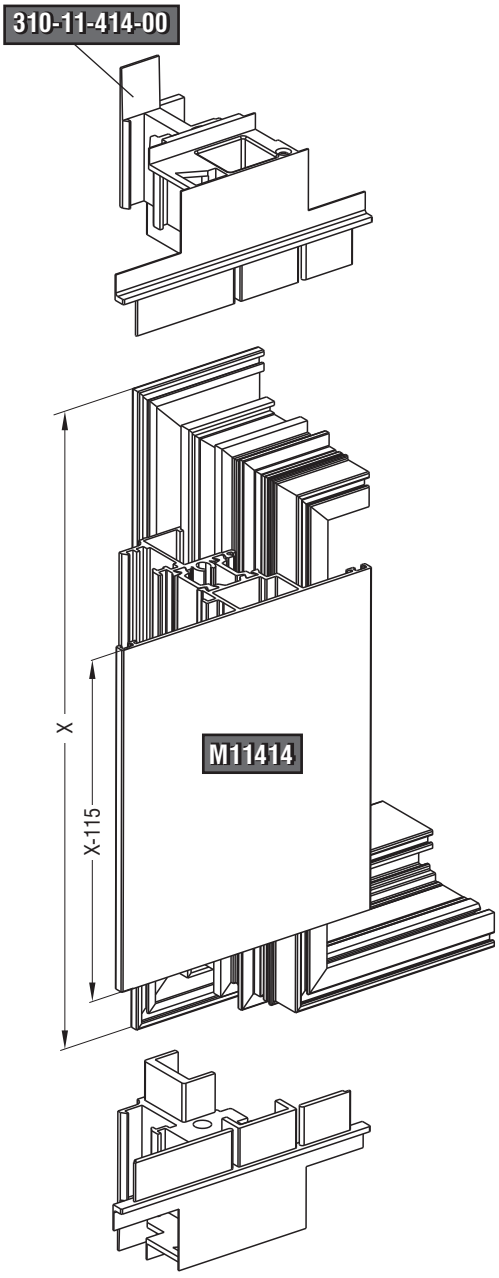

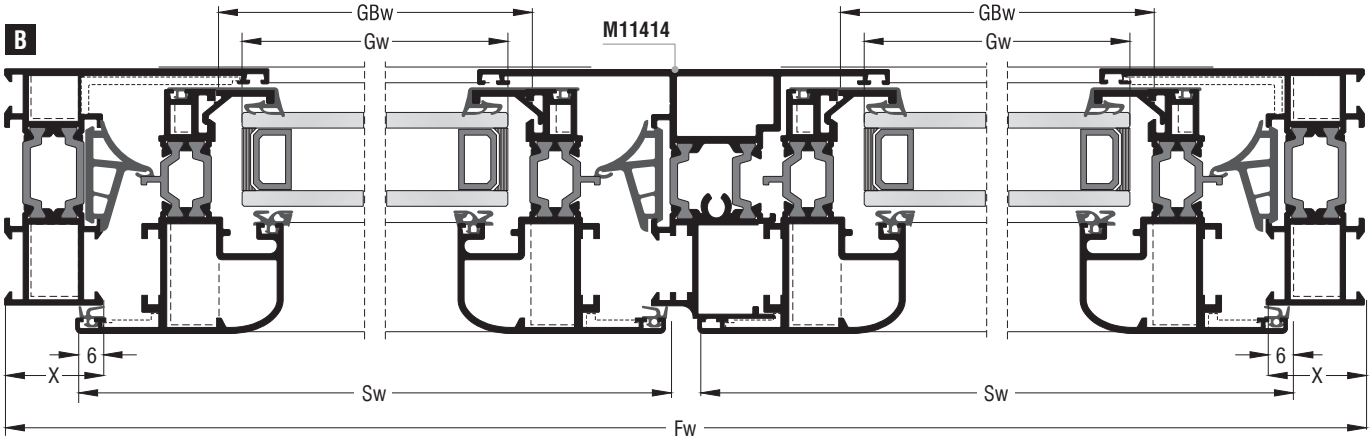

Κοπές προφίλ¦Profile cuttings		
Πλάτος κάσας Frame width	Fw	2τεμ.¦pieces
Ύψος κάσας Frame height	Fh	2τεμ.¦pieces
Πλάτος φύλλου Sash width	Sw=Fw/2-X+3,5mm	4τεμ.¦pieces
Ύψος φύλλου Sash height	Sh=Fh-2X+12mm	4τεμ.¦pieces
Μπινί M11904 M11904 sash invertion profile	Ap=Sh-115mm	1τεμ.¦piece
Πλάτος πηχάκι M11457 M11457 glazing bead width	GBw=Sw-74mm	4τεμ.¦pieces
Ύψος πηχάκι M11457 M11457 glazing bead height	GBh=Sh-104,4mm	4τεμ.¦pieces
Πλάτος τζαμιού Glazing width	Gw=Sw-90mm	
Ύψος τζαμιού Glazing height	Gh=Sh-90mm	

Σημείωση: Λεπτομέρειες για τις κοπές για το πηχάκι στην σελ. 110
Note: Details about the glazing bead cutting in page 110

Κοπές εξαρτημάτων¦Accessory cuttings			
Κωδικός Code Nr	Εξάρτημα Accessory	Περιγραφή Description	Ποσότητα Quantity
113-13-117-00		Γωνία σύνδεσης πρεσαριστή καρφωτή κάσας Frame nail crimp cleat	4τεμ.¦pieces
113-13-196-00		Γωνία σύνδεσης πρεσαριστή καρφωτή κάσας Frame nail crimp cleat	4τεμ.¦pieces
125-13-196-00		Γωνία σύνδεσης κουμπωτή κάσας Frame spring cleat	4τεμ.¦pieces
180-11-408-00		Γωνία επιπεδότητας κάσας Frame alignment corner	4τεμ.¦pieces
Ανάλογα με το φύλλο **According to the sash**		Γωνίες σύνδεσης φύλλου Sash crimp nail cleats	8τεμ.¦pieces
Ανάλογα με το φύλλο **According to the sash**		Γωνίες επιπεδότητας φύλλου Sash alignment corners	8τεμ.¦pieces
200-11-420-01		Λάστιχο τζαμιού έξω Outer glazing gasket	4Sw+4Sh Μέτρα¦Meters
200-01-035-01		Λάστιχο τζαμιού μέσα Inner glazing gasket	4Sw+4Sh Μέτρα¦Meters
220-11-002-01		Λάστιχο φτερού Seal gasket	4Sw+4Sh Μέτρα¦Meters
210-11-000-01		Κεντρικό λάστιχο Central seal gasket	2Fw+3Fh Μέτρα¦Meters
250-11-011-01		Βουλκανισμένη γωνία κεντρικού λάστιχου Vulcanized corner for central seal gasket	4τεμ.¦pieces
310-11-414-00	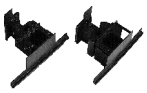	Τάπα μπινί M11414 End cap for M11414 sash invertion profile	1 ζεύγος¦pair
720-10-963-00		Γέφυρα τακαρίσματος Setting block	2τεμ.¦pieces
290-00-003-00		Τακάκι τζαμιού Setting block	2τεμ.¦pieces

Μηχανισμός European Groove
European Groove Mechanism

Κατεργασίες ¦ Milling-Tooling Operations

Μηχανισμός European Groove ¦ European Groove mechanism

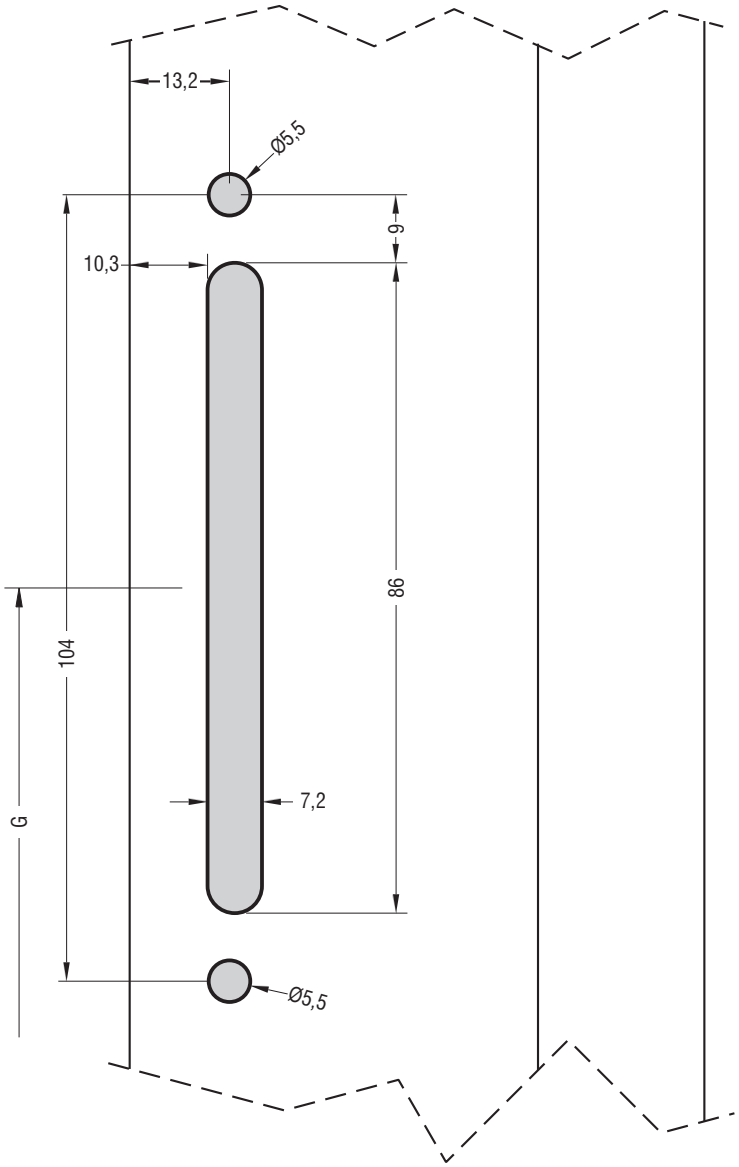

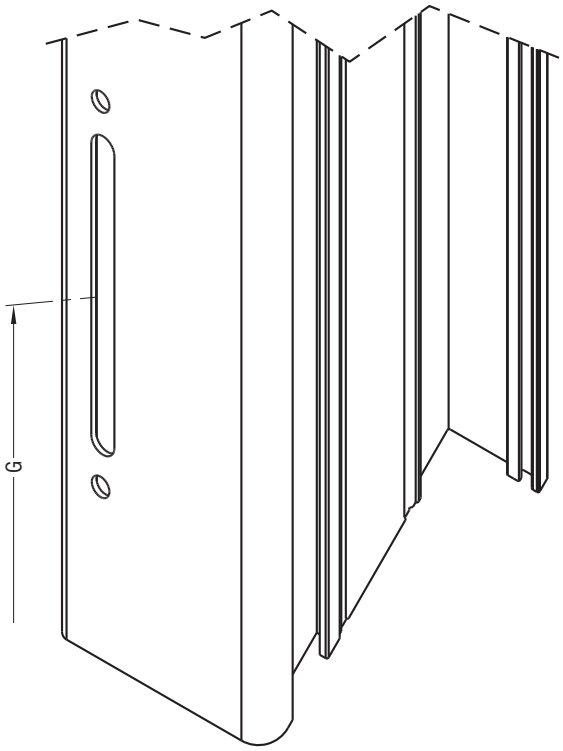

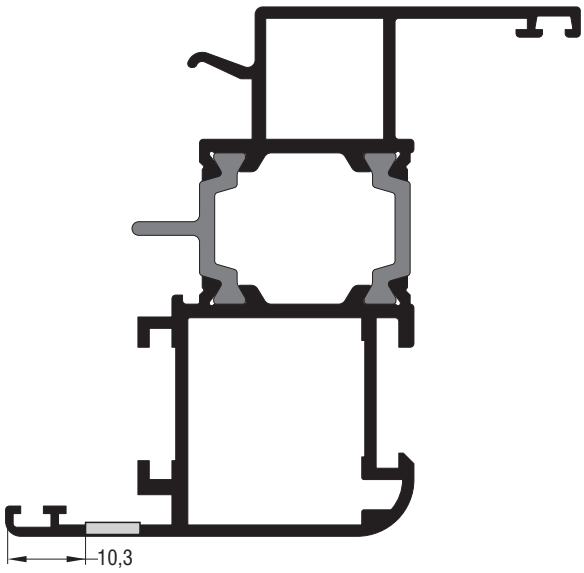

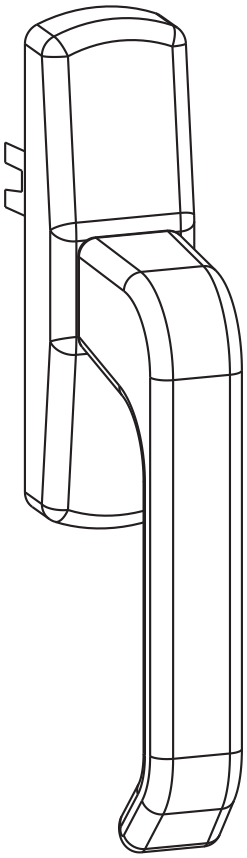

Κατεργασία καρέ ¦ Square machining

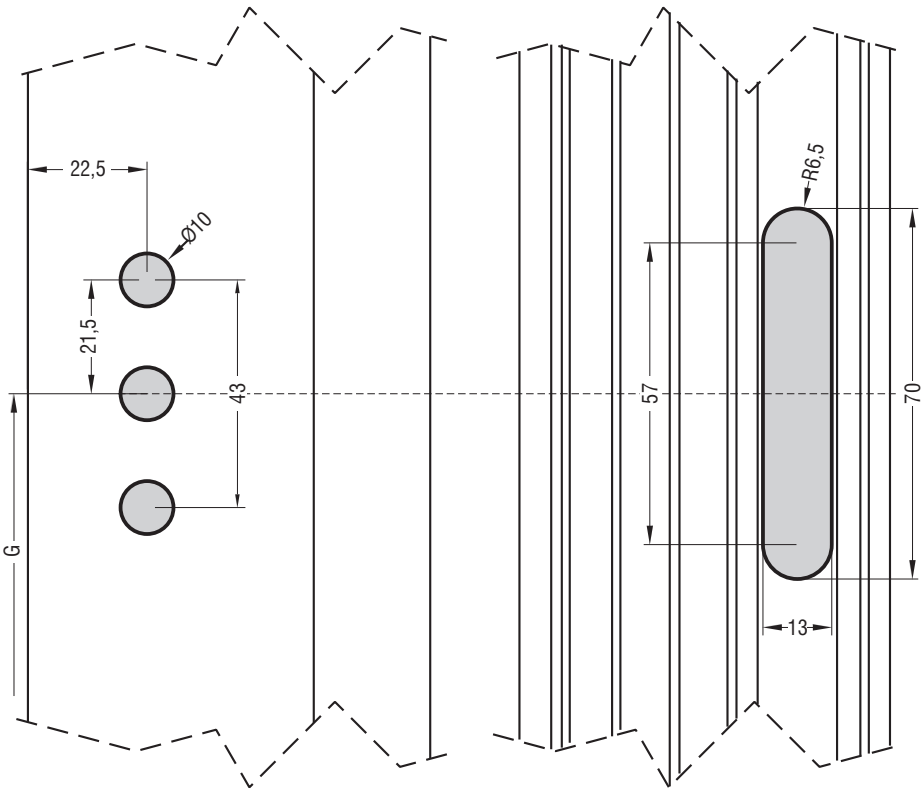

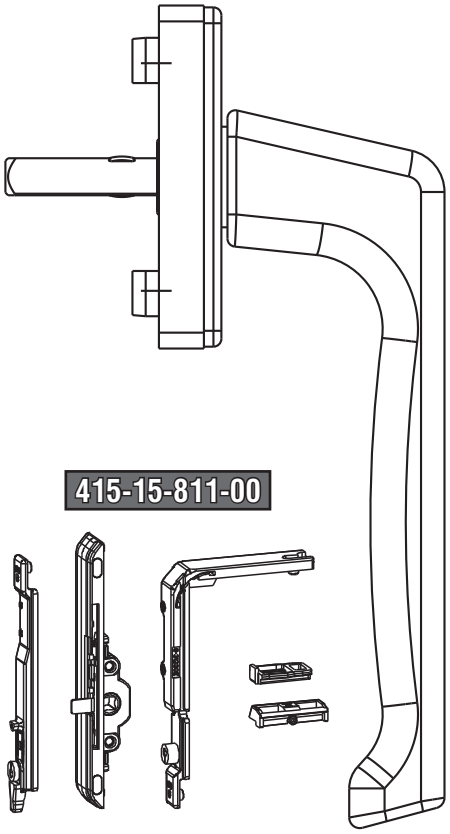

415-15-811-00

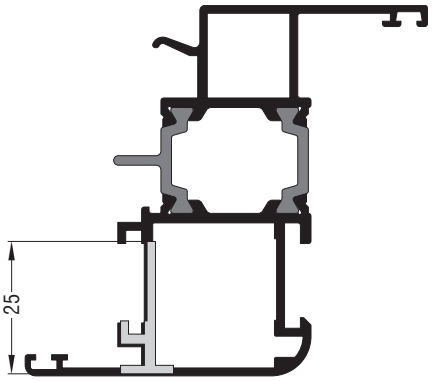

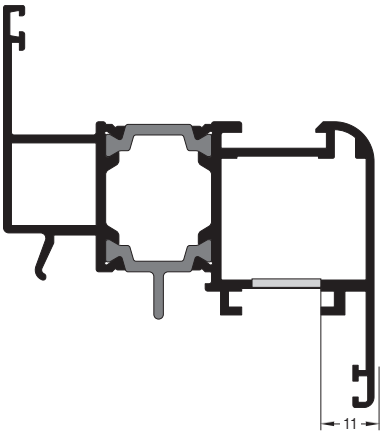

Κατεργασία τοποθέτησης μηχανισμού ¦ Mechanism placement machining

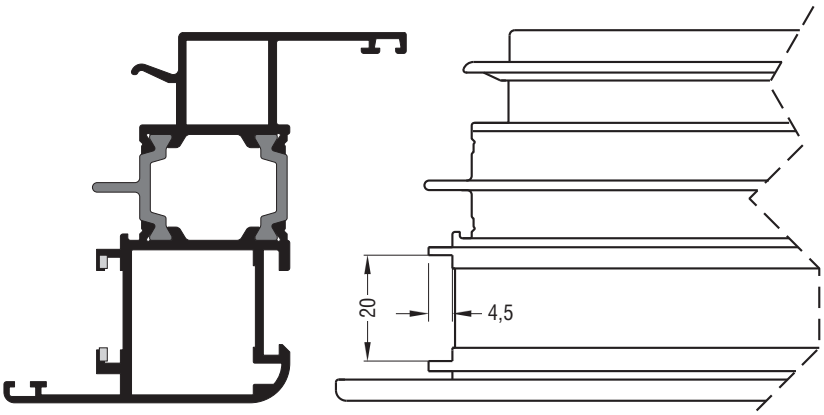

Χαλύβδινος Μηχανισμός 16mm
Steel Mechanism 16mm

Προφίλ 1:1 ¦ Profiles 1:1

Χαλύβδινος Μηχανισμός 16mm¦Steel Mechanism 16mm

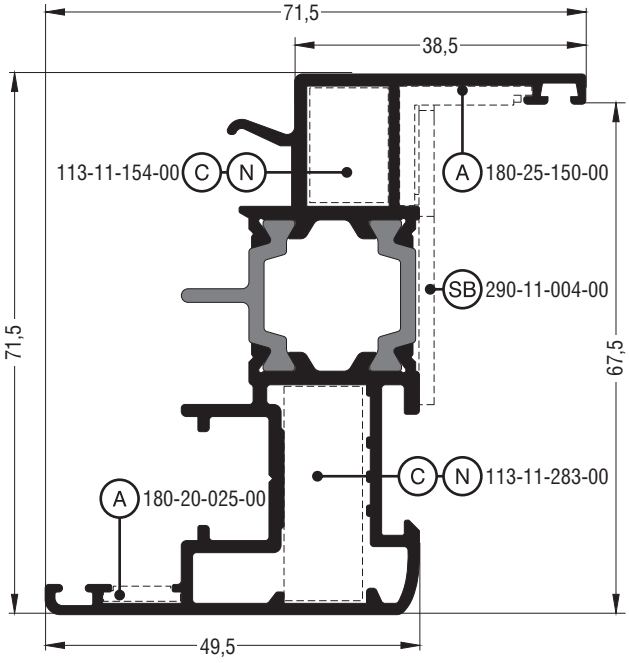

M11377	
Φύλλο ίσιο για χαλύβδινο μηχανισμό 16mm Flat sash for steel mechanism 16mm	
Εξωτερική περίμετρος External perimeter	429 mm
Κύρια περίμετρος Primary perimeter	105 mm
Ροπή αδρανείας x-x Moment of inertia x-x	32,55 cm^4
Ροπή αδρανείας y-y Moment of inertia y-y	10,11 cm^4
Βάρος Weight	1546 gr/m
Γέφυρα τακαρίσματος Setting block	290-11-004-00
Γωνία σύνδεσης πρεσαριστή καρφωτή¦Crimp nail cleat	113-11-154-00 έξω¦outer 113-11-283-00 μέσα¦inner
Γωνία επιπεδότητας Alignment corner	180-25-150-00 έξω¦outer 180-20-025-00 μέσα¦inner

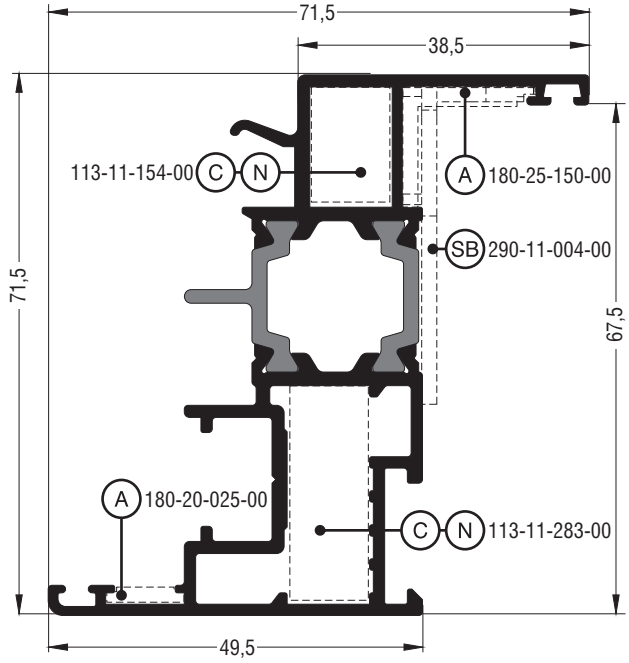

M11376	
Φύλλο ίσιο για χαλύβδινο μηχανισμό 16mm Flat sash for steel mechanism 16mm	
Εξωτερική περίμετρος External perimeter	427 mm
Κύρια περίμετρος Primary perimeter	96 mm
Ροπή αδρανείας x-x Moment of inertia x-x	32,56 cm^4
Ροπή αδρανείας y-y Moment of inertia y-y	10,13 cm^4
Βάρος Weight	1542 gr/m
Γέφυρα τακαρίσματος Setting block	290-11-004-00
Γωνία σύνδεσης πρεσαριστή καρφωτή¦Crimp nail cleat	113-11-154-00 έξω¦outer 113-11-283-00 μέσα¦inner
Γωνία επιπεδότητας Alignment corner	180-25-150-00 έξω¦outer 180-20-025-00 μέσα¦inner

Σημείωση: Χρησιμοποιούνται κάσες και ταυ από τα προφίλ του μηχανισμού European Groove
Note: European Groove frames and transoms are usable

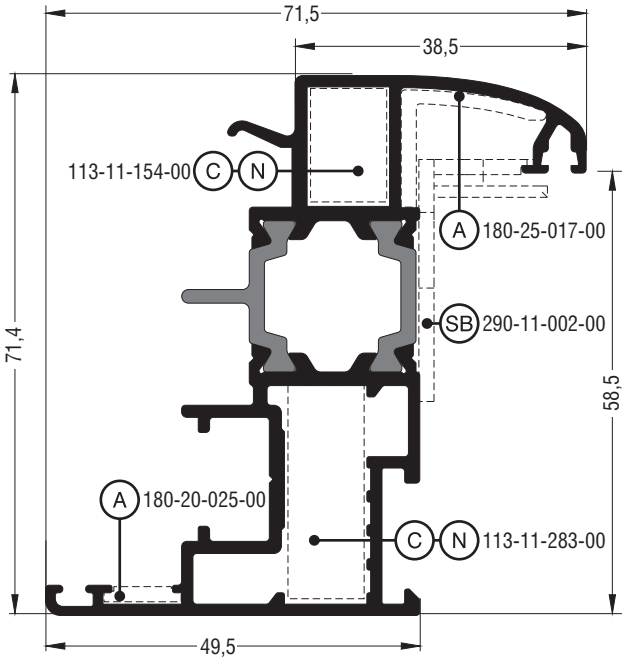

M11373	
Φύλλο καμπύλο για χαλύβδινο μηχανισμό 16mm Round sash for steel mechanism 16mm	
Εξωτερική περίμετρος External perimeter	441 mm
Κύρια περίμετρος Primary perimeter	100 mm
Ροπή αδρανείας x-x Moment of inertia x-x	32,97 cm^4
Ροπή αδρανείας y-y Moment of inertia y-y	11,75 cm^4
Βάρος Weight	1586 gr/m
Γέφυρα τακαρίσματος Setting block	290-11-002-00
Γωνία σύνδεσης πρεσαριστή καρφωτή¦Crimp nail cleat	113-11-154-00 έξω¦outer 113-11-283-00 μέσα¦inner
Γωνία επιπεδότητας Alignment corner	180-25-017-00 έξω¦outer 180-20-025-00 μέσα¦inner

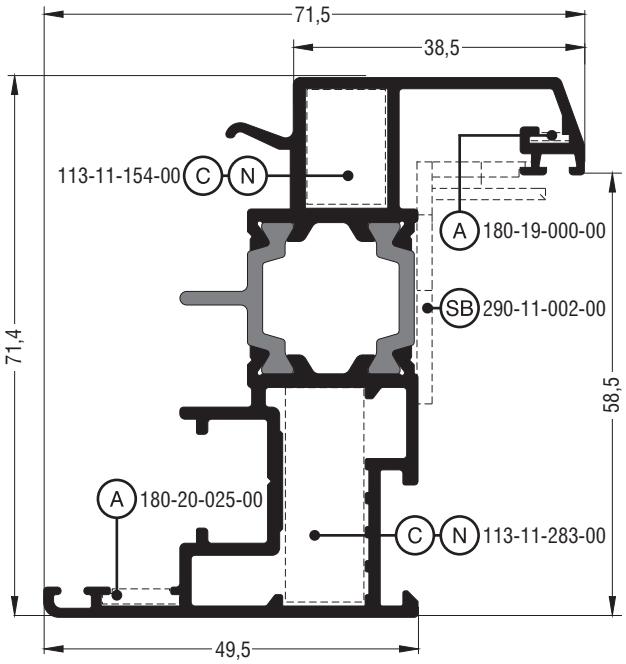

M11378	
Φύλλο σπαστό για χαλύβδινο μηχανισμό 16mm Chamfered sash for steel mechanism 16mm	
Εξωτερική περίμετρος External perimeter	458 mm
Κύρια περίμετρος Primary perimeter	103 mm
Ροπή αδρανείας x-x Moment of inertia x-x	33,82 cm^4
Ροπή αδρανείας y-y Moment of inertia y-y	12,53 cm^4
Βάρος Weight	1606 gr/m
Γέφυρα τακαρίσματος Setting block	290-11-002-00
Γωνία σύνδεσης πρεσαριστή καρφωτή¦Crimp nail cleat	113-11-154-00 έξω¦outer 113-11-283-00 μέσα¦inner
Γωνία επιπεδότητας Alignment corner	180-19-000-00 έξω¦outer 180-20-025-00 μέσα¦inner

Σημείωση: Χρησιμοποιούνται κάσες και ταυ από τα προφίλ του μηχανισμού European Groove
Note: European Groove frames and transoms are usable

Χαλύβδινος Μηχανισμός 16mm ¦ Steel Mechanism 16mm

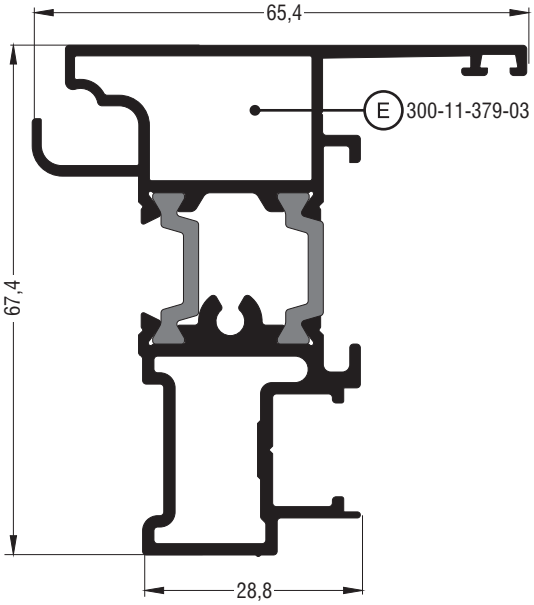

M11379	
Μπινί ίσιο για χαλύβδινο μηχανισμό 16mm Flat sash invertion profile for steel mechanism 16mm	
Εξωτερική περίμετρος External perimeter	389 mm
Κύρια περίμετρος Primary perimeter	65 mm
Ροπή αδρανείας x-x Moment of inertia x-x	24,54 cm^4
Ροπή αδρανείας y-y Moment of inertia y-y	9,70 cm^4
Βάρος Weight	1531 gr/m
Τάπα End cap	300-11-379-03

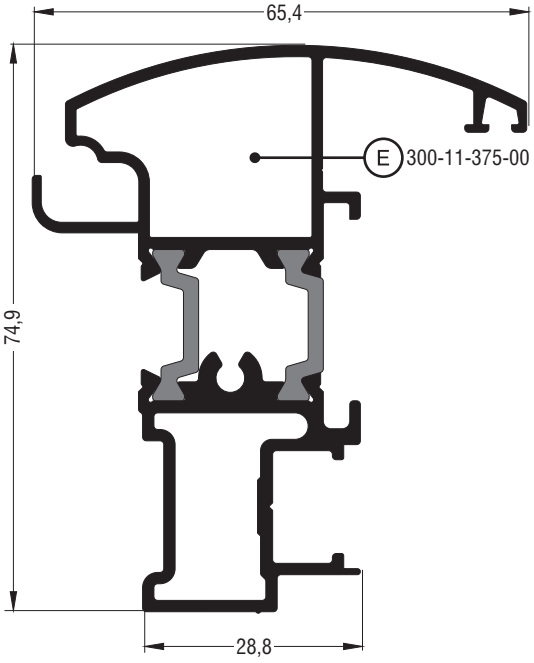

M11375	
Μπινί καμπύλο για χαλύβδινο μηχανισμό 16mm Round sash invertion profile for steel mechanism 16mm	
Εξωτερική περίμετρος External perimeter	405 mm
Κύρια περίμετρος Primary perimeter	68 mm
Ροπή αδρανείας x-x Moment of inertia x-x	29,32 cm^4
Ροπή αδρανείας y-y Moment of inertia y-y	10,58 cm^4
Βάρος Weight	1591 gr/m
Τάπα End cap	300-11-375-00

Σημείωση: Χρησιμοποιούνται κάσες και ταυ από τα προφίλ του μηχανισμού European Groove
Note: European Groove frames and transoms are usable

Χαλύβδινος Μηχανισμός 16mm
Steel Mechanism 16mm

Βασικές Τυπολογίες | Basic Typologies

Χαλύβδινος Μηχανισμός 16mm ¦ Steel Mechanism 16mm

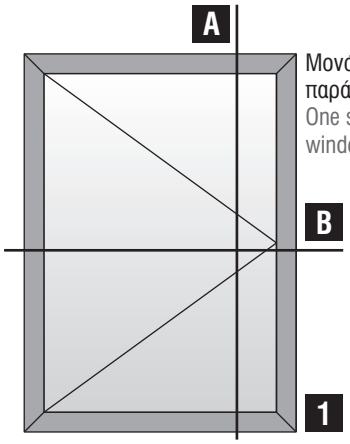

Μονόφυλλο ανοιγόμενο παράθυρο
One sash casement window

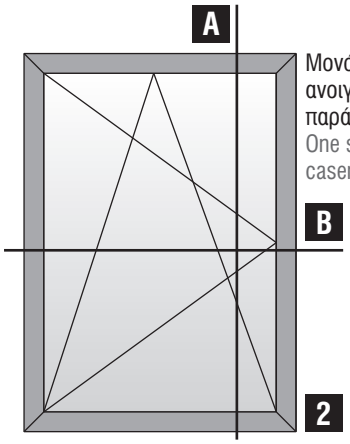

Μονόφυλλο ανοιγόμενο - ανακλινόμενο παράθυρο
One sash tilt & casement window

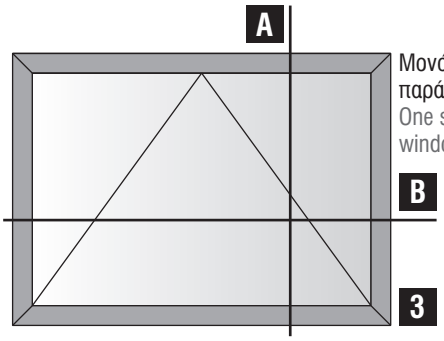

Μονόφυλλο ανοιγόμενο παράθυρο
One sash casement window

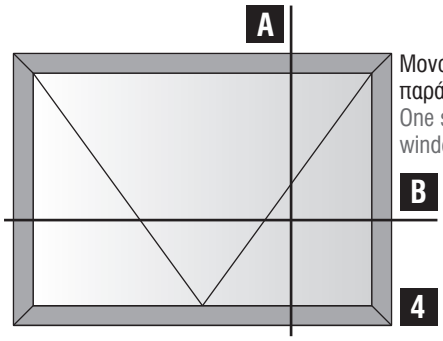

Μονόφυλλο ανοιγόμενο παράθυρο
One sash casement window

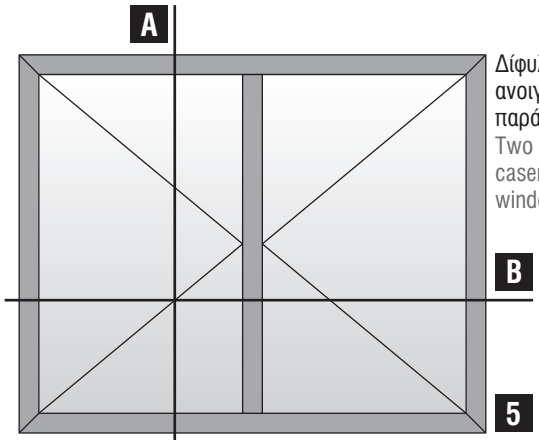

Δίφυλλο ανοιγόμενο παράθυρο
Two sash casement window

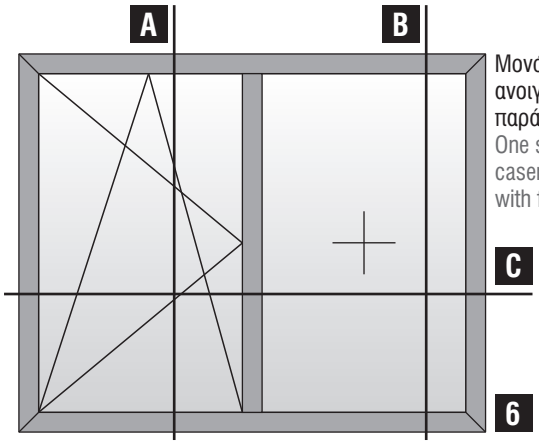

Μονόφυλλο ανοιγόμενο - ανακλινόμενο παράθυρο με σταθερό
One sash tilt & casement window with fixed

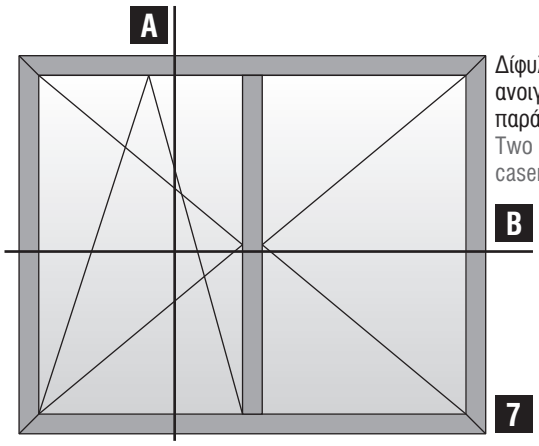

Δίφυλλο ανοιγόμενο - ανακλινόμενο παράθυρο
Two sash tilt & casement window

Χαλύβδινος Μηχανισμός 16mm
Steel Mechanism 16mm

Τομές 1:2 ¦ Sections 1:2

Χαλύβδινος Μηχανισμός 16mm ¦ Steel Mechanism 16mm

Μονόφυλλο ανοιγόμενο παράθυρο ¦ One sash casement window

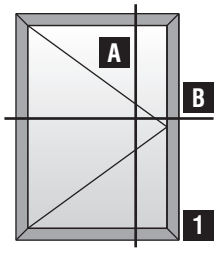

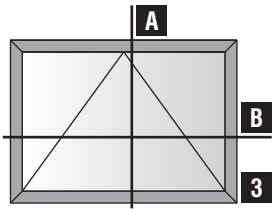

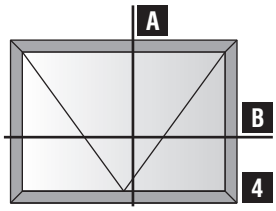

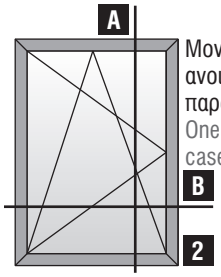

Μονόφυλλο ανοιγόμενο - ανακλινόμενο παράθυρο
One sash tilt & casement window

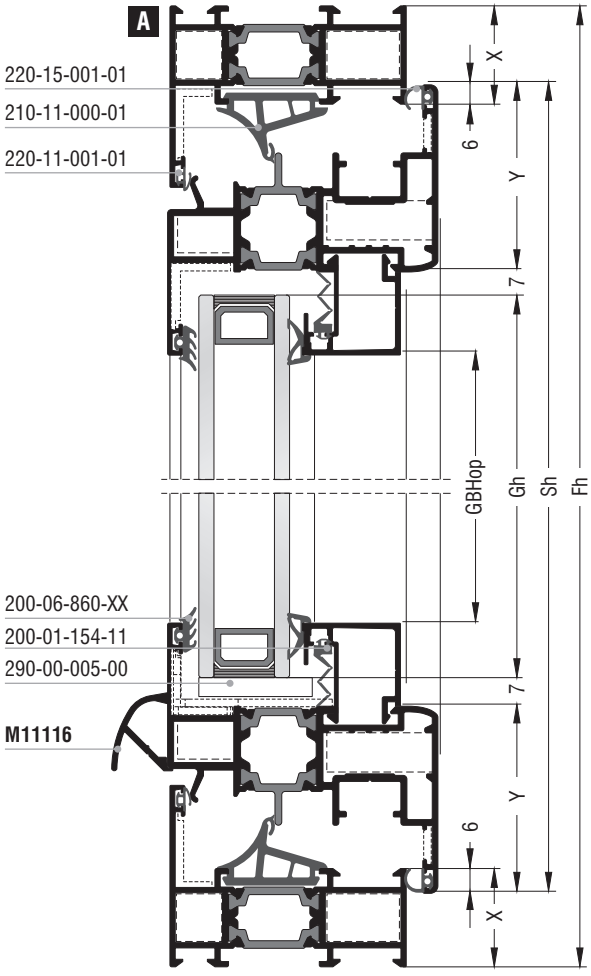

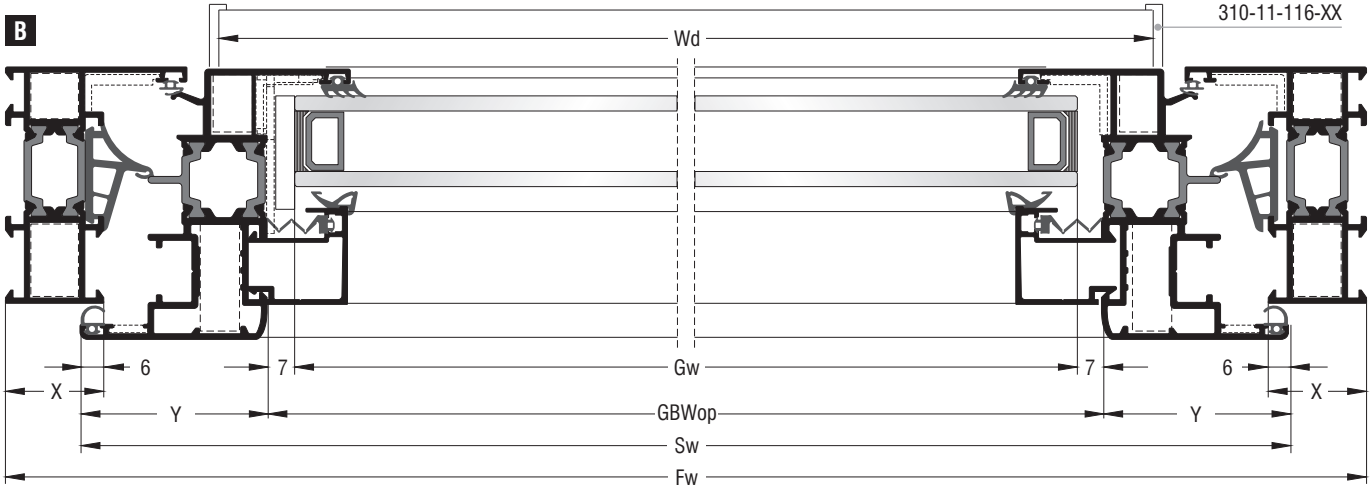

Κοπές προφίλ¦Profile cuttings		
Πλάτος κάσας Frame width	Fw	2τεμ.¦pieces
Ύψος κάσας Frame height	Fh	2τεμ.¦pieces
Πλάτος φύλλου Sash width	Sw=Fw-2X+12mm	2τεμ.¦pieces
Ύψος φύλλου Sash height	Sh=Fh-2X+12mm	2τεμ.¦pieces
Νεροσταλάκτης M11116¦M11116 waterproofing profile	Wd=Sw-72mm	1τεμ.¦piece
Πλάτος ανοίγματος για πηχάκι Width opening for glazing bead	GBWop=Sw-2Y	2τεμ.¦pieces
Ύψος ανοίγματος για πηχάκι Height opening for glazing bead	GBHop=Sh-2Y-44mm	2τεμ.¦pieces
Πλάτος τζαμιού Glazing width	Gw=GBWop-14mm	
Ύψος τζαμιού Glazing height	Gh=GBHop+30mm	

Σημείωση: Λεπτομέρειες για τις κοπές για το πηχάκι στην σελ. 302
Note: Details about the glazing bead cutting in page 302

Κοπές εξαρτημάτων¦Accessory cuttings			
Κωδικός Code Nr	Εξάρτημα Accessory	Περιγραφή Description	Ποσότητα Quantity
Ανάλογα με την κάσα According to the frame		Γωνίες σύνδεσης κάσας Frame crimp cleats	4τεμ.¦pieces
Ανάλογα με την κάσα According to the frame		Γωνίες επιπεδότητας κάσας Frame alignment corners	4τεμ.¦pieces
Ανάλογα με το φύλλο According to the sash		Γωνίες σύνδεσης φύλλου Sash crimp nail cleats	4τεμ.¦pieces
Ανάλογα με το φύλλο According to the sash		Γωνίες επιπεδότητας φύλλου Sash alignment corners	4τεμ.¦pieces
200-06-860-XX		Λάστιχο τζαμιού έξω Outer glazing gasket	2Sw+2Sh Μέτρα¦Meters
Ανάλογα με το πλάτος τζαμιού According to the glazing width		Λάστιχο τζαμιού μέσα Inner glazing gasket	2Sw+2Sh Μέτρα¦Meters
200-01-154-11		Λάστιχο για πηχάκι Glazing bead gasket	2Sw+2Sh Μέτρα¦Meters
220-15-001-01		Λάστιχο φτερού Seal gasket	2Sw+2Sh Μέτρα¦Meters
220-11-001-01		Λάστιχο φτερού Seal gasket	2Fw+2Fh Μέτρα¦Meters
210-11-000-01		Κεντρικό λάστιχο Central seal gasket	2Fw+2Fh Μέτρα¦Meters
250-11-011-01		Βουλκανισμένη γωνία κεντρικού λάστιχου Vulcanized corner for central seal gasket	4τεμ.¦pieces
310-11-116-XX		Τάπα νεροσταλάκτη End cap for waterproofing profile	1 ζεύγος¦pair
Ανάλογα με το φύλλο According to the sash		Γέφυρα τακαρίσματος φύλλου Sash setting block	4 (1 2) 2 (3 4) τεμ.¦pieces
290-00-005-00		Τακάκι τζαμιού Setting block	4 (1 2) 2 (3 4) τεμ.¦pieces

Χαλύβδινος Μηχανισμός 16mm ¦ Steel Mechanism 16mm

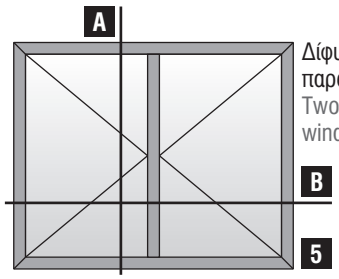

Δίφυλλο ανοιγόμενο παράθυρο
Two sash casement window

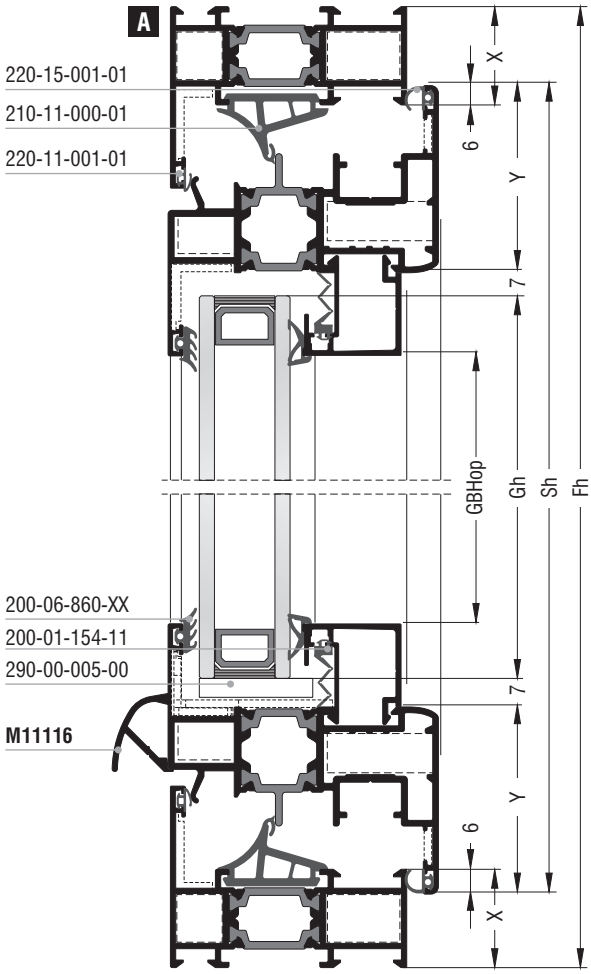

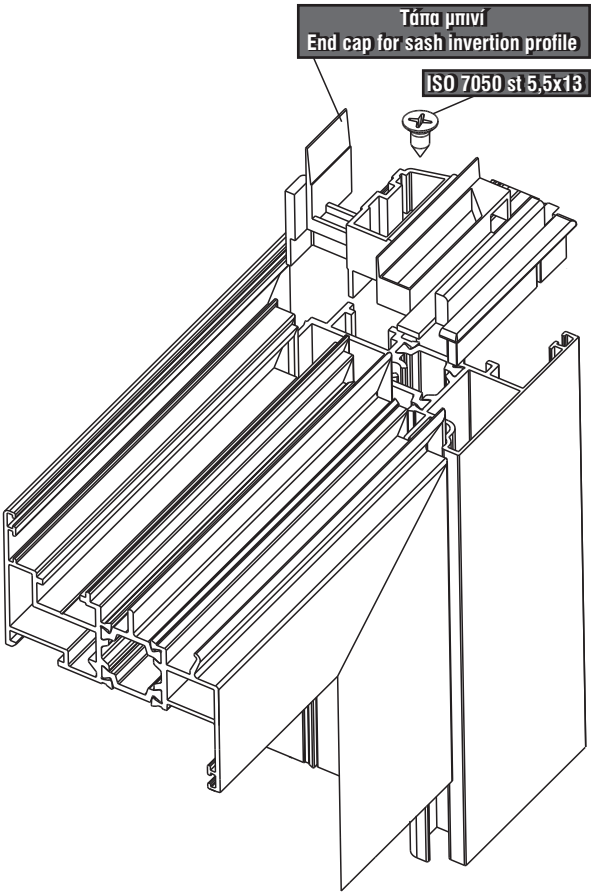

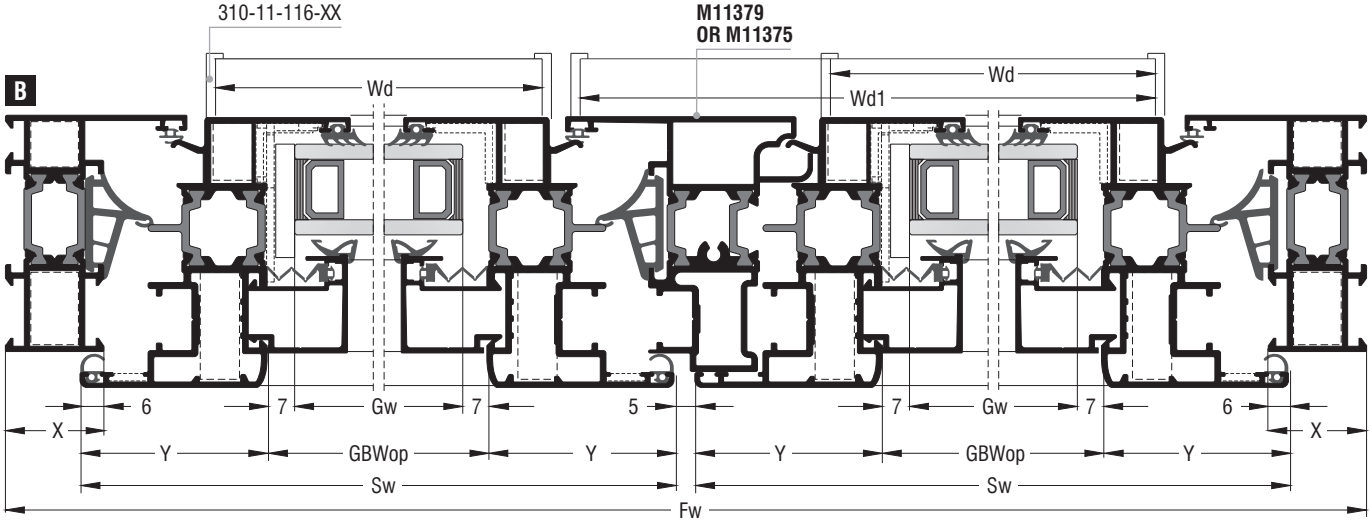

Κοπές προφίλ¦Profile cuttings		
Πλάτος κάσας Frame width	Fw	2τεμ.¦pieces
Ύψος κάσας Frame height	Fh	2τεμ.¦pieces
Πλάτος φύλλου Sash width	Sw=Fw/2-X+3,5mm	4τεμ.¦pieces
Ύψος φύλλου Sash height	Sh=Fh-2X+12mm	4τεμ.¦pieces
Μπινί Sash invertion profile	Ap=Sh-70mm	1τεμ.¦piece
Νεροσταλάκτης M11116¦M11116 waterproofing profile	Wd=Sw-72mm	1τεμ.¦piece (M11379) 2τεμ.¦pieces (M11375)
Νεροσταλάκτης M11116¦M11116 waterproofing profile	Wd1=Sw-6mm	1τεμ.¦piece (M11379) 0τεμ.¦piece (M11375)
Πλάτος ανοίγματος για πηχάκι Width opening for glazing bead	GBWop=Sw-2Y	4τεμ.¦pieces
Ύψος ανοίγματος για πηχάκι Height opening for glazing bead	GBHop=Sh-2Y-44mm	4τεμ.¦pieces
Πλάτος τζαμιού Glazing width	Gw=GBWop-14mm	
Ύψος τζαμιού Glazing height	Gh=GBHop+30mm	

Σημείωση: Λεπτομέρειες για τις κοπές για το πηχάκι στην σελ. 302
Note: Details about the glazing bead cutting in page 302

Κοπές εξαρτημάτων¦Accessory cuttings			
Κωδικός Code Nr	Εξάρτημα Accessory	Περιγραφή Description	Ποσότητα Quantity
Ανάλογα με την κάσα **According to the frame**		Γωνίες σύνδεσης κάσας Frame crimp cleats	4τεμ.¦pieces
Ανάλογα με την κάσα **According to the frame**		Γωνίες επιπεδότητας κάσας Frame alignment corners	4τεμ.¦pieces
Ανάλογα με το φύλλο **According to the sash**		Γωνίες σύνδεσης φύλλου Sash crimp nail cleats	8τεμ.¦pieces
Ανάλογα με το φύλλο **According to the sash**		Γωνίες επιπεδότητας φύλλου Sash alignment corners	8τεμ.¦pieces
200-06-860-XX		Λάστιχο τζαμιού έξω Outer glazing gasket	4Sw+4Sh Μέτρα¦Meters
Ανάλογα με το πλάτος τζαμιού **According to the glazing width**		Λάστιχο τζαμιού μέσα Inner glazing gasket	4Sw+4Sh Μέτρα¦Meters
200-01-154-11		Λάστιχο για πηχάκι Glazing bead gasket	4Sw+4Sh Μέτρα¦Meters
220-15-001-01		Λάστιχο φτερού Seal gasket	4Sw+4Sh Μέτρα¦Meters
220-11-001-01		Λάστιχο φτερού Seal gasket	2Fw+3Fh Μέτρα¦Meters
210-11-000-01		Κεντρικό λάστιχο Central seal gasket	2Fw+3Fh Μέτρα¦Meters
250-11-011-01		Βουλκανισμένη γωνία κεντρικού λάστιχου Vulcanized corner for central seal gasket	4τεμ.¦pieces
Ανάλογα με το μπινί **According to the sash invertion profile**		Τάπα μπινί End cap for sash invertion profile	1 ζεύγος¦pair
310-11-116-XX		Τάπα νεροσταλάκτη End cap for waterproofing profile	2 ζεύγη¦pairs
Ανάλογα με το φύλλο **According to the sash**		Γέφυρα τακαρίσματος φύλλου Sash setting block	8τεμ.¦pieces
290-00-005-00		Τακάκι τζαμιού Setting block	8τεμ.¦pieces

Χαλύβδινος Μηχανισμός 16mm ¦ Steel Mechanism 16mm

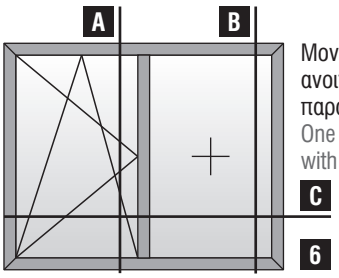

Μονόφυλλο
ανοιγόμενο - ανακλινόμενο
παράθυρο με σταθερό
One sash tilt & casement window
with fixed

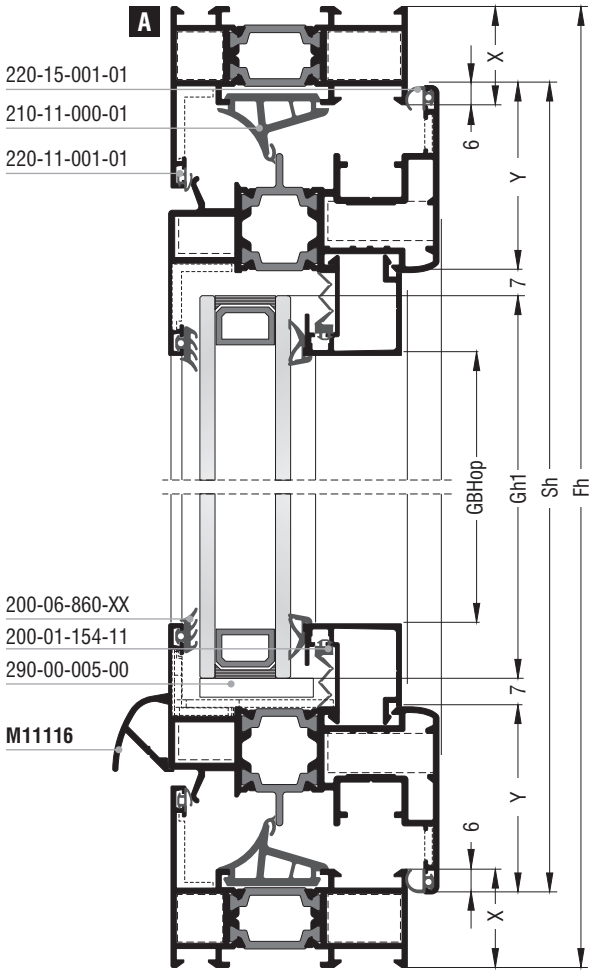

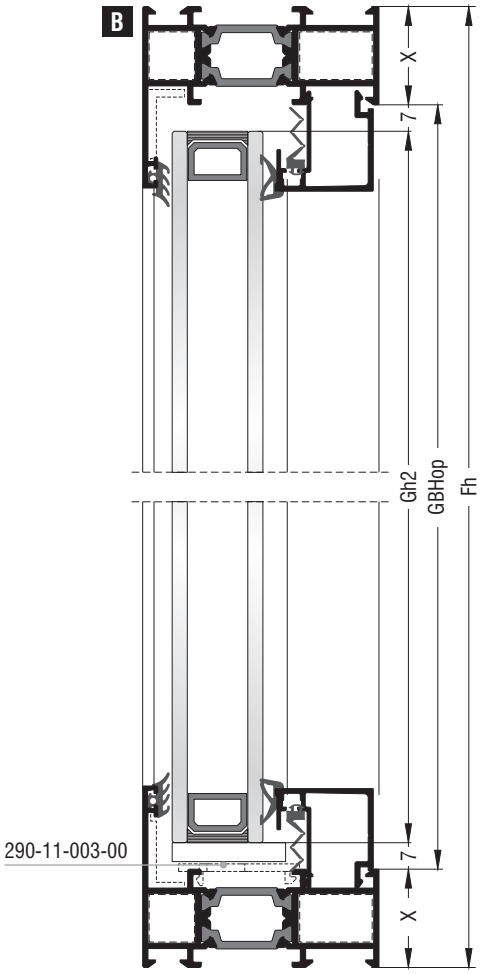

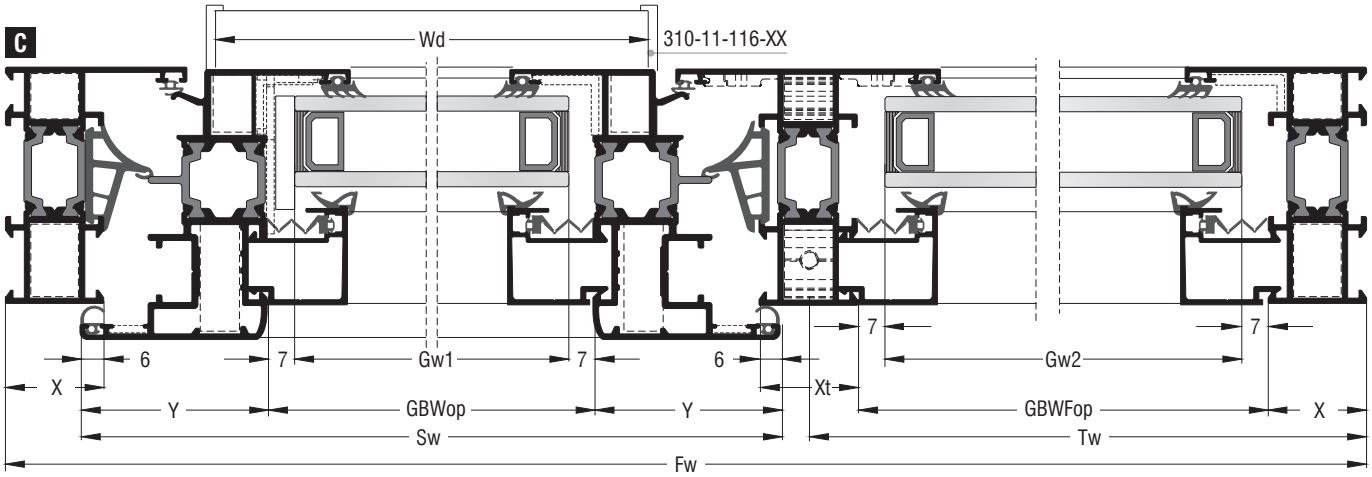

Κοπές προφίλ¦Profile cuttings		
Πλάτος κάσας Frame width	Fw	2τεμ.¦pieces
Ύψος κάσας Frame height	Fh	2τεμ.¦pieces
Πλάτος φύλλου Sash width	Sw=Fw-Tw-X-Xt/2+12mm	2τεμ.¦pieces
Ύψος φύλλου Sash height	Sh=Fh-2X+12mm	2τεμ.¦pieces
Νεροσταλάκτης M11116¦M11116 waterproofing profile	Wd=Sw-72mm	1τεμ.¦piece
Κοπή ταυ Transom-mullion cutting	T=Fh-2X+9mm	1τεμ.¦piece
Πλάτος ανοίγματος για πηχάκι (φύλλο) Width opening for glazing bead (sash)	GBWop=Sw-2Y	2τεμ.¦pieces
Ύψος ανοίγματος για πηχάκι (φύλλο) Height opening for glazing bead (sash)	GBHop=Sh-2Y-44mm	2τεμ.¦pieces
Πλάτος ανοίγματος για πηχάκι (κάσα) Width opening for glazing bead (frame)	GBWFop=Tw-X-Xt/2	2τεμ.¦pieces
Ύψος ανοίγματος για πηχάκι (κάσα) Height opening for glazing bead (frame)	GBHFop=Fh-2X-44mm	2τεμ.¦pieces
Πλάτος τζαμιού Glazing width	Gw1=GBWop-14mm	
Ύψος τζαμιού Glazing height	Gh1=GBHop+30mm	
Πλάτος τζαμιού Glazing width	Gw2=GBWFop-14mm	
Ύψος τζαμιού Glazing height	Gh2=GBHFop+30mm	

Σημείωση: Λεπτομέρειες για τις κοπές για το πηχάκι στην σελ. 302
Note: Details about the glazing bead cutting in page 302

Κοπές εξαρτημάτων¦Accessory cuttings			
Κωδικός Code Nr	Εξάρτημα Accessory	Περιγραφή Description	Ποσότητα Quantity
Ανάλογα με την κάσα **According to the frame**		Γωνίες σύνδεσης κάσας Frame crimp cleats	4τεμ.¦pieces
Ανάλογα με την κάσα **According to the frame**		Γωνίες επιπεδότητας κάσας Frame alignment corners	4τεμ.¦pieces
Ανάλογα με το φύλλο **According to the sash**		Γωνίες σύνδεσης φύλλου Sash crimp nail cleats	4τεμ.¦pieces
Ανάλογα με το φύλλο **According to the sash**		Γωνίες επιπεδότητας φύλλου Sash alignment corners	4τεμ.¦pieces
200-06-860-XX		Λάστιχο τζαμιού έξω Outer glazing gasket	2Sw+2Sh+2Tw+2Fh Μέτρα¦Meters
Ανάλογα με το πλάτος τζαμιού **According to the glazing width**		Λάστιχο τζαμιού μέσα Inner glazing gasket	2Sw+2Sh+2Tw+2Fh Μέτρα¦Meters
200-01-154-11		Λάστιχο για πηχάκι Glazing bead gasket	2Sw+2Sh+2Tw+2Fh Μέτρα¦Meters
220-15-001-01		Λάστιχο φτερού Seal gasket	2Sw+2Sh Μέτρα¦Meters
220-11-001-01		Λάστιχο φτερού Seal gasket	2(Fw-Tw)+2Fh Μέτρα¦Meters
210-11-500-01		Κεντρικό λάστιχο Central seal gasket	2(Fw-Tw)+2Fh Μέτρα¦Meters
250-11-011-01		Βουλκανισμένη γωνία κεντρικού λάστιχου Vulcanized corner for central seal gasket	4τεμ.¦pieces
310-11-116-XX		Τάπα νεροσταλάκτη End cap for waterproofing profile	1 ζεύγος¦pair
Ανάλογα με το ταυ **According to the transom-mullion**		Σύνδεσμος ταυ Transom-mullion cleat	2τεμ.¦pieces
290-11-003-00		Γέφυρα τακαρίσματος κάσας Frame setting block	2τεμ.¦pieces
Ανάλογα με το φύλλο **According to the sash**		Γέφυρα τακαρίσματος φύλλου Sash setting block	4τεμ.¦pieces
290-00-005-00		Τακάκι τζαμιού Setting block	6τεμ.¦pieces

Χαλύβδινος Μηχανισμός 16mm ¦ Steel Mechanism 16mm

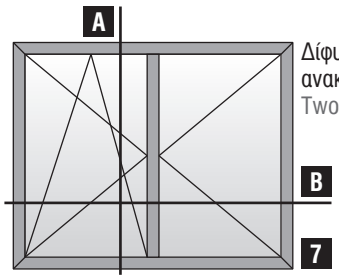

Δίφυλλο ανοιγόμενο - ανακλινόμενο παράθυρο
Two sash tilt & casement window

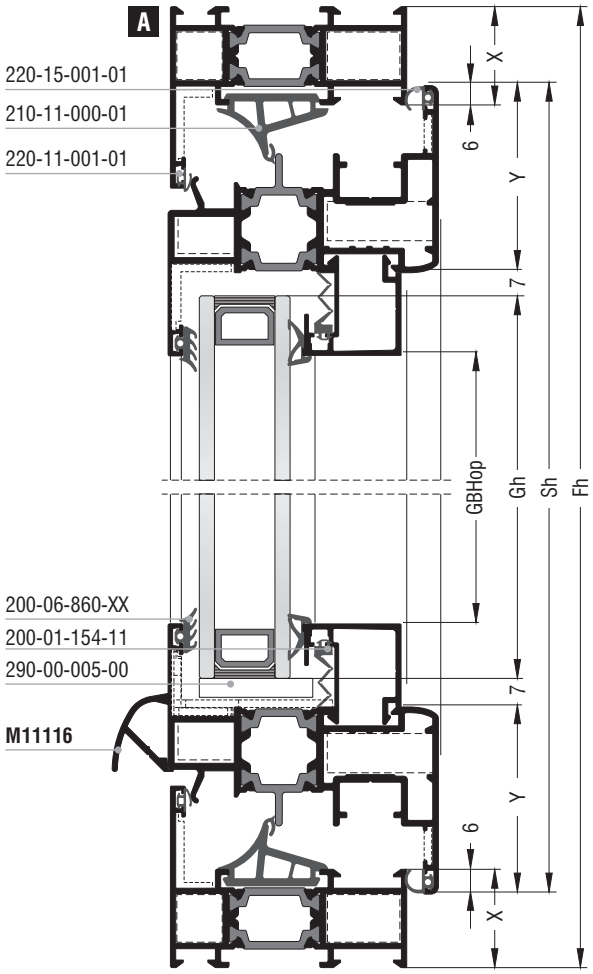

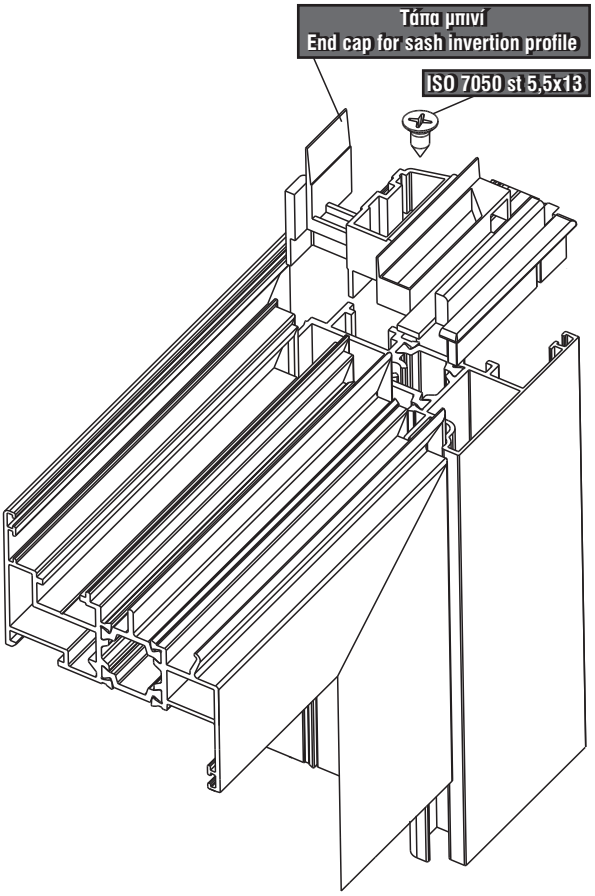

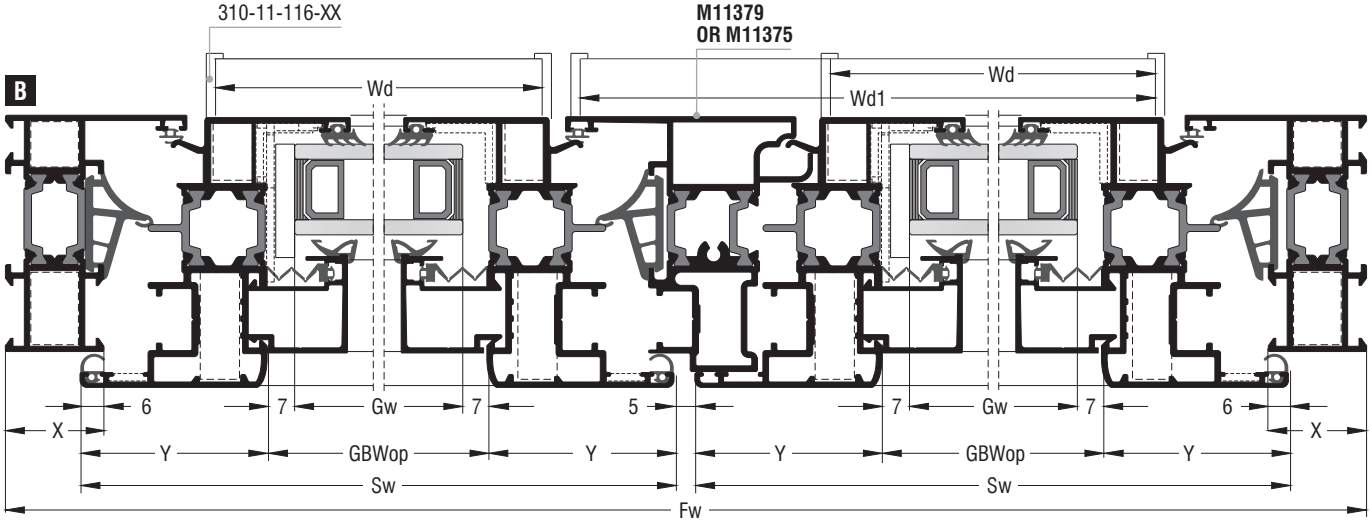

Κοπές προφίλ¦Profile cuttings		
Πλάτος κάσας Frame width	Fw	2τεμ.¦pieces
Ύψος κάσας Frame height	Fh	2τεμ.¦pieces
Πλάτος φύλλου Sash width	Sw=Fw/2-X+3,5mm	4τεμ.¦pieces
Ύψος φύλλου Sash height	Sh=Fh-2X+12mm	4τεμ.¦pieces
Μπινί Sash invertion profile	Ap=Sh-70mm	1τεμ.¦piece
Νεροσταλάκτης M11116¦M11116 waterproofing profile	Wd=Sw-72mm	1τεμ.¦piece (M11379) 2τεμ.¦pieces (M11375)
Νεροσταλάκτης M11116¦M11116 waterproofing profile	Wd1=Sw-6mm	1τεμ.¦piece (M11379) 0τεμ.¦piece (M11375)
Πλάτος ανοίγματος για πηχάκι Width opening for glazing bead	GBWop=Sw-2Y	4τεμ.¦pieces
Ύψος ανοίγματος για πηχάκι Height opening for glazing bead	GBHop=Sh-2Y-44mm	4τεμ.¦pieces
Πλάτος τζαμιού Glazing width	Gw=GBWop-14mm	
Ύψος τζαμιού Glazing height	Gh=GBHop+30mm	

Σημείωση: Λεπτομέρειες για τις κοπές για το πηχάκι στην σελ. 302
Note: Details about the glazing bead cutting in page 302

Κοπές εξαρτημάτων¦Accessory cuttings			
Κωδικός Code Nr	Εξάρτημα Accessory	Περιγραφή Description	Ποσότητα Quantity
Ανάλογα με την κάσα **According to the frame**		Γωνίες σύνδεσης κάσας Frame crimp cleats	4τεμ.¦pieces
Ανάλογα με την κάσα **According to the frame**		Γωνίες επιπεδότητας κάσας Frame alignment corners	4τεμ.¦pieces
Ανάλογα με το φύλλο **According to the sash**		Γωνίες σύνδεσης φύλλου Sash crimp nail cleats	8τεμ.¦pieces
Ανάλογα με το φύλλο **According to the sash**		Γωνίες επιπεδότητας φύλλου Sash alignment corners	8τεμ.¦pieces
200-06-860-XX		Λάστιχο τζαμιού έξω Outer glazing gasket	4Sw+4Sh Μέτρα¦Meters
Ανάλογα με το πλάτος τζαμιού **According to the glazing width**		Λάστιχο τζαμιού μέσα Inner glazing gasket	4Sw+4Sh Μέτρα¦Meters
200-01-154-11		Λάστιχο για πηχάκι Glazing bead gasket	4Sw+4Sh Μέτρα¦Meters
220-15-001-01		Λάστιχο φτερού Seal gasket	4Sw+4Sh Μέτρα¦Meters
220-11-001-01		Λάστιχο φτερού Seal gasket	2Fw+3Fh Μέτρα¦Meters
210-11-000-01		Κεντρικό λάστιχο Central seal gasket	2Fw+3Fh Μέτρα¦Meters
250-11-011-01		Βουλκανισμένη γωνία κεντρικού λάστιχου Vulcanized corner for central seal gasket	4τεμ.¦pieces
Ανάλογα με το μπινί **According to the sash invertion profile**		Τάπα μπινί End cap for sash invertion profile	1 ζεύγος¦pair
310-11-116-XX		Τάπα νεροσταλάκτη End cap for waterproofing profile	2 ζεύγη¦pairs
Ανάλογα με το φύλλο **According to the sash**		Γέφυρα τακαρίσματος φύλλου Sash setting block	8τεμ.¦pieces
290-00-005-00		Τακάκι τζαμιού Setting block	8τεμ.¦pieces

Χαλύβδινος Μηχανισμός 16mm ¦ **Steel Mechanism 16mm**

Χαλύβδινος Μηχανισμός 16mm
Steel Mechanism 16mm

Κατεργασίες ¦ Milling-Tooling Operations

Χαλύβδινος Μηχανισμός 16mm ¦ Steel Mechanism 16mm

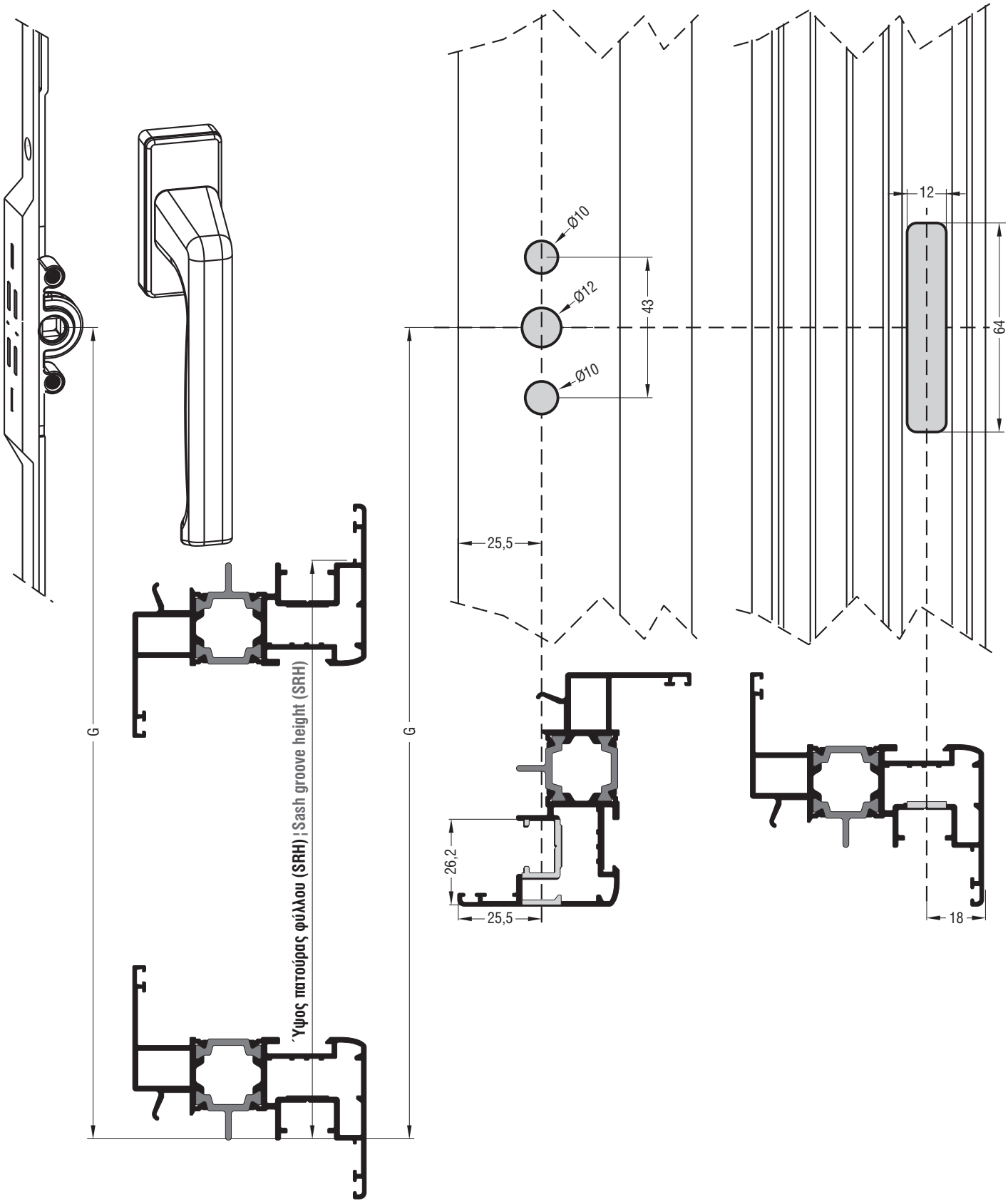

Ύψος χειρολαβής ¦ Handle height							
Για ύψος πατούρας φύλλου (SRH) For sash groove height (SRH)	350-550mm	551-720mm	721-850mm	851-1100mm	1101-1350mm	1351-1850mm	1851-2350mm
Ύψος λαβής φύλλου (G) Sash handle height (G)	155mm	200mm	250mm	400mm	500mm	600mm	980mm

Πόρτες Εισόδου ¦ Entrance Doors

Προφίλ 1:1 ¦ Profiles 1:1

Πόρτες Εισόδου ¦ Entrance Doors

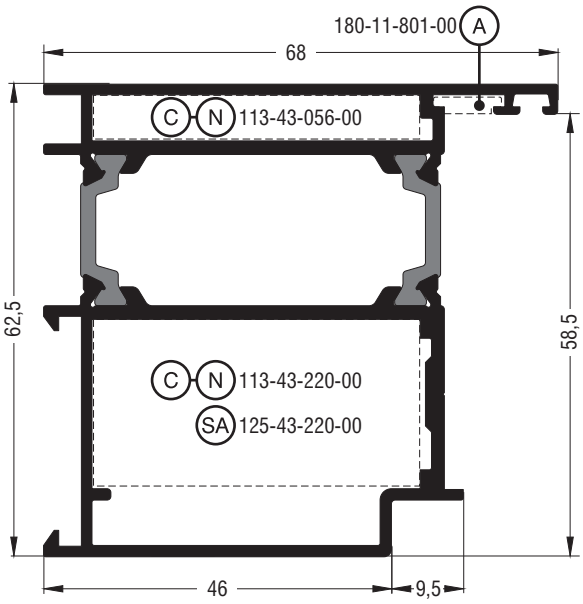

M11086	
Κάσα ίσια για πόρτα εισόδου ανοιγόμενη μέσα Flat frame for opening inward entrance door	
Εξωτερική περίμετρος External perimeter	343 mm
Κύρια περίμετρος Primary perimeter	118 mm
Ροπή αδρανείας x-x Moment of inertia x-x	27,24 cm^4
Ροπή αδρανείας y-y Moment of inertia y-y	25,15 cm^4
Βάρος Weight	1656 gr/m
Γωνία σύνδεσης πρεσαριστή καρφωτή ¦ Crimp nail cleat	113-43-056-00 έξω ¦ outer 113-43-220-00 μέσα ¦ inner
Γωνία σύνδεσης κουμπωτή αλουμινίου Aluminium spring cleat	125-43-220-00 μέσα ¦ inner
Γωνία επιπεδότητας Alignment corner	180-11-801-00 έξω ¦ outer
Κάσα ειδικά για πόρτες εισόδου ¦ Frame specially for entrance doors	

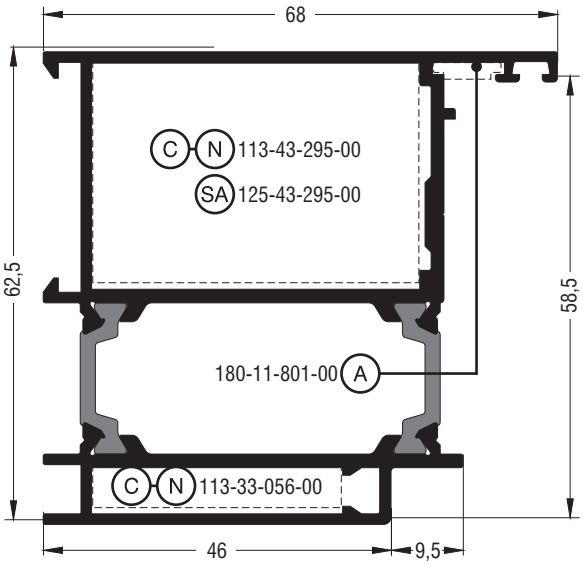

M11088	
Κάσα ίσια για πόρτα εισόδου ανοιγόμενη έξω Flat frame for opening outward entrance door	
Εξωτερική περίμετρος External perimeter	345 mm
Κύρια περίμετρος Primary perimeter	118 mm
Ροπή αδρανείας x-x Moment of inertia x-x	28,46 cm^4
Ροπή αδρανείας y-y Moment of inertia y-y	24,71 cm^4
Βάρος Weight	1631 gr/m
Γωνία σύνδεσης πρεσαριστή καρφωτή ¦ Crimp nail cleat	113-33-056-00 έξω ¦ outer 113-43-295-00 μέσα ¦ inner
Γωνία σύνδεσης κουμπωτή αλουμινίου Aluminium spring cleat	125-43-295-00 έξω ¦ outer
Γωνία επιπεδότητας Alignment corner	180-11-801-00 μέσα ¦ inner
Κάσα ειδικά για πόρτες εισόδου ¦ Frame specially for entrance doors	

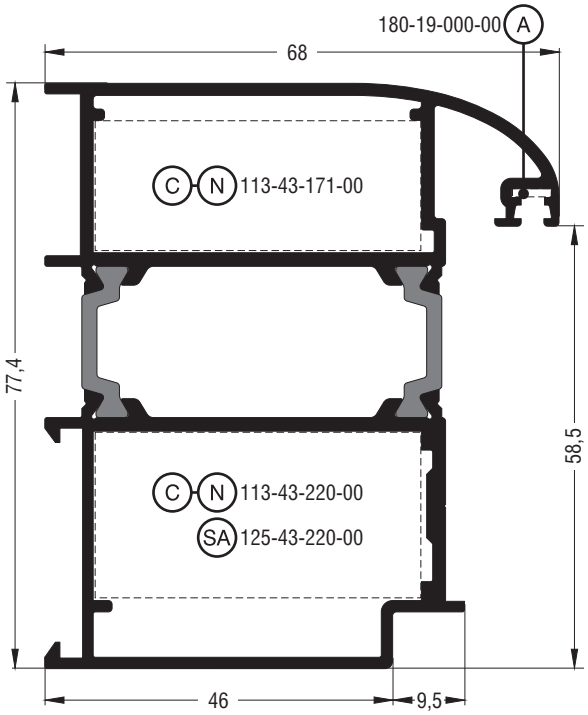

M11286	
Κάσα εισόδου καμπύλη για πόρτα εισόδου ανοιγόμενη μέσα Round frame for opening inward entrance door	
Εξωτερική περίμετρος External perimeter	403 mm
Κύρια περίμετρος Primary perimeter	126 mm
Ροπή αδρανείας x-x Moment of inertia x-x	42,35 cm^4
Ροπή αδρανείας y-y Moment of inertia y-y	31,02 cm^4
Βάρος Weight	1901 gr/m
Γωνία σύνδεσης πρεσαριστή καρφωτή¦Crimp nail cleat	113-43-171-00 έξω¦outer 113-43-220-00 μέσα¦inner
Γωνία σύνδεσης κουμπωτή αλουμινίου Aluminium spring cleat	125-43-220-00 μέσα¦inner
Γωνία επιπεδότητας Alignment corner	180-19-000-00 έξω¦outer
Κάσα ειδικά για πόρτες εισόδου¦Frame specially for entrance doors	

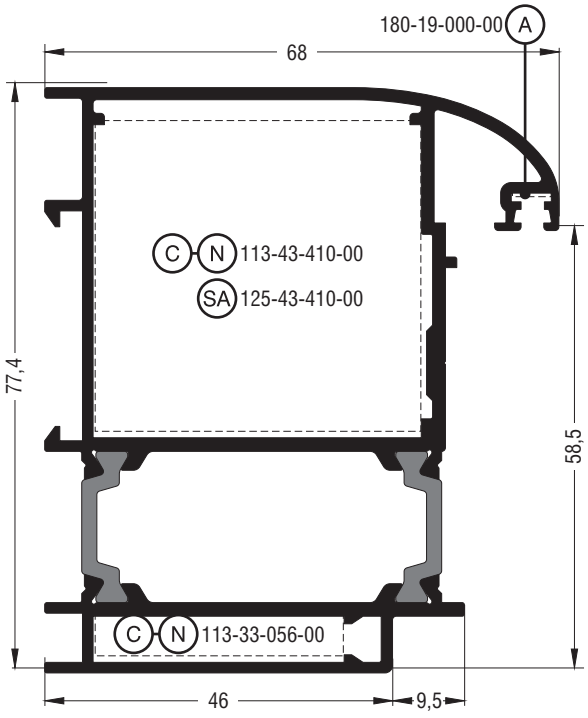

M11288	
Κάσα εισόδου καμπύλη για πόρτα εισόδου ανοιγόμενη έξω Round frame for opening outward entrance door	
Εξωτερική περίμετρος External perimeter	416 mm
Κύρια περίμετρος Primary perimeter	126 mm
Ροπή αδρανείας x-x Moment of inertia x-x	49,90 cm^4
Ροπή αδρανείας y-y Moment of inertia y-y	30,69 cm^4
Βάρος Weight	1866 gr/m
Γωνία σύνδεσης πρεσαριστή καρφωτή¦Crimp nail cleat	113-33-056-00 έξω¦outer 113-43-410-00 μέσα¦inner
Γωνία σύνδεσης κουμπωτή αλουμινίου Aluminium spring cleat	125-43-410-00 έξω¦outer
Γωνία επιπεδότητας Alignment corner	180-19-000-00 έξω¦outer
Κάσα ειδικά για πόρτες εισόδου¦Frame specially for entrance doors	

Πόρτες Εισόδου ¦ Entrance Doors

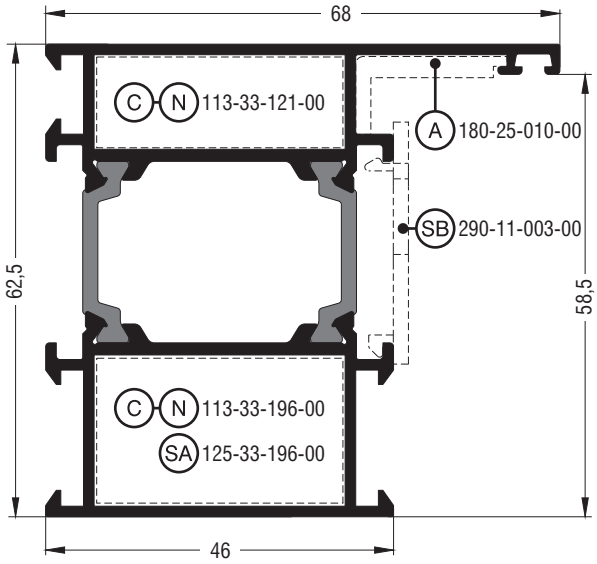

M11014	
Κάσα ίσια ¦ Flat frame	
Εξωτερική περίμετρος External perimeter	393 mm
Κύρια περίμετρος Primary perimeter	136 mm
Ροπή αδρανείας x-x Moment of inertia x-x	24,65 cm^4
Ροπή αδρανείας y-y Moment of inertia y-y	17,72 cm^4
Βάρος Weight	1473 gr/m
Γέφυρα τακαρίσματος Setting block	290-11-003-00
Γωνία σύνδεσης πρεσαριστή καρφωτή ¦ Crimp nail cleat	113-33-121-00 έξω ¦ outer 113-33-196-00 μέσα ¦ inner
Γωνία σύνδεσης κουμπωτή αλουμινίου Aluminium spring cleat	125-33-196-00 μέσα ¦ inner
Γωνία επιπεδότητας Alignment corner	180-25-010-00 έξω ¦ outer
Κάσα European Groove για πόρτες εισόδου European Groove frame for entrance doors	

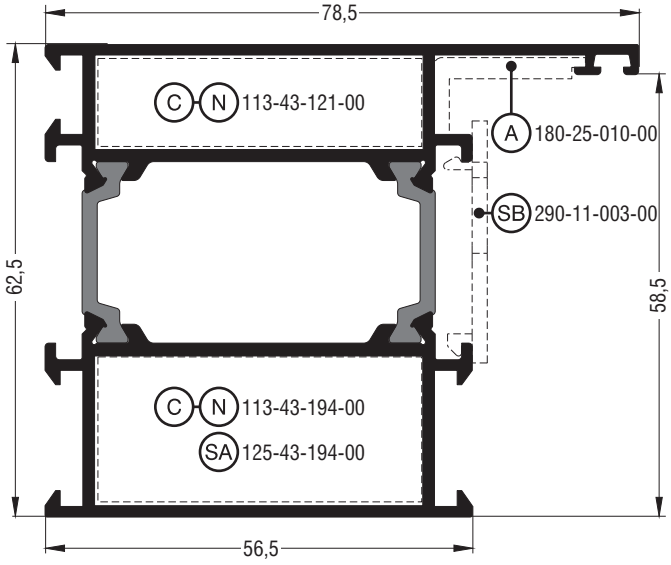

M11314	
Κάσα ίσια ¦ Flat frame	
Εξωτερική περίμετρος External perimeter	414 mm
Κύρια περίμετρος Primary perimeter	139 mm
Ροπή αδρανείας x-x Moment of inertia x-x	29,02 cm^4
Ροπή αδρανείας y-y Moment of inertia y-y	29,81 cm^4
Βάρος Weight	1693 gr/m
Γέφυρα τακαρίσματος Setting block	290-11-003-00
Γωνία σύνδεσης πρεσαριστή καρφωτή ¦ Crimp nail cleat	113-43-121-00 έξω ¦ outer 113-43-196-00 μέσα ¦ inner
Γωνία σύνδεσης κουμπωτή αλουμινίου Aluminium spring cleat	125-43-194-00 μέσα ¦ inner
Γωνία επιπεδότητας Alignment corner	180-25-010-00 έξω ¦ outer
Κάσα European Groove για πόρτες εισόδου European Groove frame for entrance doors	
Για μηχανισμό Volkswagen ¦ For Volkswagen mechanism	

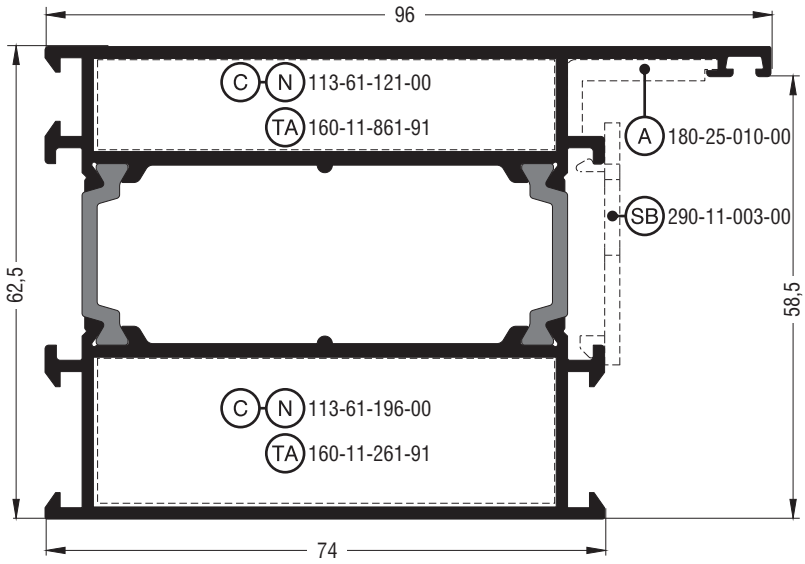

M11410	
Κάσα ίσια¦Flat frame	
Εξωτερική περίμετρος External perimeter	446 mm
Κύρια περίμετρος Primary perimeter	174 mm
Ροπή αδρανείας x-x Moment of inertia x-x	36,72 cm^4
Ροπή αδρανείας y-y Moment of inertia y-y	59,29 cm^4
Βάρος Weight	2085 gr/m
Γέφυρα τακαρίσματος Setting block	290-11-003-00
Γωνία σύνδεσης πρεσαριστή καρφωτή¦Crimp nail cleat	113-61-121-00 έξω¦outer 113-43-196-00 μέσα¦inner
Σύνδεσμος ταυ αλουμινίου Aluminium transom-mullion cleat	160-11-861-91 έξω¦outer 160-11-261-91 μέσα¦inner
Γωνία επιπεδότητας Alignment corner	180-25-010-00 έξω¦outer
Κάσα European Groove για πόρτες εισόδου European Groove frame for entrance doors	

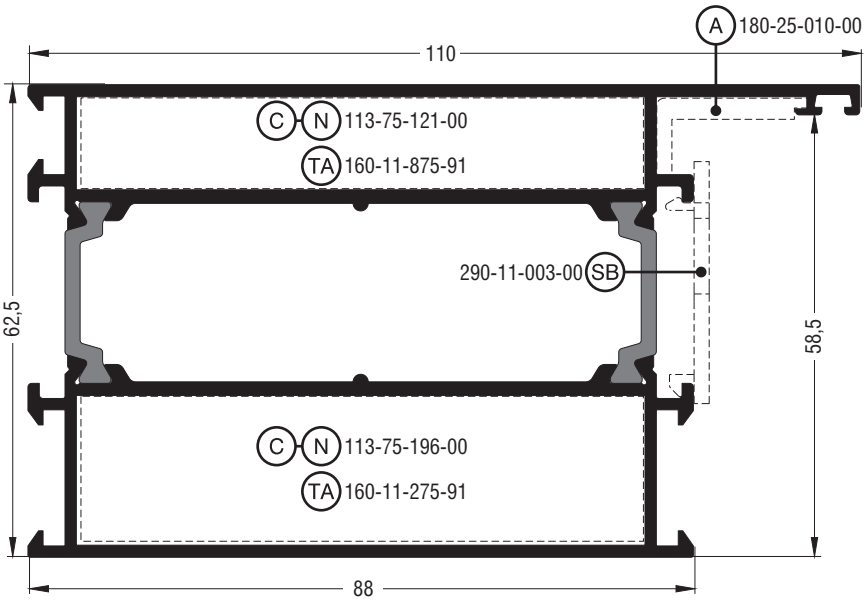

M11406	
Κάσα ίσια¦Flat frame	
Εξωτερική περίμετρος External perimeter	474 mm
Κύρια περίμετρος Primary perimeter	202 mm
Ροπή αδρανείας x-x Moment of inertia x-x	41,73 cm^4
Ροπή αδρανείας y-y Moment of inertia y-y	91,42 cm^4
Βάρος Weight	2341 gr/m
Γέφυρα τακαρίσματος Setting block	290-11-003-00
Γωνία σύνδεσης πρεσαριστή καρφωτή¦Crimp nail cleat	113-75-121-00 έξω¦outer 113-75-196-00 μέσα¦inner
Σύνδεσμος ταυ αλουμινίου Aluminium transom-mullion cleat	160-11-875-91 έξω¦outer 160-11-275-91 μέσα¦inner
Γωνία επιπεδότητας Alignment corner	180-25-010-00 έξω¦outer
Κάσα European Groove για πόρτες εισόδου European Groove frame for entrance doors	

Πόρτες Εισόδου ¦ Entrance Doors

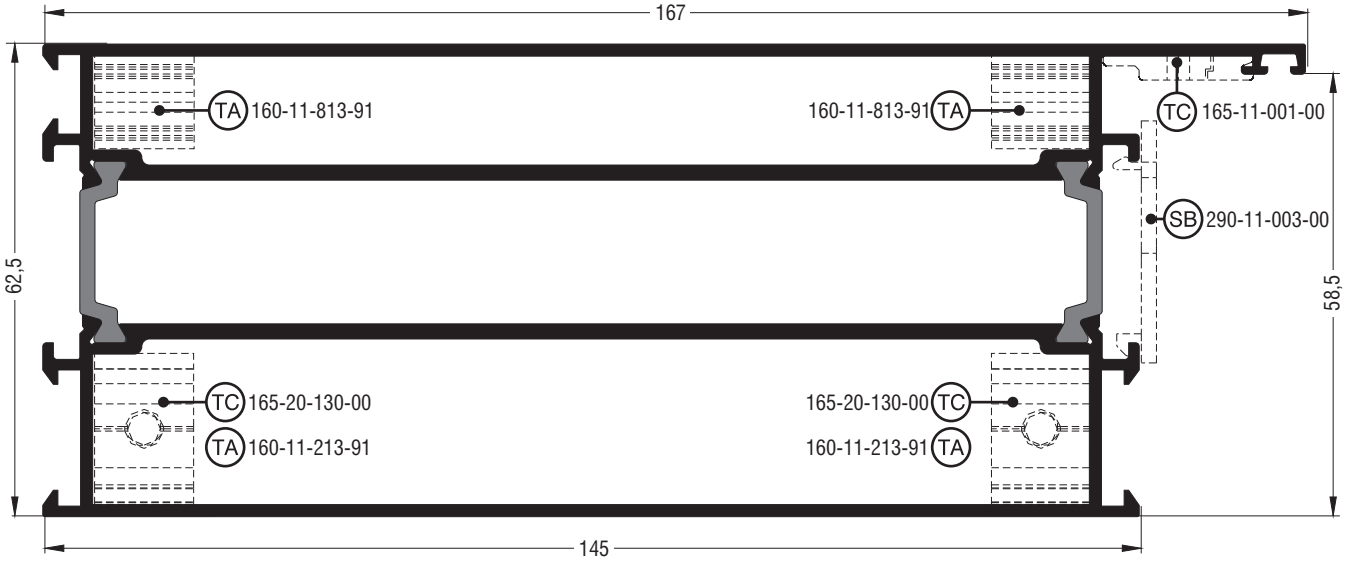

M11262	
Ταμπλάς ίσιος ¦ Flat kickplate	
Εξωτερική περίμετρος External perimeter	590 mm
Κύρια περίμετρος Primary perimeter	317 mm
Ροπή αδρανείας x-x Moment of inertia x-x	332,22 cm^4
Ροπή αδρανείας y-y Moment of inertia y-y	60,22 cm^4
Βάρος Weight	3515 gr/m
Γέφυρα τακαρίσματος Setting block	290-11-003-00
Σύνδεσμος ταυ χυτός Cast transom-mullion cleat	165-11-001-00 δεξίς ¦ right 165-20-130-00 μέσα ¦ inner
Σύνδεσμος ταυ αλουμινίου Aluminium transom-mullion cleat	160-11-813-91 έξω ¦ outer 160-11-213-91 μέσα ¦ inner
Κάσα European Groove για πόρτες εισόδου **European Groove frame for entrance doors**	

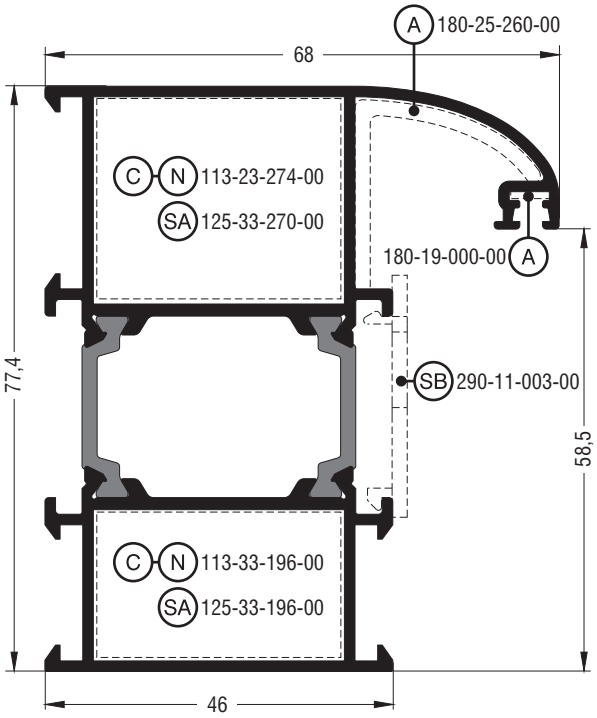

M11018	
Κάσα καμπύλη¦Round frame	
Εξωτερική περίμετρος External perimeter	456 mm
Κύρια περίμετρος Primary perimeter	125 mm
Ροπή αδρανείας x-x Moment of inertia x-x	38,97 cm^4
Ροπή αδρανείας y-y Moment of inertia y-y	22,31 cm^4
Βάρος Weight	1647 gr/m
Γέφυρα τακαρίσματος Setting block	290-11-003-00
Γωνία σύνδεσης πρεσαριστή καρφωτή¦Crimp nail cleat	113-33-274-00 έξω¦outer 113-33-196-00 μέσα¦inner
Γωνία σύνδεσης κουμπωτή αλουμινίου Aluminium spring cleat	125-33-270-00 έξω¦outer 125-33-196-00 μέσα¦inner
Γωνία επιπεδότητας Alignment corner	180-19-000-00 έξω¦outer 180-25-260-00 έξω¦outer
Κάσα European Groove για πόρτες εισόδου European Groove frame for entrance doors	

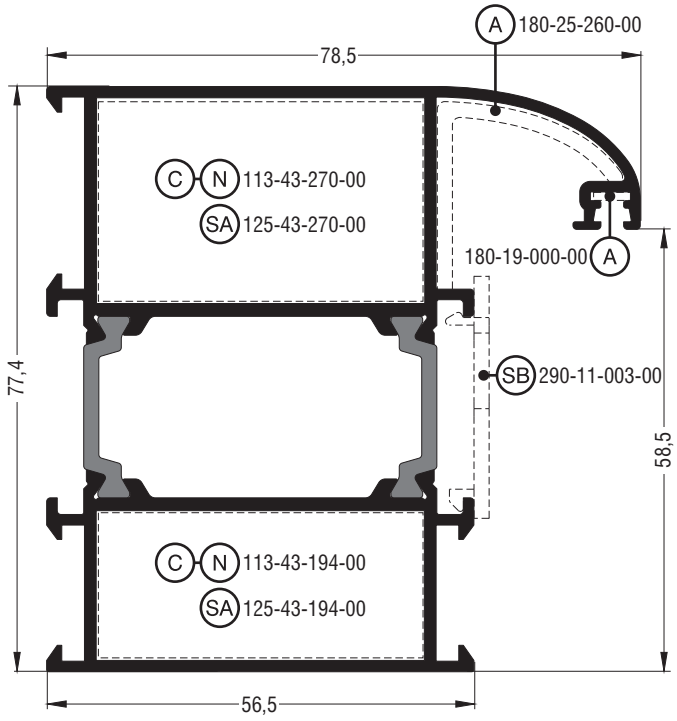

M11318	
Κάσα καμπύλη¦Round frame	
Εξωτερική περίμετρος External perimeter	477 mm
Κύρια περίμετρος Primary perimeter	146 mm
Ροπή αδρανείας x-x Moment of inertia x-x	46,30 cm^4
Ροπή αδρανείας y-y Moment of inertia y-y	37,00 cm^4
Βάρος Weight	1908 gr/m
Γέφυρα τακαρίσματος Setting block	290-11-003-00
Γωνία σύνδεσης πρεσαριστή καρφωτή¦Crimp nail cleat	113-43-270-00 έξω¦outer 113-43-194-00 μέσα¦inner
Γωνία σύνδεσης κουμπωτή αλουμινίου Aluminium spring cleat	125-43-270-00 έξω¦outer 125-43-194-00 μέσα¦inner
Γωνία επιπεδότητας Alignment corner	180-19-000-00 έξω¦outer 180-25-260-00 έξω¦outer
Κάσα European Groove για πόρτες εισόδου European Groove frame for entrance doors	
Για μηχανισμό Volkswagen¦For Volkswagen mechanism	

Πόρτες Εισόδου ¦ Entrance Doors

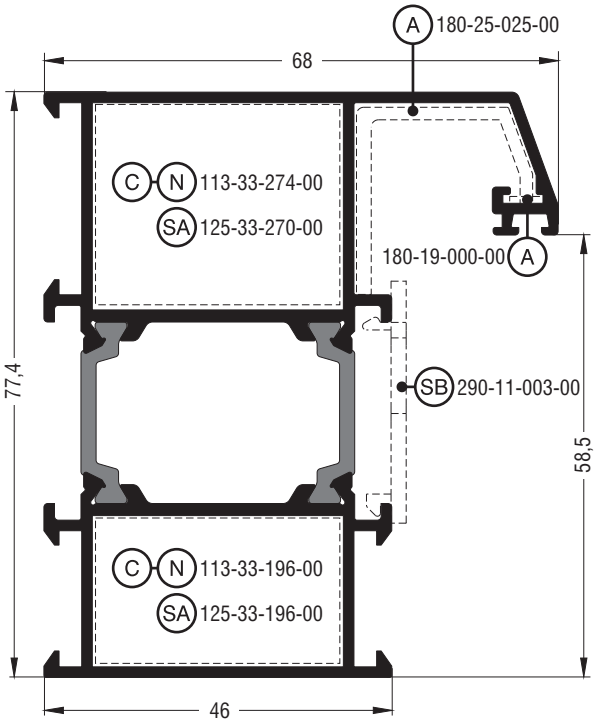

M11028	
Κάσα σπαστή ¦ Chamfered frame	
Εξωτερική περίμετρος External perimeter	465 mm
Κύρια περίμετρος Primary perimeter	129 mm
Ροπή αδρανείας x-x Moment of inertia x-x	40,06 cm^4
Ροπή αδρανείας y-y Moment of inertia y-y	23,39 cm^4
Βάρος Weight	1668 gr/m
Γέφυρα τακαρίσματος Setting block	290-11-003-00
Γωνία σύνδεσης πρεσαριστή καρφωτή ¦ Crimp nail cleat	113-33-274-00 έξω ¦ outer 113-33-196-00 μέσα ¦ inner
Γωνία σύνδεσης κουμπωτή αλουμινίου Aluminium spring cleat	125-33-270-00 έξω ¦ outer 125-33-196-00 μέσα ¦ inner
Γωνία επιπεδότητας Alignment corner	180-19-000-00 έξω ¦ outer 180-25-025-00 έξω ¦ outer
Κάσα European Groove για πόρτες εισόδου European Groove frame for entrance doors	

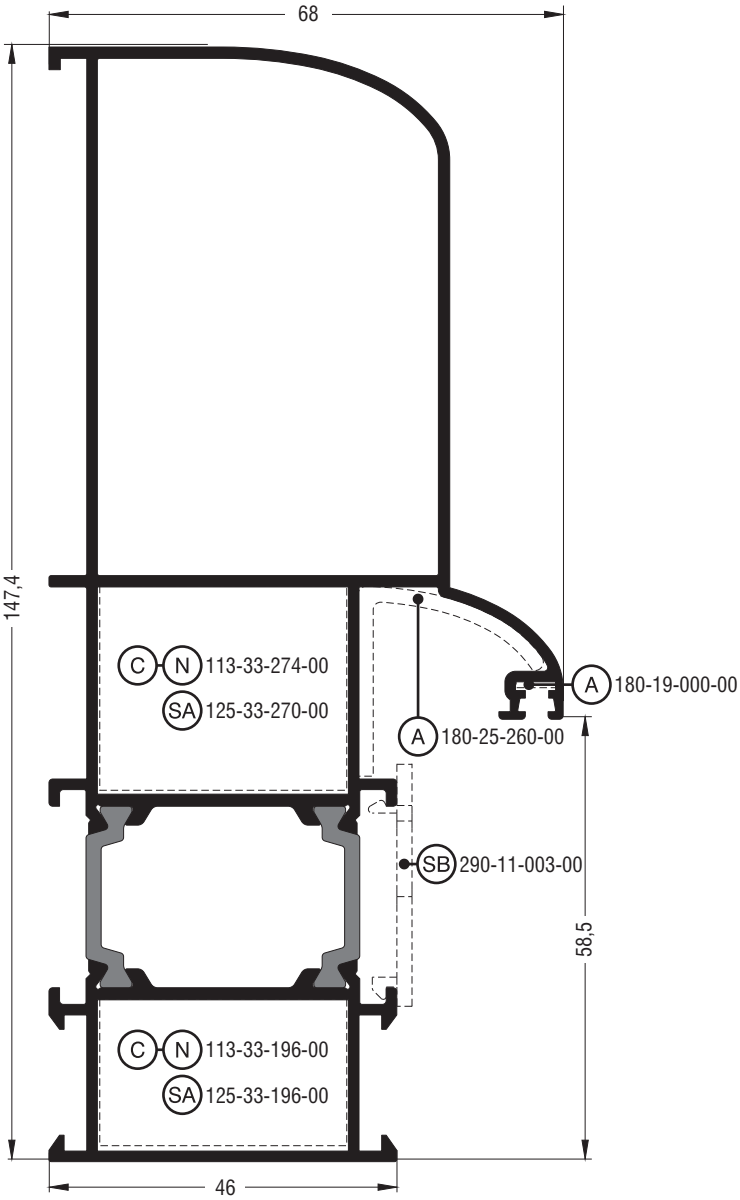

M11168	
Κάσα - κολόνα καμπύλη¦Round frame - column	
Εξωτερική περίμετρος External perimeter	596 mm
Κύρια περίμετρος Primary perimeter	188 mm
Ροπή αδρανείας x-x Moment of inertia x-x	177,33 cm^4
Ροπή αδρανείας y-y Moment of inertia y-y	34,23 cm^4
Βάρος Weight	2374 gr/m
Γέφυρα τακαρίσματος Setting block	290-11-003-00
Γωνία σύνδεσης πρεσαριστή καρφωτή¦Crimp nail cleat	113-33-274-00 έξω¦outer 113-33-196-00 μέσα¦inner
Γωνία σύνδεσης κουμπωτή αλουμινίου Aluminium spring cleat	125-33-270-00 έξω¦outer 125-33-196-00 μέσα¦inner
Γωνία επιπεδότητας Alignment corner	180-19-000-00 έξω¦outer 180-25-260-00 έξω¦outer
Κάσα European Groove για πόρτες εισόδου European Groove frame for entrance doors	
Δεν συνεργάζεται με ταυ¦Not compatible with any transom-mullion	

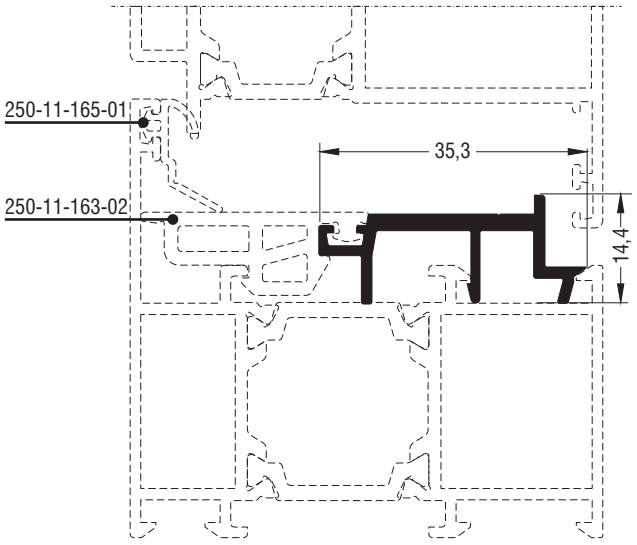

M11164	
Πρόσθετο¦Beauty profile	
Εξωτερική περίμετρος External perimeter	143 mm
Κύρια περίμετρος Primary perimeter	0 mm
Ροπή αδρανείας x-x Moment of inertia x-x	0,13 cm^4
Ροπή αδρανείας y-y Moment of inertia y-y	1,14 cm^4
Βάρος Weight	309 gr/m

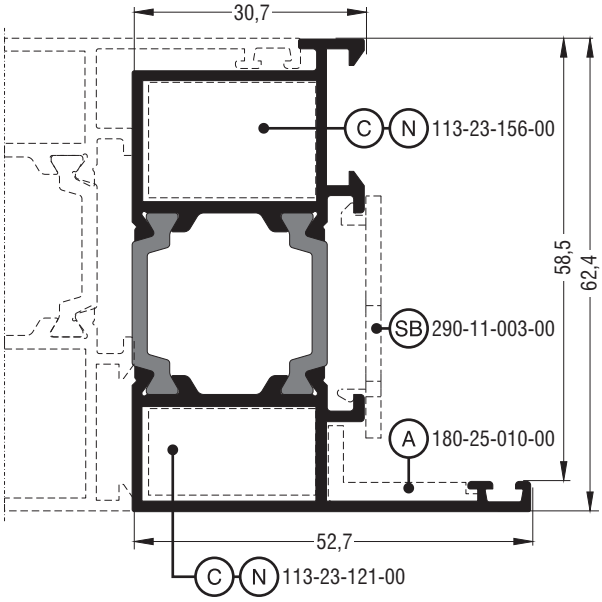

M11194	
Πρόσθετο ¦ Beauty profile	
Εξωτερική περίμετρος External perimeter	316 mm
Κύρια περίμετρος Primary perimeter	66 mm
Ροπή αδρανείας x-x Moment of inertia x-x	17,42 cm^4
Ροπή αδρανείας y-y Moment of inertia y-y	7,88 cm^4
Βάρος Weight	1153 gr/m
Γέφυρα τακαρίσματος Setting block	290-11-003-00
Γωνία σύνδεσης πρεσαριστή καρφωτή ¦ Crimp nail cleat	113-23-156-00 έξω ¦ outer 113-23-121-00 μέσα ¦ inner
Γωνία επιπεδότητας Alignment corner	180-25-010-00 μέσα ¦ inner

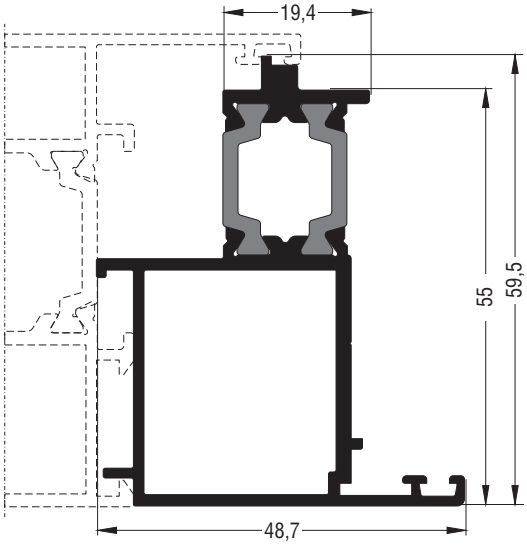

M11162	
Πρόσθετο ¦ Beauty profile	
Εξωτερική περίμετρος External perimeter	274 mm
Κύρια περίμετρος Primary perimeter	48 mm
Ροπή αδρανείας x-x Moment of inertia x-x	16,02 cm^4
Ροπή αδρανείας y-y Moment of inertia y-y	4,97 cm^4
Βάρος Weight	1075 gr/m

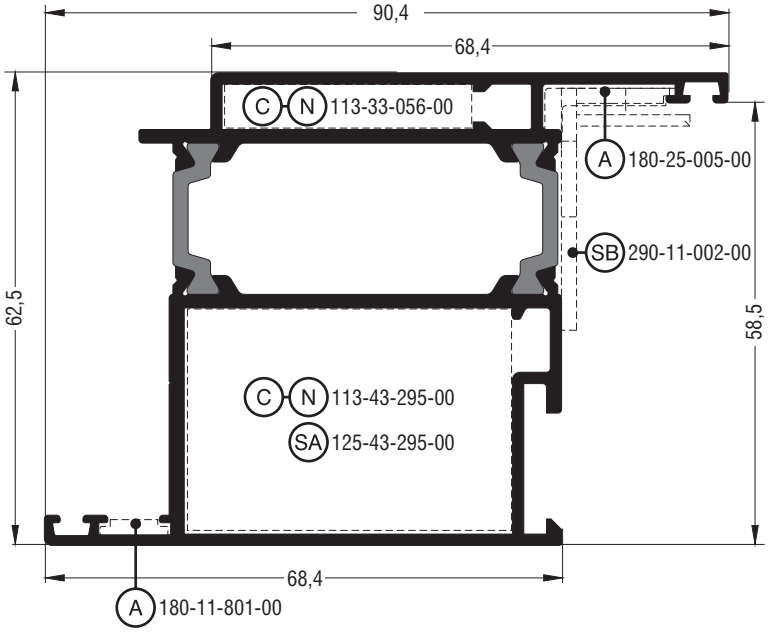

M11082	
Φύλλο ίσιο για πόρτα εισόδου ανοιγόμενη μέσα Flat sash for opening inward entrance door	
Εξωτερική περίμετρος External perimeter	395 mm
Κύρια περίμετρος Primary perimeter	145 mm
Ροπή αδρανείας x-x Moment of inertia x-x	32,32 cm^4
Ροπή αδρανείας y-y Moment of inertia y-y	33,74 cm^4
Βάρος Weight	1799 gr/m
Γέφυρα τακαρίσματος Setting block	290-11-002-00
Γωνία σύνδεσης πρεσαριστή καρφωτή¦Crimp nail cleat	113-33-056-00 έξω¦outer 113-43-295-00 μέσα¦inner
Γωνία σύνδεσης κουμπωτή αλουμινίου Aluminium spring cleat	125-43-295-00 μέσα¦inner
Γωνία επιπεδότητας Alignment corner	180-25-005-00 έξω¦outer 180-11-801-00 μέσα¦inner
Φύλλο ειδικά για πόρτες εισόδου¦Sash specially for entrance doors	
Για δίφυλλη πόρτα εισόδου χωρίς μπινί (X1)¦For two sash entrance door without the use of sash invertion profile (X1)	

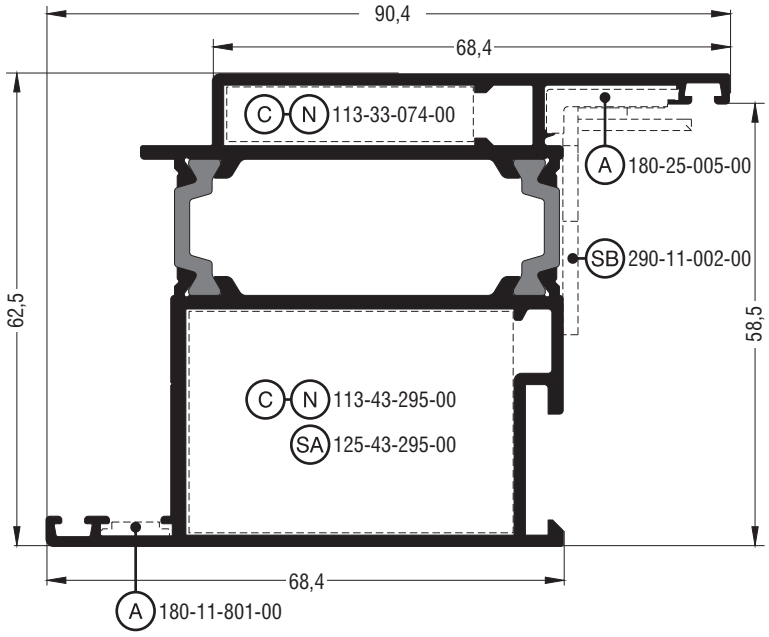

M11382	
Φύλλο ίσιο για πόρτα εισόδου ανοιγόμενη μέσα Flat sash for opening inward entrance door	
Εξωτερική περίμετρος External perimeter	398 mm
Κύρια περίμετρος Primary perimeter	145 mm
Ροπή αδρανείας x-x Moment of inertia x-x	31,40 cm^4
Ροπή αδρανείας y-y Moment of inertia y-y	33,69 cm^4
Βάρος Weight	1810 gr/m
Γέφυρα τακαρίσματος Setting block	290-11-002-00
Γωνία σύνδεσης πρεσαριστή καρφωτή¦Crimp nail cleat	113-33-074-00 έξω¦outer 113-43-295-00 μέσα¦inner
Γωνία σύνδεσης κουμπωτή αλουμινίου Aluminium spring cleat	125-43-295-00 μέσα¦inner
Γωνία επιπεδότητας Alignment corner	180-25-005-00 έξω¦outer 180-11-801-00 μέσα¦inner
Φύλλο ειδικά για πόρτες εισόδου¦Sash specially for entrance doors	
Για δίφυλλη πόρτα εισόδου χωρίς μπινί (X1)¦For two sash entrance door without the use of sash invertion profile (X1)	

Πόρτες Εισόδου ¦ Entrance Doors

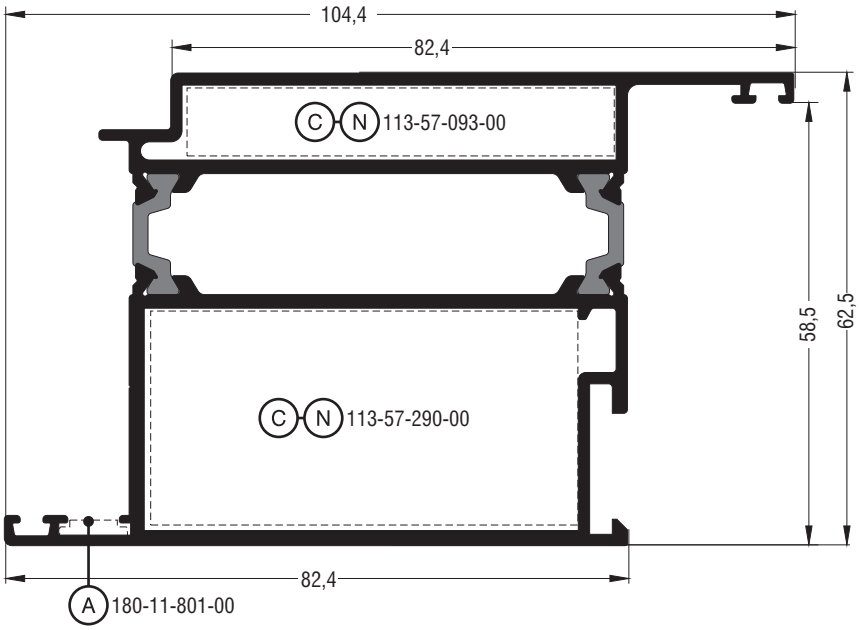

M11436	
Φύλλο ίσιο για πόρτα εισόδου ανοιγόμενη μέσα Flat sash for opening inward entrance door	
Εξωτερική περίμετρος External perimeter	395 mm
Κύρια περίμετρος Primary perimeter	173 mm
Ροπή αδρανείας x-x Moment of inertia x-x	38,79 cm^4
Ροπή αδρανείας y-y Moment of inertia y-y	59,15 cm^4
Βάρος Weight	2163 gr/m
Γωνία σύνδεσης πρεσαριστή καρφωτή ¦ Crimp nail cleat	113-57-093-00 έξω ¦ outer 113-57-290-00 μέσα ¦ inner
Γωνία επιπεδότητας Alignment corner	180-11-801-00 μέσα ¦ inner
Φύλλο ειδικά για πόρτες εισόδου ¦ Sash specially for entrance doors	

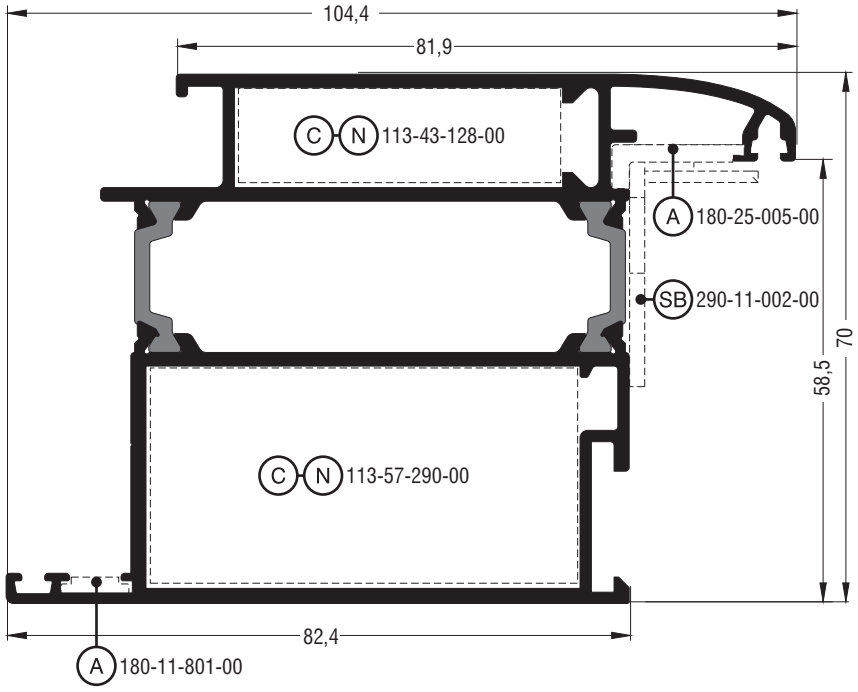

M11234	
Φύλλο καμπύλο για πόρτα εισόδου ανοιγόμενη μέσα Round sash for opening inward entrance door	
Εξωτερική περίμετρος External perimeter	451 mm
Κύρια περίμετρος Primary perimeter	175 mm
Ροπή αδρανείας x-x Moment of inertia x-x	51,04 cm^4
Ροπή αδρανείας y-y Moment of inertia y-y	64,75 cm^4
Βάρος Weight	2304 gr/m
Γέφυρα τακαρίσματος Setting block	290-11-002-00
Γωνία σύνδεσης πρεσαριστή καρφωτή ¦ Crimp nail cleat	113-43-128-00 έξω ¦ outer 113-57-290-00 μέσα ¦ inner
Γωνία επιπεδότητας Alignment corner	180-25-005-00 έξω ¦ outer 180-11-801-00 μέσα ¦ inner
Φύλλο ειδικά για πόρτες εισόδου ¦ Sash specially for entrance doors	

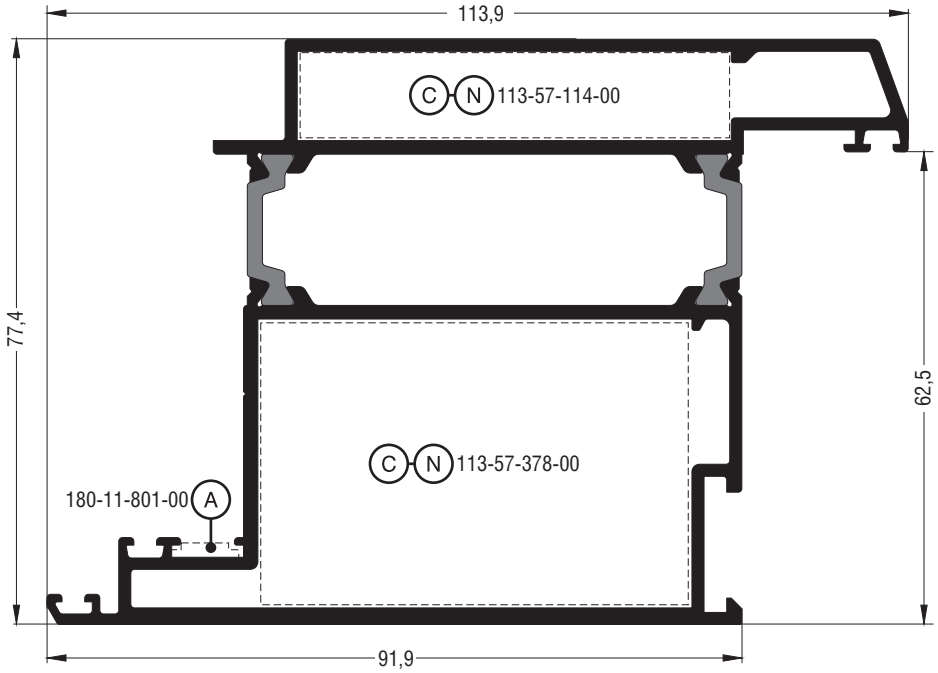

M11192	
Φύλλο σπαστό για πόρτα εισόδου ανοιγόμενη μέσα Chamfered sash for open inward entrance door	
Εξωτερική περίμετρος External perimeter	473 mm
Κύρια περίμετρος Primary perimeter	190 mm
Ροπή αδρανείας x-x Moment of inertia x-x	74,08 cm^4
Ροπή αδρανείας y-y Moment of inertia y-y	86,36 cm^4
Βάρος Weight	2256 gr/m
Γέφυρα τακαρίσματος Setting block	
Γωνία σύνδεσης πρεσαριστή καρφωτή¦Crimp nail cleat	113-57-114-00 έξω¦outer 113-57-378-00 μέσα¦inner
Γωνία επιπεδότητας Alignment corner	180-11-801-00 μέσα¦inner
Φύλλο ειδικά για πόρτες εισόδου¦Sash specially for entrance doors	

Πόρτες Εισόδου ¦ Entrance Doors

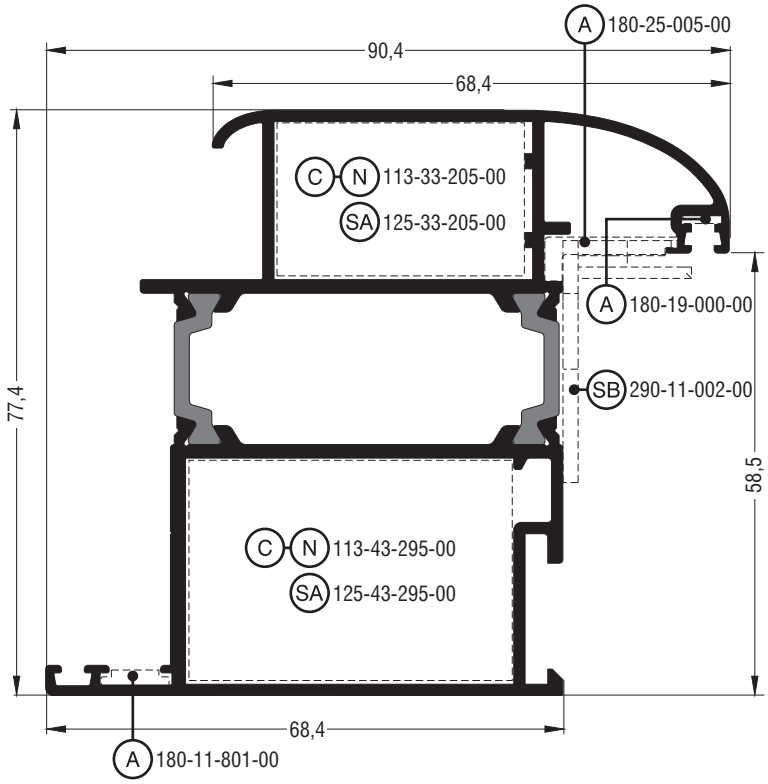

M11134	
Φύλλο καμπύλο για πόρτα εισόδου ανοιγόμενη μέσα Round sash for opening inward entrance door	
Εξωτερική περίμετρος External perimeter	481 mm
Κύρια περίμετρος Primary perimeter	154 mm
Ροπή αδρανείας x-x Moment of inertia x-x	47,22 cm^4
Ροπή αδρανείας y-y Moment of inertia y-y	39,50 cm^4
Βάρος Weight	1999 gr/m
Γέφυρα τακαρίσματος Setting block	290-11-002-00
Γωνία σύνδεσης πρεσαριστή καρφωτή ¦ Crimp nail cleat	113-33-205-00 έξω ¦ outer 113-43-295-00 μέσα ¦ inner
Γωνία σύνδεσης κουμπωτή αλουμινίου Aluminium spring cleat	125-33-205-00 έξω ¦ outer 125-43-295-00 μέσα ¦ inner
Γωνία επιπεδότητας Alignment corner	180-19-000-00 έξω ¦ outer 180-25-005-00 έξω ¦ outer 180-11-801-00 μέσα ¦ inner
Φύλλο ειδικά για πόρτες εισόδου ¦ Sash specially for entrance doors	
Για μηχανισμό Volkswagen ¦ For Volkswagen mechanism	

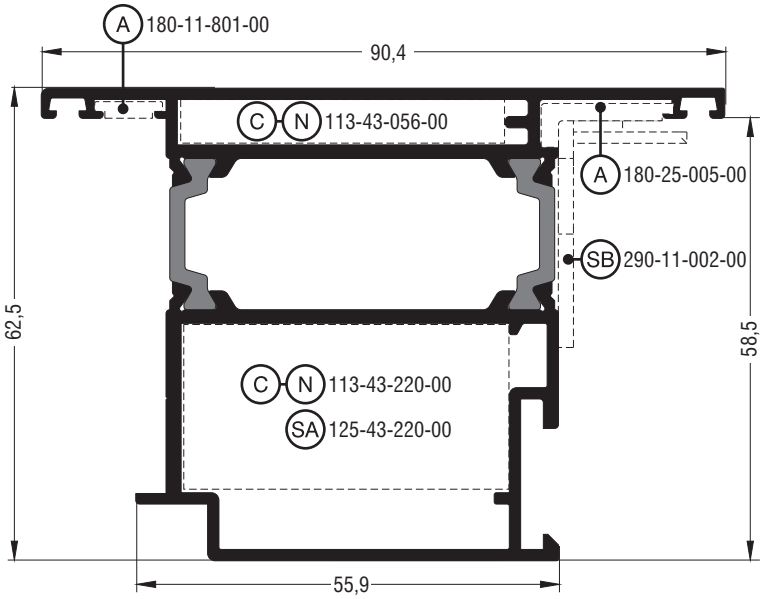

M11084	
Φύλλο ίσιο για πόρτα εισόδου ανοιγόμενη έξω Flat sash for opening outward entrance door	
Εξωτερική περίμετρος External perimeter	395 mm
Κύρια περίμετρος Primary perimeter	145 mm
Ροπή αδρανείας x-x Moment of inertia x-x	30,40 cm^4
Ροπή αδρανείας y-y Moment of inertia y-y	34,01 cm^4
Βάρος Weight	1818 gr/m
Γέφυρα τακαρίσματος Setting block	290-11-002-00
Γωνία σύνδεσης πρεσαριστή καρφωτή ¦ Crimp nail cleat	113-43-056-00 έξω ¦ outer 113-43-220-00 μέσα ¦ inner
Γωνία σύνδεσης κουμπωτή αλουμινίου Aluminium spring cleat	125-43-220-00 μέσα ¦ inner
Γωνία επιπεδότητας Alignment corner	180-25-005-00 έξω ¦ outer 180-11-801-00 έξω ¦ outer
Φύλλο ειδικά για πόρτες εισόδου ¦ Sash specially for entrance doors	

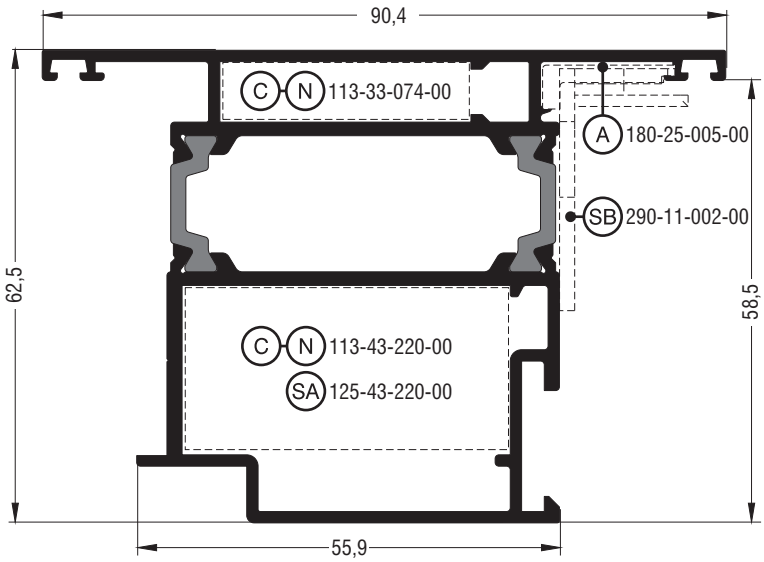

M11380	
Φύλλο ίσιο για πόρτα εισόδου ανοιγόμενη έξω Flat sash for opening outward entrance door	
Εξωτερική περίμετρος External perimeter	405 mm
Κύρια περίμετρος Primary perimeter	140 mm
Ροπή αδρανείας x-x Moment of inertia x-x	29,15 cm^4
Ροπή αδρανείας y-y Moment of inertia y-y	33,19 cm^4
Βάρος Weight	1818 gr/m
Γέφυρα τακαρίσματος Setting block	290-11-002-00
Γωνία σύνδεσης πρεσαριστή καρφωτή¦Crimp nail cleat	113-33-074-00 έξω¦outer 113-43-220-00 μέσα¦inner
Γωνία σύνδεσης κουμπωτή αλουμινίου Aluminium spring cleat	125-43-220-00 μέσα¦inner
Γωνία επιπεδότητας Alignment corner	180-25-005-00 έξω¦outer
Φύλλο ειδικά για πόρτες εισόδου¦Sash specially for entrance doors	
Για δίφυλλη πόρτα εισόδου με λειτουργία πανικού χωρίς μπινί¦For two sash panic entrance door without the use of sash invertion profile	

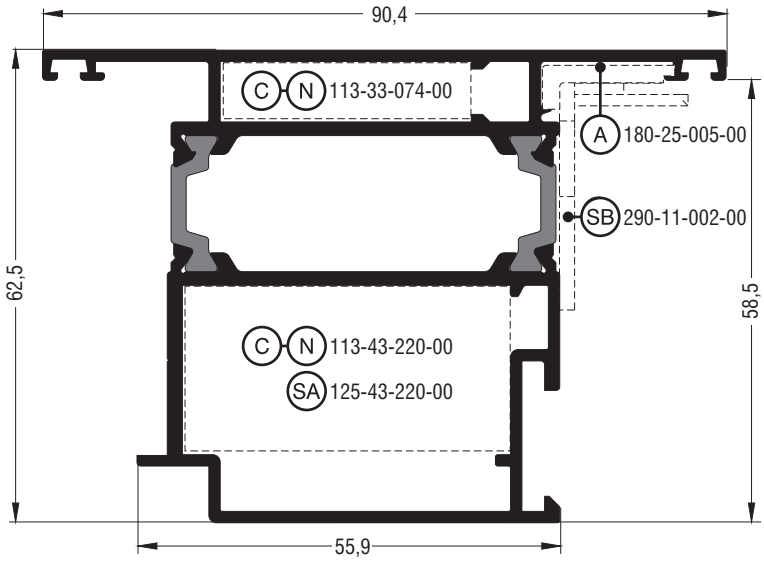

M11384	
Φύλλο ίσιο για πόρτα εισόδου ανοιγόμενη έξω Flat sash for opening outward entrance door	
Εξωτερική περίμετρος External perimeter	415 mm
Κύρια περίμετρος Primary perimeter	145 mm
Ροπή αδρανείας x-x Moment of inertia x-x	29,74 cm^4
Ροπή αδρανείας y-y Moment of inertia y-y	34,14 cm^4
Βάρος Weight	1819 gr/m
Γέφυρα τακαρίσματος Setting block	290-11-002-00
Γωνία σύνδεσης πρεσαριστή καρφωτή¦Crimp nail cleat	113-33-074-00 έξω¦outer 113-43-220-00 μέσα¦inner
Γωνία σύνδεσης κουμπωτή αλουμινίου Aluminium spring cleat	125-43-220-00 μέσα¦inner
Γωνία επιπεδότητας Alignment corner	180-25-005-00 έξω¦outer
Φύλλο ειδικά για πόρτες εισόδου¦Sash specially for entrance doors	
Για δίφυλλη πόρτα εισόδου χωρίς μπινί (X4)¦For two sash entrance door without the use of sash invertion profile (X4)	

Πόρτες Εισόδου ¦ Entrance Doors

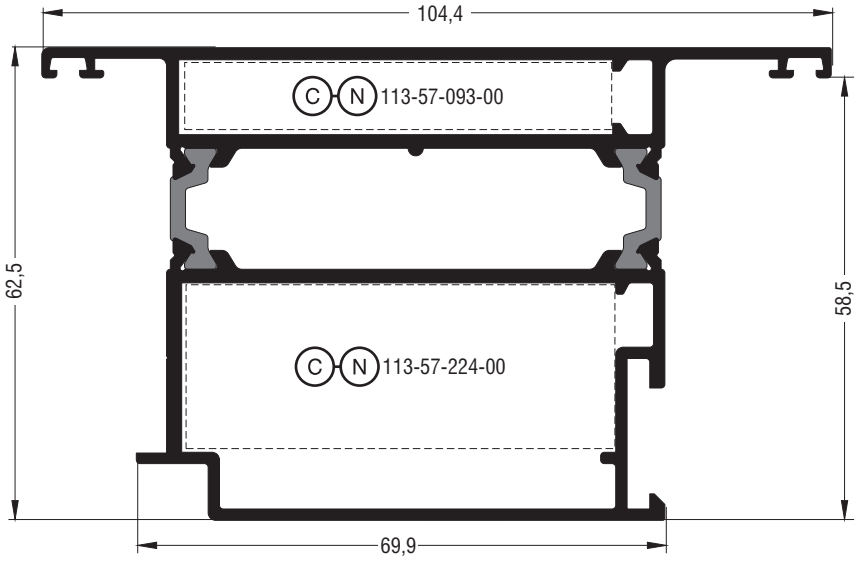

M11432	
Φύλλο ίσιο για πόρτα εισόδου ανοιγόμενη έξω Flat sash for opening outward entrance door	
Εξωτερική περίμετρος External perimeter	393 mm
Κύρια περίμετρος Primary perimeter	175 mm
Ροπή αδρανείας x-x Moment of inertia x-x	33,90 cm^4
Ροπή αδρανείας y-y Moment of inertia y-y	58,44 cm^4
Βάρος Weight	2100 gr/m
Γωνία σύνδεσης πρεσαριστή καρφωτή ¦ Crimp nail cleat	113-57-093-00 έξω ¦ outer 113-57-224-00 μέσα ¦ inner
Φύλλο ειδικά για πόρτες εισόδου ¦ Sash specially for entrance doors	

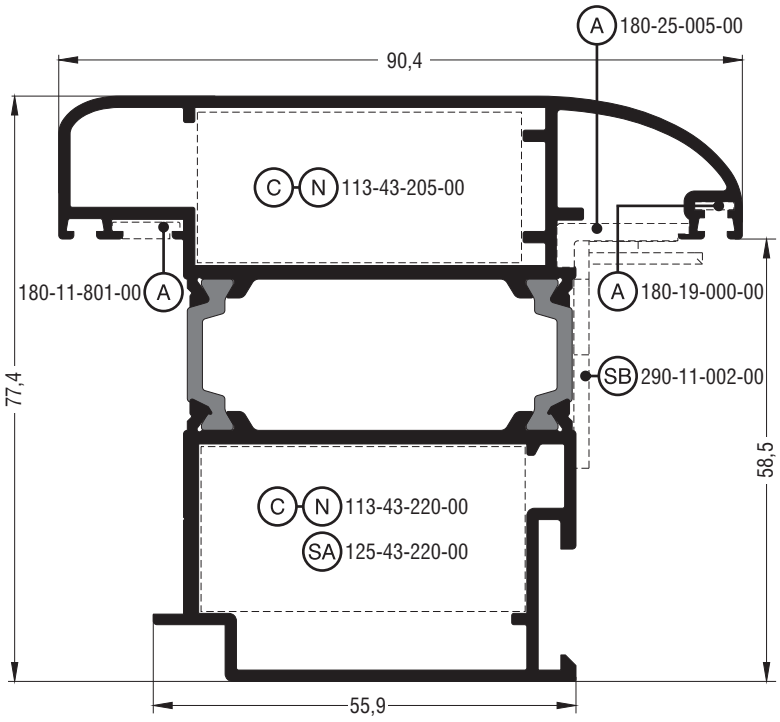

M11138	
Φύλλο καμπύλο για πόρτα εισόδου ανοιγόμενη έξω Round sash for opening outward entrance door	
Εξωτερική περίμετρος External perimeter	464 mm
Κύρια περίμετρος Primary perimeter	165 mm
Ροπή αδρανείας x-x Moment of inertia x-x	47,47 cm^4
Ροπή αδρανείας y-y Moment of inertia y-y	46,98 cm^4
Βάρος Weight	2110 gr/m
Γέφυρα τακαρίσματος Setting block	290-11-002-00
Γωνία σύνδεσης πρεσαριστή καρφωτή ¦ Crimp nail cleat	113-43-205-00 έξω ¦ outer 113-43-220-00 μέσα ¦ inner
Γωνία σύνδεσης κουμπωτή αλουμινίου Aluminium spring cleat	125-43-220-00 μέσα ¦ inner
Γωνία επιπεδότητας Alignment corner	180-19-000-00 έξω ¦ outer 180-25-005-00 έξω ¦ outer 180-11-801-00 μέσα ¦ inner
Φύλλο ειδικά για πόρτες εισόδου ¦ Sash specially for entrance doors	

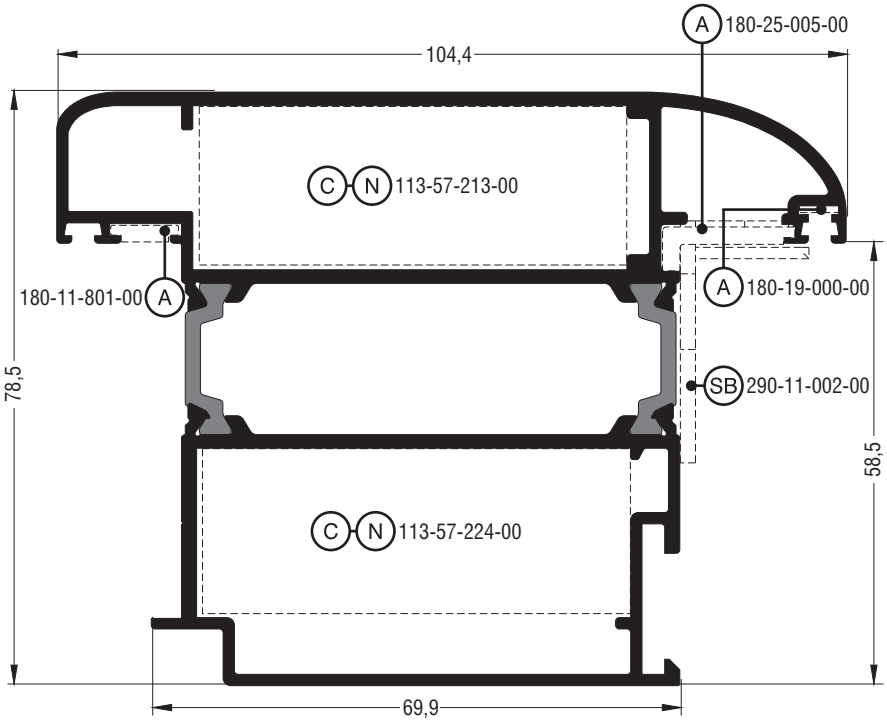

M11238	
Φύλλο καμπύλο για πόρτα εισόδου ανοιγόμενη έξω Round sash for opening outward entrance door	
Εξωτερική περίμετρος External perimeter	474 mm
Κύρια περίμετρος Primary perimeter	194 mm
Ροπή αδρανείας x-x Moment of inertia x-x	58,99 cm^4
Ροπή αδρανείας y-y Moment of inertia y-y	81,14 cm^4
Βάρος Weight	2466 gr/m
Γέφυρα τακαρίσματος Setting block	290-11-002-00
Γωνία σύνδεσης πρεσαριστή καρφωτή¦Crimp nail cleat	113-57-213-00 έξω¦outer 113-57-224-00 μέσα¦inner
Γωνία επιπεδότητας Alignment corner	180-19-000-00 έξω¦outer 180-25-005-00 έξω¦outer 180-11-801-00 μέσα¦inner
Φύλλο ειδικά για πόρτες εισόδου¦Sash specially for entrance doors	

Πόρτες Εισόδου ¦ Entrance Doors

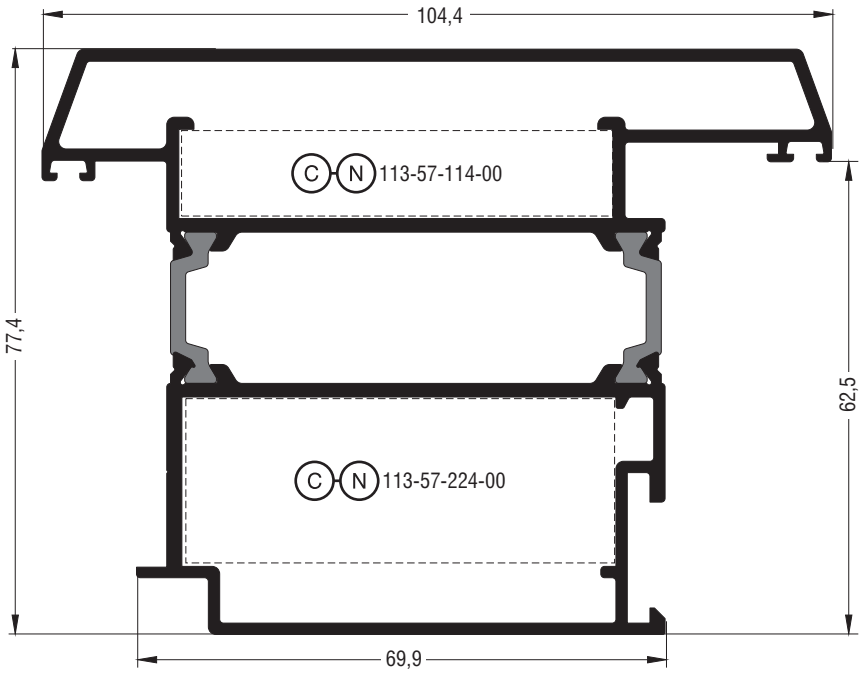

M11302	
Φύλλο σπαστό για πόρτα εισόδου ανοιγόμενη έξω Chamfered sash for opening outward entrance door	
Εξωτερική περίμετρος External perimeter	425 mm
Κύρια περίμετρος Primary perimeter	191 mm
Ροπή αδρανείας x-x Moment of inertia x-x	56,48 cm^4
Ροπή αδρανείας y-y Moment of inertia y-y	79,30 cm^4
Βάρος Weight	2417 gr/m
Γωνία σύνδεσης πρεσαριστή καρφωτή ¦ Crimp nail cleat	113-57-114-00 έξω ¦ outer 113-57-224-00 μέσα ¦ inner
Φύλλο ειδικά για πόρτες εισόδου ¦ Sash specially for entrance doors	

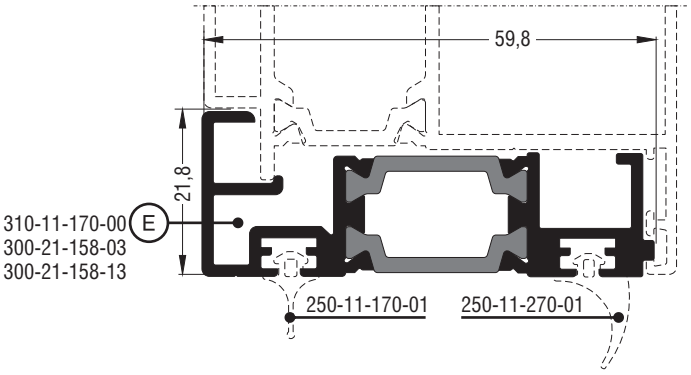

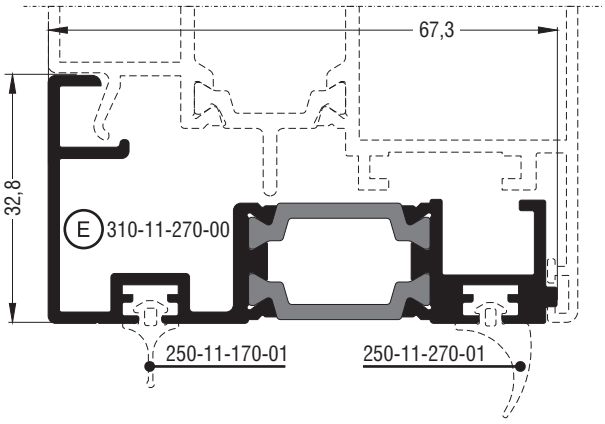

M11170	
Πρόσθετο ¦ Beauty profile	
Εξωτερική περίμετρος External perimeter	315 mm
Κύρια περίμετρος Primary perimeter	22 mm
Ροπή αδρανείας x-x Moment of inertia x-x	1,23 cm^4
Ροπή αδρανείας y-y Moment of inertia y-y	12,52 cm^4
Βάρος Weight	926 kg/m
Τάπα End cap	310-11-170-00 300-21-158-03 300-21-158-13

M11270	
Πρόσθετο ¦ Beauty profile	
Εξωτερική περίμετρος External perimeter	360 mm
Κύρια περίμετρος Primary perimeter	33 mm
Ροπή αδρανείας x-x Moment of inertia x-x	2,49 cm^4
Ροπή αδρανείας y-y Moment of inertia y-y	18,23 cm^4
Βάρος Weight	1010 kg/m
Τάπα End cap	310-11-270-00

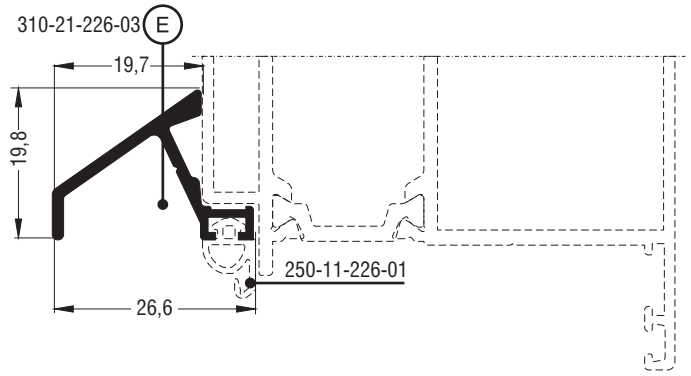

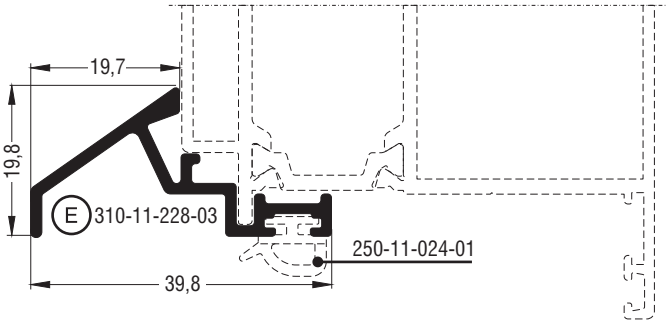

M11226	
Νεροσταλάκτης ¦ Waterproofing profile	
Εξωτερική περίμετρος External perimeter	115 mm
Κύρια περίμετρος Primary perimeter	30 mm
Ροπή αδρανείας x-x Moment of inertia x-x	0,25 cm^4
Ροπή αδρανείας y-y Moment of inertia y-y	0,48 cm^4
Βάρος Weight	227 gr/m
Τάπα End cap	310-21-226-03

M11228	
Πρόσθετο ¦ Beauty profile	
Εξωτερική περίμετρος External perimeter	159 mm
Κύρια περίμετρος Primary perimeter	30 mm
Ροπή αδρανείας x-x Moment of inertia x-x	0,33 cm^4
Ροπή αδρανείας y-y Moment of inertia y-y	1,54 cm^4
Βάρος Weight	331 gr/m
Τάπα End cap	310-11-228-03

Πόρτες Εισόδου ¦ Entrance Doors

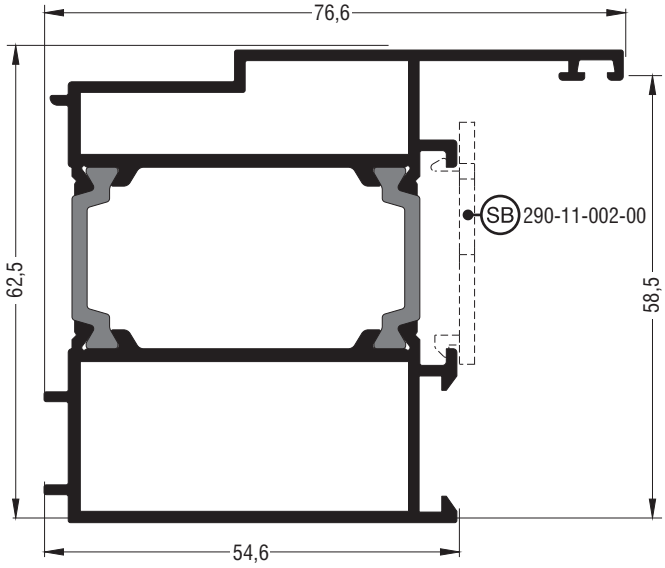

M11144	
Πρόσθετο ταμπλά ¦ Frame kickplate profile	
Εξωτερική περίμετρος External perimeter	370 mm
Κύρια περίμετρος Primary perimeter	107 mm
Ροπή αδρανείας x-x Moment of inertia x-x	26,07 cm^4
Ροπή αδρανείας y-y Moment of inertia y-y	26,50 cm^4
Βάρος Weight	1600 gr/m
Συνεργάζεται με όλα τα T ¦ Compatible with any transom-mullion	

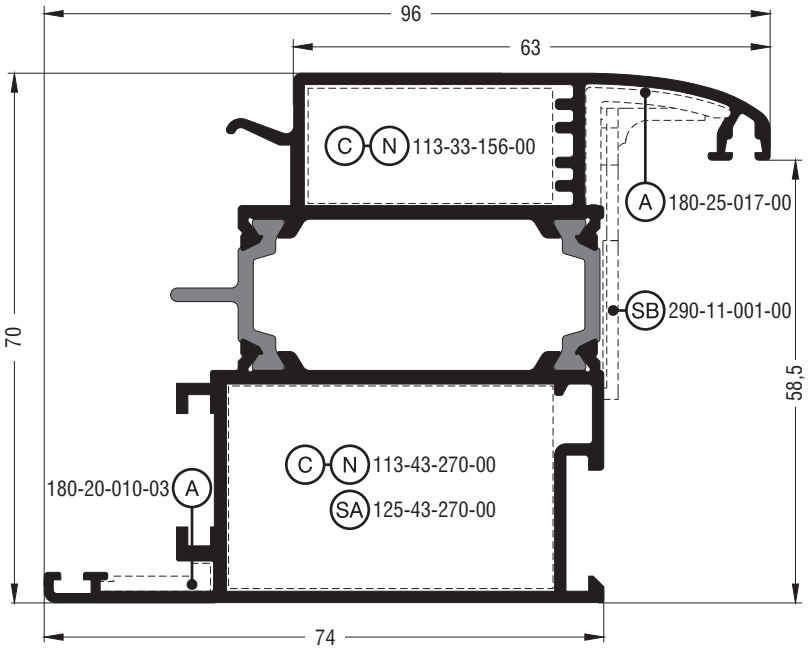

M11048	
Φύλλο καμπύλο για πόρτα εισόδου ανοιγόμενη μέσα για μηχανισμό European Groove ¦ Round sash for opening inward entrance door for European Groove mechanism	
Εξωτερική περίμετρος External perimeter	484 mm
Κύρια περίμετρος Primary perimeter	148 mm
Ροπή αδρανείας x-x Moment of inertia x-x	40,41 cm^4
Ροπή αδρανείας y-y Moment of inertia y-y	39,77 cm^4
Βάρος Weight	1973 gr/m
Γέφυρα τακαρίσματος Setting block	290-11-001-00
Γωνία σύνδεσης πρεσαριστή καρφωτή ¦ Crimp nail cleat	113-33-156-00 έξω ¦ outer 113-43-270-00 μέσα ¦ inner
Γωνία σύνδεσης κουμπωτή αλουμινίου Aluminium spring cleat	125-43-270-00 μέσα ¦ inner
Γωνία επιπεδότητας Alignment corner	180-25-017-00 έξω ¦ outer 180-20-010-03 μέσα ¦ inner
Φύλλο European Groove για πόρτες εισόδου European Groove sash for entrance doors	

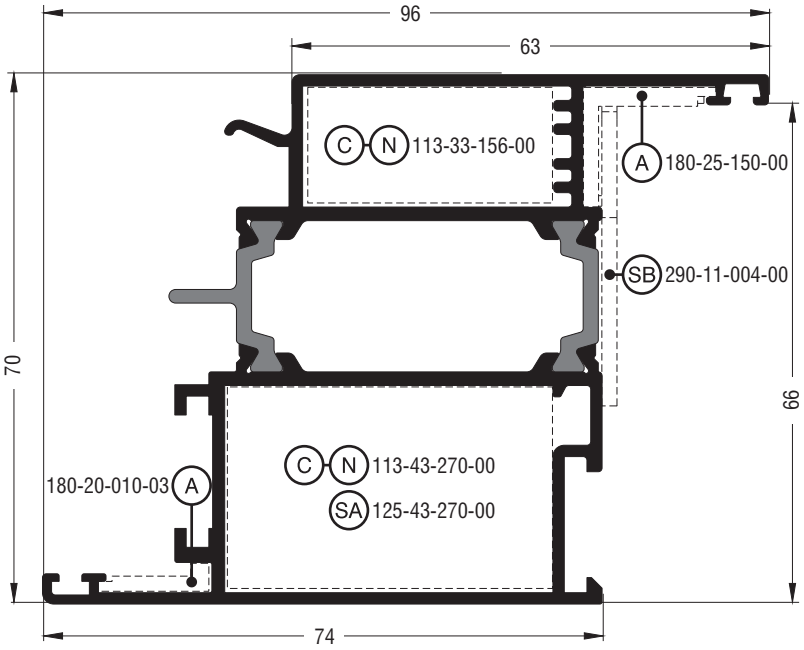

M11438	
Φύλλο ίσιο για πόρτα εισόδου ανοιγόμενη μέσα για μηχανισμό European Groove¦Flat sash for opening inward entrance door for European Groove mechanism	
Εξωτερική περίμετρος External perimeter	469 mm
Κύρια περίμετρος Primary perimeter	145 mm
Ροπή αδρανείας x-x Moment of inertia x-x	40,30 cm^4
Ροπή αδρανείας y-y Moment of inertia y-y	37,41 cm^4
Βάρος Weight	1942 gr/m
Γέφυρα τακαρίσματος Setting block	290-11-004-00
Γωνία σύνδεσης πρεσαριστή καρφωτή¦Crimp nail cleat	113-33-156-00 έξω¦outer 113-43-270-00 μέσα¦inner
Γωνία σύνδεσης κουμπωτή αλουμινίου Aluminium spring cleat	125-43-270-00 μέσα¦inner
Γωνία επιπεδότητας Alignment corner	180-25-150-00 έξω¦outer 180-20-010-03 μέσα¦inner
Φύλλο European Groove για πόρτες εισόδου European Groove sash for entrance doors	
Για μηχανισμό Volkswagen¦For Volkswagen mechanism	

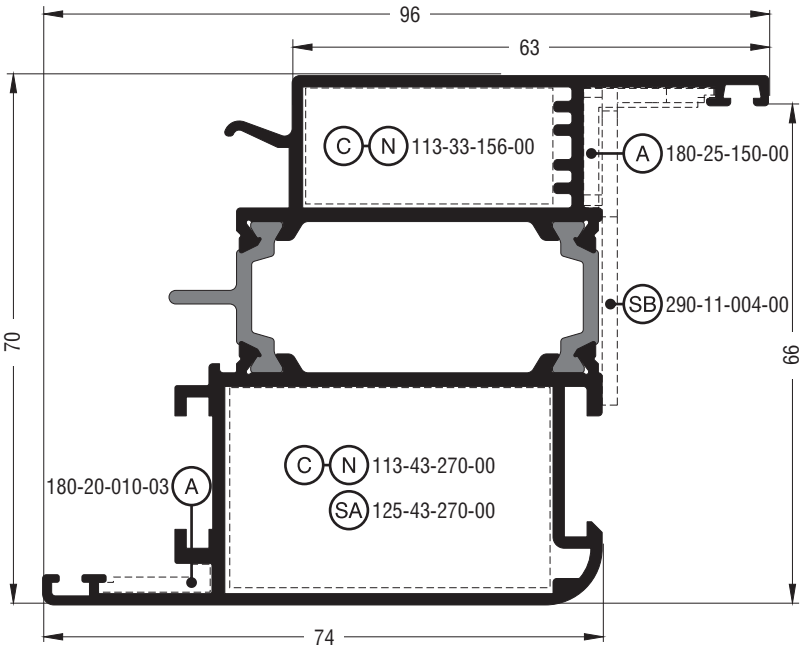

M11038	
Φύλλο ίσιο για πόρτα εισόδου ανοιγόμενη μέσα για μηχανισμό European Groove¦Flat sash for opening inward entrance door for European Groove mechanism	
Εξωτερική περίμετρος External perimeter	472 mm
Κύρια περίμετρος Primary perimeter	151 mm
Ροπή αδρανείας x-x Moment of inertia x-x	40,35 cm^4
Ροπή αδρανείας y-y Moment of inertia y-y	37,48 cm^4
Βάρος Weight	1950 gr/m
Γέφυρα τακαρίσματος Setting block	290-11-004-00
Γωνία σύνδεσης πρεσαριστή καρφωτή¦Crimp nail cleat	113-33-156-00 έξω¦outer 113-43-270-00 μέσα¦inner
Γωνία σύνδεσης κουμπωτή αλουμινίου Aluminium spring cleat	125-43-270-00 μέσα¦inner
Γωνία επιπεδότητας Alignment corner	180-25-150-00 έξω¦outer 180-20-010-03 μέσα¦inner
Φύλλο European Groove για πόρτες εισόδου European Groove sash for entrance doors	

Πόρτες Εισόδου ¦ Entrance Doors

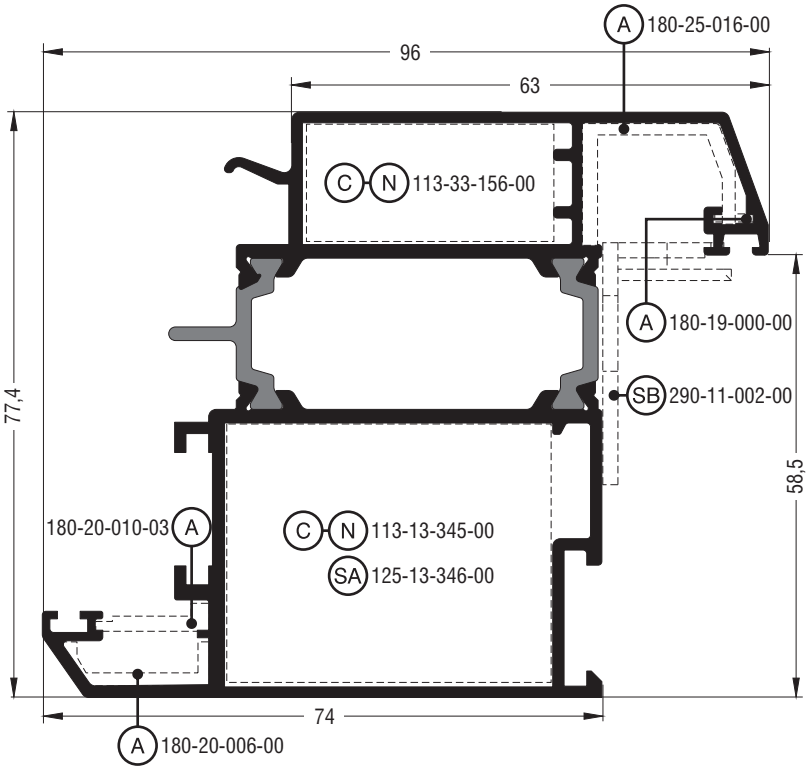

M11328	
Φύλλο σπαστό για πόρτα εισόδου ανοιγόμενη μέσα για μηχανισμό European Groove ¦ Chamfered sash for opening inward entrance door for European Groove mechanism	
Εξωτερική περίμετρος External perimeter	547 mm
Κύρια περίμετρος Primary perimeter	160 mm
Ροπή αδρανείας x-x Moment of inertia x-x	51,97 cm^4
Ροπή αδρανείας y-y Moment of inertia y-y	47,87 cm^4
Βάρος Weight	2110 gr/m
Γέφυρα τακαρίσματος Setting block	290-11-002-00
Γωνία σύνδεσης πρεσαριστή καρφωτή ¦ Crimp nail cleat	113-15-156-00 έξω ¦ outer 113-23-345-00 μέσα ¦ inner
Γωνία σύνδεσης κουμπωτή αλουμινίου Aluminium spring cleat	125-23-345-00 μέσα ¦ inner
Γωνία επιπεδότητας Alignment corner	180-19-000-00 έξω ¦ outer 180-25-016-00 έξω ¦ outer 180-20-010-03 μέσα ¦ inner 180-20-006-00 μέσα ¦ inner
Φύλλο European Groove για πόρτες εισόδου European Groove sash for entrance doors	

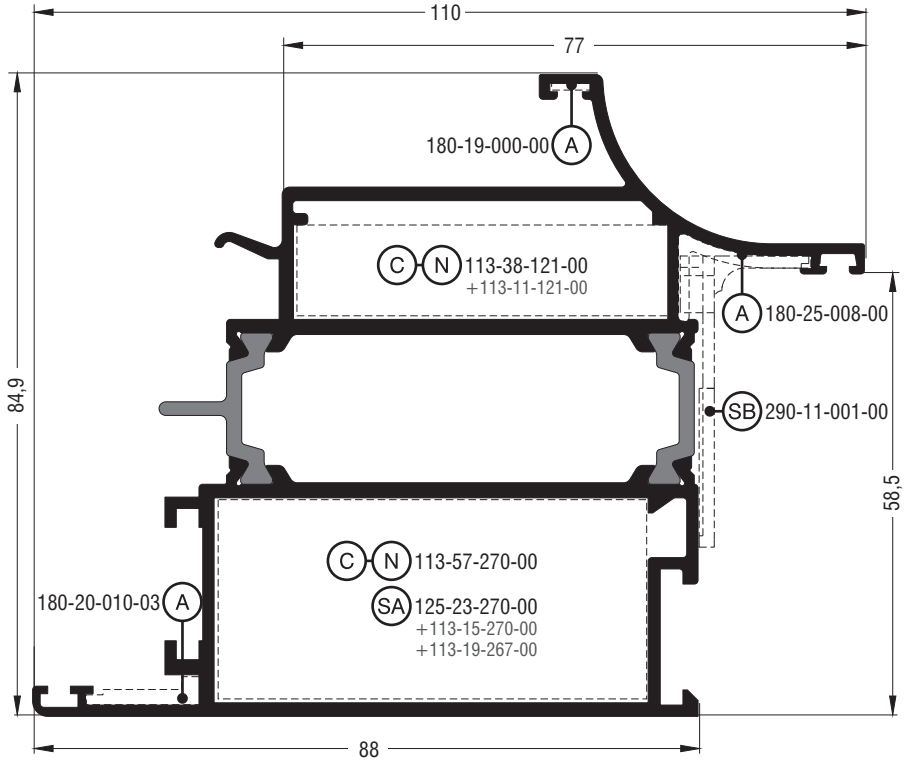

M11398	
Φύλλο 'classic' για πόρτα εισόδου ανοιγόμενη μέσα για μηχανισμό European Groove¦'Classic' sash for opening inward entrance door for European Groove mechanism	
Εξωτερική περίμετρος External perimeter	548 mm
Κύρια περίμετρος Primary perimeter	227 mm
Ροπή αδρανείας x-x Moment of inertia x-x	41,42 cm^4
Ροπή αδρανείας y-y Moment of inertia y-y	43,03 cm^4
Βάρος Weight	2075 gr/m
Γέφυρα τακαρίσματος Setting block	290-11-001-00
Γωνία σύνδεσης πρεσαριστή καρφωτή¦Crimp nail cleat	113-38-121-00 έξω¦outer +113-11-121-00 113-57-270-00 μέσα¦inner
Γωνία σύνδεσης κουμπωτή αλουμινίου Aluminium spring cleat	125-23-270-00 +113-15-270-00 μέσα¦inner +113-19-267-00
Γωνία επιπεδότητας Alignment corner	180-19-000-00 έξω¦outer 180-25-008-00 έξω¦outer 180-20-010-03 μέσα¦inner
Φύλλο European Groove για πόρτες εισόδου European Groove sash for entrance doors	

Πόρτες Εισόδου ¦ Entrance Doors

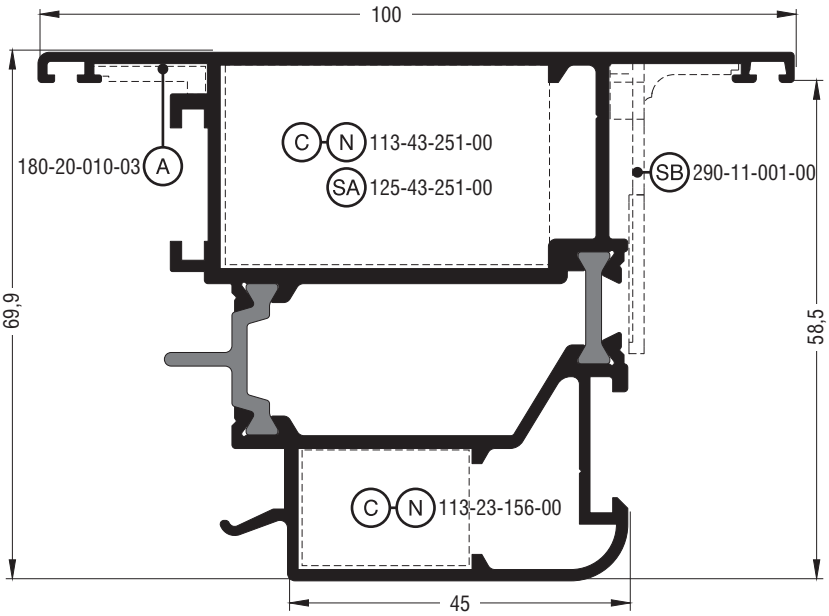

M11393	
Φύλλο ίσιο για πόρτα εισόδου ανοιγόμενη έξω για μηχανισμό European Groove ¦ Flat sash for opening outward entrance door for European Groove mechanism	
Εξωτερική περίμετρος External perimeter	472 mm
Κύρια περίμετρος Primary perimeter	160 mm
Ροπή αδρανείας x-x Moment of inertia x-x	41,42 cm^4
Ροπή αδρανείας y-y Moment of inertia y-y	43,03 cm^4
Βάρος Weight	2075 gr/m
Γέφυρα τακαρίσματος Setting block	290-11-001-00
Γωνία σύνδεσης πρεσαριστή καρφωτή ¦ Crimp nail cleat	113-43-251-00 έξω ¦ outer 113-23-156-00 μέσα ¦ inner
Γωνία σύνδεσης κουμπωτή αλουμινίου Aluminium spring cleat	125-43-251-00 έξω ¦ outer
Γωνία επιπεδότητας Alignment corner	180-20-010-03 έξω ¦ outer
Φύλλο European Groove για πόρτες εισόδου European Groove sash for entrance doors	

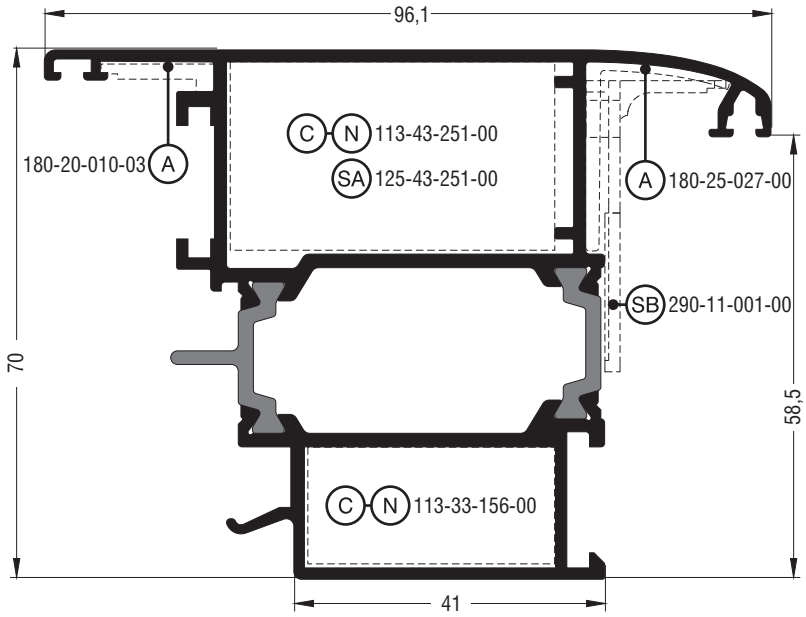

M11190	
Φύλλο καμπύλο για πόρτα εισόδου ανοιγόμενη έξω για μηχανισμό European Groove ¦ Round sash for opening outward entrance door for European Groove mechanism	
Εξωτερική περίμετρος External perimeter	486 mm
Κύρια περίμετρος Primary perimeter	148 mm
Ροπή αδρανείας x-x Moment of inertia x-x	40,17 cm^4
Ροπή αδρανείας y-y Moment of inertia y-y	39,76 cm^4
Βάρος Weight	1988 gr/m
Γέφυρα τακαρίσματος Setting block	290-11-001-00
Γωνία σύνδεσης πρεσαριστή καρφωτή ¦ Crimp nail cleat	113-43-251-00 έξω ¦ outer 113-33-156-00 μέσα ¦ inner
Γωνία σύνδεσης κουμπωτή αλουμινίου Aluminium spring cleat	125-43-251-00 μέσα ¦ inner
Γωνία επιπεδότητας Alignment corner	180-25-027-00 έξω ¦ outer 180-20-010-03 έξω ¦ outer
Φύλλο European Groove για πόρτες εισόδου European Groove sash for entrance doors	
Παίρνει Getriebe χειρολαβή καρεδάκι GU Compatible with a GU square crank handle	

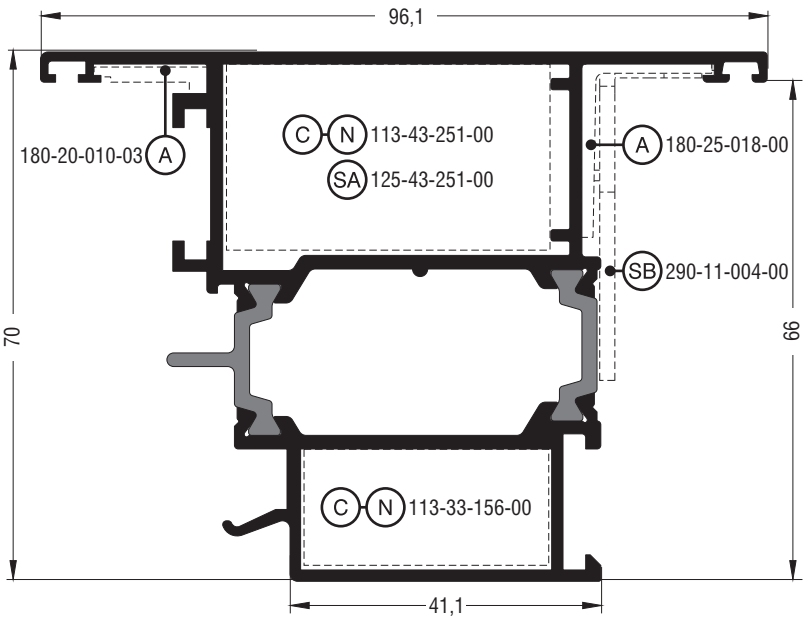

M11186	
Φύλλο ίσιο για πόρτα εισόδου ανοιγόμενη έξω για μηχανισμό European Groove¦Flat sash for opening outward entrance door for European Groove mechanism	
Εξωτερική περίμετρος External perimeter	473 mm
Κύρια περίμετρος Primary perimeter	145 mm
Ροπή αδρανείας x-x Moment of inertia x-x	40,34 cm^4
Ροπή αδρανείας y-y Moment of inertia y-y	37,66 cm^4
Βάρος Weight	1966 gr/m
Γέφυρα τακαρίσματος Setting block	290-11-004-00
Γωνία σύνδεσης πρεσαριστή καρφωτή¦Crimp nail cleat	113-43-251-00 έξω¦outer 113-33-156-00 μέσα¦inner
Γωνία σύνδεσης κουμπωτή αλουμινίου Aluminium spring cleat	125-43-220-00 έξω¦outer
Γωνία επιπεδότητας Alignment corner	180-20-010-03 έξω¦outer 180-25-018-00 έξω¦outer
Φύλλο European Groove για πόρτες εισόδου European Groove sash for entrance doors	
Παίρνει Getriebe χειρολαβή καρεδάκι GU Compatible with a GU square crank handle	

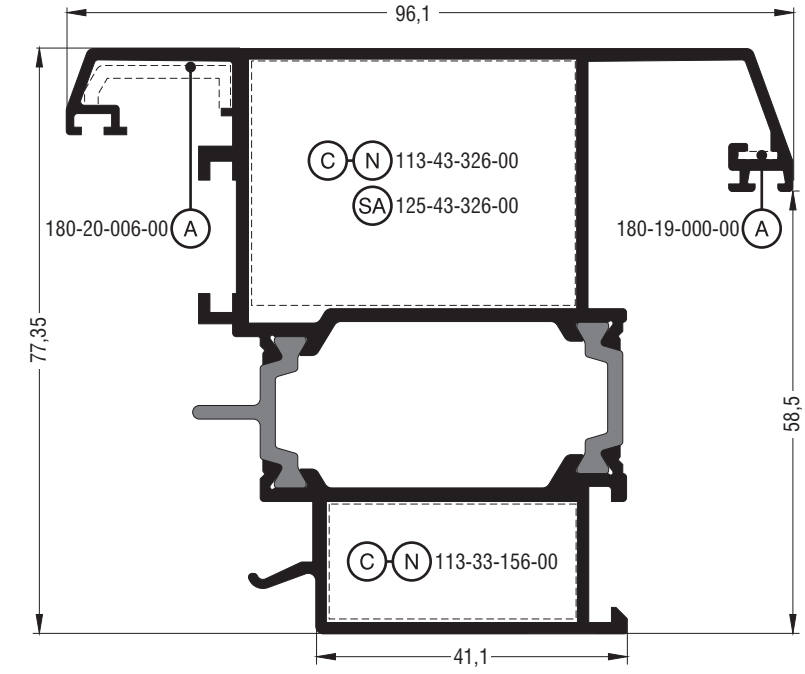

M11390	
Φύλλο σπαστό για πόρτα εισόδου ανοιγόμενη έξω για μηχανισμό European Groove¦Chamfered sash for opening outward entrance door for European Groove mechanism	
Εξωτερική περίμετρος External perimeter	556 mm
Κύρια περίμετρος Primary perimeter	161 mm
Ροπή αδρανείας x-x Moment of inertia x-x	51,99 cm^4
Ροπή αδρανείας y-y Moment of inertia y-y	46,99 cm^4
Βάρος Weight	2101 gr/m
Γωνία σύνδεσης πρεσαριστή καρφωτή¦Crimp nail cleat	113-43-326-00 έξω¦outer 113-33-156-00 μέσα¦inner
Γωνία σύνδεσης κουμπωτή αλουμινίου Aluminium spring cleat	125-43-326-00 έξω¦outer
Γωνία επιπεδότητας Alignment corner	180-19-000-00 έξω¦outer 180-20-006-00 έξω¦outer
Φύλλο European Groove για πόρτες εισόδου European Groove sash for entrance doors	
Παίρνει Getriebe χειρολαβή καρεδάκι GU Compatible with a GU square crank handle	

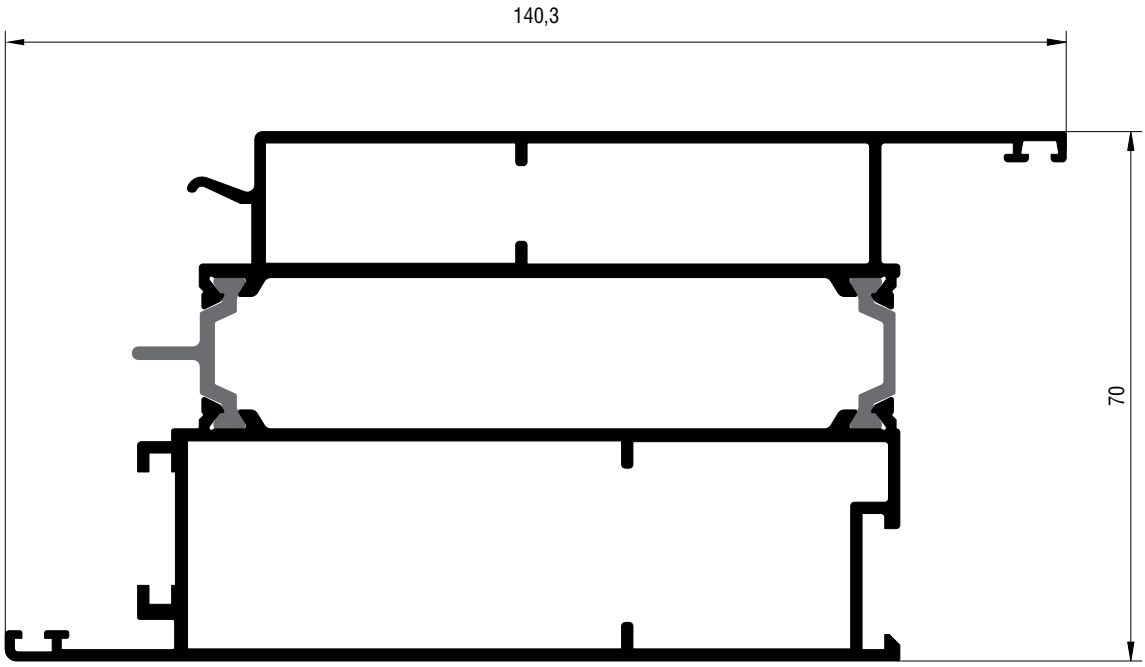

M11056	
Φύλλο ίσιο για πόρτα εισόδου για μηχανισμό European Groove¦Flat sash for entrance door for European Groove mechanism	
Εξωτερική περίμετρος External perimeter	536 mm
Κύρια περίμετρος Primary perimeter	262,2 mm
Ροπή αδρανείας x-x Moment of inertia x-x	147,03 cm^4
Ροπή αδρανείας y-y Moment of inertia y-y	20,75 cm^4
Βάρος Weight	2726 gr/m
Φύλλο European Groove για πόρτες εισόδου European Groove sash for entrance doors	

Πόρτες Εισόδου ¦ Entrance Doors

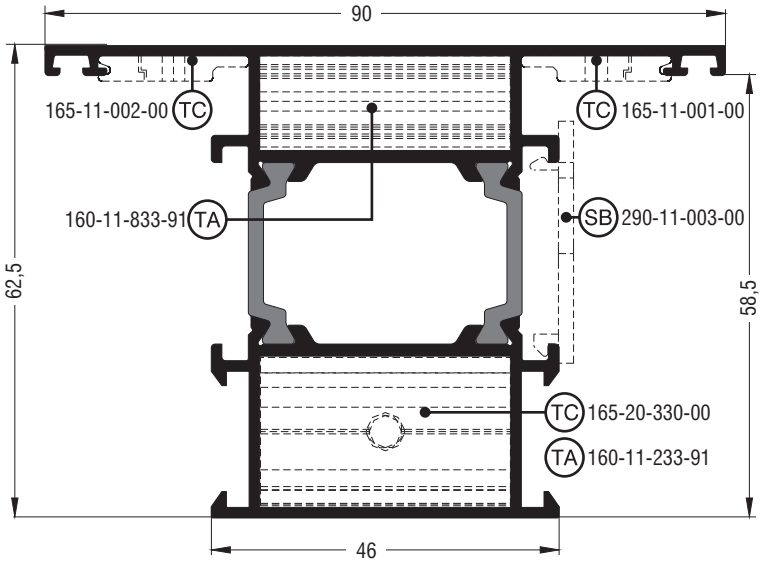

M11066	
Ταυ ίσιο ¦ Flat transom-mullion	
Εξωτερική περίμετρος External perimeter	445 mm
Κύρια περίμετρος Primary perimeter	144 mm
Ροπή αδρανείας x-x Moment of inertia x-x	27,03 cm^4
Ροπή αδρανείας y-y Moment of inertia y-y	22,75 cm^4
Βάρος Weight	1563 gr/m
Γέφυρα τακαρίσματος Setting block	290-11-003-00
Σύνδεσμος ταυ χυτός Cast transom-mullion cleat	165-11-001-00 δεξίς ¦ right 165-11-002-00 αριστερός ¦ left 165-20-330-00 μέσα ¦ inner
Σύνδεσμος ταυ αλουμινίου Aluminium transom-mullion cleat	160-11-833-91 έξω ¦ outer 160-11-233-91 μέσα ¦ inner + 4 X 470-11-835-00

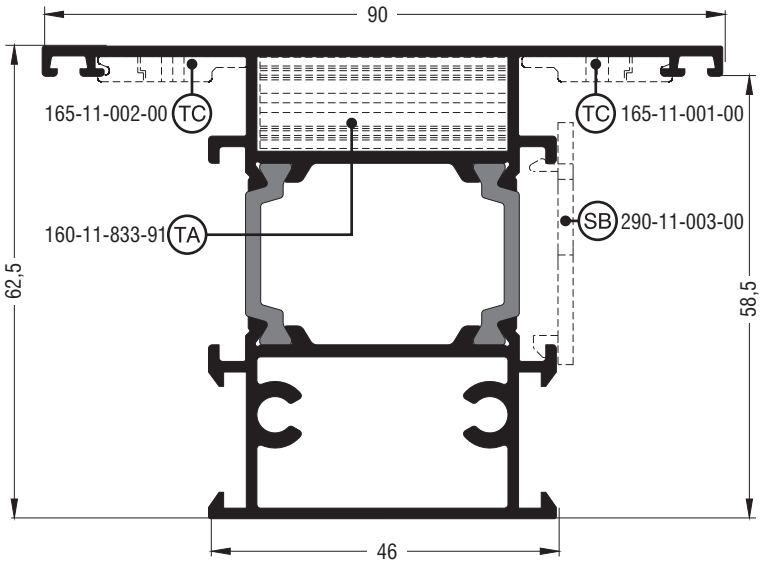

M11266	
Ταυ ίσιο ¦ Flat transom-mullion	
Εξωτερική περίμετρος External perimeter	445 mm
Κύρια περίμετρος Primary perimeter	145 mm
Ροπή αδρανείας x-x Moment of inertia x-x	29,36 cm^4
Ροπή αδρανείας y-y Moment of inertia y-y	23,72 cm^4
Βάρος Weight	1701 gr/m
Γέφυρα τακαρίσματος Setting block	290-11-003-00
Σύνδεσμος ταυ χυτός Cast transom-mullion cleat	165-11-001-00 δεξίς ¦ right 165-11-002-00 αριστερός ¦ left
Σύνδεσμος ταυ αλουμινίου Aluminium transom-mullion cleat	160-11-833-91 έξω ¦ outer + 2 X 470-11-835-00

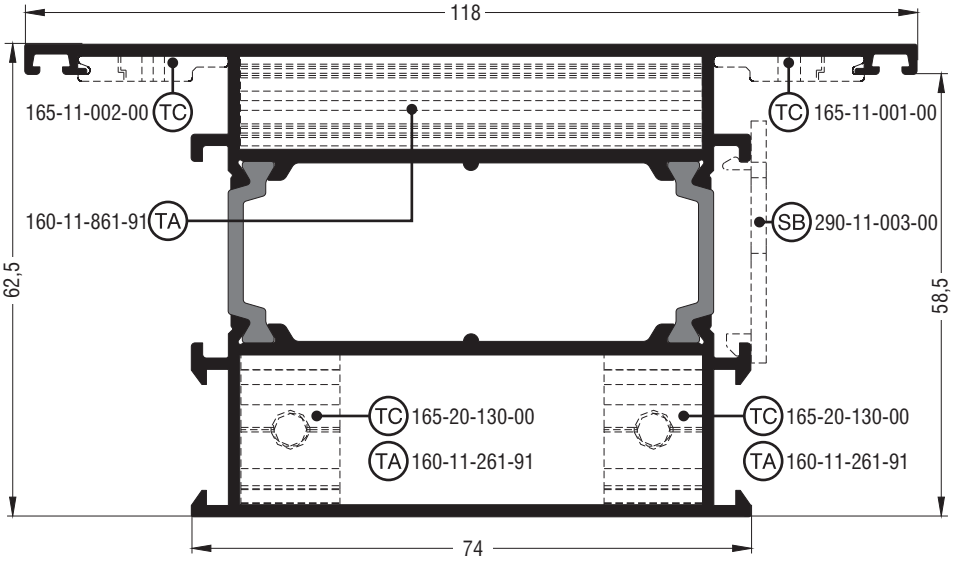

M11386	
Ταυ ίσιο¦Flat transom-mullion	
Εξωτερική περίμετρος External perimeter	499 mm
Κύρια περίμετρος Primary perimeter	200 mm
Ροπή αδρανείας x-x Moment of inertia x-x	39,42 cm^4
Ροπή αδρανείας y-y Moment of inertia y-y	69,31 cm^4
Βάρος Weight	1843 gr/m
Γέφυρα τακαρίσματος Setting block	290-11-003-00
Σύνδεσμος ταυ χυτός Cast transom-mullion cleat	165-11-001-00 δεξίς¦right 165-11-002-00 αριστερός¦left 165-20-130-00 μέσα¦inner
Σύνδεσμος ταυ αλουμινίου Aluminium transom-mullion cleat	160-11-861-91 έξω¦outer 160-11-261-91 μέσα¦inner + 4 X 470-11-835-00

Πόρτες Εισόδου ¦ Entrance Doors

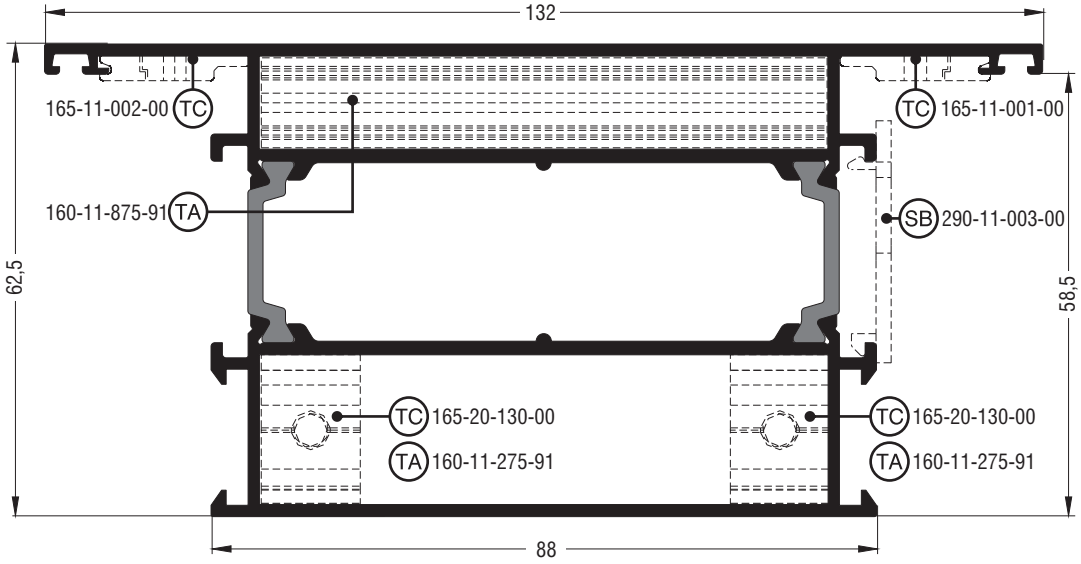

M11388	
Ταυ ίσιο ¦ Flat transom-mullion	
Εξωτερική περίμετρος External perimeter	528 mm
Κύρια περίμετρος Primary perimeter	228 mm
Ροπή αδρανείας x-x Moment of inertia x-x	44,49 cm^4
Ροπή αδρανείας y-y Moment of inertia y-y	104,47 cm^4
Βάρος Weight	2443 gr/m
Γέφυρα τακαρίσματος Setting block	290-11-003-00
Σύνδεσμος ταυ χυτός Cast transom-mullion cleat	165-11-001-00 δεξίς ¦ right 165-11-002-00 αριστερός ¦ left 165-20-130-00 μέσα ¦ inner
Σύνδεσμος ταυ αλουμινίου Aluminium transom-mullion cleat	160-11-875-91 έξω ¦ outer 160-11-275-91 μέσα ¦ inner + 4 X 470-11-835-00

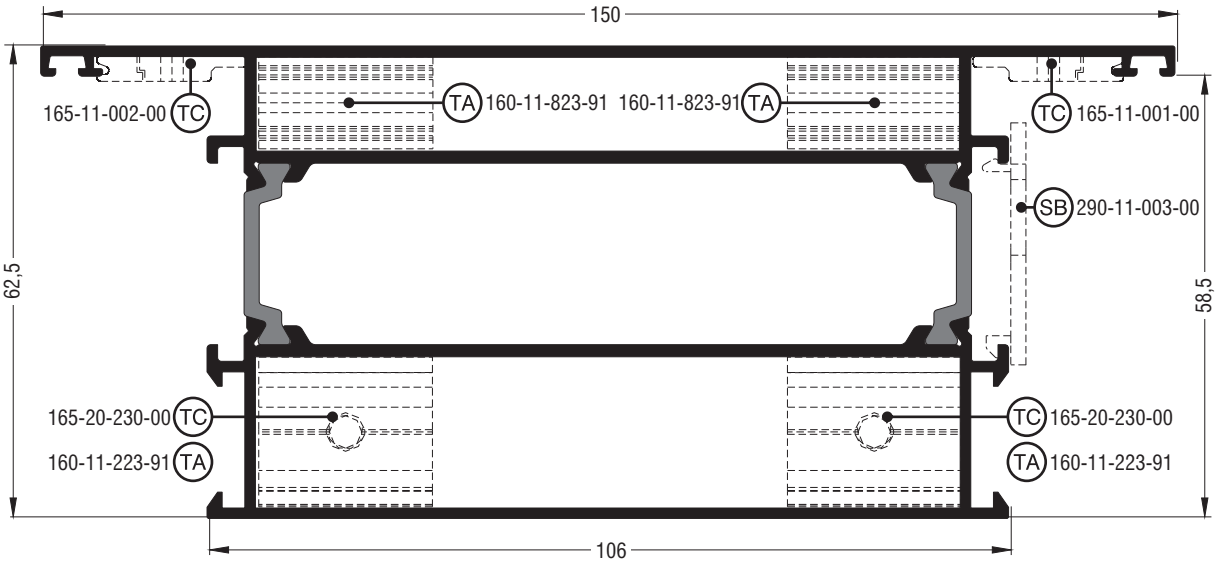

M11068	
Ταυ ίσιο¦Flat transom-mullion	
Εξωτερική περίμετρος External perimeter	565 mm
Κύρια περίμετρος Primary perimeter	264 mm
Ροπή αδρανείας x-x Moment of inertia x-x	46,89 cm^4
Ροπή αδρανείας y-y Moment of inertia y-y	155,63 cm^4
Βάρος Weight	2567 gr/m
Γέφυρα τακαρίσματος Setting block	290-11-003-00
Σύνδεσμος ταυ χυτός Cast transom-mullion cleat	165-11-001-00 δεξίς¦right 165-11-002-00 αριστερός¦left 165-20-230-00 μέσα¦inner
Σύνδεσμος ταυ αλουμινίου Aluminium transom-mullion cleat	160-11-823-91 έξω¦outer 160-11-223-91 μέσα¦inner + 4 X 470-11-835-00

Πόρτες Εισόδου ¦ Entrance Doors

Σμίκρυνση 10% ¦ Miniaturization 10%

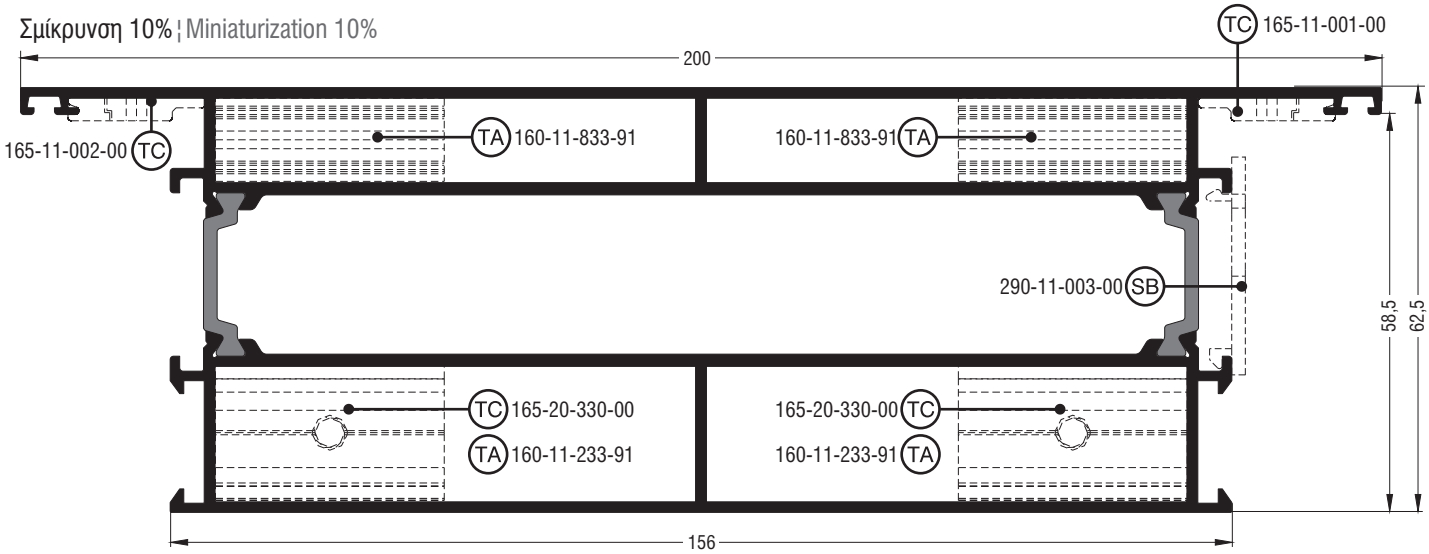

M11070	
Ταυ ίσιο ¦ Flat transom-mullion	
Εξωτερική περίμετρος External perimeter	665 mm
Κύρια περίμετρος Primary perimeter	364 mm
Ροπή αδρανείας x-x Moment of inertia x-x	71,60 cm^4
Ροπή αδρανείας y-y Moment of inertia y-y	426,77 cm^4
Βάρος Weight	3828 gr/m
Γέφυρα τακαρίσματος Setting block	290-11-003-00
Σύνδεσμος ταυ χυτός Cast transom-mullion cleat	165-11-001-00 δεξίς ¦ right 165-11-002-00 αριστερός ¦ left 165-20-330-00 μέσα ¦ inner
Σύνδεσμος ταυ αλουμινίου Aluminium transom-mullion cleat	160-11-833-91 έξω ¦ outer 160-11-233-91 μέσα ¦ inner + 4 X 470-11-835-00

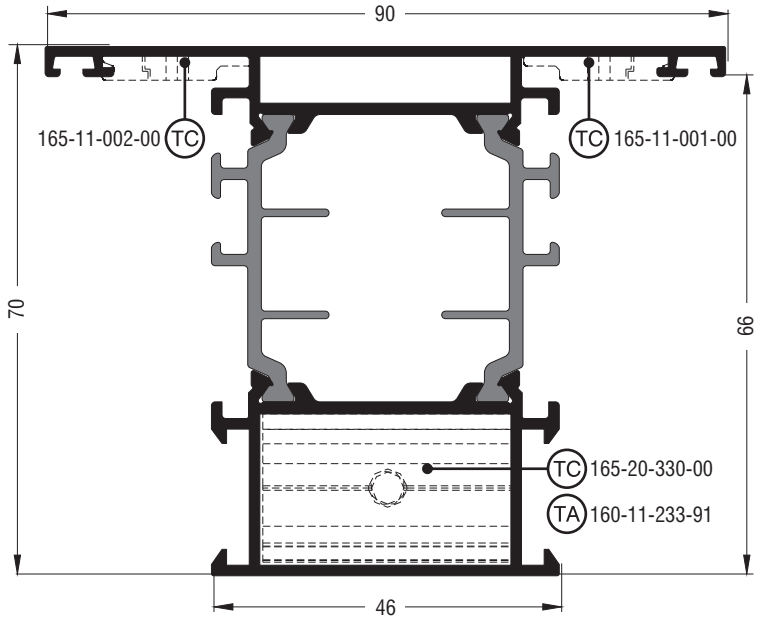

M11467	
Ταυ ίσιο¦Flat transom-mullion	
Εξωτερική περίμετρος External perimeter	519 mm
Κύρια περίμετρος Primary perimeter	144 mm
Ροπή αδρανείας x-x Moment of inertia x-x	39,49 cm^4
Ροπή αδρανείας y-y Moment of inertia y-y	26,24 cm^4
Βάρος Weight	1647 gr/m
Σύνδεσμος ταυ χυτός Cast transom-mullion cleat	165-11-001-00 δεξίς¦right 165-11-002-00 αριστερός¦left 165-20-330-00 μέσα¦inner
Σύνδεσμος ταυ αλουμινίου Aluminium transom-mullion cleat	160-11-233-91 μέσα¦inner + 2 X 470-11-835-00
Για φύλλα M11430, M11434, M11438 For M11430, M11434, M11438 sashes	

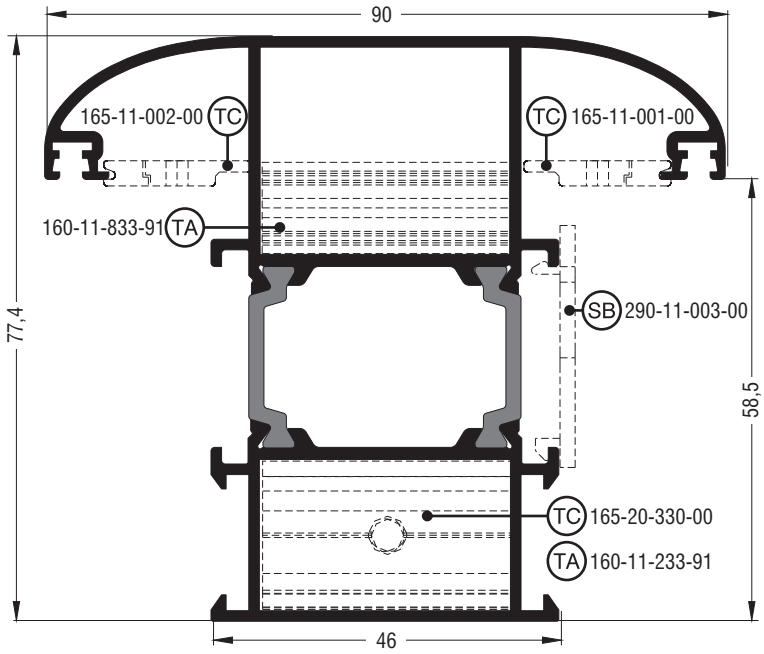

M11251	
Ταυ καμπύλο¦Round transom-mullion	
Εξωτερική περίμετρος External perimeter	544 mm
Κύρια περίμετρος Primary perimeter	158 mm
Ροπή αδρανείας x-x Moment of inertia x-x	43,63 cm^4
Ροπή αδρανείας y-y Moment of inertia y-y	31,76 cm^4
Βάρος Weight	1813 gr/m
Γέφυρα τακαρίσματος Setting block	290-11-003-00
Σύνδεσμος ταυ χυτός Cast transom-mullion cleat	165-11-001-00 δεξίς¦right 165-11-002-00 αριστερός¦left 165-20-330-00 μέσα¦inner
Σύνδεσμος ταυ αλουμινίου Aluminium transom-mullion cleat	160-11-833-91 έξω¦outer 160-11-233-91 μέσα¦inner + 4 X 470-11-835-00

Πόρτες Εισόδου ¦ Entrance Doors

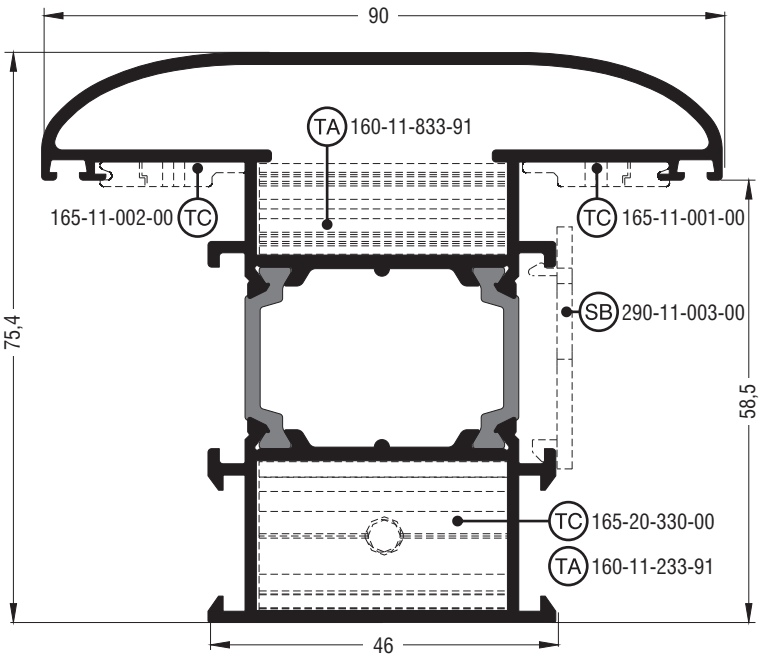

M62778	
Ταυ καμπύλο ¦ Round transom-mullion	
Εξωτερική περίμετρος External perimeter	454 mm
Κύρια περίμετρος Primary perimeter	155 mm
Ροπή αδρανείας x-x Moment of inertia x-x	44,51 cm^4
Ροπή αδρανείας y-y Moment of inertia y-y	35,53 cm^4
Βάρος Weight	1969 gr/m
Γέφυρα τακαρίσματος Setting block	290-11-003-00
Σύνδεσμος ταυ χυτός Cast transom-mullion cleat	165-11-001-00 δεξίς ¦ right 165-11-002-00 αριστερός ¦ left 165-20-330-00 μέσα ¦ inner
Σύνδεσμος ταυ αλουμινίου Aluminium transom-mullion cleat	160-11-833-91 έξω ¦ outer 160-11-233-91 μέσα ¦ inner + 4 X 470-11-835-00

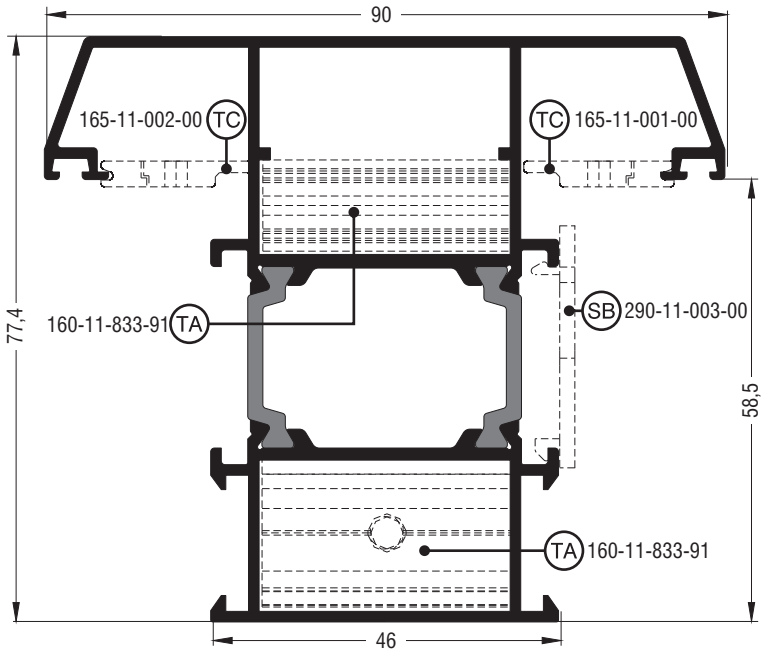

M11366	
Ταυ σπαστό ¦ Chamfered transom-mullion	
Εξωτερική περίμετρος External perimeter	540 mm
Κύρια περίμετρος Primary perimeter	165 mm
Ροπή αδρανείας x-x Moment of inertia x-x	44,85 cm^4
Ροπή αδρανείας y-y Moment of inertia y-y	32,24 cm^4
Βάρος Weight	1826 gr/m
Γέφυρα τακαρίσματος Setting block	290-11-003-00
Σύνδεσμος ταυ χυτός Cast transom-mullion cleat	165-11-001-00 δεξίς ¦ right 165-11-002-00 αριστερός ¦ left
Σύνδεσμος ταυ αλουμινίου Aluminium transom-mullion cleat	160-11-833-91 έξω ¦ outer 160-11-233-91 μέσα ¦ inner + 4 X 470-11-835-00

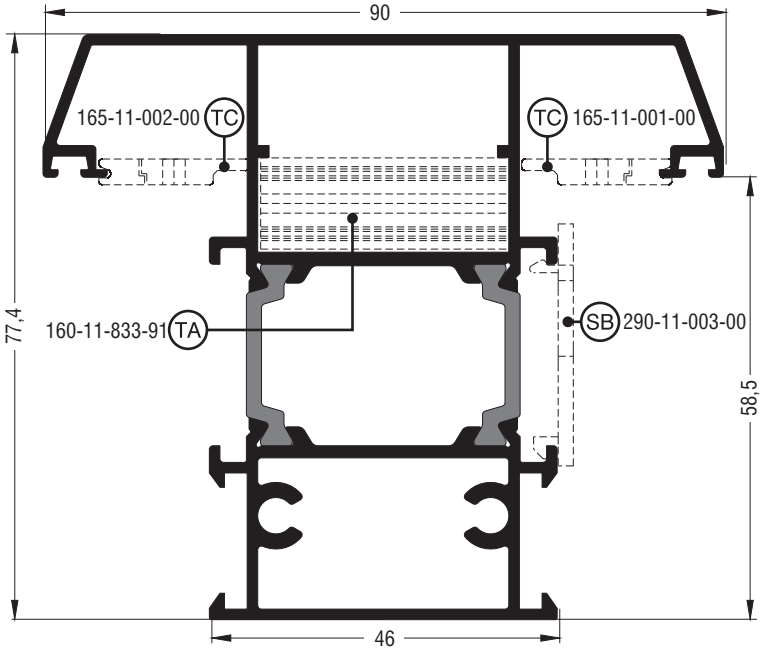

M11166	
Ταυ σπαστό¦Chamfered transom-mullion	
Εξωτερική περίμετρος External perimeter	540 mm
Κύρια περίμετρος Primary perimeter	165 mm
Ροπή αδρανείας x-x Moment of inertia x-x	48,70 cm^4
Ροπή αδρανείας y-y Moment of inertia y-y	33,22 cm^4
Βάρος Weight	1959 gr/m
Γέφυρα τακαρίσματος Setting block	290-11-003-00
Σύνδεσμος ταυ χυτός Cast transom-mullion cleat	165-11-001-00 δεξίς¦right 165-11-002-00 αριστερός¦left
Σύνδεσμος ταυ αλουμινίου Aluminium transom-mullion cleat	160-11-833-91 έξω¦outer + 2 X 470-11-835-00

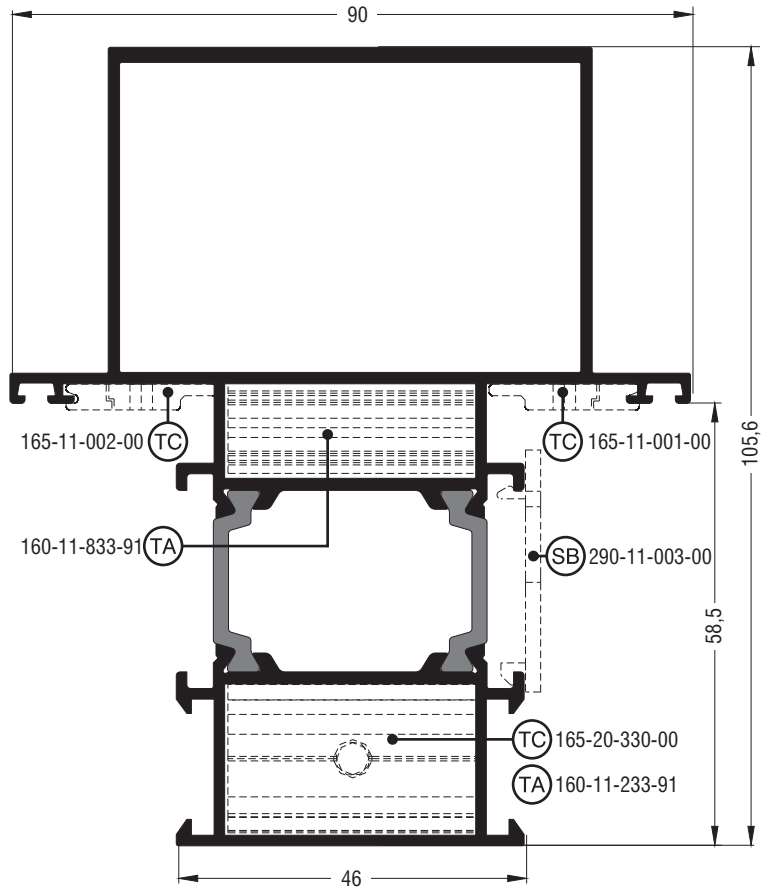

M11222	
Ταυ ίσιο¦Flat transom-mullion	
Εξωτερική περίμετρος External perimeter	532 mm
Κύρια περίμετρος Primary perimeter	230 mm
Ροπή αδρανείας x-x Moment of inertia x-x	92,33 cm^4
Ροπή αδρανείας y-y Moment of inertia y-y	39,44 cm^4
Βάρος Weight	2259 gr/m
Γέφυρα τακαρίσματος Setting block	290-11-003-00
Σύνδεσμος ταυ χυτός Cast transom-mullion cleat	165-11-001-00 δεξίς¦right 165-11-002-00 αριστερός¦left 165-20-330-00 μέσα¦inner
Σύνδεσμος ταυ αλουμινίου Aluminium transom-mullion cleat	160-11-833-91 έξω¦outer 160-11-233-91 μέσα¦inner + 4 X 470-11-835-00

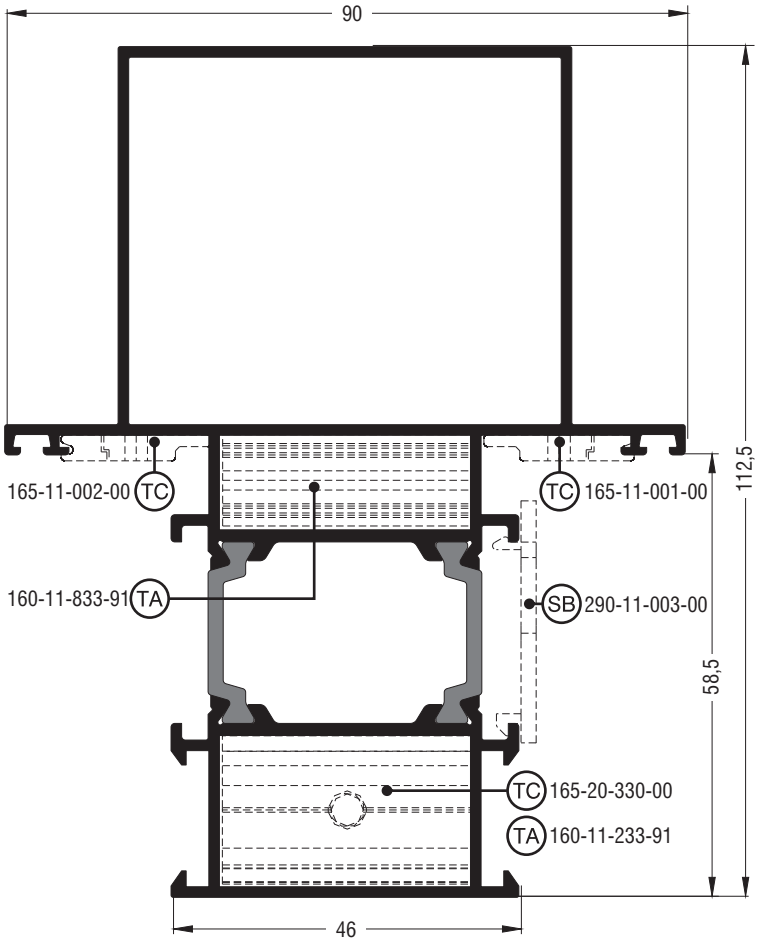

M11074	
Ταυ ίσιο ¦ Flat transom-mullion	
Εξωτερική περίμετρος External perimeter	545 mm
Κύρια περίμετρος Primary perimeter	244 mm
Ροπή αδρανείας x-x Moment of inertia x-x	92,43 cm^4
Ροπή αδρανείας y-y Moment of inertia y-y	37,15 cm^4
Βάρος Weight	2160 gr/m
Γέφυρα τακαρίσματος Setting block	290-11-003-00
Σύνδεσμος ταυ χυτός Cast transom-mullion cleat	165-11-001-00 δεξίς ¦ right 165-11-002-00 αριστερός ¦ left 165-20-330-00 μέσα ¦ inner
Σύνδεσμος ταυ αλουμινίου Aluminium transom-mullion cleat	160-11-833-91 έξω ¦ outer 160-11-233-91 μέσα ¦ inner + 4 X 470-11-835-00

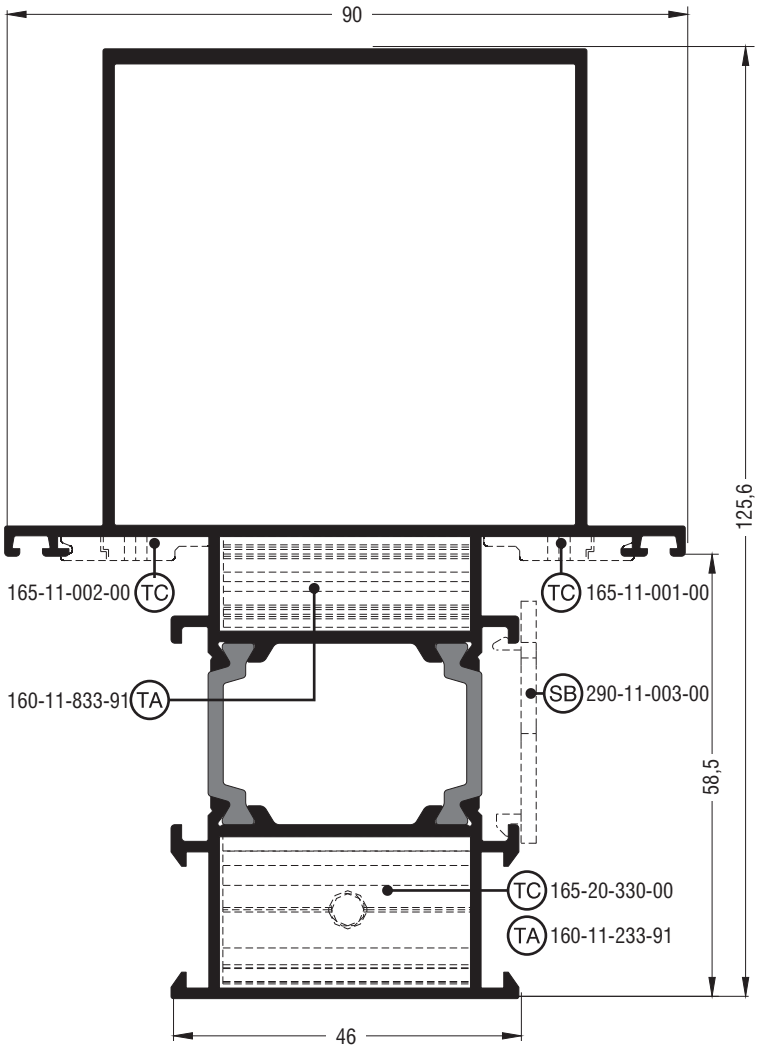

M11232	
Ταυ ίσιο¦Flat transom-mullion	
Εξωτερική περίμετρος **External perimeter**	572 mm
Κύρια περίμετρος **Primary perimeter**	270 mm
Ροπή αδρανείας x-x **Moment of inertia x-x**	142,65 cm^4
Ροπή αδρανείας y-y **Moment of inertia y-y**	45,30 cm^4
Βάρος **Weight**	2421 gr/m
Γέφυρα τακαρίσματος **Setting block**	290-11-003-00
Σύνδεσμος ταυ χυτός **Cast transom-mullion cleat**	165-11-001-00 δεξίς¦right 165-11-002-00 αριστερός¦left 165-20-330-00 μέσα¦inner
Σύνδεσμος ταυ αλουμινίου **Aluminium transom-mullion cleat**	160-11-833-91 έξω¦outer 160-11-233-91 μέσα¦inner + 4 X 470-11-835-00

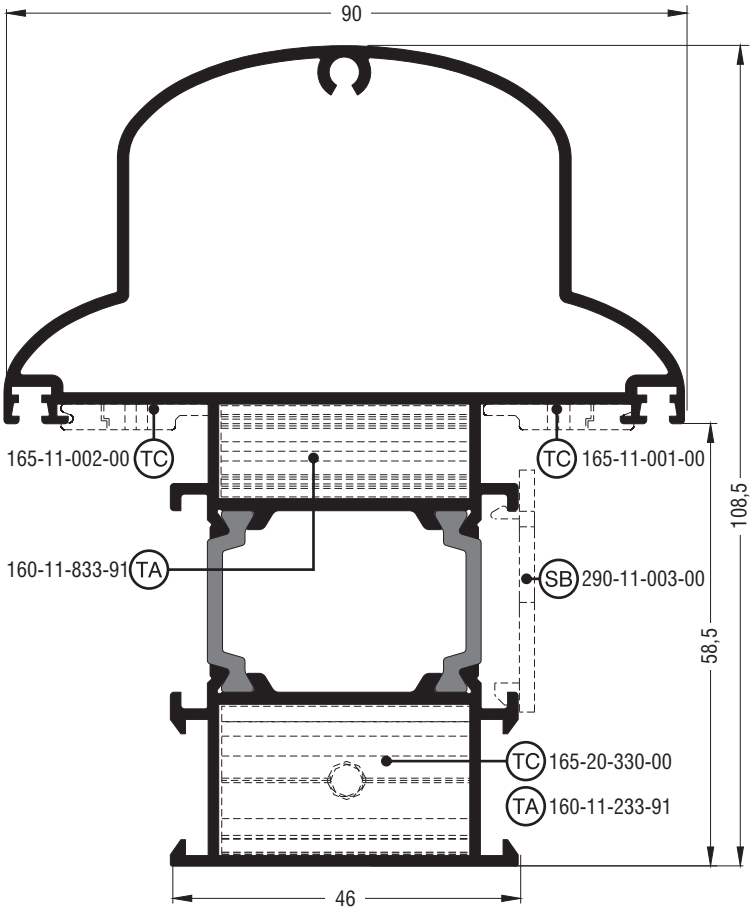

M11188	
Ταυ καμπύλο ¦ Round transom-mullion	
Εξωτερική περίμετρος External perimeter	525 mm
Κύρια περίμετρος Primary perimeter	206 mm
Ροπή αδρανείας x-x Moment of inertia x-x	84,11 cm^4
Ροπή αδρανείας y-y Moment of inertia y-y	42,44 cm^4
Βάρος Weight	2256 gr/m
Γέφυρα τακαρίσματος Setting block	290-11-003-00
Σύνδεσμος ταυ χυτός Cast transom-mullion cleat	165-11-001-00 δεξίς ¦ right 165-11-002-00 αριστερός ¦ left 165-20-330-00 μέσα ¦ inner
Σύνδεσμος ταυ αλουμινίου Aluminium transom-mullion cleat	160-11-833-91 έξω ¦ outer 160-11-233-91 μέσα ¦ inner + 4 X 470-11-835-00

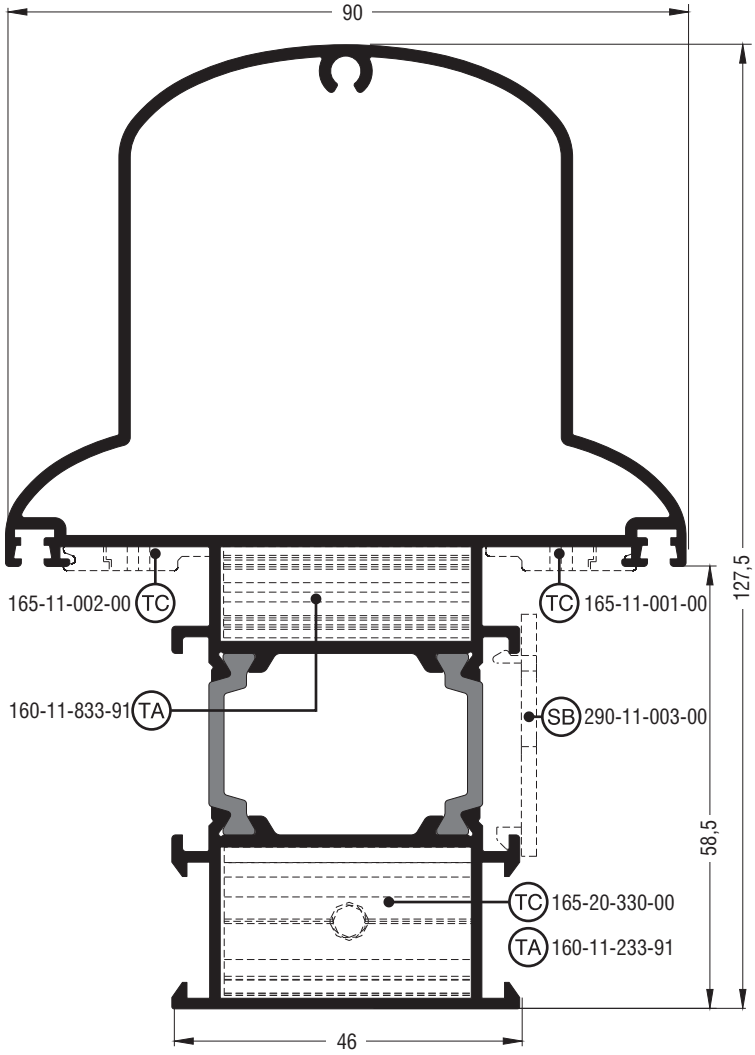

M11078	
Ταυ καμπύλο¦Round transom-mullion	
Εξωτερική περίμετρος **External perimeter**	562 mm
Κύρια περίμετρος **Primary perimeter**	243 mm
Ροπή αδρανείας x-x **Moment of inertia x-x**	125,20 cm^4
Ροπή αδρανείας y-y **Moment of inertia y-y**	47,58 cm^4
Βάρος **Weight**	2397 gr/m
Γέφυρα τακαρίσματος **Setting block**	290-11-003-00
Σύνδεσμος ταυ χυτός **Cast transom-mullion cleat**	165-11-001-00 δεξίς¦right 165-11-002-00 αριστερός¦left 165-20-330-00 μέσα¦inner
Σύνδεσμος ταυ αλουμινίου **Aluminium transom-mullion cleat**	160-11-833-91 έξω¦outer 160-11-233-91 μέσα¦inner + 4 X 470-11-835-00

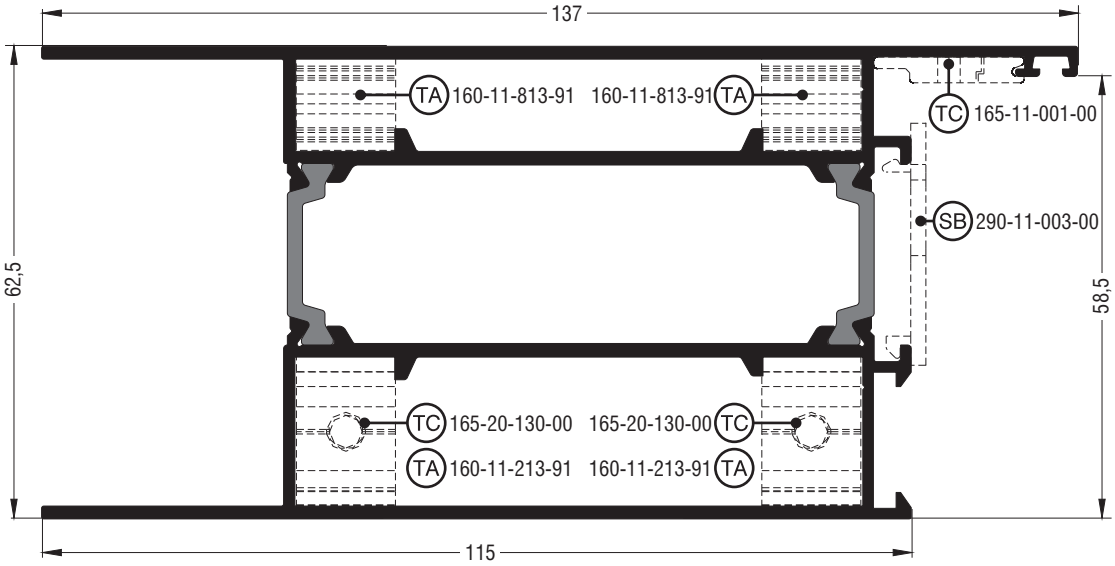

M11342	
Ταμπλάς ίσιος ¦ Flat kickplate	
Εξωτερική περίμετρος External perimeter	545 mm
Κύρια περίμετρος Primary perimeter	256 mm
Ροπή αδρανείας x-x Moment of inertia x-x	117,37 cm^4
Ροπή αδρανείας y-y Moment of inertia y-y	50,92 cm^4
Βάρος Weight	2595 kg/m
Γέφυρα τακαρίσματος Setting block	290-11-003-00
Σύνδεσμος ταυ χυτός Cast transom-mullion cleat	165-11-001-00 δεξίς ¦ right 165-11-002-00 αριστερός ¦ left 165-20-130-00 μέσα ¦ inner
Σύνδεσμος ταυ αλουμινίου Aluminium transom-mullion cleat	160-11-813-91 έξω ¦ outer 160-11-213-91 μέσα ¦ inner + 4 X 470-11-835-00

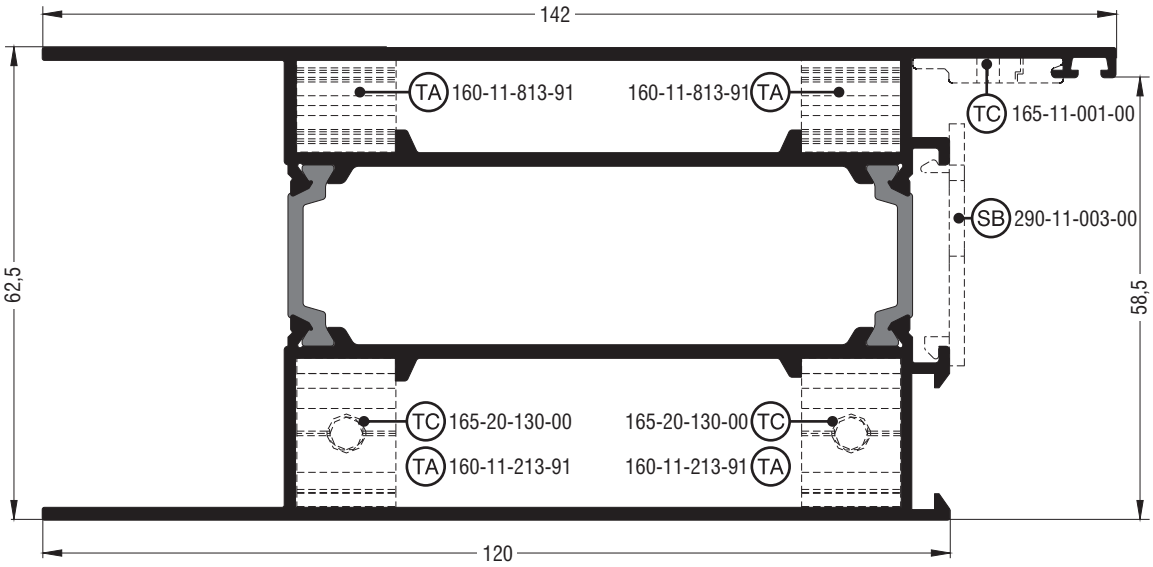

M11442	
Ταμπλάς ίσιος¦Flat kickplate	
Εξωτερική περίμετρος External perimeter	555 mm
Κύρια περίμετρος Primary perimeter	266 mm
Ροπή αδρανείας x-x Moment of inertia x-x	133,50 cm^4
Ροπή αδρανείας y-y Moment of inertia y-y	52,82 cm^4
Βάρος Weight	2690 gr/m
Γέφυρα τακαρίσματος Setting block	290-11-003-00
Σύνδεσμος ταυ χυτός Cast transom-mullion cleat	165-11-001-00 δεξίς¦right 165-11-002-00 αριστερός¦left 165-20-130-00 μέσα¦inner
Σύνδεσμος ταυ αλουμινίου Aluminium transom-mullion cleat	160-11-813-91 έξω¦outer 160-11-213-91 μέσα¦inner + 4 X 470-11-835-00

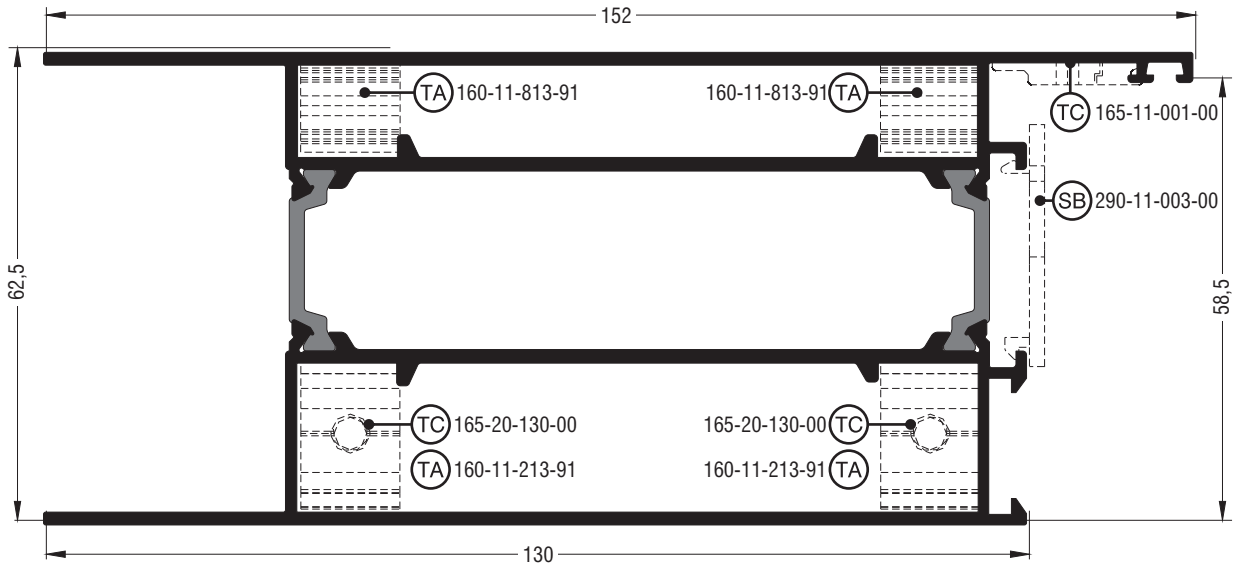

M11142	
Ταμπλάς ίσιος ¦ Flat kickplate	
Εξωτερική περίμετρος External perimeter	574 mm
Κύρια περίμετρος Primary perimeter	287 mm
Ροπή αδρανείας x-x Moment of inertia x-x	169,80 cm^4
Ροπή αδρανείας y-y Moment of inertia y-y	56,62 cm^4
Βάρος Weight	2880 kg/m
Γέφυρα τακαρίσματος Setting block	290-11-003-00
Σύνδεσμος ταυ χυτός Cast transom-mullion cleat	165-11-001-00 δεξίς ¦ right 165-11-002-00 αριστερός ¦ left 165-20-130-00 μέσα ¦ inner
Σύνδεσμος ταυ αλουμινίου Aluminium transom-mullion cleat	160-11-813-91 έξω ¦ outer 160-11-213-91 μέσα ¦ inner + 4 X 470-11-835-00

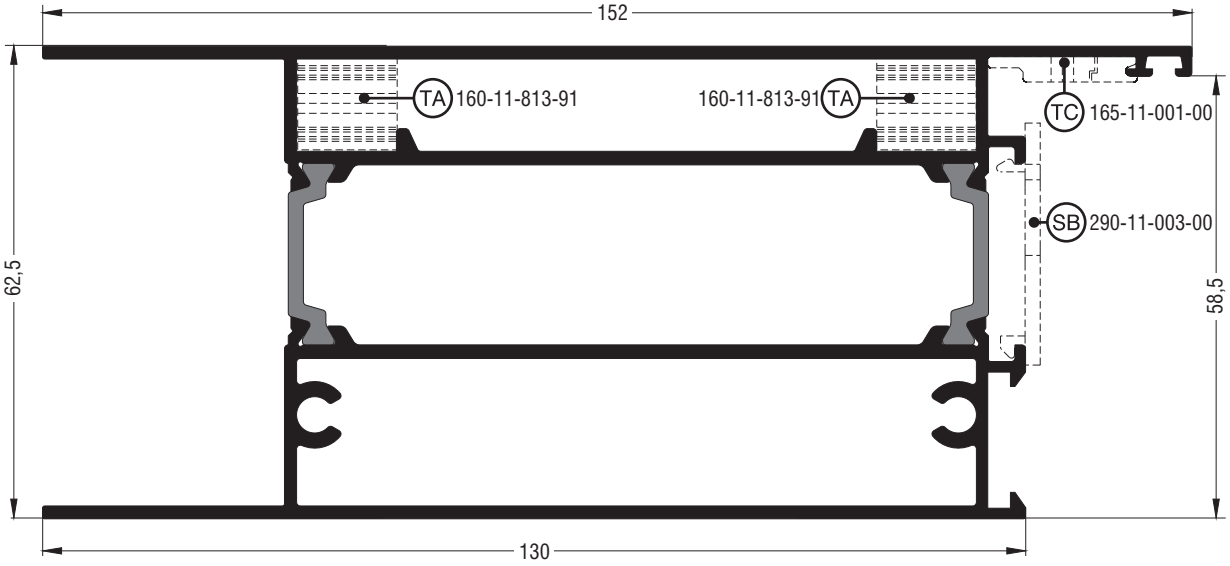

M11242	
Ταμπλάς ίσιος¦Flat kickplate	
Εξωτερική περίμετρος **External perimeter**	574 mm
Κύρια περίμετρος **Primary perimeter**	287 mm
Ροπή αδρανείας x-x **Moment of inertia x-x**	178,83 cm^4
Ροπή αδρανείας y-y **Moment of inertia y-y**	58,67 cm^4
Βάρος **Weight**	2999 kg/m
Γέφυρα τακαρίσματος **Setting block**	290-11-003-00
Σύνδεσμος ταυ χυτός **Cast transom-mullion cleat**	165-11-001-00 δεξίς¦right 165-11-002-00 αριστερός¦left
Σύνδεσμος ταυ αλουμινίου **Aluminium transom-mullion cleat**	160-11-813-91 έξω¦outer + 2 X 470-11-835-00

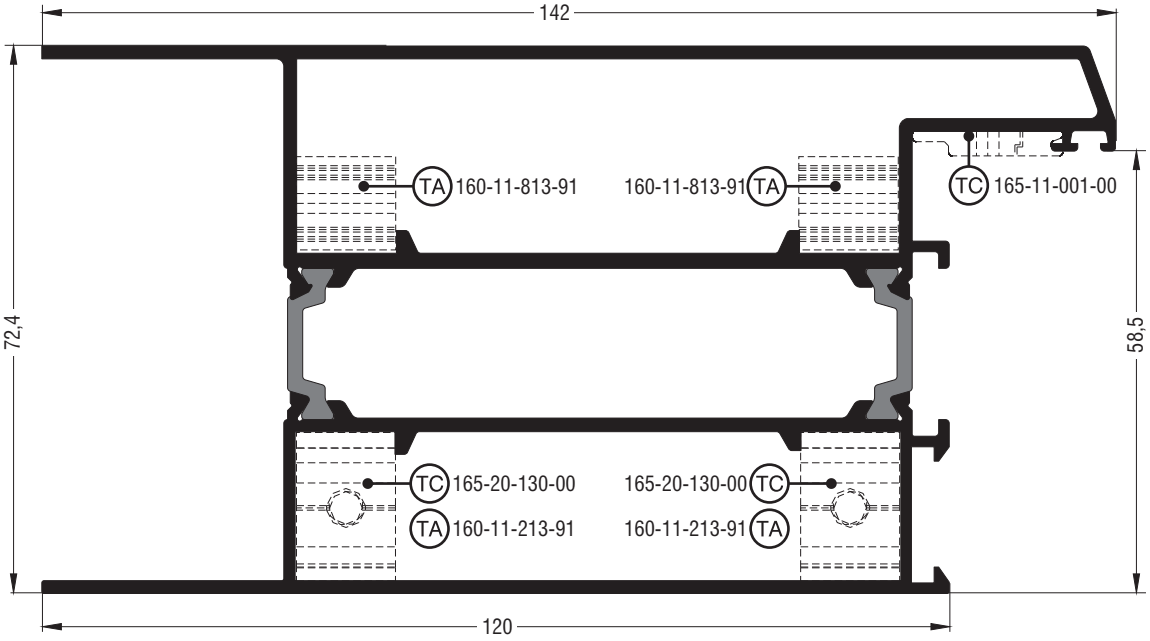

M11298	
Ταμπλάς σπαστός ¦ Chamfered kickplate	
Εξωτερική περίμετρος External perimeter	572 mm
Κύρια περίμετρος Primary perimeter	273 mm
Ροπή αδρανείας x-x Moment of inertia x-x	160,86 cm^4
Ροπή αδρανείας y-y Moment of inertia y-y	72,81 cm^4
Βάρος Weight	2989 kg/m
Σύνδεσμος ταυ χυτός Cast transom-mullion cleat	165-11-001-00 δεξίς ¦ right 165-11-002-00 αριστερός ¦ left 165-20-130-00 μέσα ¦ inner
Σύνδεσμος ταυ αλουμινίου Aluminium transom-mullion cleat	160-11-813-91 έξω ¦ outer 160-11-213-91 μέσα ¦ inner + 4 X 470-11-835-00

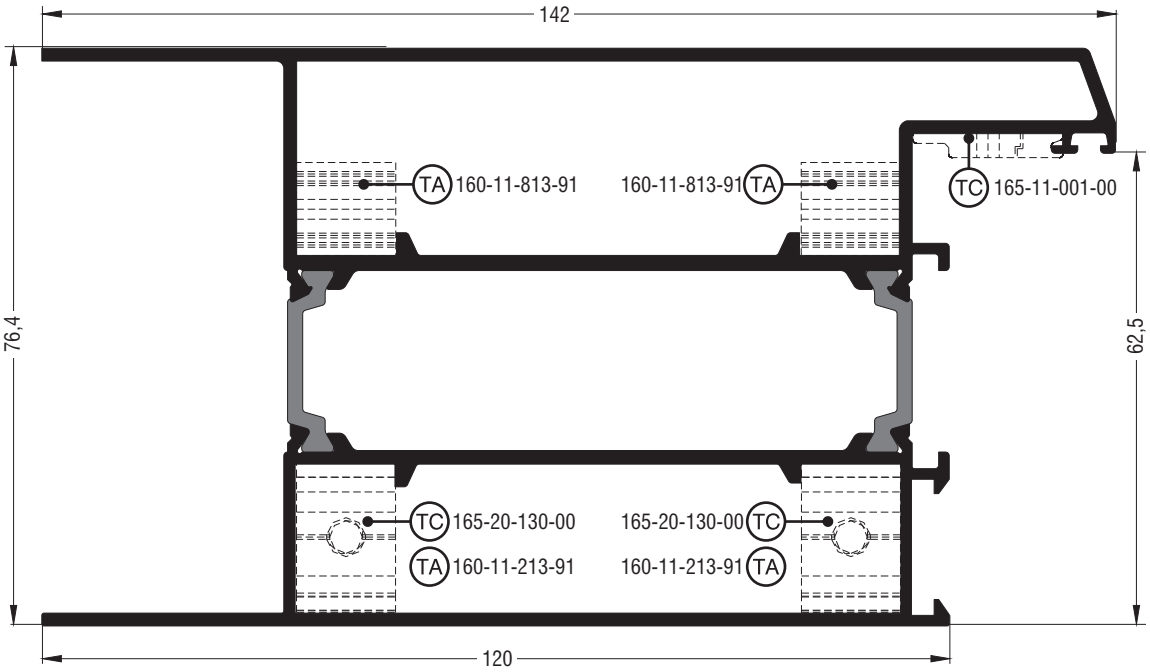

M11300	
Ταμπλάς σπαστός¦Chamfered kickplate	
Εξωτερική περίμετρος External perimeter	580 mm
Κύρια περίμετρος Primary perimeter	273 mm
Ροπή αδρανείας x-x Moment of inertia x-x	163,21 cm^4
Ροπή αδρανείας y-y Moment of inertia y-y	83,42 cm^4
Βάρος Weight	3020 kg/m
Σύνδεσμος ταυ χυτός Cast transom-mullion cleat	165-11-001-00 δεξίς¦right 165-11-002-00 αριστερός¦left 165-20-130-00 μέσα¦inner
Σύνδεσμος ταυ αλουμινίου Aluminium transom-mullion cleat	160-11-813-91 έξω¦outer 160-11-213-91 μέσα¦inner + 4 X 470-11-835-00

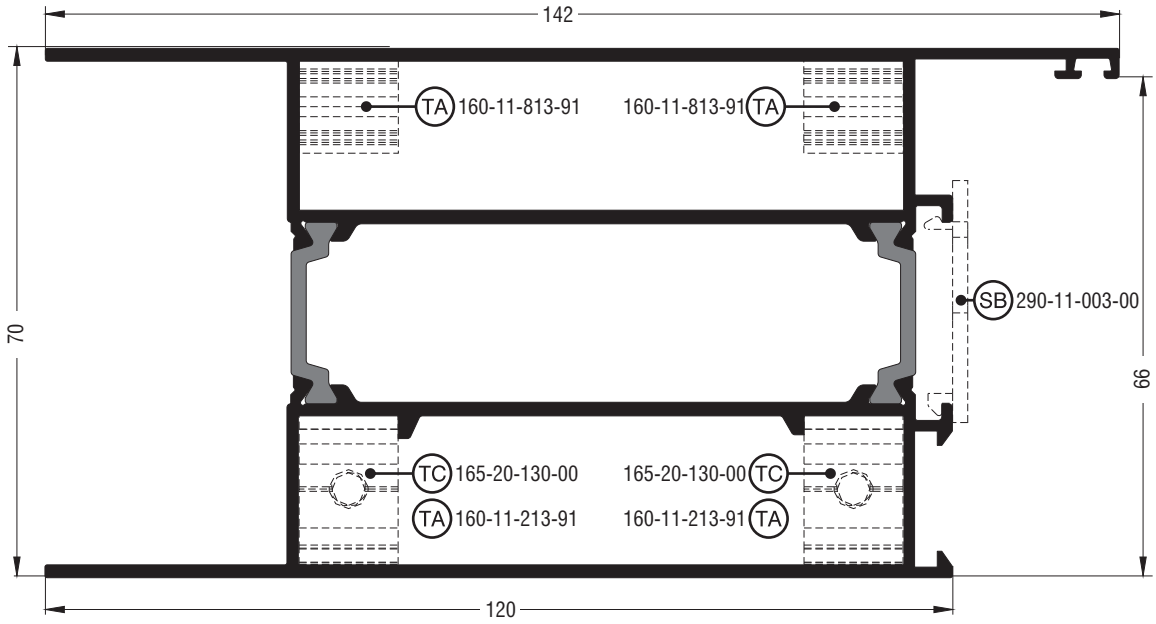

M11492	
Ταμπλάς ίσιος ¦ Flat kickplate	
Εξωτερική περίμετρος External perimeter	570 mm
Κύρια περίμετρος Primary perimeter	266 mm
Ροπή αδρανείας x-x Moment of inertia x-x	136,48 cm^4
Ροπή αδρανείας y-y Moment of inertia y-y	65,59 cm^4
Βάρος Weight	2716 gr/m
Γέφυρα τακαρίσματος Setting block	290-11-003-00
Σύνδεσμος ταυ αλουμινίου Aluminium transom-mullion cleat	160-11-813-91 έξω ¦ outer 160-11-213-91 μέσα ¦ inner + 4 X 470-11-835-00
Για φύλλα ίσια μέσα - ίσια έξω. Δέν παίρνει κεντρικό λάστιχο. For flat inner - flat outer sashes. No use of central seal gasket.	

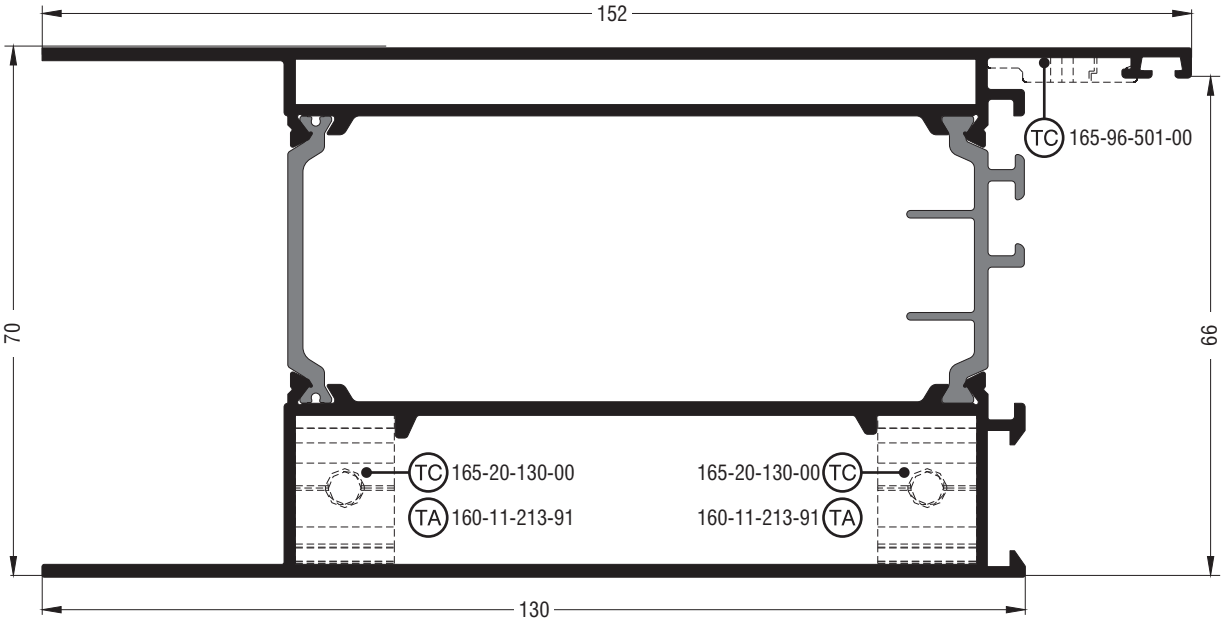

M11498	
Ταμπλάς ίσιος¦Flat kickplate	
Εξωτερική περίμετρος External perimeter	616 mm
Κύρια περίμετρος Primary perimeter	286 mm
Ροπή αδρανείας x-x Moment of inertia x-x	77,90 cm^4
Ροπή αδρανείας y-y Moment of inertia y-y	182,58 cm^4
Βάρος Weight	2781 gr/m
Σύνδεσμος ταυ χυτός Cast transom-mullion cleat	165-96-501-00 δεξίς¦right 165-96-502-00 αριστερός¦left 165-20-130-00 μέσα¦inner
Σύνδεσμος ταυ αλουμινίου Aluminium transom-mullion cleat	160-11-213-91 μέσα¦inner + 2 X 470-11-835-00
Για φύλλα ίσια μέσα - ίσια έξω. Δέν παίρνει κεντρικό λάστιχο. For flat inner - flat outer sashes. No use of central seal gasket.	

Πόρτες Εισόδου ¦ Entrance Doors

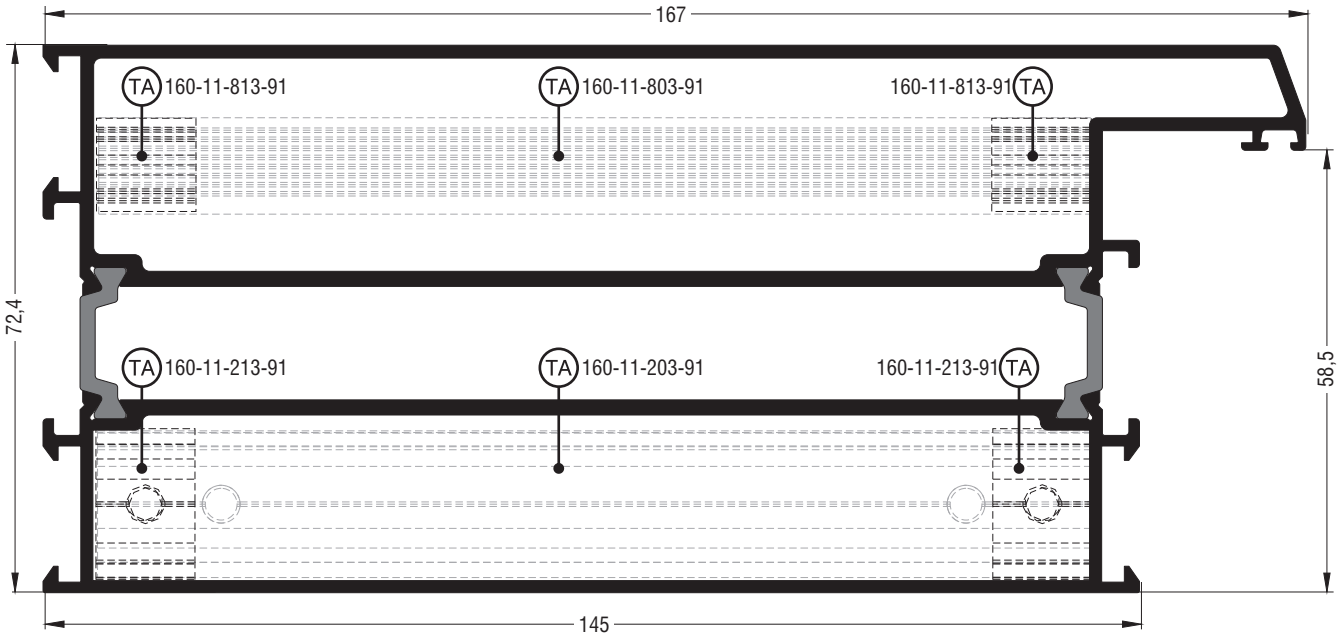

M11304	
Ταμπλάς σπαστός ¦ Chamfered kickplate	
Εξωτερική περίμετρος External perimeter	608 mm
Κύρια περίμετρος Primary perimeter	323 mm
Ροπή αδρανείας x-x Moment of inertia x-x	383,46 cm^4
Ροπή αδρανείας y-y Moment of inertia y-y	83,22 cm^4
Βάρος Weight	3796 gr/m
Σύνδεσμος ταυ αλουμινίου Aluminium transom-mullion cleat	160-11-813-91 έξω ¦ outer 160-11-213-91 μέσα ¦ inner 160-11-803-91 έξω ¦ outer 160-11-203-91 μέσα ¦ inner + 4 X 470-11-835-00

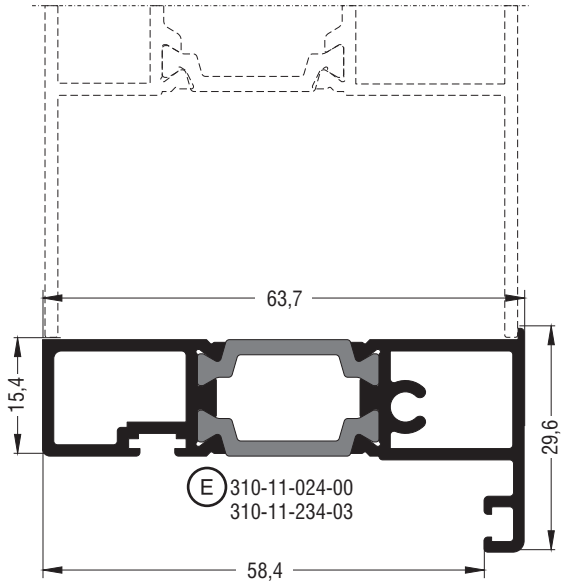

M11024	
Πρόσθετο ¦ Beauty profile	
Εξωτερική περίμετρος External perimeter	237 mm
Κύρια περίμετρος Primary perimeter	50 mm
Ροπή αδρανείας x-x Moment of inertia x-x	14,80 cm^4
Ροπή αδρανείας y-y Moment of inertia y-y	1,85 cm^4
Βάρος Weight	902 gr/m
Τάπα End cap	310-11-024-00 310-11-234-03 με χρήση ¦ used with M9317

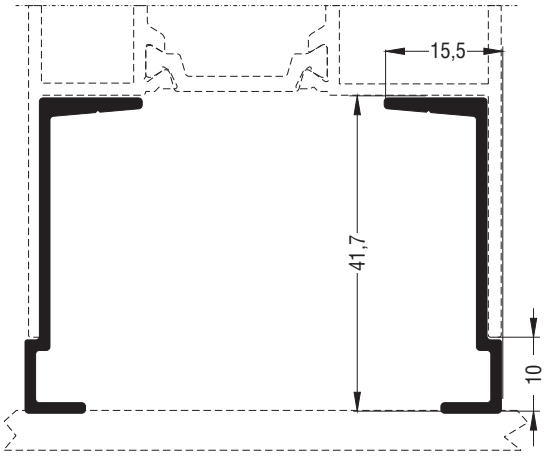

M11140	
Πρόσθετο ¦ Beauty profile	
Εξωτερική περίμετρος External perimeter	124 mm
Κύρια περίμετρος Primary perimeter	10 mm
Ροπή αδρανείας x-x Moment of inertia x-x	2,11 cm^4
Ροπή αδρανείας y-y Moment of inertia y-y	0,11 cm^4
Βάρος Weight	253 gr/m

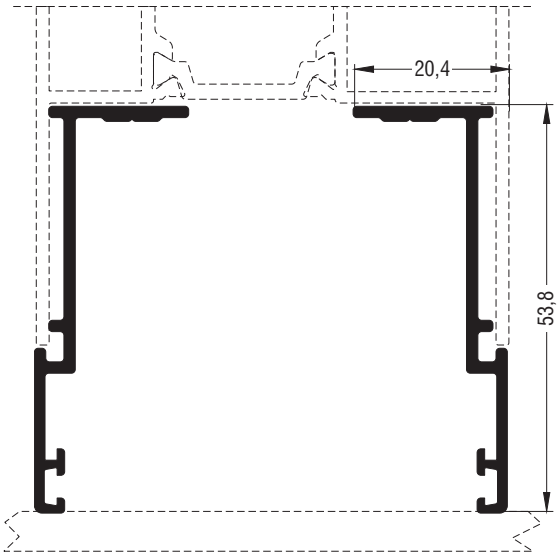

M11218	
Πρόσθετο ¦ Beauty profile	
Εξωτερική περίμετρος External perimeter	173 mm
Κύρια περίμετρος Primary perimeter	27 mm
Ροπή αδρανείας x-x Moment of inertia x-x	4,10 cm^4
Ροπή αδρανείας y-y Moment of inertia y-y	0,27 cm^4
Βάρος Weight	345 gr/m

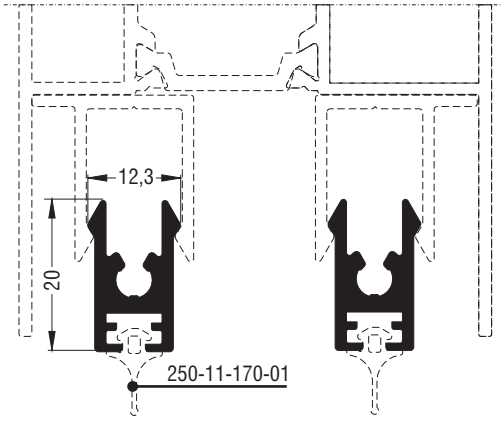

M11210	
Πρόσθετο ¦ Beauty profile	
Εξωτερική περίμετρος External perimeter	110 mm
Κύρια περίμετρος Primary perimeter	0 mm
Ροπή αδρανείας x-x Moment of inertia x-x	0,27 cm^4
Ροπή αδρανείας y-y Moment of inertia y-y	0,16 cm^4
Βάρος Weight	286 gr/m

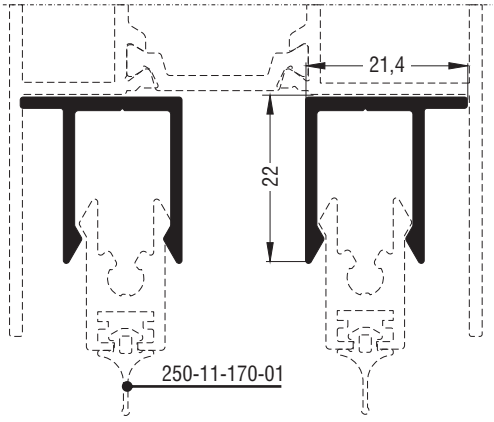

M11211	
Πρόσθετο ¦ Beauty profile	
Εξωτερική περίμετρος External perimeter	126 mm
Κύρια περίμετρος Primary perimeter	0 mm
Ροπή αδρανείας x-x Moment of inertia x-x	0,50 cm^4
Ροπή αδρανείας y-y Moment of inertia y-y	0,46 cm^4
Βάρος Weight	268 gr/m

Πόρτες Εισόδου ¦ Entrance Doors

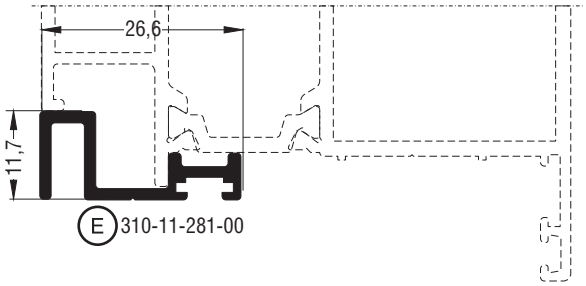

M11281	
Πρόσθετο ¦ Beauty profile	
Εξωτερική περίμετρος External perimeter	118 mm
Κύρια περίμετρος Primary perimeter	12 mm
Ροπή αδρανείας x-x Moment of inertia x-x	0,11 cm^4
Ροπή αδρανείας y-y Moment of inertia y-y	0,65 cm^4
Βάρος Weight	232 gr/m
Τάπα End cap	310-11-281-00

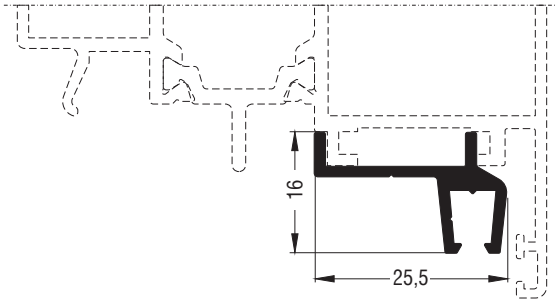

M11471	
Πρόσθετο ¦ Beauty profile	
Εξωτερική περίμετρος External perimeter	108 mm
Κύρια περίμετρος Primary perimeter	0 mm
Ροπή αδρανείας x-x Moment of inertia x-x	0,12 cm^4
Ροπή αδρανείας y-y Moment of inertia y-y	0,51 cm^4
Βάρος Weight	231 gr/m

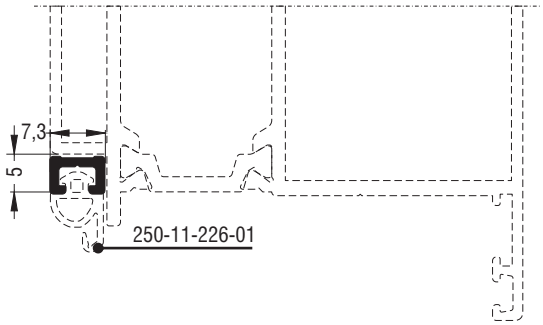

M11227	
Πρόσθετο ¦ Beauty profile	
Εξωτερική περίμετρος External perimeter	34 mm
Κύρια περίμετρος Primary perimeter	26 mm
Ροπή αδρανείας x-x Moment of inertia x-x	0,00 cm^4
Ροπή αδρανείας y-y Moment of inertia y-y	0,01 cm^4
Βάρος Weight	53 gr/m

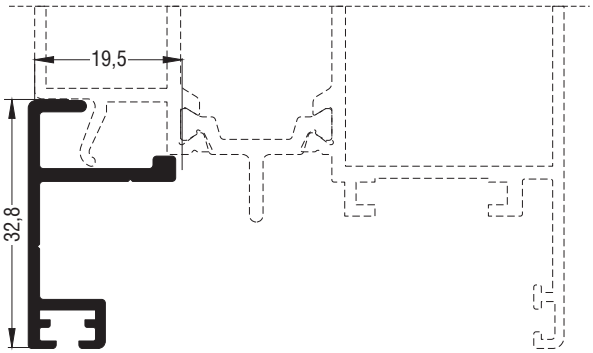

M11472	
Πρόσθετο ¦ Beauty profile	
Εξωτερική περίμετρος External perimeter	158 mm
Κύρια περίμετρος Primary perimeter	32 mm
Ροπή αδρανείας x-x Moment of inertia x-x	1,24 cm^4
Ροπή αδρανείας y-y Moment of inertia y-y	0,37 cm^4
Βάρος Weight	322 gr/m

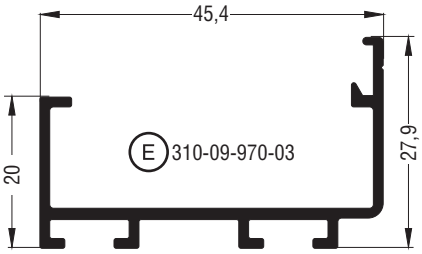

M11499	
Πρόσθετο¦Beauty profile	
Εξωτερική περίμετρος External perimeter	226 mm
Κύρια περίμετρος Primary perimeter	46 mm
Ροπή αδρανείας x-x Moment of inertia x-x	0,80 cm^4
Ροπή αδρανείας y-y Moment of inertia y-y	4,50 cm^4
Βάρος Weight	421 gr/m
Τάπα End cap	310-09-970-03

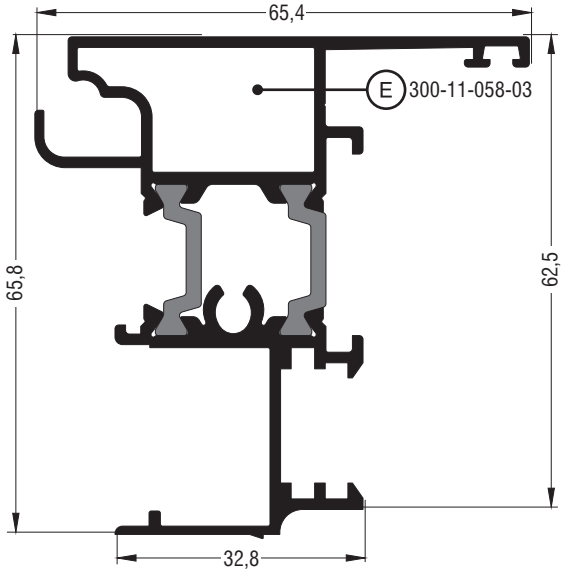

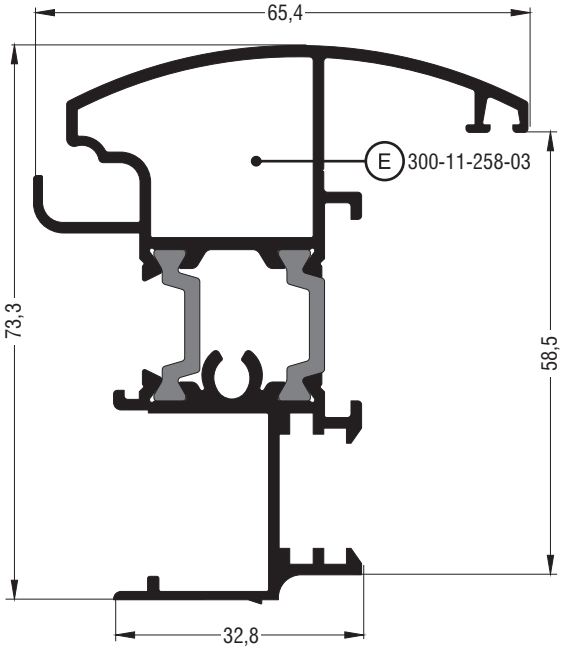

M11058	
Μπινί ίσιο για μηχανισμό European Groove¦Flat sash invertion profile for European Groove mechanism	
Εξωτερική περίμετρος External perimeter	445 mm
Κύρια περίμετρος Primary perimeter	65 mm
Ροπή αδρανείας x-x Moment of inertia x-x	20,98 cm^4
Ροπή αδρανείας y-y Moment of inertia y-y	9,28 cm^4
Βάρος Weight	1372 gr/m
Τάπα End cap	300-11-058-03

M11258	
Μπινί καμπύλο για μηχανισμό European Groove¦Round sash invertion profile for European Groove mechanism	
Εξωτερική περίμετρος External perimeter	459 mm
Κύρια περίμετρος Primary perimeter	81 mm
Ροπή αδρανείας x-x Moment of inertia x-x	25,30 cm^4
Ροπή αδρανείας y-y Moment of inertia y-y	10,22 cm^4
Βάρος Weight	1434 gr/m
Τάπα End cap	300-11-258-03

Πόρτες Εισόδου ¦ Entrance Doors

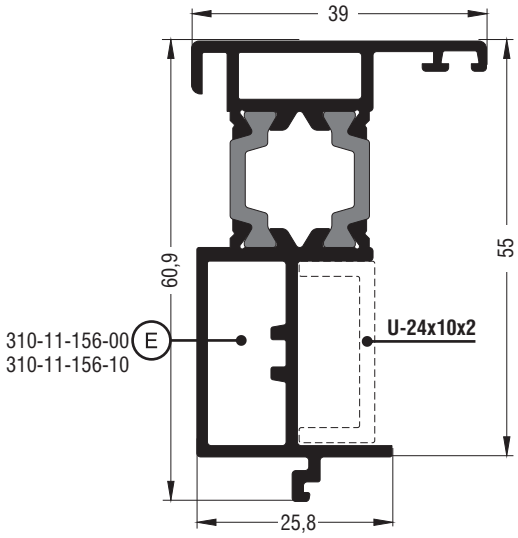

M11156	
Μπινί ¦ Sash invertion profile	
Εξωτερική περίμετρος External perimeter	286 mm
Κύρια περίμετρος Primary perimeter	43 mm
Ροπή αδρανείας x-x Moment of inertia x-x	14,12 cm^4
Ροπή αδρανείας y-y Moment of inertia y-y	3,19 cm^4
Βάρος Weight	1070 kg/m
Τάπα End cap	310-11-156-00 310-11-156-10

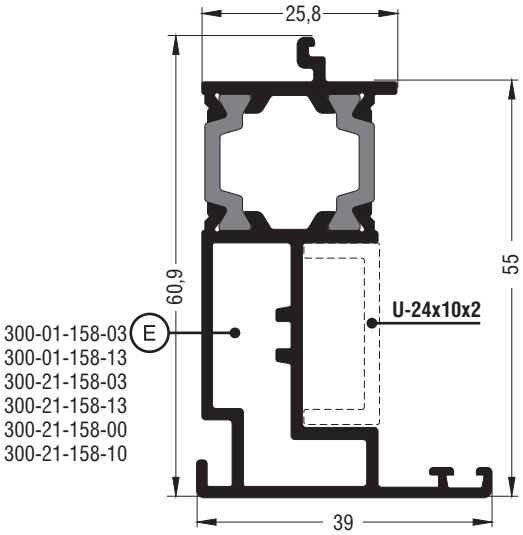

M11158	
Μπινί ¦ Sash invertion profile	
Εξωτερική περίμετρος External perimeter	280 mm
Κύρια περίμετρος Primary perimeter	43 mm
Ροπή αδρανείας x-x Moment of inertia x-x	16,46 cm^4
Ροπή αδρανείας y-y Moment of inertia y-y	3,61 cm^4
Βάρος Weight	1056 gr/m
Τάπα End cap	300-01-158-03 300-01-158-13 300-21-158-03 300-21-158-13 310-11-158-00 310-11-158-10

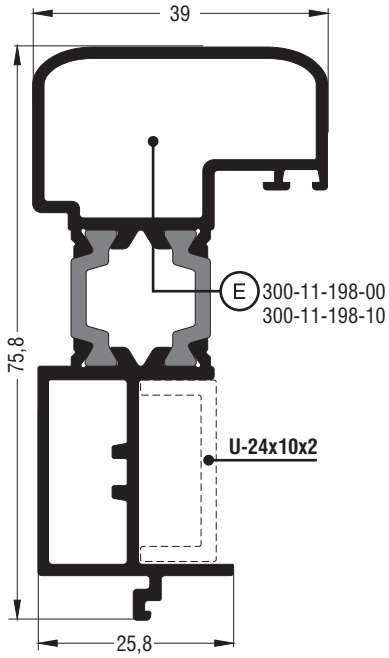

M11198	
Μπινί ¦ Sash invertion profile	
Εξωτερική περίμετρος External perimeter	300 mm
Κύρια περίμετρος Primary perimeter	44 mm
Ροπή αδρανείας x-x Moment of inertia x-x	22,21 cm^4
Ροπή αδρανείας y-y Moment of inertia y-y	5,22 cm^4
Βάρος Weight	1225 kg/m
Τάπα End cap	300-11-198-00 300-11-198-10

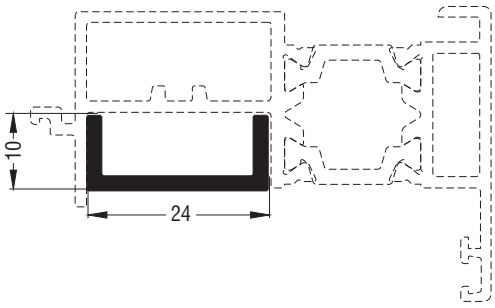

U-24x10x2	
Πρόσθετο¦Beauty profile	
Εξωτερική περίμετρος External perimeter	83 mm
Κύρια περίμετρος Primary perimeter	44 mm
Ροπή αδρανείας x-x Moment of inertia x-x	0,07 cm^4
Ροπή αδρανείας y-y Moment of inertia y-y	0,62 cm^4
Βάρος Weight	216 gr/m

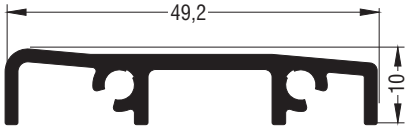

M11172	
Κατωκάσι¦Threshold	
Εξωτερική περίμετρος External perimeter	174 mm
Κύρια περίμετρος Primary perimeter	15 mm
Ροπή αδρανείας x-x Moment of inertia x-x	0,11 cm^4
Ροπή αδρανείας y-y Moment of inertia y-y	3,60 cm^4
Βάρος Weight	434 gr/m

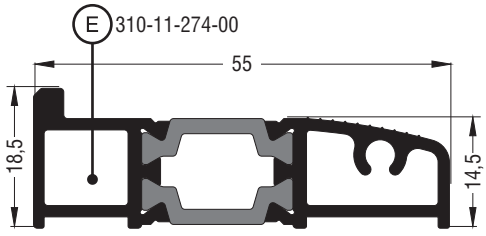

M11274	
Κατωκάσι¦Threshold	
Εξωτερική περίμετρος External perimeter	173 mm
Κύρια περίμετρος Primary perimeter	20 mm
Ροπή αδρανείας x-x Moment of inertia x-x	0,86 cm^4
Ροπή αδρανείας y-y Moment of inertia y-y	8,78 cm^4
Βάρος Weight	814 gr/m
Τάπα End cap	310-11-274-00

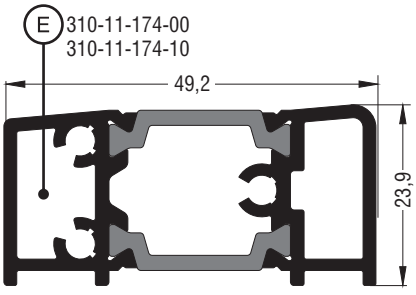

M11174	
Κατωκάσι¦Threshold	
Εξωτερική περίμετρος External perimeter	176 mm
Κύρια περίμετρος Primary perimeter	63 mm
Ροπή αδρανείας x-x Moment of inertia x-x	2,46 cm^4
Ροπή αδρανείας y-y Moment of inertia y-y	9,53 cm^4
Βάρος Weight	983 gr/m
Τάπα End cap	310-11-174-00 310-11-174-10

Πόρτες Εισόδου ¦ Entrance Doors

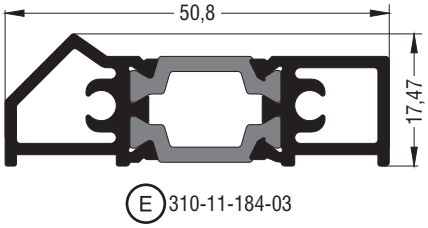

M11184	
Κατωκάσι ¦ Threshold	
Εξωτερική περίμετρος External perimeter	158 mm
Κύρια περίμετρος Primary perimeter	90 mm
Ροπή αδρανείας x-x Moment of inertia x-x	0,77 cm^4
Ροπή αδρανείας y-y Moment of inertia y-y	6,66 cm^4
Βάρος Weight	784 gr/m
Τάπα End cap	310-11-184-03

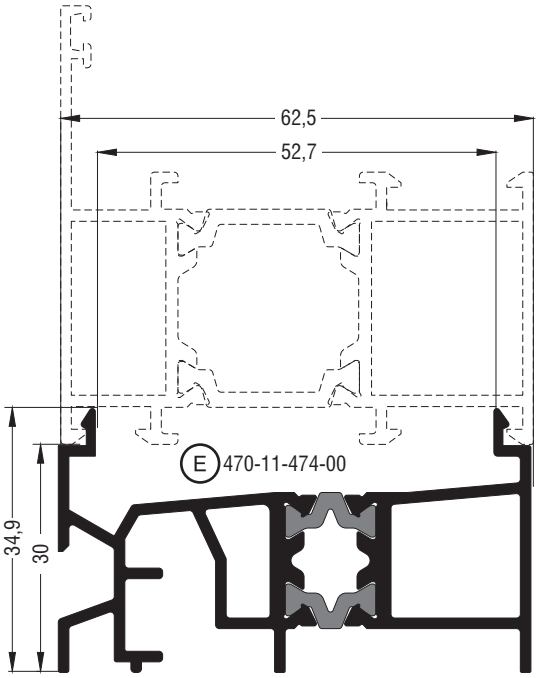

M11474	
Κατωκάσι ¦ Threshold	
Εξωτερική περίμετρος External perimeter	356 mm
Κύρια περίμετρος Primary perimeter	77 mm
Ροπή αδρανείας x-x Moment of inertia x-x	2,93 cm^4
Ροπή αδρανείας y-y Moment of inertia y-y	15,97 cm^4
Βάρος Weight	1165 gr/m
Τάπα End cap	470-11-474-00

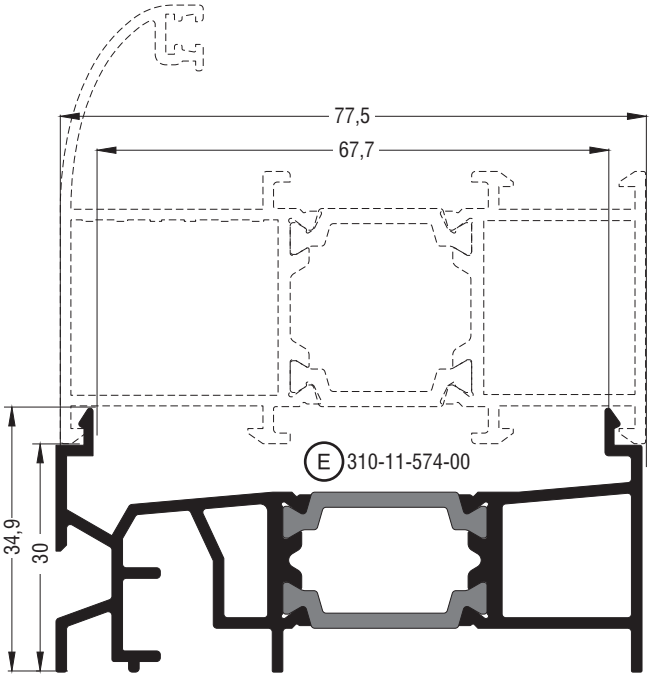

M11574	
Κατωκάσι ¦ Threshold	
Εξωτερική περίμετρος External perimeter	385 mm
Κύρια περίμετρος Primary perimeter	77 mm
Ροπή αδρανείας x-x Moment of inertia x-x	3,27 cm^4
Ροπή αδρανείας y-y Moment of inertia y-y	29,25 cm^4
Βάρος Weight	1253 gr/m
Τάπα End cap	310-11-574-00

Πόρτες Εισόδου ¦ Entrance Doors

Βασικές Τυπολογίες ¦ Basic Typologies

Πόρτες Εισόδου ¦ Entrance Doors

Μονόφυλλη πόρτα εισόδου ανοιγόμενη μέσα ¦ One sash opening inward entrance door

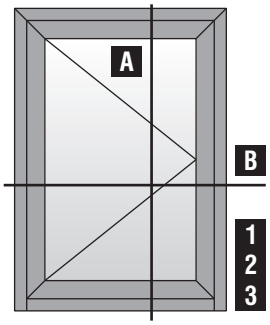

Μονόφυλλη πόρτα εισόδου ανοιγόμενη μέσα με σταθερό ¦ One sash opening inward entrance door with one fixed sash

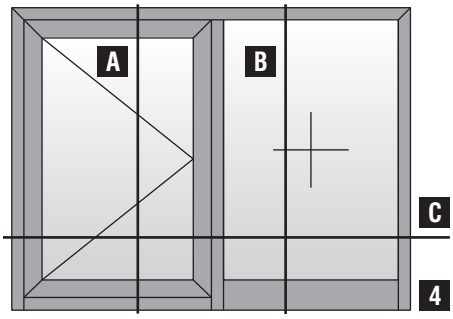

Δίφυλλη πόρτα εισόδου ανοιγόμενη μέσα
Two sash opening inward entrance door

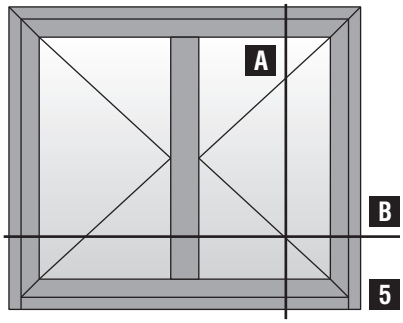

Μονόφυλλη πόρτα εισόδου με ταμπλά ανοιγόμενη μέσα ¦ One sash opening inward entrance door with kickplate

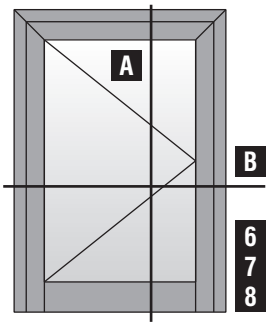

Μονόφυλλη πόρτα εισόδου με ταμπλά ανοιγόμενη μέσα με σταθερό ¦ One sash opening inward entrance door with kickplate with one fixed sash

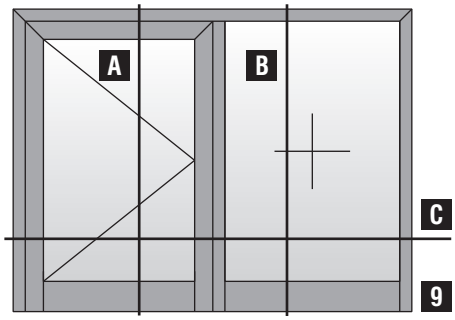

Δίφυλλη πόρτα εισόδου με ταμπλά ανοιγόμενη μέσα ¦ Two sash opening inward entrance door with kickplate

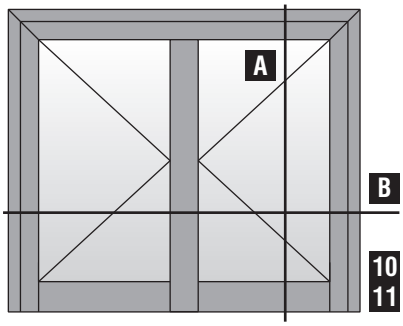

Μονόφυλλη πόρτα εισόδου ανοιγόμενη έξω ¦ One sash opening outward entrance door

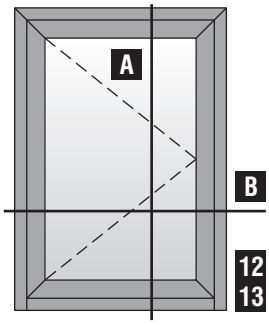

Μονόφυλλη πόρτα εισόδου ανοιγόμενη έξω με σταθερό ¦ One sash opening outward entrance door with one fixed sash

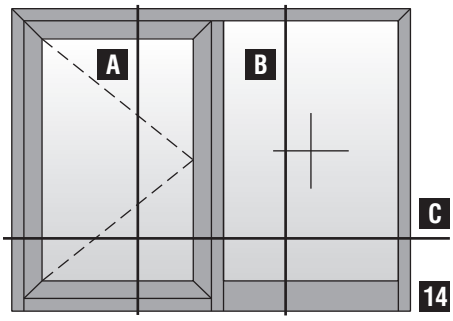

Δίφυλλη πόρτα εισόδου ανοιγόμενη έξω
Two sash opening outward entrance door

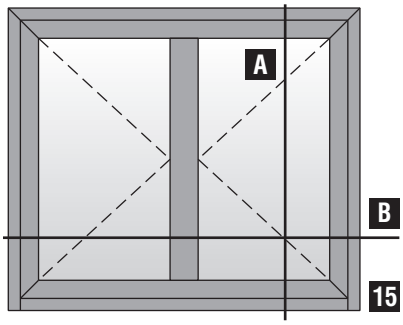

Μονόφυλλη πόρτα εισόδου με ταμπλά ανοιγόμενη έξω ¦ One sash opening outward entrance door with kickplate

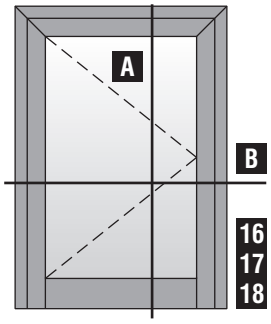

Μονόφυλλη πόρτα εισόδου με ταμπλά ανοιγόμενη έξω με σταθερό ¦ One sash opening outward entrance door with kickplate with one fixed sash

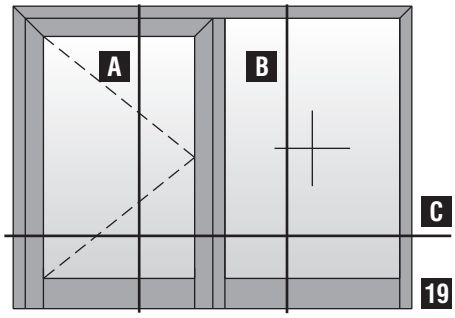

Δίφυλλη πόρτα εισόδου με ταμπλά ανοιγόμενη έξω ¦ Two sash opening outward entrance door with kickplate

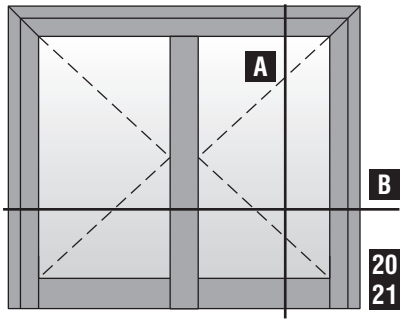

Πόρτες Εισόδου ¦ Entrance Doors

Τομές 1:2 ¦ Sections 1:2

Πόρτες Εισόδου ¦ Entrance Doors

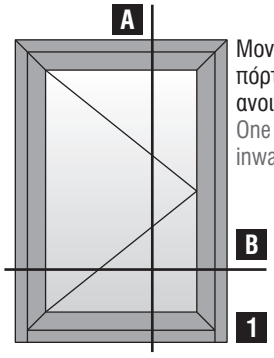

Μονόφυλλη πόρτα εισόδου ανοιγόμενη μέσα
One sash opening inward entrance door

Κοπές προφίλ ¦ Profile cuttings		
Κάσα M11086 ¦ Frame M11086		
Πλάτος κάσας ¦ Frame width	Fw	1τεμ. ¦ piece
Ύψος κάσας ¦ Frame height	Fh	1τεμ. ¦ piece
	Fh	1τεμ. ¦ piece
Πλάτος φύλλου ¦ Sash width	Sw=Fw-102mm	2τεμ. ¦ pieces
Ύψος φύλλου ¦ Sash height	Sh=Fh-66mm	2τεμ. ¦ pieces
Κατωκάσι M11174 Threshold M11174	Tw=Fw-126mm	1τεμ. ¦ piece
Πρόσθετο φύλλου M11170 Sash beauty profile M11170	Aw=Sw-47,6mm	1τεμ. ¦ piece
Πλάτος πηχάκι Glazing bead width	GBWop=Sw-2Y	2τεμ. ¦ pieces
Ύψος πηχάκι Glazing bead height	GBHop=Sh-2Y-44mm	2τεμ. ¦ pieces
Πλάτος τζαμιού ¦ Glazing width	Gw=GBWop-14mm	
Ύψος τζαμιού ¦ Glazing height	Gh=GBHop+30mm	

Σημείωση: Λεπτομέρειες για τις κοπές για το πηχάκι στην σελ. 296
Note: Details about the glazing bead cutting in page 296

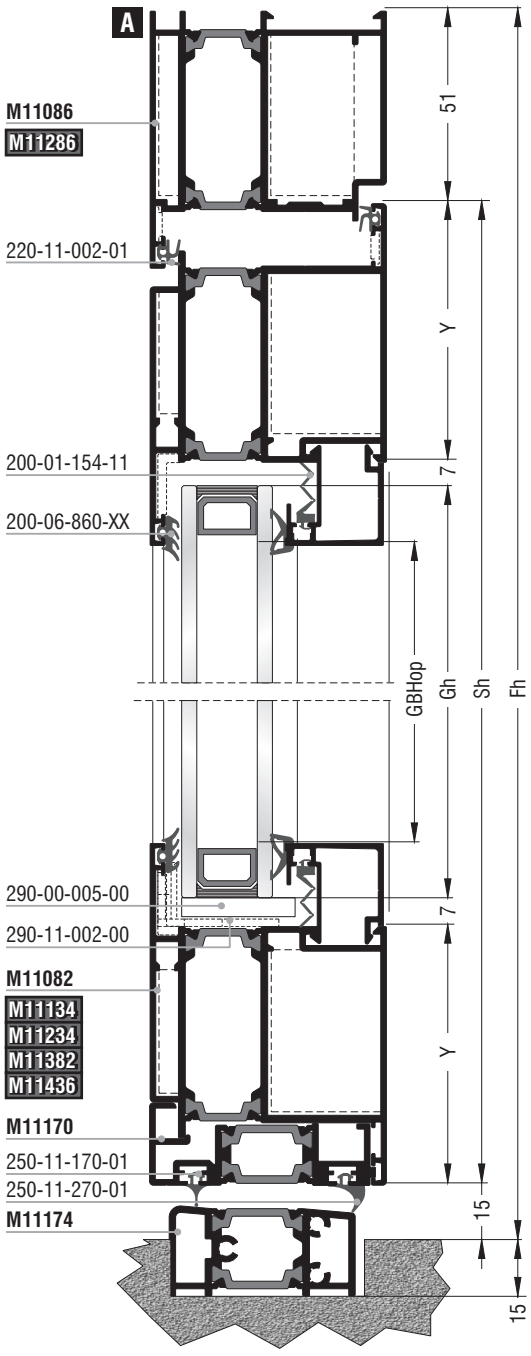

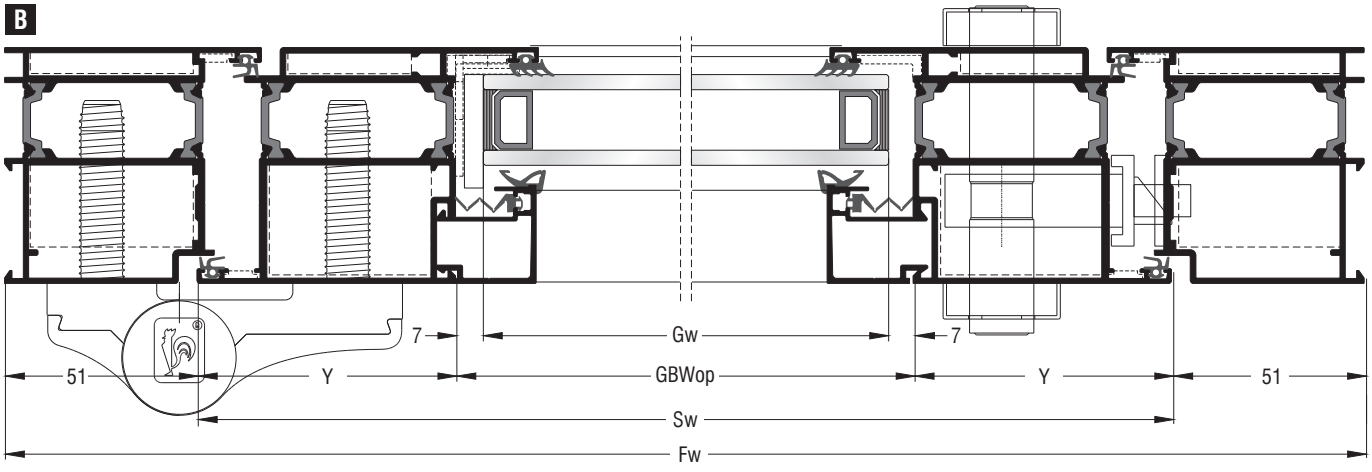

Κοπές εξαρτημάτων¦Accessory cuttings			
Κωδικός Code Nr	Εξάρτημα Accessory	Περιγραφή Description	Ποσότητα Quantity
Ανάλογα με την κάσα According to the frame		Γωνίες σύνδεσης κάσας Frame crimp cleats	2τεμ.¦pieces
Ανάλογα με την κάσα According to the frame		Γωνίες επιπεδότητας κάσας Frame alignment corners	2τεμ.¦pieces
Ανάλογα με το φύλλο According to the sash		Γωνίες σύνδεσης φύλλου Sash crimp nail cleats	4τεμ.¦pieces
Ανάλογα με το φύλλο According to the sash		Γωνίες επιπεδότητας φύλλου Sash alignment corners	4τεμ.¦pieces
200-06-860-XX		Λάστιχο τζαμιού έξω Outer glazing gasket	2Sw+2Sh Μέτρα¦Meters
Ανάλογα με το πλάτος τζαμιού According to the glazing width		Λάστιχο τζαμιού μέσα Inner glazing gasket	2Sw+2Sh Μέτρα¦Meters
200-01-154-11		Λάστιχο για πηχάκι Glazing bead gasket	2Sw+2Sh Μέτρα¦Meters
220-11-002-01		Λάστιχο φτερού Seal gasket	Fw+2Fh+Sw+2Sh Μέτρα¦Meters
250-11-170-01		Λάστιχο πρόσθετου M11170 M11170 beauty profile gasket	Sw Μέτρα¦Meters
250-11-270-01		Λάστιχο πρόσθετου M11170 M11170 beauty profile gasket	Sw Μέτρα¦Meters
310-11-170-00		Τάπα πρόσθετου M11170 End cap for beauty profile M11170	1 ζεύγος¦pair
310-11-174-00		Τάπα κατωκασίου M11174 End cap for M11174 threshold	1 ζεύγος¦pair
290-11-002-00		Γέφυρα τακαρίσματος φύλλου Sash setting block	4τεμ.¦pieces
290-00-005-00		Τακάκι τζαμιού Setting block	4τεμ.¦pieces

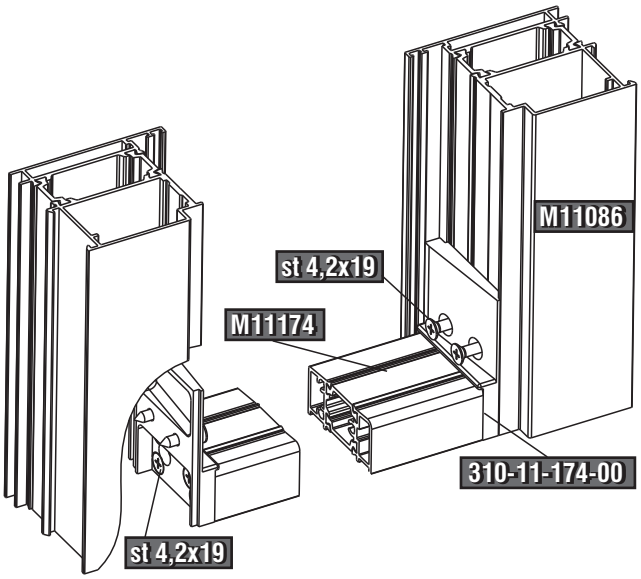

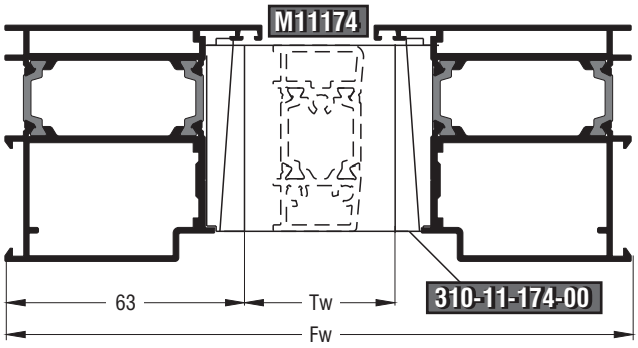

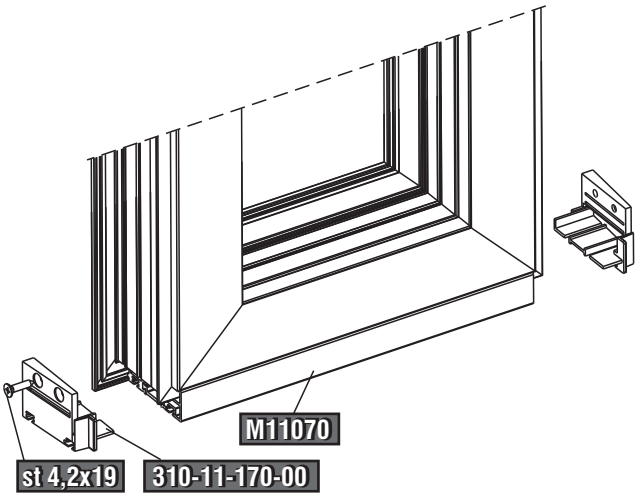

Πόρτες Εισόδου ¦ Entrance Doors

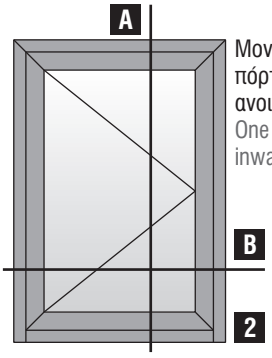

Μονόφυλλη πόρτα εισόδου ανοιγόμενη μέσα
One sash opening inward entrance door

Κοπές προφίλ ¦ Profile cuttings		
Κάσα M11086 ¦ Frame M11086		
Πλάτος κάσας ¦ Frame width	Fw	1τεμ. ¦ piece
Ύψος κάσας ¦ Frame height	Fh	1τεμ. ¦ piece
	Fh	1τεμ. ¦ piece
Πλάτος φύλλου ¦ Sash width	Sw=Fw-102mm	2τεμ. ¦ pieces
Ύψος φύλλου ¦ Sash height	Sh=Fh-61mm	2τεμ. ¦ pieces
Κατωκάσι M11184 Threshold M11184	Tw=Fw-132mm	1τεμ. ¦ piece
Νεροσταλάκτης M11228 Waterproofing profile M11228	Aw=Sw-48mm	1τεμ. ¦ piece
Πλάτος πηχάκι Glazing bead width	GBWop=Sw-2Y	2τεμ. ¦ pieces
Ύψος πηχάκι Glazing bead height	GBHop=Sh-2Y-44mm	2τεμ. ¦ pieces
Πλάτος τζαμιού ¦ Glazing width	Gw=GBWop-14mm	
Ύψος τζαμιού ¦ Glazing height	Gh=GBHop+30mm	

Σημείωση: Λεπτομέρειες για τις κοπές για το πηχάκι στην σελ. 296
Note: Details about the glazing bead cutting in page 296

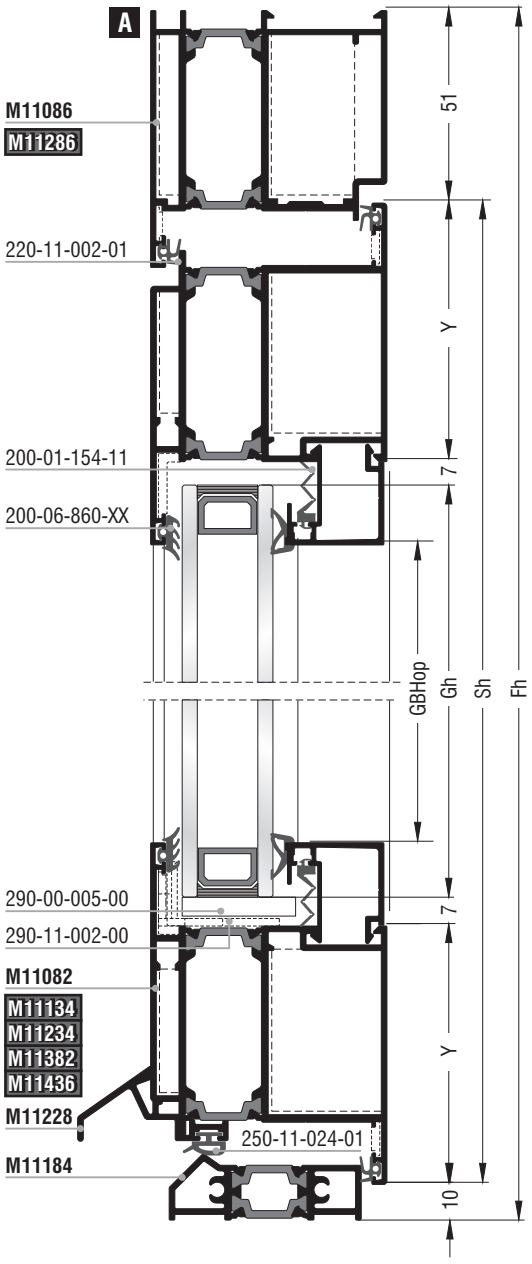

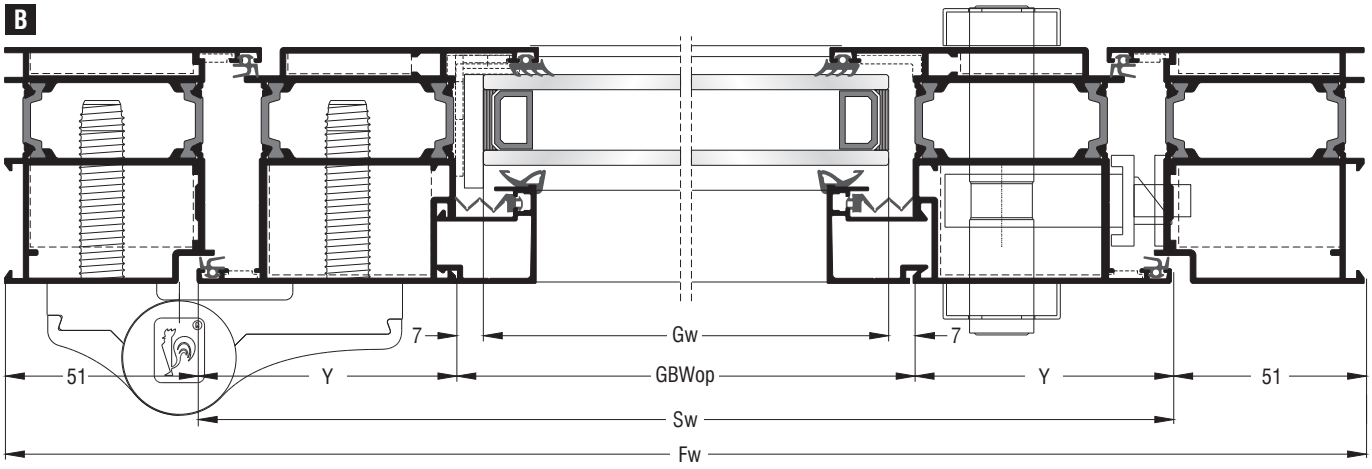

Κοπές εξαρτημάτων¦Accessory cuttings			
Κωδικός Code Nr	Εξάρτημα Accessory	Περιγραφή Description	Ποσότητα Quantity
Ανάλογα με την κάσα According to the frame		Γωνίες σύνδεσης κάσας Frame crimp cleats	2τεμ.¦pieces
Ανάλογα με την κάσα According to the frame		Γωνίες επιπεδότητας κάσας Frame alignment corners	2τεμ.¦pieces
Ανάλογα με το φύλλο According to the sash		Γωνίες σύνδεσης φύλλου Sash crimp nail cleats	4τεμ.¦pieces
Ανάλογα με το φύλλο According to the sash		Γωνίες επιπεδότητας φύλλου Sash alignment corners	4τεμ.¦pieces
200-06-860-XX		Λάστιχο τζαμιού έξω Outer glazing gasket	2Sw+2Sh Μέτρα¦Meters
Ανάλογα με το πλάτος τζαμιού According to the glazing width		Λάστιχο τζαμιού μέσα Inner glazing gasket	2Sw+2Sh Μέτρα¦Meters
200-01-154-11		Λάστιχο για πηχάκι Glazing bead gasket	2Sw+2Sh Μέτρα¦Meters
220-11-002-01		Λάστιχο φτερού Seal gasket	Fw+2Fh+Sw+2Sh Μέτρα¦Meters
250-11-024-01		Λάστιχο νεροσταλάκτη M11228 M11228 waterproofing profile gasket	Sw Μέτρα¦Meters
310-11-228-03		Τάπα νεροσταλάκτη M11228 End cap for M11228 waterproofing profile	1 ζεύγος¦pair
310-11-184-03		Τάπα κατωκασίου M11184 End cap for M11184 threshold	1 ζεύγος¦pair
290-11-002-00		Γέφυρα τακαρίσματος φύλλου Sash setting block	4τεμ.¦pieces
290-00-005-00		Τακάκι τζαμιού Setting block	4τεμ.¦pieces

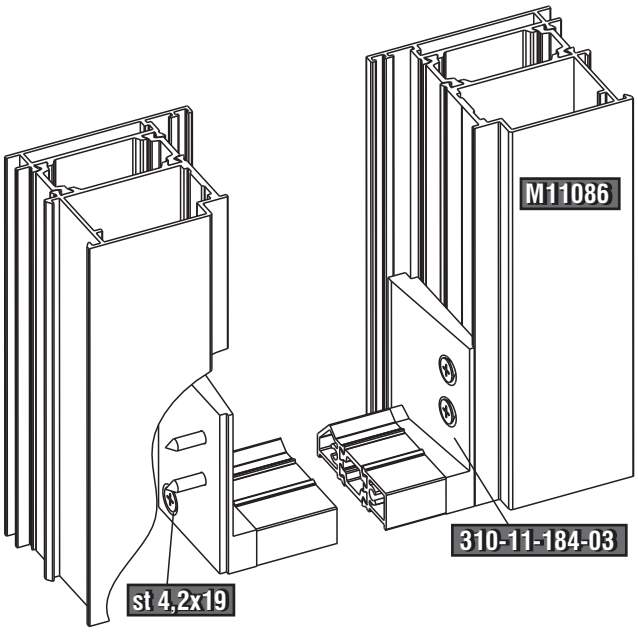

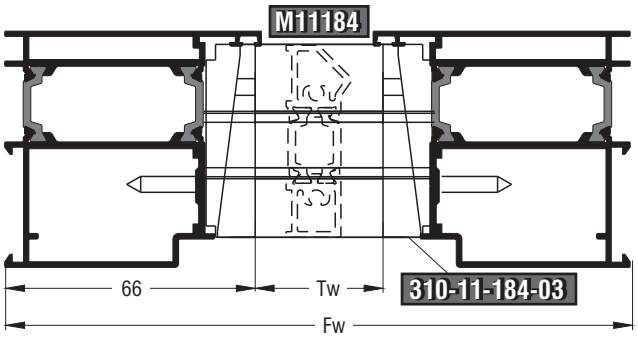

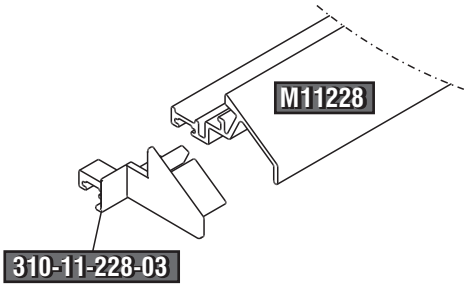

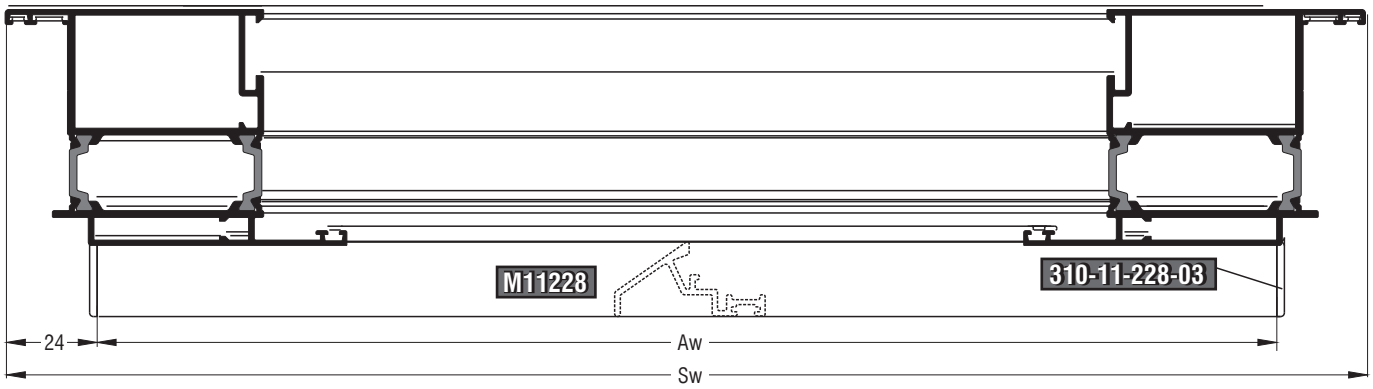

Πόρτες Εισόδου ¦ Entrance Doors

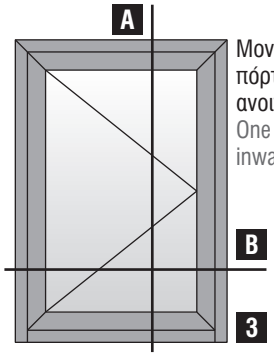

Μονόφυλλη πόρτα εισόδου ανοιγόμενη μέσα
One sash opening inward entrance door

Κοπές προφίλ ¦ Profile cuttings		
Κάσα M11086 ¦ Frame M11086		
Πλάτος κάσας ¦ Frame width	Fw	1τεμ. ¦ piece
Ύψος κάσας ¦ Frame height	Fh	1τεμ. ¦ piece
	Fh	1τεμ. ¦ piece
Πλάτος φύλλου ¦ Sash width	Sw=Fw-102mm	2τεμ. ¦ pieces
Ύψος φύλλου ¦ Sash height	Sh=Fh-57mm	2τεμ. ¦ pieces
Κατωκάσι M11274 Threshold M11274	Tw=Fw-139mm	1τεμ. ¦ piece
Νεροσταλάκτης M11226 Waterproofing profile M11226	Aw=Sw-48mm	1τεμ. ¦ piece
Πλάτος πηχάκι Glazing bead width	GBWop=Sw-2Y	2τεμ. ¦ pieces
Ύψος πηχάκι Glazing bead height	GBHop=Sh-2Y-44mm	2τεμ. ¦ pieces
Πλάτος τζαμιού ¦ Glazing width	Gw=GBWop-14mm	
Ύψος τζαμιού ¦ Glazing height	Gh=GBHop+30mm	

Σημείωση: Λεπτομέρειες για τις κοπές για το πηχάκι στην σελ. 296
Note: Details about the glazing bead cutting in page 296

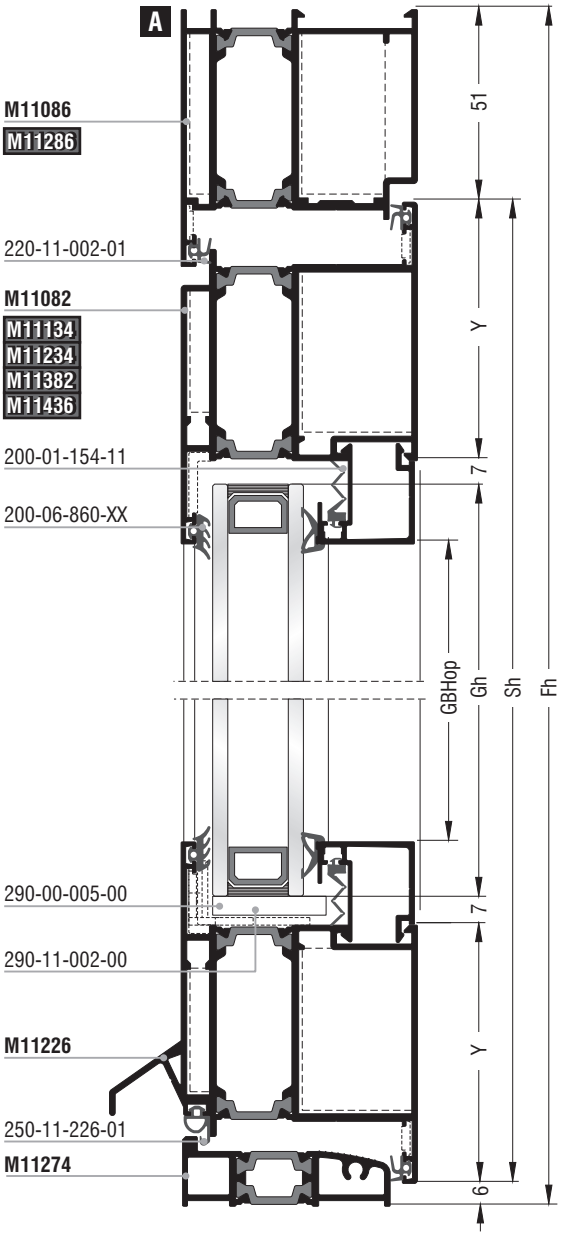

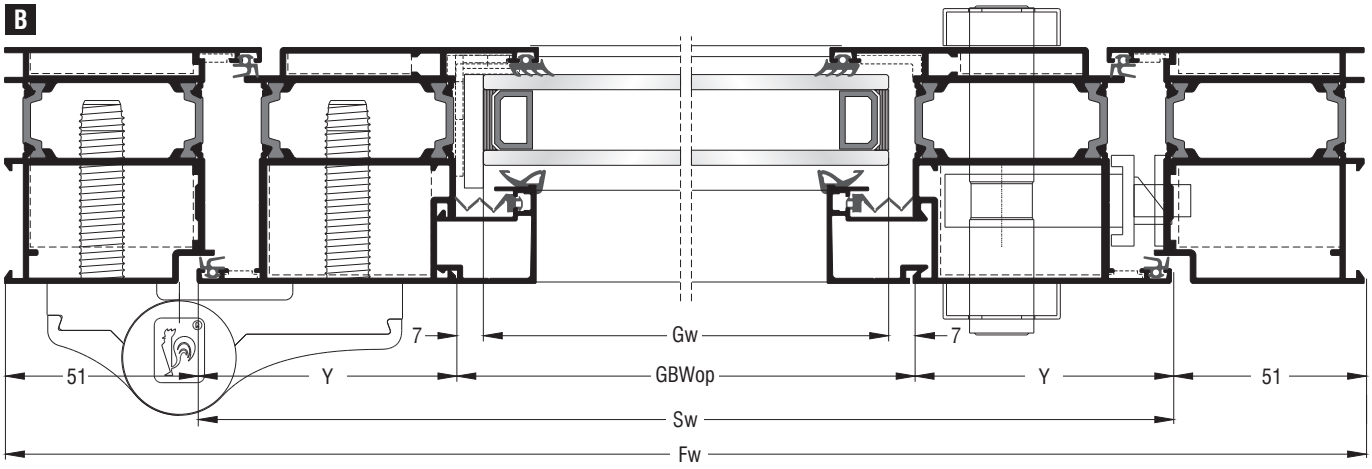

Κοπές εξαρτημάτων¦Accessory cuttings			
Κωδικός Code Nr	Εξάρτημα Accessory	Περιγραφή Description	Ποσότητα Quantity
Ανάλογα με την κάσα According to the frame		Γωνίες σύνδεσης κάσας Frame crimp cleats	2τεμ.¦pieces
Ανάλογα με την κάσα According to the frame		Γωνίες επιπεδότητας κάσας Frame alignment corners	2τεμ.¦pieces
Ανάλογα με το φύλλο According to the sash		Γωνίες σύνδεσης φύλλου Sash crimp nail cleats	4τεμ.¦pieces
Ανάλογα με το φύλλο According to the sash		Γωνίες επιπεδότητας φύλλου Sash alignment corners	4τεμ.¦pieces
200-06-860-XX		Λάστιχο τζαμιού έξω Outer glazing gasket	2Sw+2Sh Μέτρα¦Meters
Ανάλογα με το πλάτος τζαμιού According to the glazing width		Λάστιχο τζαμιού μέσα Inner glazing gasket	2Sw+2Sh Μέτρα¦Meters
200-01-154-11		Λάστιχο για πηχάκι Glazing bead gasket	2Sw+2Sh Μέτρα¦Meters
220-11-002-01		Λάστιχο φτερού Seal gasket	Fw+2Fh+Sw+2Sh Μέτρα¦Meters
250-11-226-01		Λάστιχο νεροσταλάκτη M11226 M11226 waterproofing profile gasket	Sw Μέτρα¦Meters
310-21-226-03		Τάπα νεροσταλάκτη M11226 End cap for M11226 waterproofing profile	1 ζεύγος¦pair
310-11-274-00		Τάπα κατωκασίου M11274 End cap for M11274 threshold	1 ζεύγος¦pair
290-11-002-00		Γέφυρα τακαρίσματος φύλλου Sash setting block	4τεμ.¦pieces
290-00-005-00		Τακάκι τζαμιού Setting block	4τεμ.¦pieces

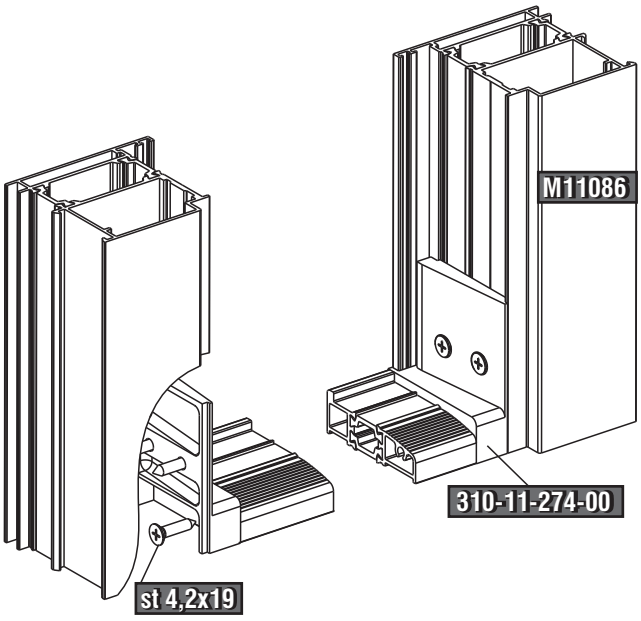

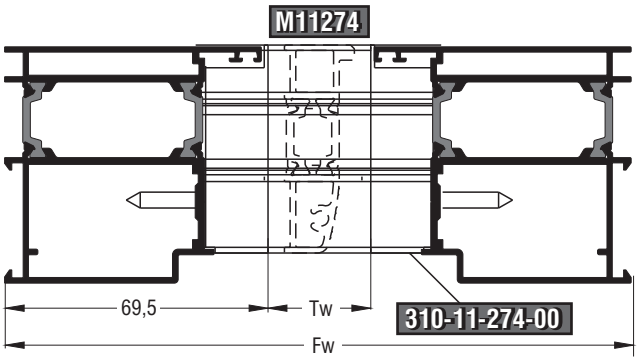

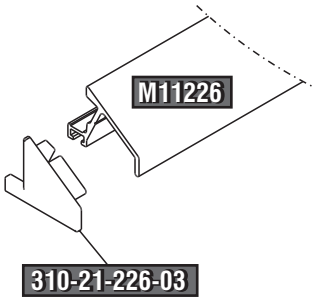

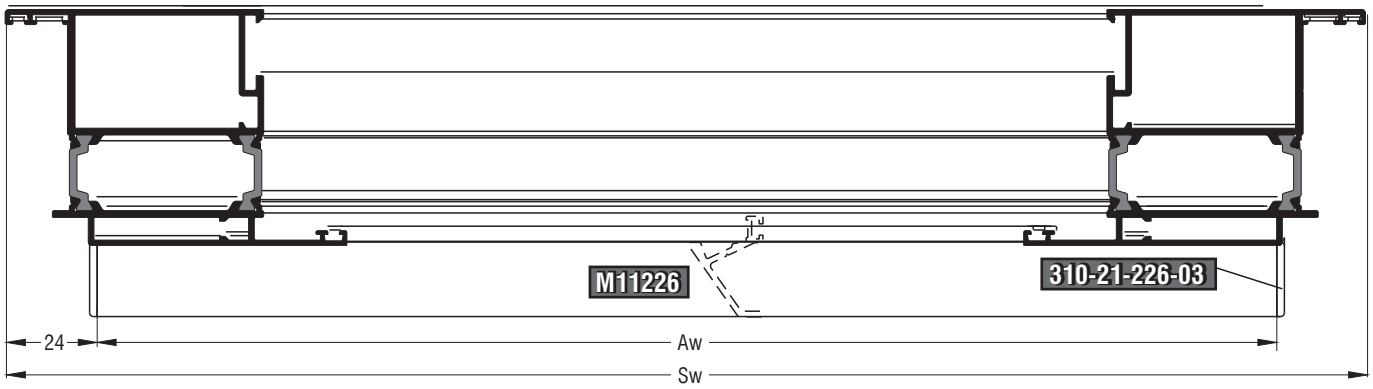

Πόρτες Εισόδου ¦ Entrance Doors

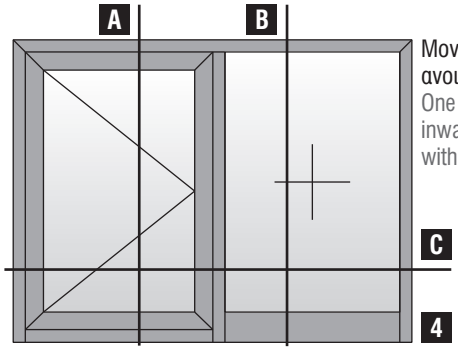

Μονόφυλλη πόρτα εισόδου ανοιγόμενη μέσα με σταθερό
One sash opening inward entrance door with one fixed sash

Κοπές προφίλ ¦ Profile cuttings Κάσα M11014 ¦ Frame M11014		
Πλάτος κάσας ¦ Frame width	Fw	1τεμ. ¦ piece
Ύψος κάσας ¦ Frame height	Fh	1τεμ. ¦ piece
	Fh	1τεμ. ¦ piece
Πλάτος φύλλου ¦ Sash width	Sw=Ws-X-T/2-10mm	2τεμ. ¦ pieces
Ύψος φύλλου ¦ Sash height	Sh=Fh-X-20mm	2τεμ. ¦ pieces
Κατωκάσι M11174 Threshold M11174	Tw=Ws-T/2-80mm	1τεμ. ¦ piece
Ταυ ¦ Transom-mullion	Ht=Fh-X+4,5mm	1τεμ. ¦ piece
Ταμπλάς ¦ Kickplate	Pw=GBWop+9mm	1τεμ. ¦ piece
Πρόσθετο φύλλου M11170 Sash beauty profile M11170	Aw=Sw-47,6mm	1τεμ. ¦ piece
Πλάτος πρόσθετο κάσας M11164 ¦ Frame beauty profile width M11164	Wr=Ws-X-T/2+9,8mm	1τεμ. ¦ piece
Ύψος πρόσθετο κάσας M11164 ¦ Frame beauty profile height M11164	Hr=Fh-X+4,9mm	1τεμ. ¦ piece
	Hr=Fh-X+4,9mm	1τεμ. ¦ piece
Πλάτος πηχάκι Glazing bead width	GBWop=Sw-2Y	2τεμ. ¦ pieces
Ύψος πηχάκι Glazing bead height	GBHop=Sh-2Y-44mm	2τεμ. ¦ pieces
Πλάτος πηχάκι Glazing bead width	GBWTop=Wt-X-T/2	2τεμ. ¦ pieces
Ύψος πηχάκι Glazing bead height	GBHTop=Fh-X-K-44mm	2τεμ. ¦ pieces
Πλάτος τζαμιού ¦ Glazing width	Gw=GBWop-14mm	
Ύψος τζαμιού ¦ Glazing height	Gh=GBHop+30mm	
Πλάτος τζαμιού ¦ Glazing width	Gwt=GBWTop-14mm	
Ύψος τζαμιού ¦ Glazing height	Ght=GBHTop+30mm	

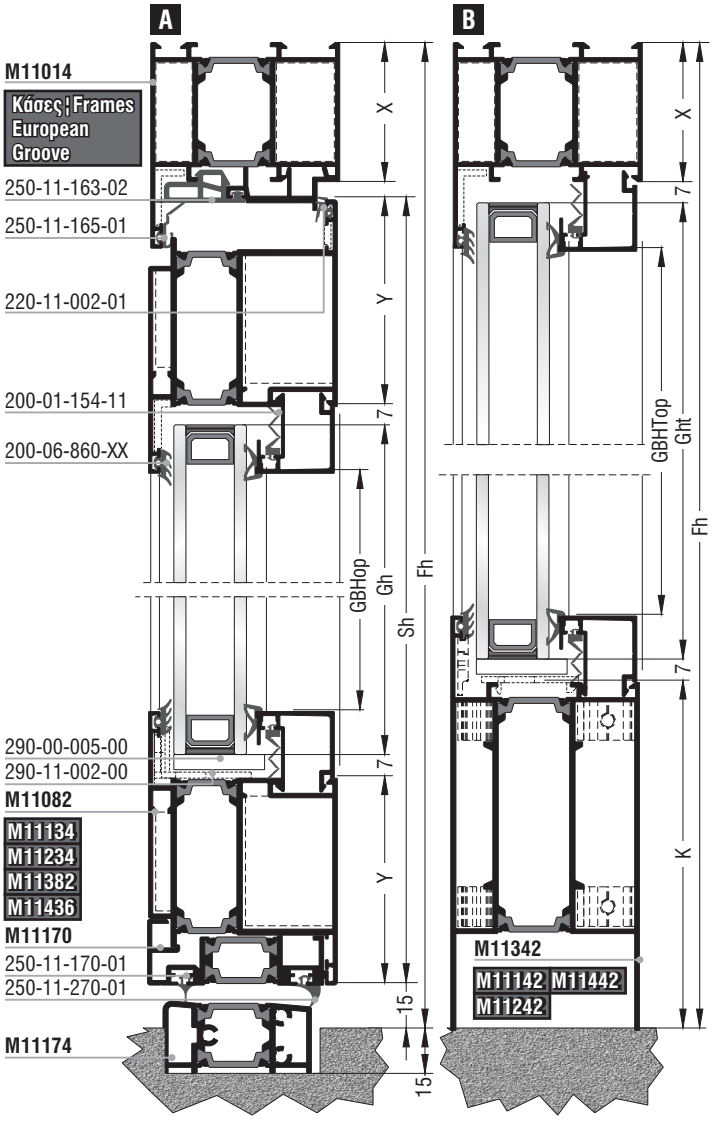

Σημείωση: Λεπτομέρειες για τις κοπές για το πηχάκι στην σελ. 296
Note: Details about the glazing bead cutting in page 296

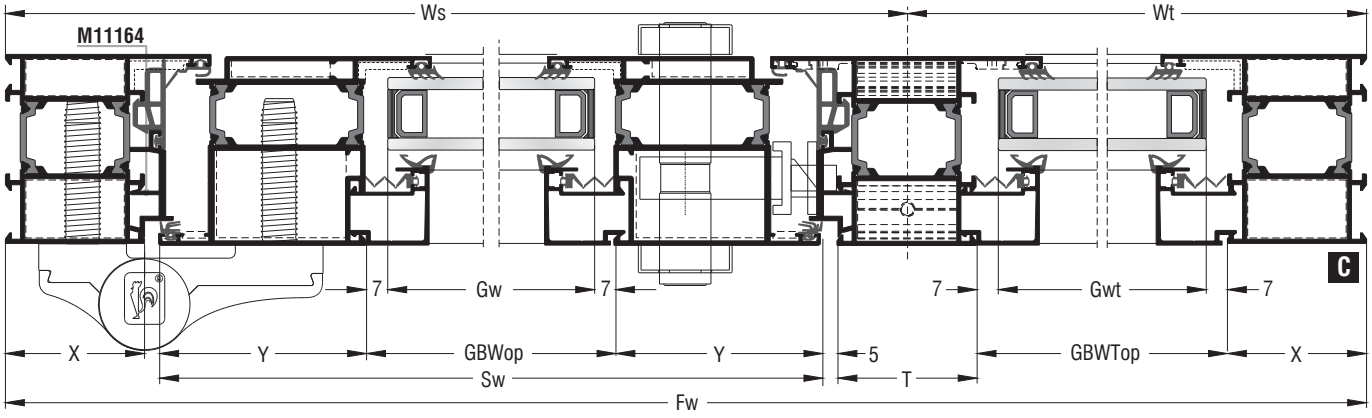

Κοπές εξαρτημάτων¦Accessory cuttings			
Κωδικός Code Nr	Εξάρτημα Accessory	Περιγραφή Description	Ποσότητα Quantity
Ανάλογα με την κάσα According to the frame		Γωνίες σύνδεσης κάσας Frame crimp cleats	2τεμ.¦pieces
Ανάλογα με την κάσα According to the frame		Γωνίες επιπεδότητας κάσας Frame alignment corners	2τεμ.¦pieces
Ανάλογα με το φύλλο According to the sash		Γωνίες σύνδεσης φύλλου Sash crimp nail cleats	4τεμ.¦pieces
Ανάλογα με το φύλλο According to the sash		Γωνίες επιπεδότητας φύλλου Sash alignment corners	4τεμ.¦pieces
200-06-860-XX		Λάστιχο τζαμιού έξω Outer glazing gasket	2Sw+2Sh+2Fh+2Wt Μέτρα¦Meters
Ανάλογα με το πλάτος τζαμιού According to the glazing width		Λάστιχο τζαμιού μέσα Inner glazing gasket	2Sw+2Sh+2Fh+2Wt Μέτρα¦Meters
200-01-154-11		Λάστιχο για πηχάκι Glazing bead gasket	2Sw+2Sh+2Fh+2Wt Μέτρα¦Meters
220-11-002-01		Λάστιχο φτερού Seal gasket	Fw+2Fh Μέτρα¦Meters
250-11-170-01		Λάστιχο πρόσθετου M11170 M11170 beauty profile gasket	Sw Μέτρα¦Meters
250-11-270-01		Λάστιχο πρόσθετου M11170 M11170 beauty profile gasket	Sw Μέτρα¦Meters
250-11-163-02		Λάστιχο Gasket	2Fh+Ws Μέτρα¦Meters
250-11-165-01		Λάστιχο Gasket	2Fh+Ws Μέτρα¦Meters
Ανάλογα με τον ταμπλά According to the kickplate		Σύνδεσμος ταμπλά Kickplate cleat	x2τεμ.¦pieces
Ανάλογα με το ταυ¦According to the transom-mullion		Σύνδεσμος ταυ Transom-mullion cleat	x1τεμ.¦pieces
310-11-170-00		Τάπα πρόσθετου M11170 End cap for beauty profile M11170	1 ζεύγος¦pair
310-11-174-10		Τάπα κατωκασίου M11174 End cap for M11174 threshold	1 ζεύγος¦pair
290-11-003-00		Γέφυρα τακαρίσματος ταμπλά Kickplate setting block	2τεμ.¦pieces
290-11-002-00		Γέφυρα τακαρίσματος φύλλου Sash setting block	4τεμ.¦pieces
290-00-005-00		Τακάκι τζαμιού Setting block	6τεμ.¦pieces

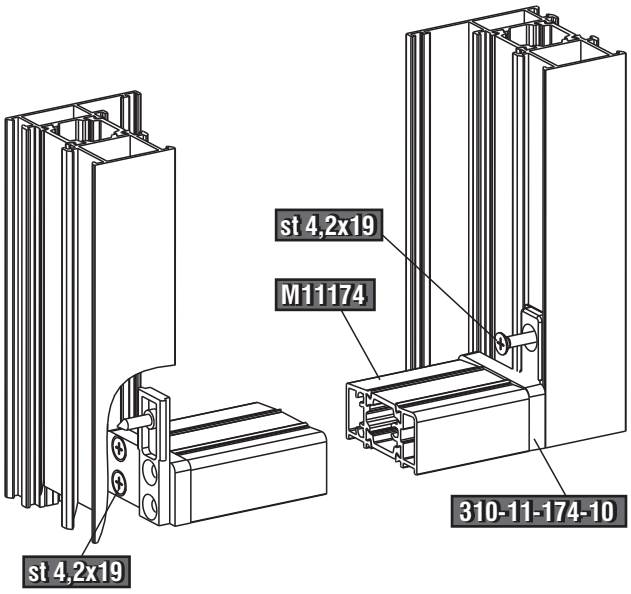

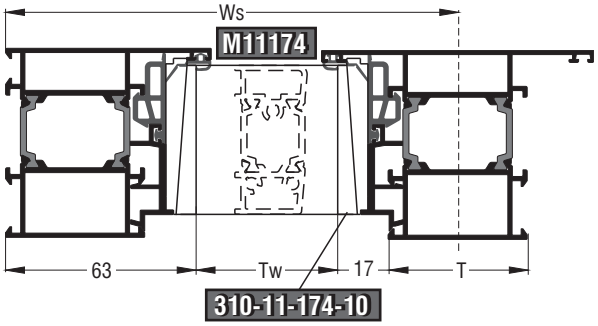

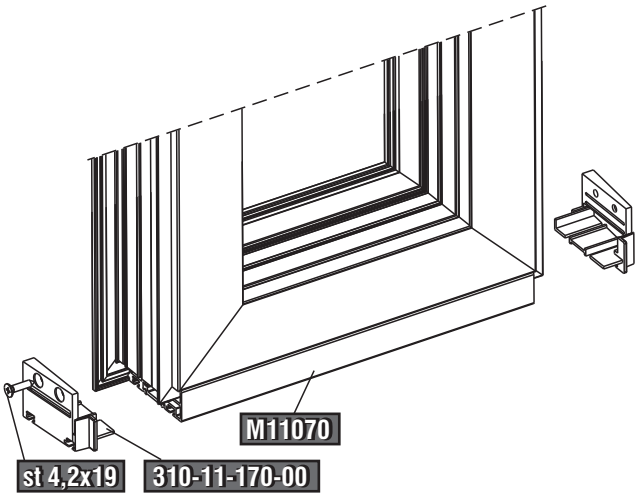

Πόρτες Εισόδου ¦ Entrance Doors

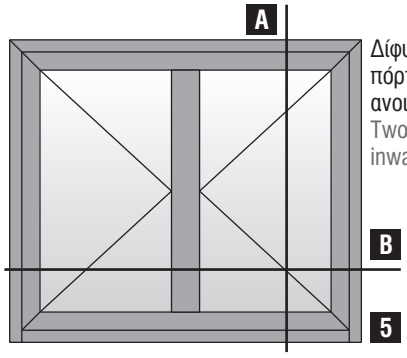

Δίφυλλη πόρτα εισόδου ανοιγόμενη μέσα
Two sash opening inward entrance door

Κοπές προφίλ ¦ Profile cuttings		
Κάσα M11086 ¦ Frame M11086		
Πλάτος κάσας ¦ Frame width	Fw	1τεμ. ¦ piece
Ύψος κάσας ¦ Frame height	Fh	1τεμ. ¦ piece
	Fh	1τεμ. ¦ piece
Πλάτος φύλλου ¦ Sash width	Sw=Fw/2-53,5mm	4τεμ. ¦ pieces
Ύψος φύλλου ¦ Sash height	Sh=Fh-66mm	4τεμ. ¦ pieces
Μπινί M11156 Sash invertion profile M11156	Ha=Sh-30,6mm	1τεμ. ¦ piece
Κατωκάσι M11174 Threshold M11174	Tw=Fw-126mm	1τεμ. ¦ piece
Πρόσθετο φύλλου M11170 Sash beauty profile M11170	Aw=Sw-47,6mm	2τεμ. ¦ pieces
Πλάτος πηχάκι Glazing bead width	GBWop=Sw-2Y	4τεμ. ¦ pieces
Ύψος πηχάκι Glazing bead height	GBHop=Sh-2Y-44mm	4τεμ. ¦ pieces
Πλάτος τζαμιού ¦ Glazing width	Gw=GBWop-14mm	
Ύψος τζαμιού ¦ Glazing height	Gh=GBHop+30mm	

Σημείωση: Λεπτομέρειες για τις κοπές για το πηχάκι στην σελ. 296
Note: Details about the glazing bead cutting in page 296

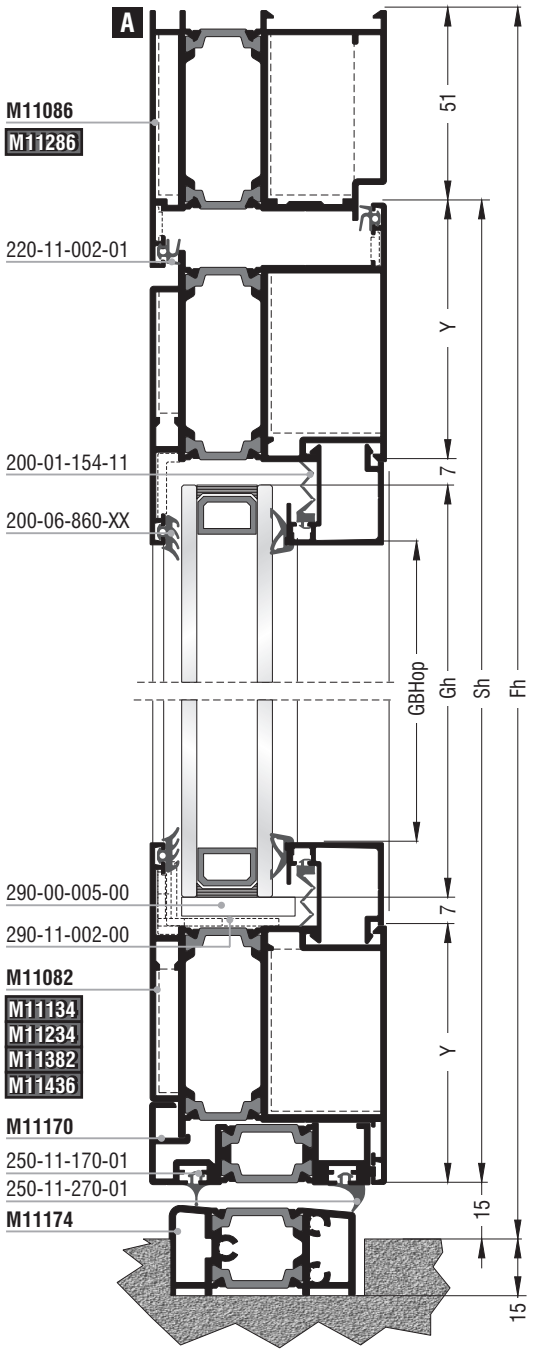

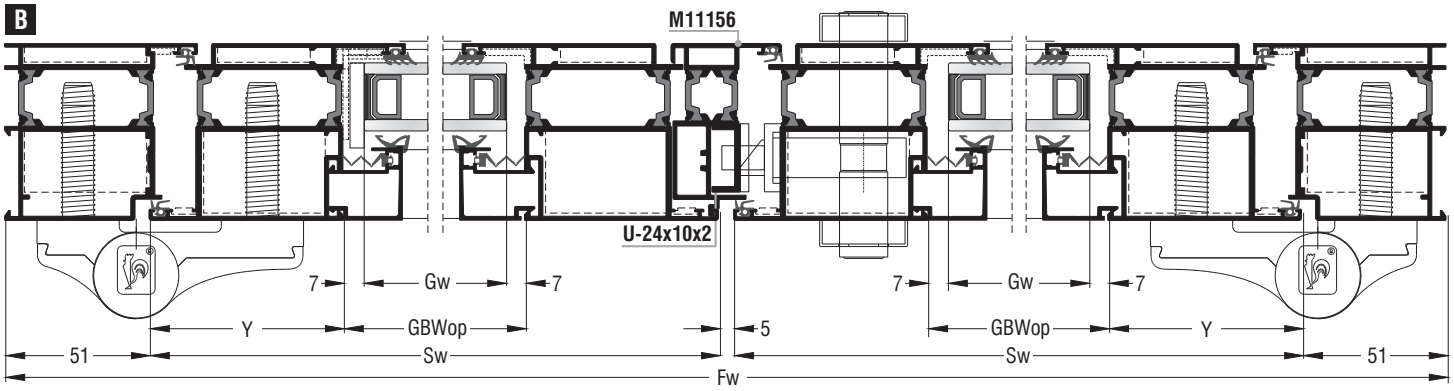

Κοπές εξαρτημάτων¦Accessory cuttings			
Κωδικός Code Nr	Εξάρτημα Accessory	Περιγραφή Description	Ποσότητα Quantity
Ανάλογα με την κάσα According to the frame		Γωνίες σύνδεσης κάσας Frame crimp cleats	2τεμ.¦pieces
Ανάλογα με την κάσα According to the frame		Γωνίες επιπεδότητας κάσας¦Frame alignment corners	2τεμ.¦pieces
Ανάλογα με το φύλλο According to the sash		Γωνίες σύνδεσης φύλλου Sash crimp nail cleats	8τεμ.¦pieces
Ανάλογα με το φύλλο According to the sash		Γωνίες επιπεδότητας φύλλου Sash alignment corners	8τεμ.¦pieces
200-06-860-XX		Λάστιχο τζαμιού έξω Outer glazing gasket	4Sw+4Sh Μέτρα¦Meters
Ανάλογα με το πλάτος τζαμιού According to the glazing width		Λάστιχο τζαμιού μέσα Inner glazing gasket	4Sw+4Sh Μέτρα¦Meters
200-01-154-11		Λάστιχο για πηχάκι Glazing bead gasket	4Sw+4Sh Μέτρα¦Meters
220-11-002-01		Λάστιχο φτερού Seal gasket	Fw+2Fh+Sw+2Sh+Ha Μέτρα¦Meters
250-11-170-01		Λάστιχο πρόσθετου M11170¦M11170 beauty profile gasket	2Sw Μέτρα¦Meters
250-11-270-01		Λάστιχο πρόσθετου M11170¦M11170 beauty profile gasket	2Sw Μέτρα¦Meters
310-11-156-00 Δεξί σέτ¦Right set **310-11-156-10** Αριστερό σέτ¦Left set		Τάπα μπινιού M11156 End cap for sash invertion profile M11156	1 ζεύγος¦pair
310-11-170-00		Τάπα πρόσθετου M11170¦End cap for beauty profile M11170	2 ζεύγη¦pairs
310-11-174-00		Τάπα κατωκασίου M11174¦End cap for M11174 threshold	1 ζεύγος¦pair
290-11-002-00		Γέφυρα τακαρίσματος φύλλου Sash setting block	8τεμ.¦pieces
290-00-005-00		Τακάκι τζαμιού Setting block	8τεμ.¦pieces

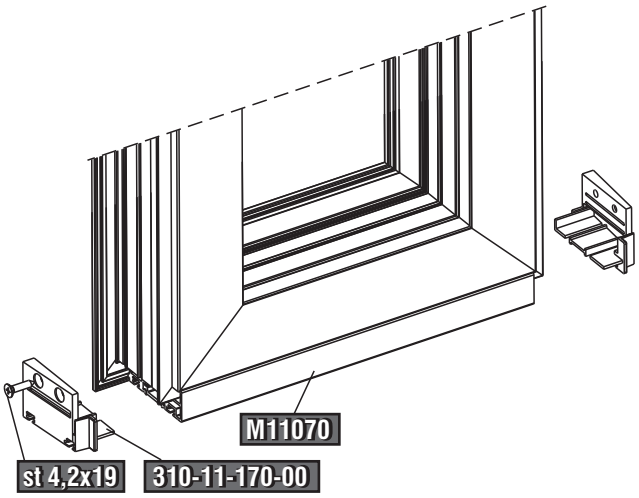

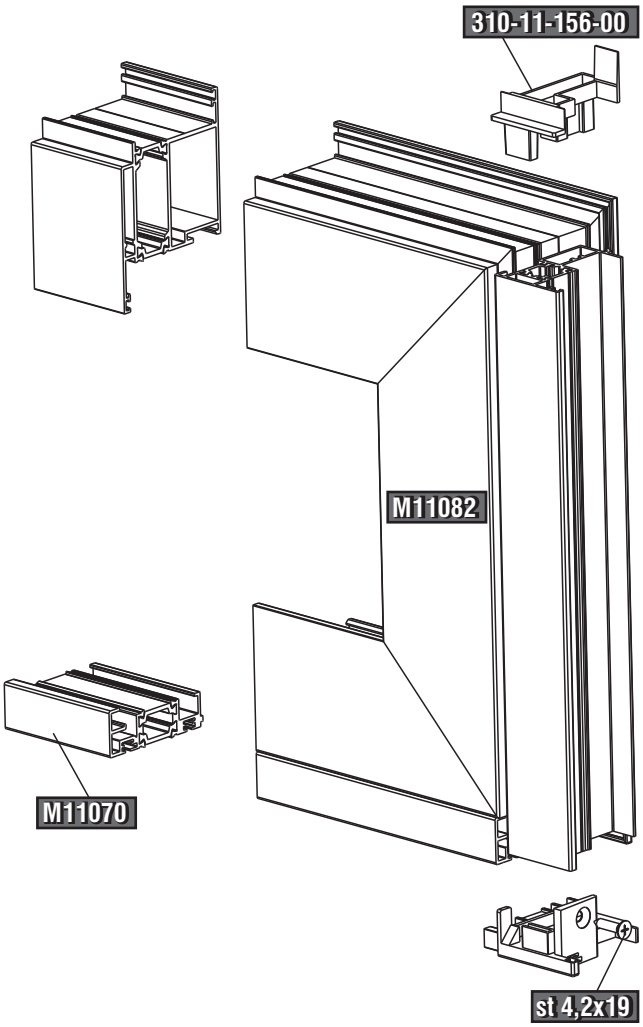

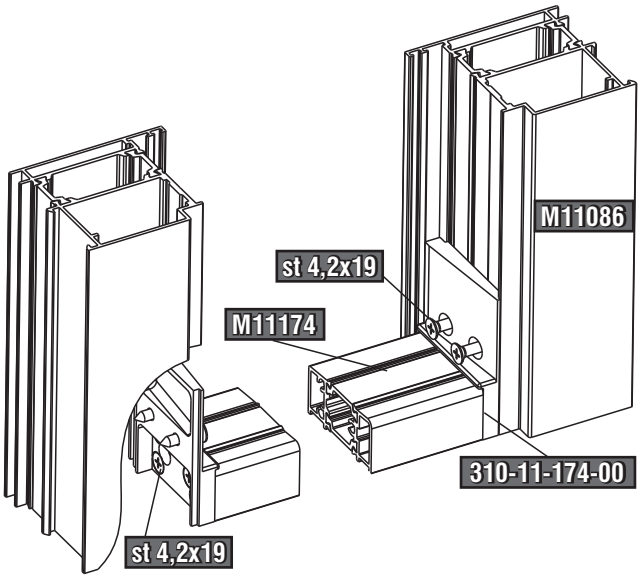

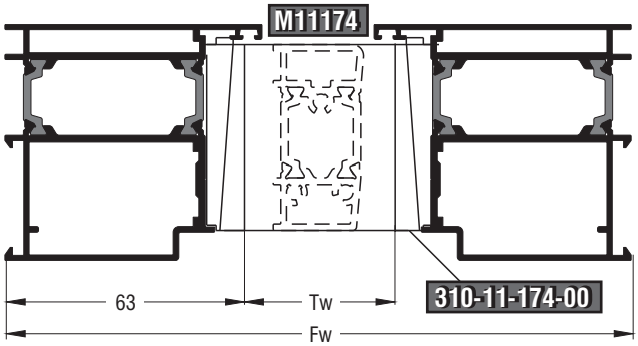

Πόρτες Εισόδου ¦ Entrance Doors

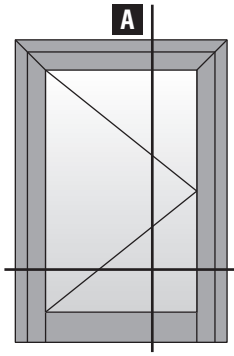

Μονόφυλλη πόρτα εισόδου με ταμπλά ανοιγόμενη μέσα
One sash opening inward entrance door with kickplate

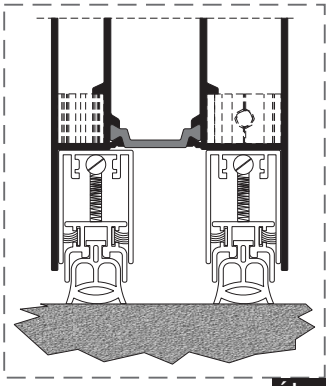

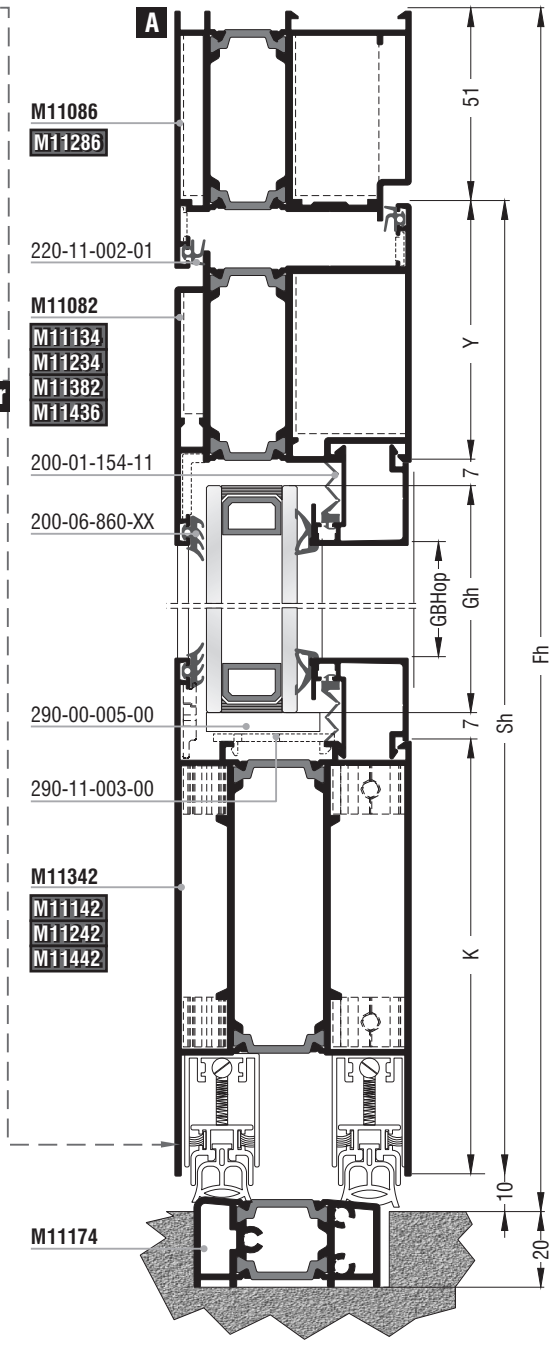

Κοπές προφίλ ¦ Profile cuttings		
Κάσα M11086 ¦ Frame M11086		
Πλάτος κάσας ¦ Frame width	Fw	1τεμ. ¦ piece
Ύψος κάσας ¦ Frame height	Fh	1τεμ. ¦ piece
	Fh	1τεμ. ¦ piece
Πλάτος φύλλου ¦ Sash width	Sw=Fw-102mm	1τεμ. ¦ piece
Ύψος φύλλου ¦ Sash height	Sh=Fh-61mm	1τεμ. ¦ piece
	Sh=Fh-61mm	1τεμ. ¦ piece
**Κατωκάσι M11174 **Threshold M11174	Tw=Fw-126mm	1τεμ. ¦ piece
Ταμπλάς ¦ Kickplate	Pw=GBWop+9mm	1τεμ. ¦ piece
Πλάτος πηχάκι Glazing bead width	GBWop=Sw-2Y	2τεμ. ¦ pieces
Ύψος πηχάκι Glazing bead height	GBHop=Sh-Y-K-44mm	2τεμ. ¦ pieces
Πλάτος τζαμιού ¦ Glazing width	Gw=GBWop-14mm	
Ύψος τζαμιού ¦ Glazing height	Gh=GBHop+30mm	

Σημείωση: Λεπτομέρειες για τις κοπές για το πηχάκι στην σελ. 296
Note: Details about the glazing bead cutting in page 296

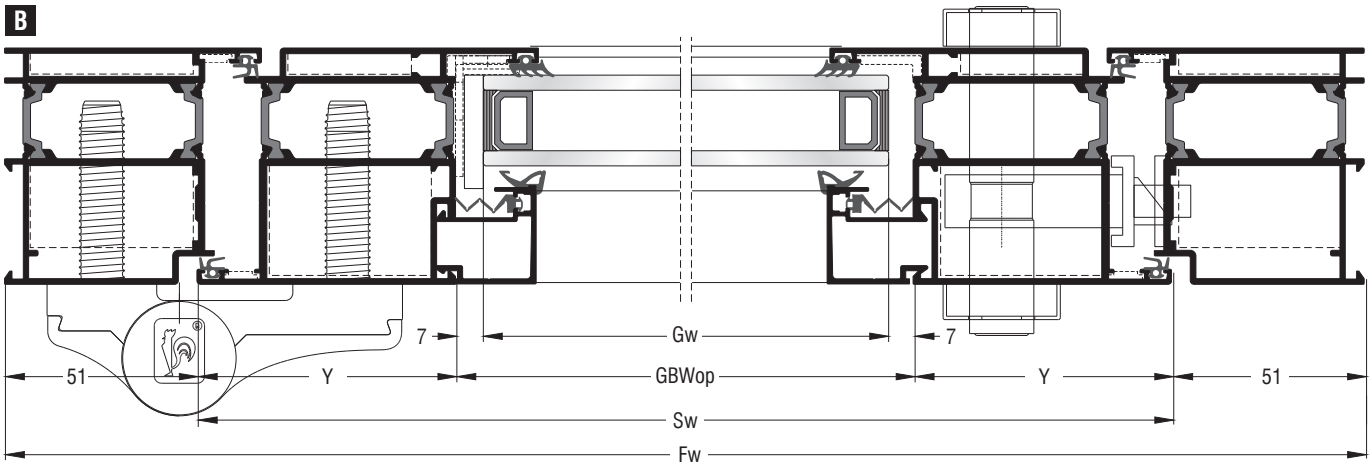

**Εναλλακτικά ¦ **Alternative

Κοπές εξαρτημάτων¦Accessory cuttings			
Κωδικός Code Nr	Εξάρτημα Accessory	Περιγραφή Description	Ποσότητα Quantity
Ανάλογα με την κάσα According to the frame		Γωνίες σύνδεσης κάσας Frame crimp cleats	2τεμ.¦pieces
Ανάλογα με την κάσα According to the frame		Γωνίες επιπεδότητας κάσας Frame alignment corners	2τεμ.¦pieces
Ανάλογα με το φύλλο According to the sash		Γωνίες σύνδεσης φύλλου Sash crimp nail cleats	2τεμ.¦pieces
Ανάλογα με το φύλλο According to the sash		Γωνίες επιπεδότητας φύλλου Sash alignment corners	2τεμ.¦pieces
200-06-860-XX		Λάστιχο τζαμιού έξω Outer glazing gasket	Sw+2Sh+Pw Μέτρα¦Meters
Ανάλογα με το πλάτος τζαμιού According to the glazing width		Λάστιχο τζαμιού μέσα Inner glazing gasket	Sw+2Sh+Pw Μέτρα¦Meters
200-01-154-11		Λάστιχο για πηχάκι Glazing bead gasket	Sw+2Sh+Pw Μέτρα¦Meters
220-11-002-01		Λάστιχο φτερού Seal gasket	Fw+2Fh+Sw+2Sh Μέτρα¦Meters
Ανάλογα με τον ταμπλά According to the kickplate		Σύνδεσμος ταμπλά Kickplate cleat	x2τεμ.¦pieces
Ανάλογα με το ταυ¦According to the transom-mullion		Σύνδεσμος ταυ Transom-mullion cleat	x1τεμ.¦pieces
****310-11-174-00**		Τάπα κατωκασίου M11174 End cap for M11174 threshold	1 ζεύγος¦pair
Ανάλογα με το πλάτος φύλλου According to the sash width		Ανεμοφράκτης Windshield	2τεμ.¦pieces
290-11-003-00		Γέφυρα τακαρίσματος ταμπλά Kickplate setting block	1τεμ.¦piece
290-11-002-00		Γέφυρα τακαρίσματος φύλλου Sash setting block	3τεμ.¦pieces
290-00-005-00		Τακάκι τζαμιού Setting block	4τεμ.¦pieces

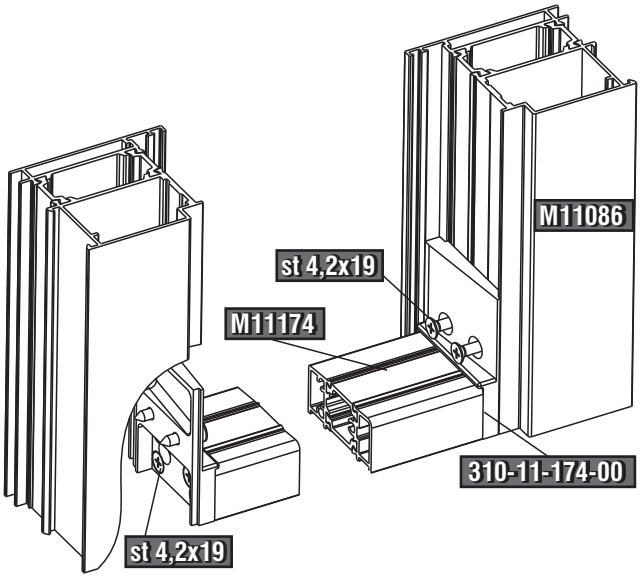

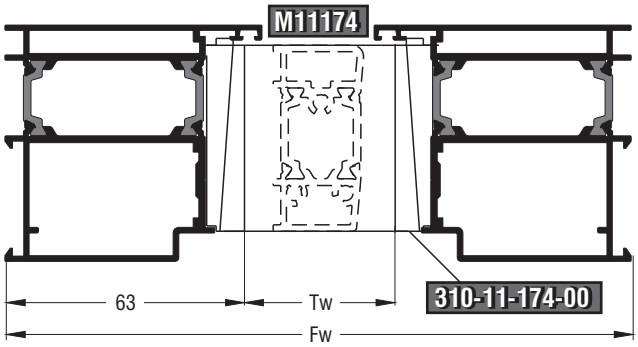

Εναλλακτικά¦Alternative

Πόρτες Εισόδου¦Entrance Doors

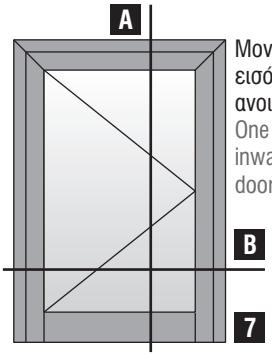

Μονόφυλλη πόρτα εισόδου με ταμπλά ανοιγόμενη μέσα
One sash opening inward entrance door with kickplate

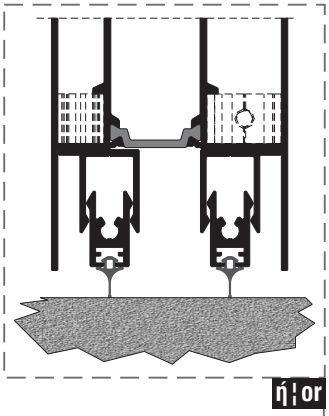

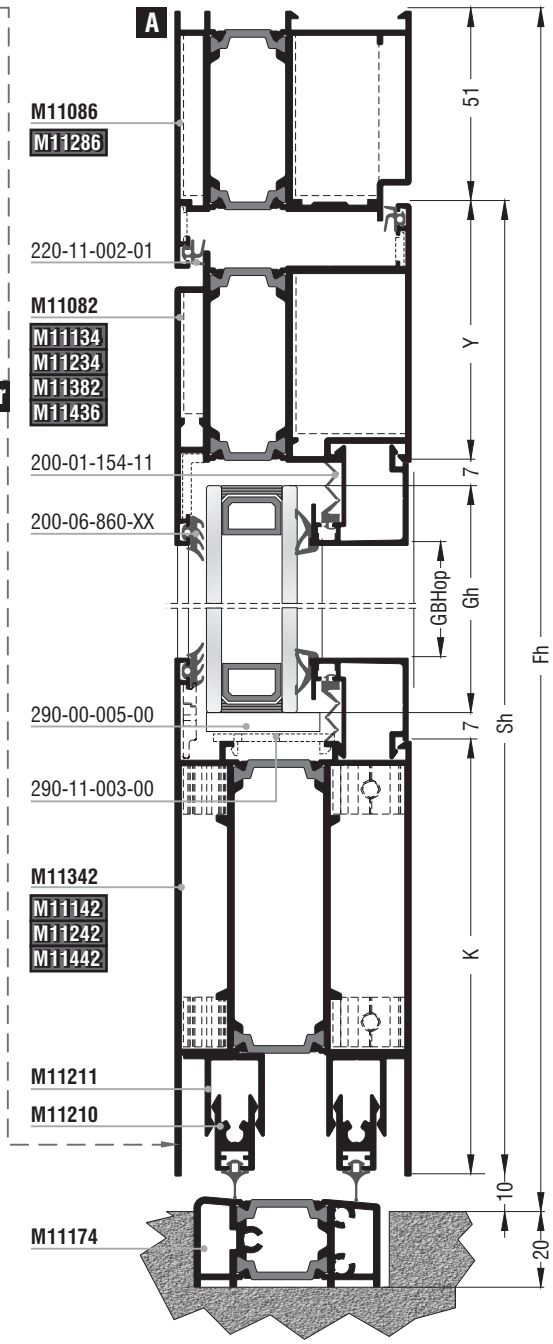

Κοπές προφίλ¦Profile cuttings		
Κάσα M11086¦Frame M11086		
Πλάτος κάσας¦Frame width	Fw	1τεμ.¦piece
Ύψος κάσας¦Frame height	Fh	1τεμ.¦piece
	Fh	1τεμ.¦piece
Πλάτος φύλλου¦Sash width	Sw=Fw-102mm	1τεμ.¦piece
Ύψος φύλλου¦Sash height	Sh=Fh-61mm	1τεμ.¦piece
	Sh=Fh-61mm	1τεμ.¦piece
**Κατωκάσι M11174 **Threshold M11174	Tw=Fw-126mm	1τεμ.¦piece
Ταμπλάς¦Kickplate	Pw=GBWop+9mm	1τεμ.¦piece
Πρόσθετο M11210 Beauty profile M11210	Bw=Sw-33mm	2τεμ.¦pieces
Πρόσθετο M11211 Beauty profile M11211	Cw=GBWop	2τεμ.¦pieces
Πλάτος πηχάκι Glazing bead width	GBWop=Sw-2Y	2τεμ.¦pieces
Ύψος πηχάκι Glazing bead height	GBHop=Sh-Y-K-44mm	2τεμ.¦pieces
Πλάτος τζαμιού¦Glazing width	Gw=GBWop-14mm	
Ύψος τζαμιού¦Glazing height	Gh=GBHop+30mm	

Σημείωση: Λεπτομέρειες για τις κοπές για το πηχάκι στην σελ. 296
Note: Details about the glazing bead cutting in page 296

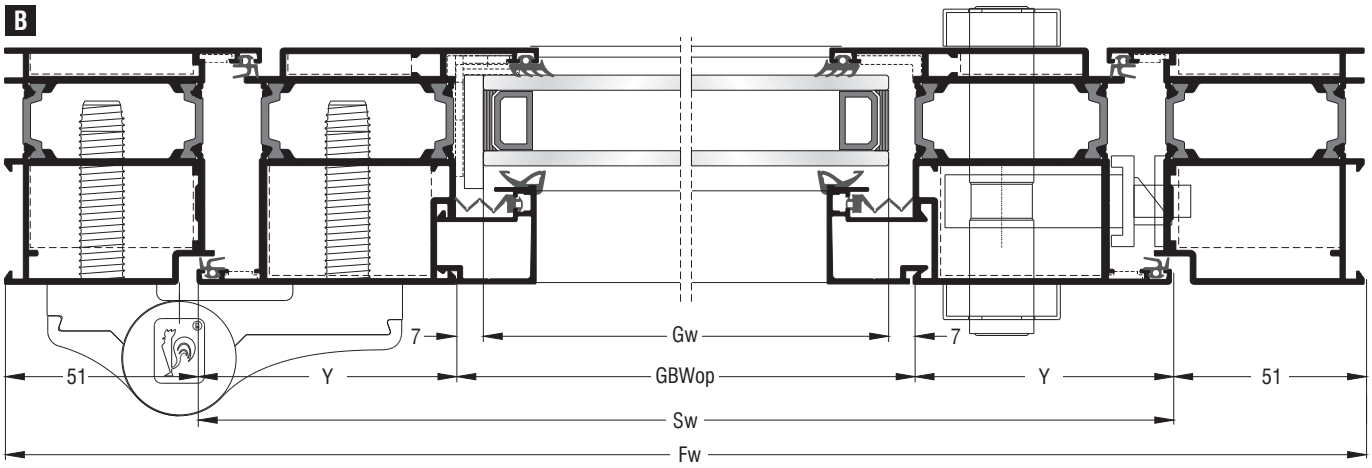

Εναλλακτικά¦Alternative

Κοπές εξαρτημάτων¦Accessory cuttings			
Κωδικός Code Nr	Εξάρτημα Accessory	Περιγραφή Description	Ποσότητα Quantity
Ανάλογα με την κάσα According to the frame		Γωνίες σύνδεσης κάσας Frame crimp cleats	2τεμ.¦pieces
Ανάλογα με την κάσα According to the frame		Γωνίες επιπεδότητας κάσας Frame alignment corners	2τεμ.¦pieces
Ανάλογα με το φύλλο According to the sash		Γωνίες σύνδεσης φύλλου Sash crimp nail cleats	2τεμ.¦pieces
Ανάλογα με το φύλλο According to the sash		Γωνίες επιπεδότητας φύλλου Sash alignment corners	2τεμ.¦pieces
200-06-860-XX		Λάστιχο τζαμιού έξω Outer glazing gasket	Sw+2Sh+Pw Μέτρα¦Meters
Ανάλογα με το πλάτος τζαμιού According to the glazing width		Λάστιχο τζαμιού μέσα Inner glazing gasket	Sw+2Sh+Pw Μέτρα¦Meters
200-01-154-11		Λάστιχο για πηχάκι Glazing bead gasket	Sw+2Sh+Pw Μέτρα¦Meters
220-11-002-01		Λάστιχο φτερού Seal gasket	Fw+2Fh+Sw+2Sh Μέτρα¦Meters
250-11-170-01		Λάστιχο πρόσθετου M11170¦M11170 beauty profile gasket	Sw Μέτρα¦Meters
Ανάλογα με τον ταμπλά According to the kickplate		Σύνδεσμος ταμπλά Kickplate cleat	x2τεμ.¦pieces
****310-11-174-00**		Τάπα κατωκασίου M11174 End cap for M11174 threshold	1 ζεύγος¦pair
310-11-211-00		Τάπα για προφίλ M11211 End cap for M11211 profile	1 ζεύγος¦pair
Ανάλογα με το πλάτος φύλλου According to the sash width		Ανεμοφράκτης Windshield	2τεμ.¦pieces
290-11-003-00		Γέφυρα τακαρίσματος ταμπλά Kickplate setting block	1τεμ.¦piece
290-11-002-00		Γέφυρα τακαρίσματος φύλλου Sash setting block	3τεμ.¦pieces
290-00-005-00		Τακάκι τζαμιού Setting block	4τεμ.¦pieces

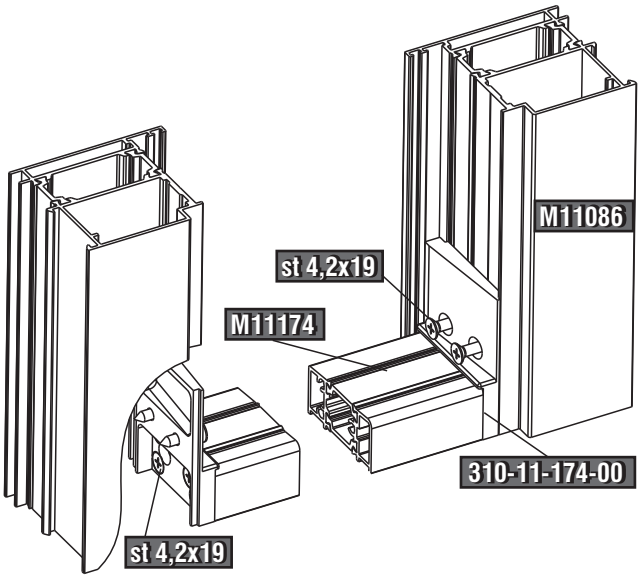

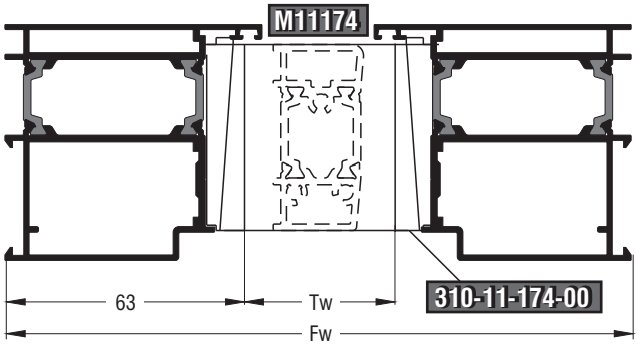

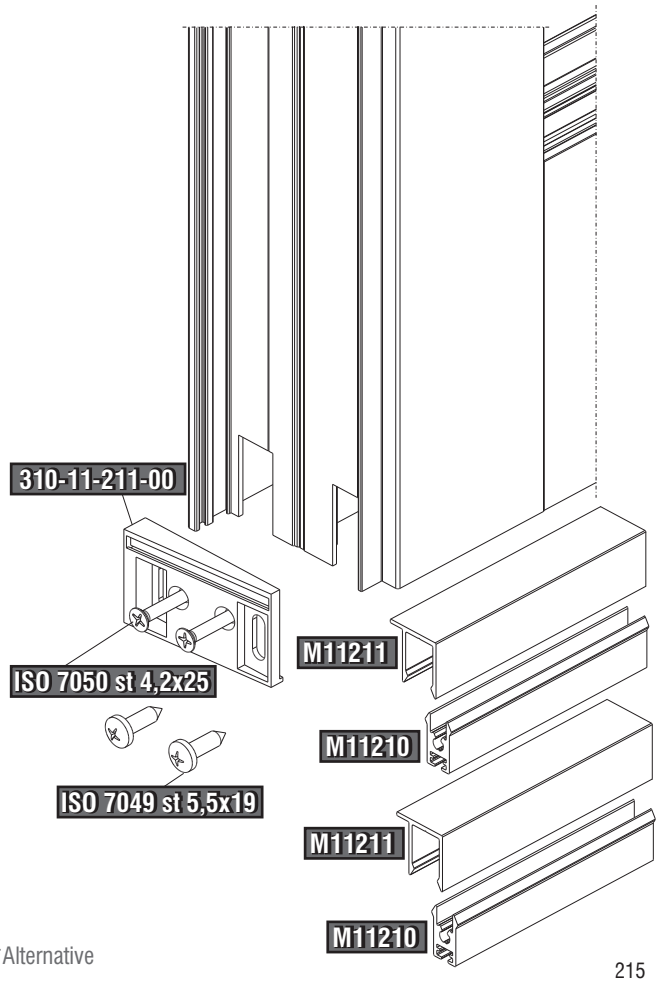

Εναλλακτικά¦Alternative

Πόρτες Εισόδου¦Entrance Doors

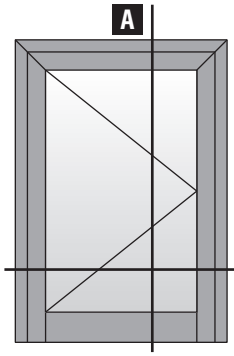

Μονόφυλλη πόρτα εισόδου με ταμπλά ανοιγόμενη μέσα
One sash opening inward entrance door with kickplate

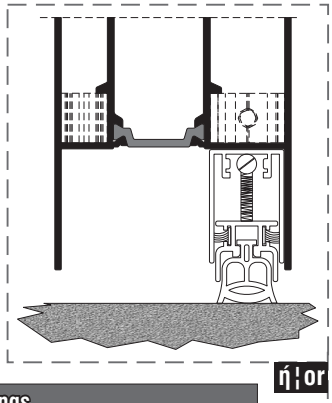

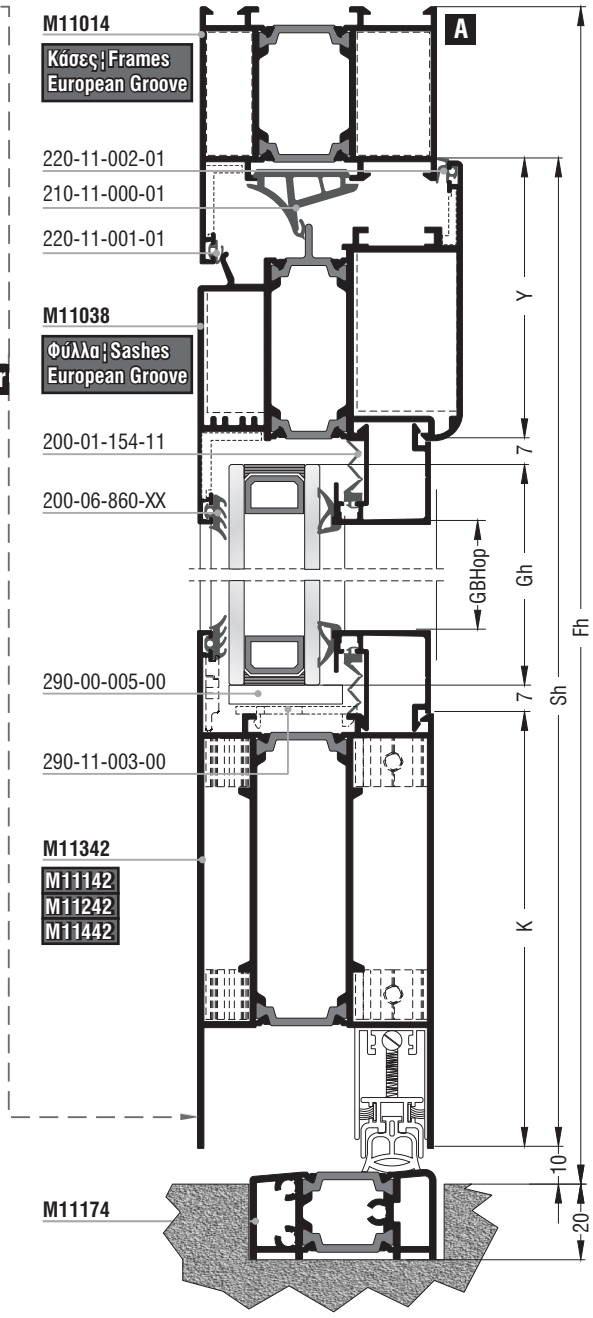

Κοπές προφίλ¦Profile cuttings		
Κάσα M11014¦Frame M11014		
Πλάτος κάσας¦Frame width	Fw	1τεμ.¦piece
Ύψος κάσας¦Frame height	Fh	1τεμ.¦piece
	Fh	1τεμ.¦piece
Πλάτος φύλλου¦Sash width	Sw=Fw-2X+12mm	1τεμ.¦piece
Ύψος φύλλου¦Sash height	Sh=Fh-X-4mm	1τεμ.¦piece
	Sh=Fh-X-4mm	1τεμ.¦piece
**Κατωκάσι M11174 **Threshold M11174	Tw=Fw-2X-14mm	1τεμ.¦piece
Ταμπλάς¦Kickplate	Pw=GBWop+9mm	1τεμ.¦piece
Πλάτος πηχάκι Glazing bead width	GBWop=Sw-2Y	2τεμ.¦pieces
Ύψος πηχάκι Glazing bead height	GBHop=Sh-Y-K-44mm	2τεμ.¦pieces
Πλάτος τζαμιού¦Glazing width	Gw=GBWop-14mm	
Ύψος τζαμιού¦Glazing height	Gh=GBHop+30mm	

Σημείωση: Λεπτομέρειες για τις κοπές για το πηχάκι στην σελ. 296
Note: Details about the glazing bead cutting in page 296

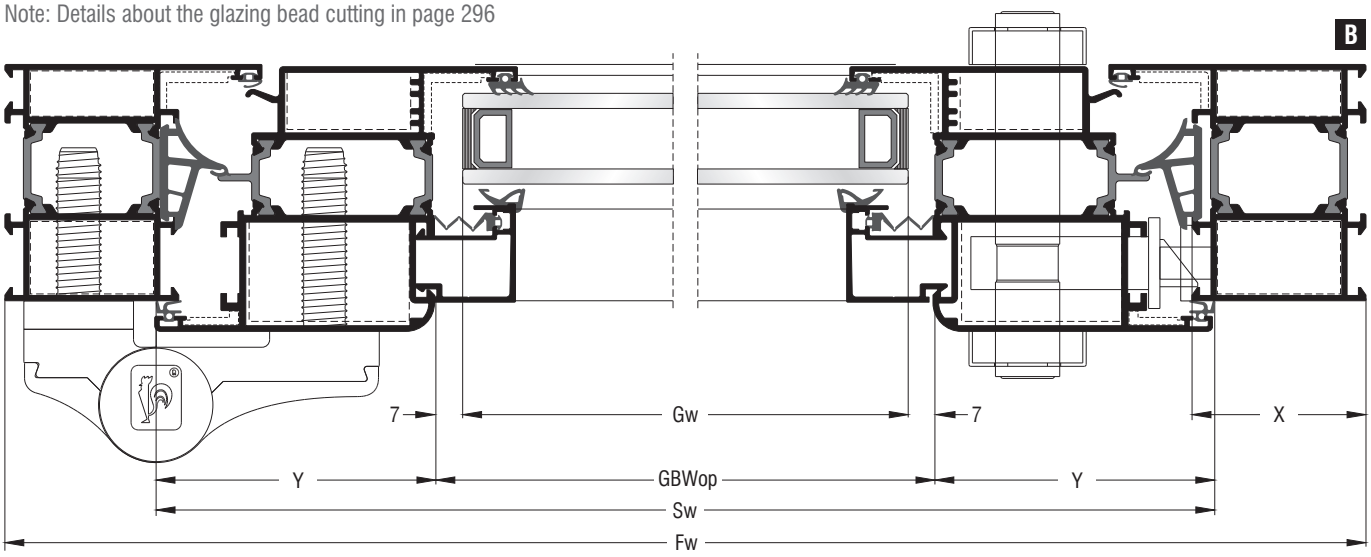

Εναλλακτικά¦Alternative

Κοπές εξαρτημάτων¦Accessory cuttings			
Κωδικός Code Nr	Εξάρτημα Accessory	Περιγραφή Description	Ποσότητα Quantity
Ανάλογα με την κάσα According to the frame		Γωνίες σύνδεσης κάσας Frame crimp cleats	2τεμ.¦pieces
Ανάλογα με την κάσα According to the frame		Γωνίες επιπεδότητας κάσας¦Frame alignment corners	2τεμ.¦pieces
Ανάλογα με το φύλλο According to the sash		Γωνίες σύνδεσης φύλλου Sash crimp nail cleats	2τεμ.¦pieces
Ανάλογα με το φύλλο According to the sash		Γωνίες επιπεδότητας φύλλου¦Sash alignment corners	2τεμ.¦pieces
200-06-860-XX		Λάστιχο τζαμιού έξω Outer glazing gasket	Sw+2Sh+Pw Μέτρα¦Meters
Ανάλογα με το πλάτος τζαμιού According to the glazing width		Λάστιχο τζαμιού μέσα Inner glazing gasket	Sw+2Sh+Pw Μέτρα¦Meters
200-01-154-11		Λάστιχο για πηχάκι Glazing bead gasket	Sw+2Sh+Pw Μέτρα¦Meters
220-11-002-01		Λάστιχο φτερού Seal gasket	Sw+2Sh Μέτρα¦Meters
220-11-001-01		Λάστιχο φτερού Seal gasket	Fw+2Fh Μέτρα¦Meters
210-11-000-01		Κεντρικό λάστιχο Central seal gasket	Fw+2Fh Μέτρα¦Meters
250-11-011-01	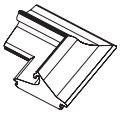	Βουλκανισμένη γωνία κεντρικού λάστιχου Vulcanized corner for central seal gasket	2τεμ.¦pieces
Ανάλογα με τον ταμπλά According to the kickplate		Σύνδεσμος ταμπλά Kickplate cleat	x2τεμ.¦pieces
****310-11-174-10**		Τάπα κατωκασίου M11174 End cap for M11174 threshold	1 ζεύγος¦pair
Ανάλογα με το πλάτος φύλλου According to the sash width		Ανεμοφράκτης Windshield	1τεμ.¦piece
290-11-003-00		Γέφυρα τακαρίσματος ταμπλά Kickplate setting block	1τεμ.¦piece
290-11-002-00		Γέφυρα τακαρίσματος φύλλου Sash setting block	3τεμ.¦pieces
290-00-005-00		Τακάκι τζαμιού Setting block	4τεμ.¦pieces

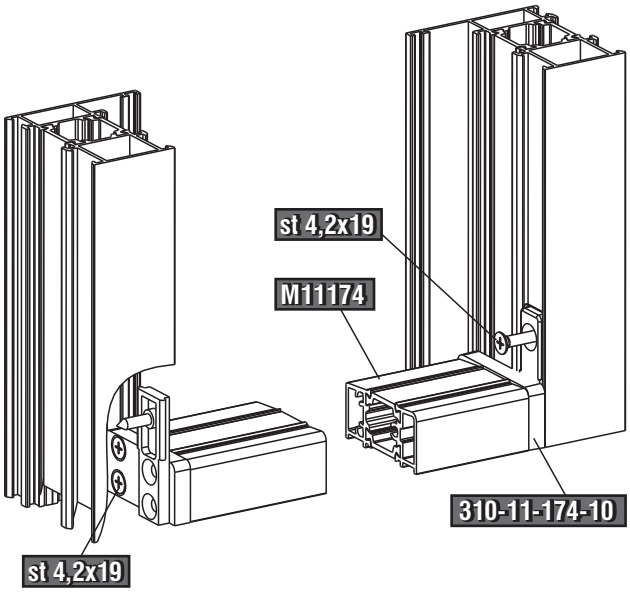

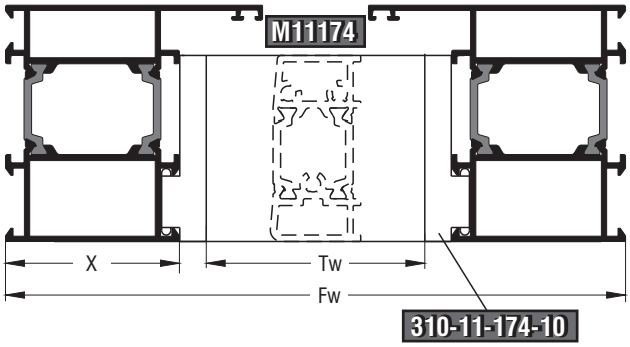

Εναλλακτικά¦Alternative

Πόρτες Εισόδου ¦ Entrance Doors

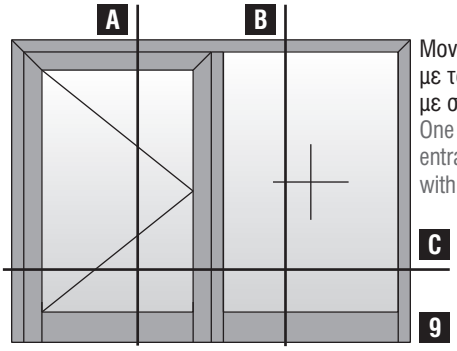

Μονόφυλλη πόρτα εισόδου με ταμπλά ανοιγόμενη μέσα με σταθερό
One sash opening inward entrance door with kickplate with one fixed sash

Κοπές προφίλ ¦ Profile cuttings Κάσα M11014 ¦ Frame M11014		
Πλάτος κάσας ¦ Frame width	Fw	1τεμ. ¦ piece
Ύψος κάσας ¦ Frame height	Fh	1τεμ. ¦ piece
	Fh	1τεμ. ¦ piece
Πλάτος φύλλου ¦ Sash width	Sw=Ws-X-T/2+12mm	2τεμ. ¦ pieces
Ύψος φύλλου ¦ Sash height	Sh=Fh-X-4mm	2τεμ. ¦ pieces
**Κατωκάσι M11174 **Threshold M11174	Tw=Ws-X-T/2-14mm	1τεμ. ¦ piece
Ταυ ¦ Transom-mullion	Ht=Fh-X+4,5mm	1τεμ. ¦ piece
Ταμπλάς ¦ Kickplate	Pw=GBWTop+9mm	1τεμ. ¦ piece
Ταμπλάς ¦ Kickplate	Pw=GBWop+9mm	1τεμ. ¦ piece
Πρόσθετο ταμπλά ¦ Kickplate beauty profile M11140	Aw=GBWTop	2τεμ. ¦ pieces
Πλάτος πηχάκι Glazing bead width	GBWop=Sw-2Y	2τεμ. ¦ pieces
Ύψος πηχάκι Glazing bead height	GBHop=Sh-Y-K-44mm	2τεμ. ¦ pieces
Πλάτος πηχάκι Glazing bead width	GBWTop=Wt-X-T/2	2τεμ. ¦ pieces
Ύψος πηχάκι Glazing bead height	GBHTop=Fh-X-K-44mm	2τεμ. ¦ pieces
Πλάτος τζαμιού ¦ Glazing width	Gw=GBWop-14mm	
Ύψος τζαμιού ¦ Glazing height	Gh=GBHop+30mm	
Πλάτος τζαμιού ¦ Glazing width	Gwt=GBWTop-14mm	
Ύψος τζαμιού ¦ Glazing height	Ght=GBHTop+30mm	

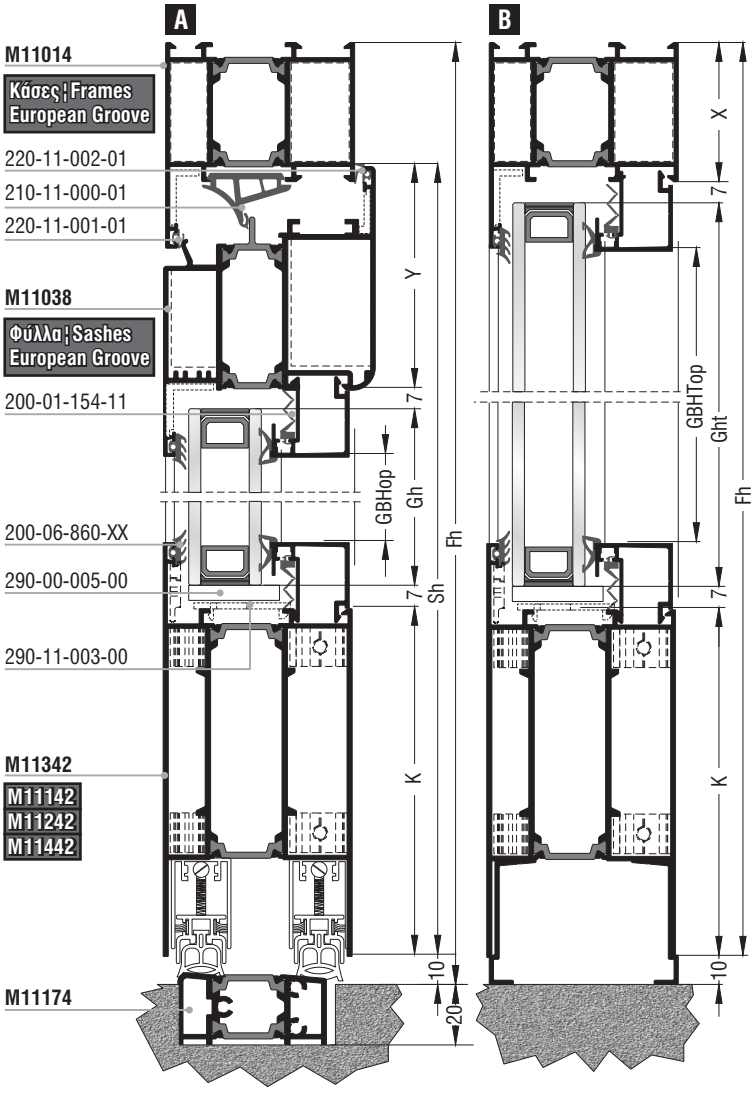

Σημείωση: Λεπτομέρειες για τις κοπές για το πηχάκι στην σελ. 296
Note: Details about the glazing bead cutting in page 296

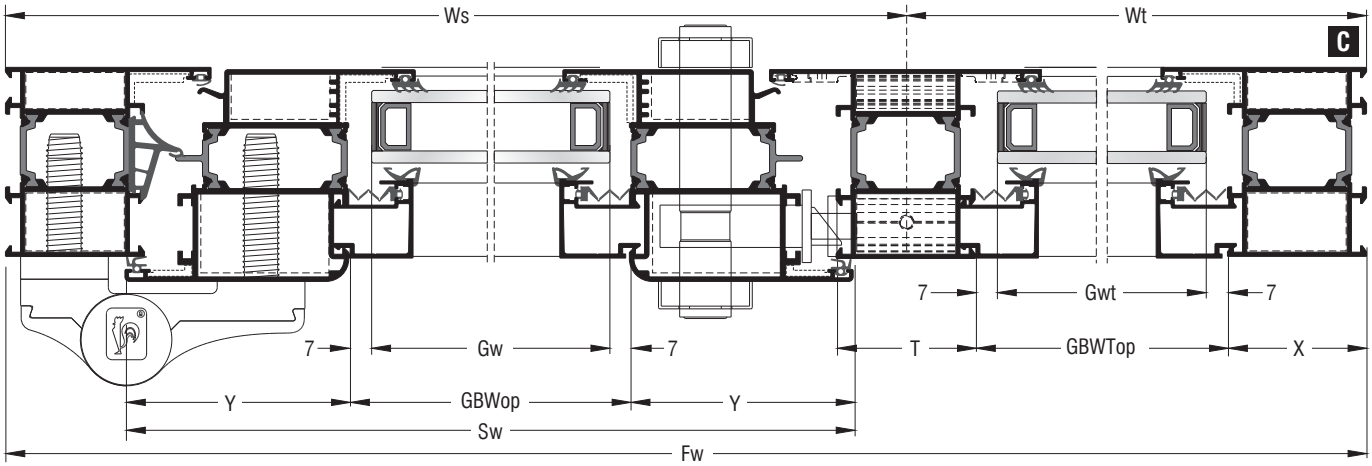

**Εναλλακτικά ¦ **Alternative

Κοπές εξαρτημάτων¦Accessory cuttings			
Κωδικός Code Nr	Εξάρτημα Accessory	Περιγραφή Description	Ποσότητα Quantity
Ανάλογα με την κάσα According to the frame		Γωνίες σύνδεσης κάσας Frame crimp cleats	2τεμ.¦pieces
Ανάλογα με την κάσα According to the frame		Γωνίες επιπεδότητας κάσας¦Frame alignment corners	2τεμ.¦pieces
Ανάλογα με το φύλλο According to the sash		Γωνίες σύνδεσης φύλλου Sash crimp nail cleats	2τεμ.¦pieces
Ανάλογα με το φύλλο According to the sash		Γωνίες επιπεδότητας φύλλου¦Sash alignment corners	2τεμ.¦pieces
200-06-860-XX		Λάστιχο τζαμιού έξω Outer glazing gasket	2Sw+2Sh+2Fh+2Wt Μέτρα¦Meters
Ανάλογα με το πλάτος τζαμιού According to the glazing width		Λάστιχο τζαμιού μέσα Inner glazing gasket	2Sw+2Sh+2Fh+2Wt Μέτρα¦Meters
200-01-154-11		Λάστιχο για πηχάκι Glazing bead gasket	2Sw+2Sh+2Fh+2Wt Μέτρα¦Meters
220-11-002-01		Λάστιχο φτερού Seal gasket	Sw+2Sh Μέτρα¦Meters
220-11-001-01		Λάστιχο φτερού Seal gasket	Ws+2Fh Μέτρα¦Meters
210-11-000-01		Κεντρικό λάστιχο Central seal gasket	Ws+2Fh Μέτρα¦Meters
250-11-011-01	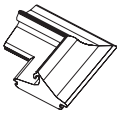	Βουλκανισμένη γωνία κεντρικού λάστιχου Vulcanized corner for central seal gasket	2τεμ.¦pieces
Ανάλογα με το ταυ¦According to the transom-mullion		Σύνδεσμος ταυ Transom-mullion cleat	x1τεμ.¦piece
Ανάλογα με τον ταμπλά According to the kickplate		Σύνδεσμος ταμπλά Kickplate cleat	x4τεμ.¦pieces
****310-11-174-10**		Τάπα κατωκασίου M11174 End cap for M11174 threshold	1 ζεύγος¦pair
Ανάλογα με το πλάτος φύλλου According to the sash width		Ανεμοφράκτης Windshield	1τεμ.¦piece
290-11-003-00		Γέφυρα τακαρίσματος ταμπλά Kickplate setting block	2τεμ.¦pieces
290-11-002-00		Γέφυρα τακαρίσματος φύλλου Sash setting block	4τεμ.¦pieces
290-00-005-00		Τακάκι τζαμιού Setting block	6τεμ.¦pieces

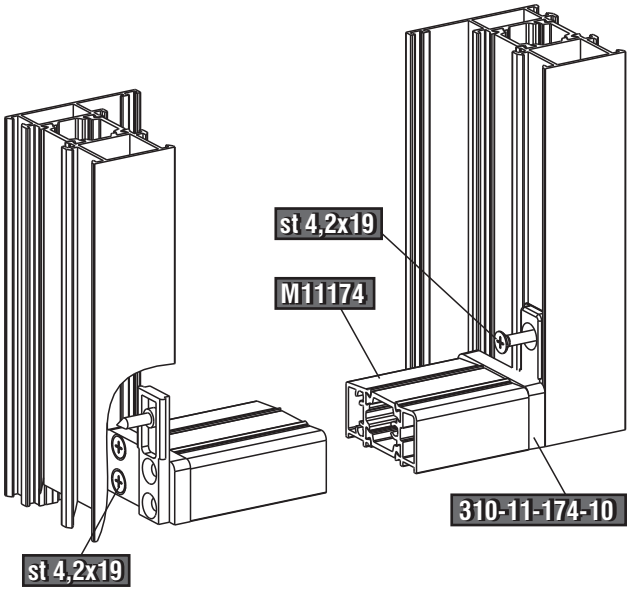

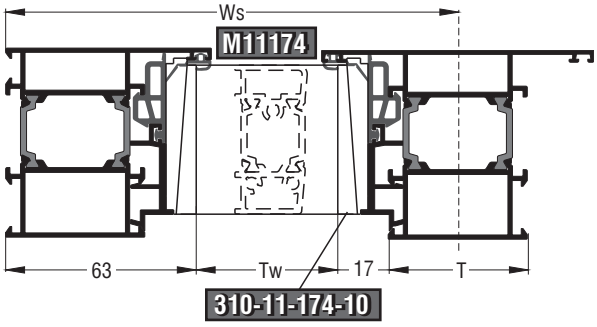

Εναλλακτικά¦Alternative

Πόρτες Εισόδου¦Entrance Doors

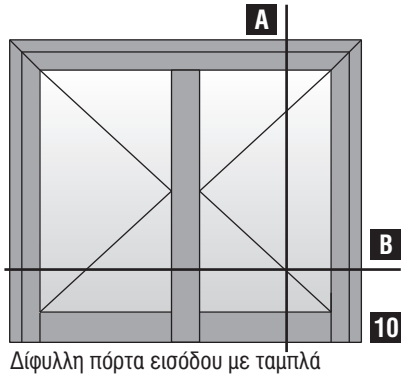

Δίφυλλη πόρτα εισόδου με ταμπλά ανοιγόμενη μέσα¦Two sash opening inward entrance door with kickplate

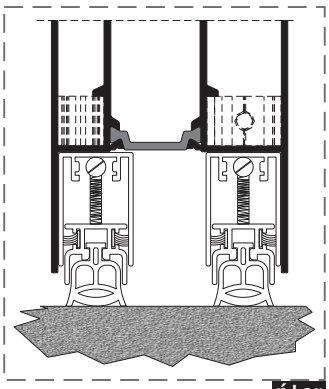

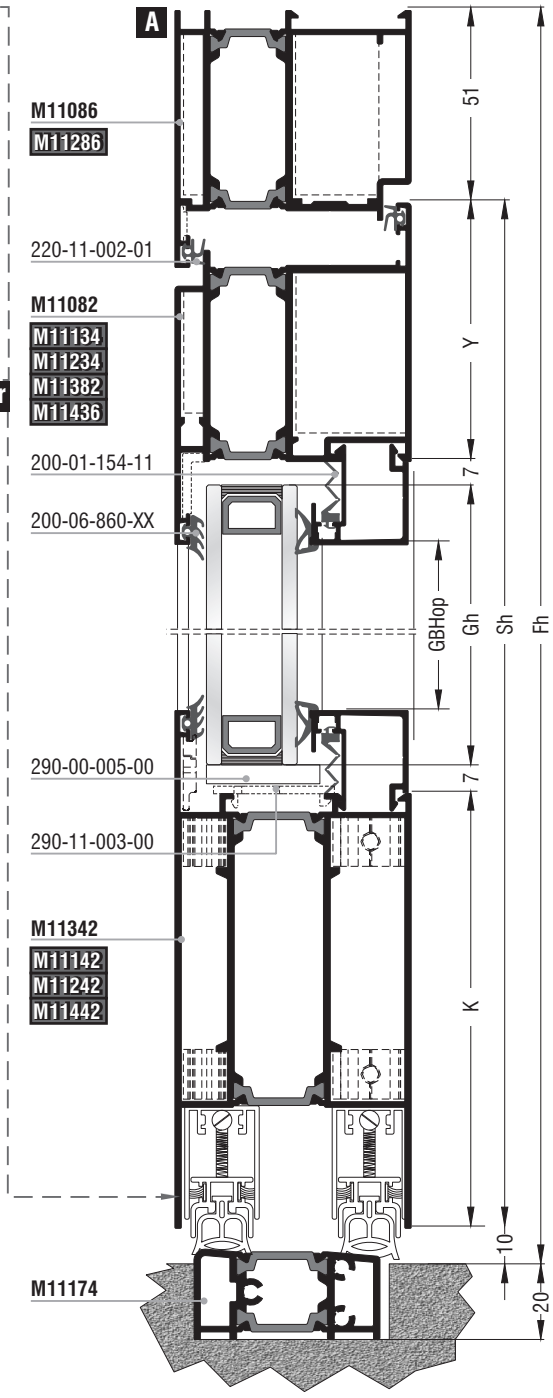

Κοπές προφίλ¦Profile cuttings		
Κάσα M11086¦Frame M11086		
Πλάτος κάσας¦Frame width	Fw	1τεμ.¦piece
Ύψος κάσας¦Frame height	Fh	1τεμ.¦piece
	Fh	1τεμ.¦piece
Πλάτος φύλλου¦Sash width	Sw=Fw/2-53,5mm	2τεμ.¦pieces
Ύψος φύλλου¦Sash height	Sh=Fh-61mm	2τεμ.¦pieces
	Sh=Fh-61mm	2τεμ.¦pieces
Μπιν/ί M11156 Sash invertion profile M11156	Ha=Sh-31mm	1τεμ.¦piece
**Κατωκάσι M11174 **Threshold M11174	Tw=Fw-126mm	1τεμ.¦piece
Ταμπλάς¦Kickplate	Pw=GBWop+9mm	2τεμ.¦pieces
Πλάτος πηχάκι Glazing bead width	GBWop=Sw-2Y	4τεμ.¦pieces
Ύψος πηχάκι Glazing bead height	GBHop=Sh-Y-K-44mm	4τεμ.¦pieces
Πλάτος τζαμιού¦Glazing width	Gw=GBWop-14mm	
Ύψος τζαμιού¦Glazing height	Gh=GBHop+30mm	

Σημείωση: Λεπτομέρειες για τις κοπές για το πηχάκι στην σελ. 296
Note: Details about the glazing bead cutting in page 296

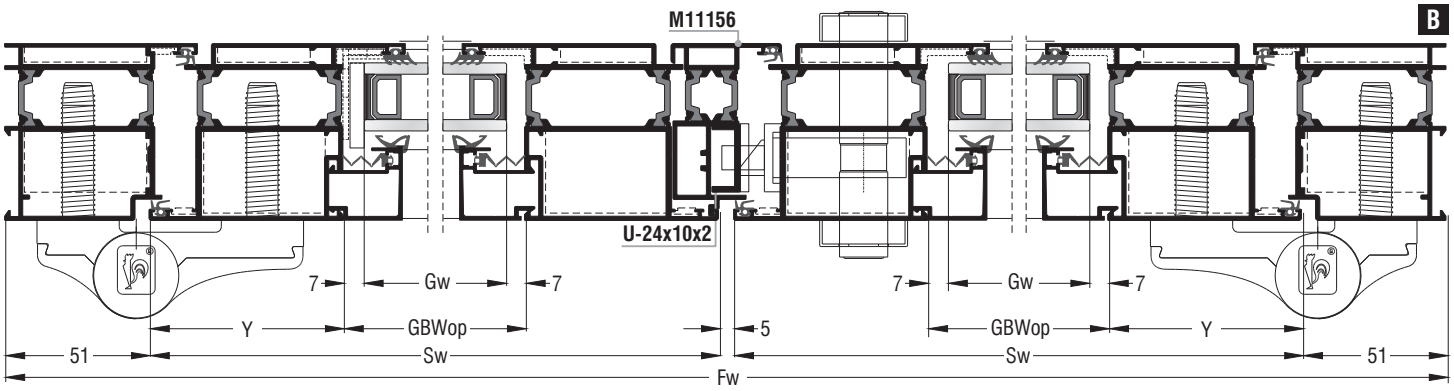

Εναλλακτικά¦Alternative

Κοπές εξαρτημάτων¦Accessory cuttings			
Κωδικός Code Nr	Εξάρτημα Accessory	Περιγραφή Description	Ποσότητα Quantity
Ανάλογα με την κάσα According to the frame		Γωνίες σύνδεσης κάσας Frame crimp cleats	2τεμ.¦pieces
Ανάλογα με την κάσα According to the frame		Γωνίες επιπεδότητας κάσας¦Frame alignment corners	2τεμ.¦pieces
Ανάλογα με το φύλλο According to the sash		Γωνίες σύνδεσης φύλλου Sash crimp nail cleats	4τεμ.¦pieces
Ανάλογα με το φύλλο According to the sash		Γωνίες επιπεδότητας φύλλου Sash alignment corners	4τεμ.¦pieces
200-06-860-XX		Λάστιχο τζαμιού έξω Outer glazing gasket	2Sw+4Sh+2Pw Μέτρα¦Meters
Ανάλογα με το πλάτος τζαμιού According to the glazing width		Λάστιχο τζαμιού μέσα Inner glazing gasket	2Sw+4Sh+2Pw Μέτρα¦Meters
200-01-154-11		Λάστιχο για πηχάκι Glazing bead gasket	2Sw+4Sh+2Pw Μέτρα¦Meters
220-11-002-01		Λάστιχο φτερού Seal gasket	Fw+2Fh+2Sw+2Sh+Ha Μέτρα¦Meters
Ανάλογα με τον ταμπλά According to the kickplate		Σύνδεσμος ταμπλά Kickplate cleat	x4τεμ.¦pieces
310-11-156-00 Δεξί σέτ¦Right set **310-11-156-10** Αριστερό σέτ¦Left set		Τάπα μπινιού M11156 End cap for sash invertion profile M11156	1 ζεύγος¦pair
****310-11-174-00**		Τάπα κατωκασίου M11174¦End cap for M11174 threshold	1 ζεύγος¦pair
Ανάλογα με το πλάτος φύλλου According to the sash width		Ανεμοφράκτης Windshield	1τεμ.¦piece
290-11-003-00		Γέφυρα τακαρίσματος ταμπλά Kickplate setting block	2τεμ.¦pieces
290-11-002-00		Γέφυρα τακαρίσματος φύλλου Sash setting block	8τεμ.¦pieces
290-00-005-00		Τακάκι τζαμιού Setting block	8τεμ.¦pieces

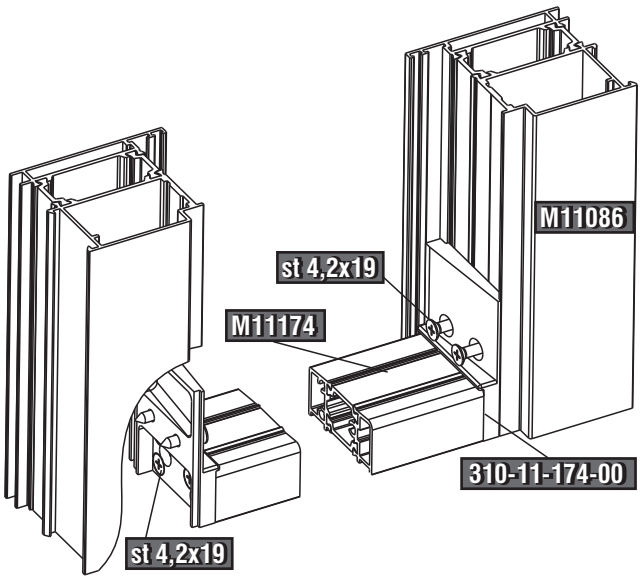

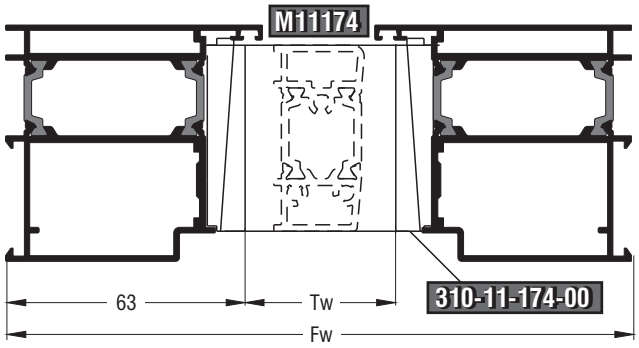

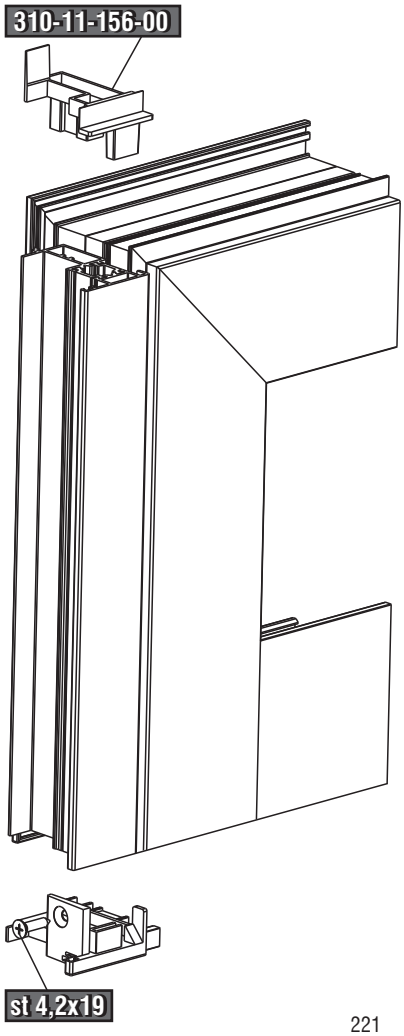

Εναλλακτικά¦Alternative

Πόρτες Εισόδου¦Entrance Doors

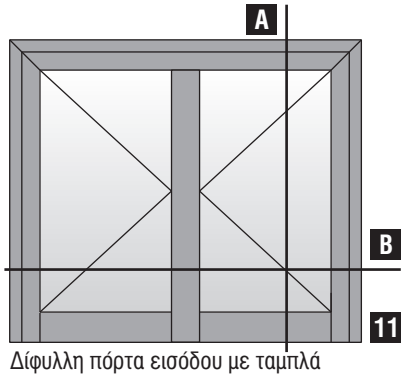

Δίφυλλη πόρτα εισόδου με ταμπλά ανοιγόμενη μέσα¦Two sash opening inward entrance door with kickplate

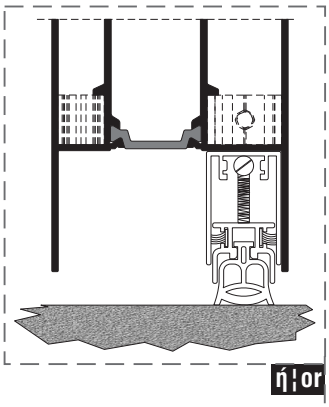

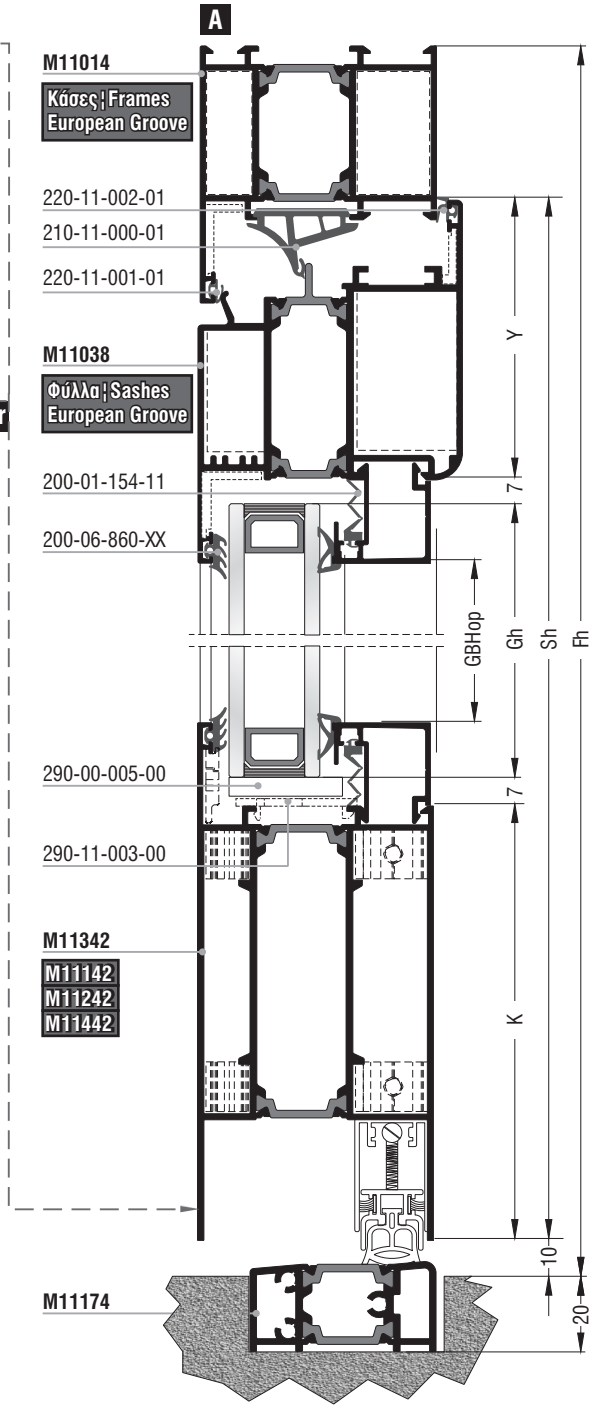

Κοπές προφίλ¦Profile cuttings		
Κάσα M11014¦Frame M11014		
Πλάτος κάσας¦Frame width	Fw	1τεμ.¦piece
Ύψος κάσας¦Frame height	Fh	1τεμ.¦piece
	Fh	1τεμ.¦piece
Πλάτος φύλλου¦Sash width	Sw=Fw/2-X+3,5mm	2τεμ.¦pieces
Ύψος φύλλου¦Sash height	Sh=Fh-X-4mm	2τεμ.¦pieces
	Sh=Fh-X-4mm	2τεμ.¦pieces
Μπιν¦Sash invertion profile	Ap=Sh-34,8mm	1τεμ.¦piece
**Κατωκάσι M11174 **Threshold M11174	Tw=Fw-2X-14mm	1τεμ.¦piece
Ταμπλάς¦Kickplate	Pw=GBWop+9mm	2τεμ.¦pieces
Πλάτος πηχάκι Glazing bead width	GBWop=Sw-2Y	4τεμ.¦pieces
Ύψος πηχάκι Glazing bead height	GBHop=Sh-Y-K-44mm	4τεμ.¦pieces
Πλάτος τζαμιού¦Glazing width	Gw=GBWop-14mm	
Ύψος τζαμιού¦Glazing height	Gh=GBHop+30mm	

Σημείωση: Λεπτομέρειες για τις κοπές για το πηχάκι στην σελ. 296
Note: Details about the glazing bead cutting in page 296

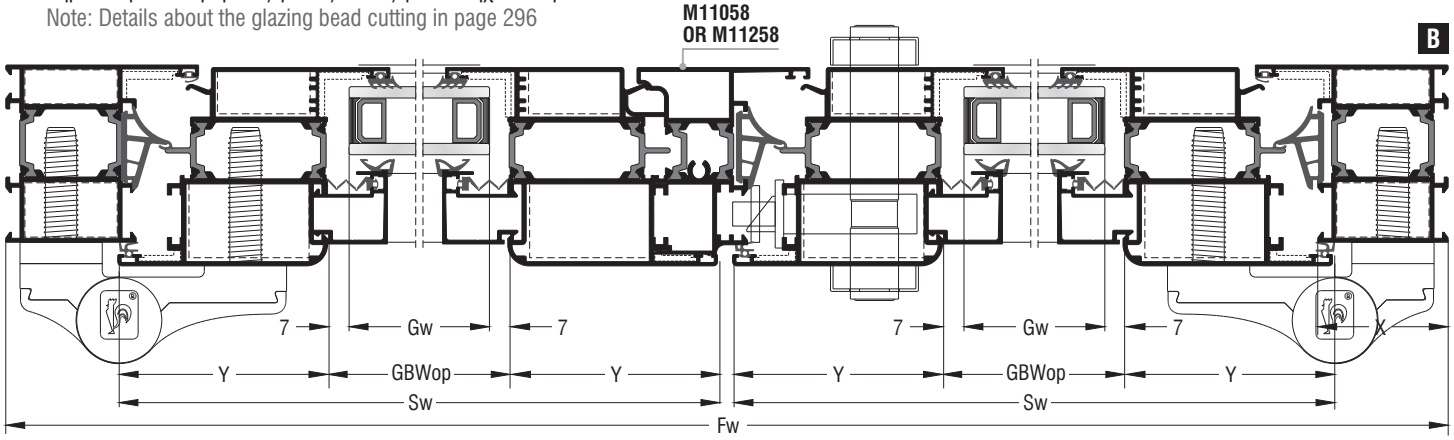

Εναλλακτικά¦Alternative

Κοπές εξαρτημάτων¦Accessory cuttings			
Κωδικός Code Nr	Εξάρτημα Accessory	Περιγραφή Description	Ποσότητα Quantity
Ανάλογα με την κάσα According to the frame		Γωνίες σύνδεσης κάσας Frame crimp cleats	2τεμ.¦pieces
Ανάλογα με την κάσα According to the frame		Γωνίες επιπεδότητας κάσας¦Frame alignment corners	2τεμ.¦pieces
Ανάλογα με το φύλλο According to the sash		Γωνίες σύνδεσης φύλλου Sash crimp nail cleats	4τεμ.¦pieces
Ανάλογα με το φύλλο According to the sash		Γωνίες επιπεδότητας φύλλου¦Sash alignment corners	4τεμ.¦pieces
200-06-860-XX		Λάστιχο τζαμιού έξω Outer glazing gasket	2Sw+4Sh+2Pw Μέτρα¦Meters
Ανάλογα με το πλάτος τζαμιού According to the glazing width		Λάστιχο τζαμιού μέσα Inner glazing gasket	2Sw+4Sh+2Pw Μέτρα¦Meters
200-01-154-11		Λάστιχο για πηχάκι Glazing bead gasket	2Sw+4Sh+2Pw Μέτρα¦Meters
220-11-002-01		Λάστιχο φτερού Seal gasket	2Sw+3Sh Μέτρα¦Meters
220-11-001-01		Λάστιχο φτερού Seal gasket	Fw+2Fh+Ap Μέτρα¦Meters
210-11-000-01		Κεντρικό λάστιχο Central seal gasket	Fw+2Fh+Ap Μέτρα¦Meters
250-11-011-01	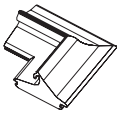	Βουλκανισμένη γωνία κεντρικού λάστιχου Vulcanized corner for central seal gasket	2τεμ.¦pieces
Ανάλογα με τον ταμπλά According to the kickplate		Σύνδεσμος ταμπλά Kickplate cleat	x4τεμ.¦pieces
Ανάλογα με το μπινί According to the sash invertion profile		Τάπα μπινιού End cap for sash invertion profile	1 ζεύγος¦pair
****310-11-174-10**		Τάπα κατωκασίου M11174 End cap for M11174 threshold	1 ζεύγος¦pair
Ανάλογα με το πλάτος φύλλου According to the sash width		Ανεμοφράκτης Windshield	2τεμ.¦pieces
290-11-003-00		Γέφυρα τακαρίσματος ταμπλά Kickplate setting block	2τεμ.¦piece
290-11-002-00		Γέφυρα τακαρίσματος φύλλου Sash setting block	6τεμ.¦pieces
290-00-005-00		Τακάκι τζαμιού Setting block	8τεμ.¦pieces

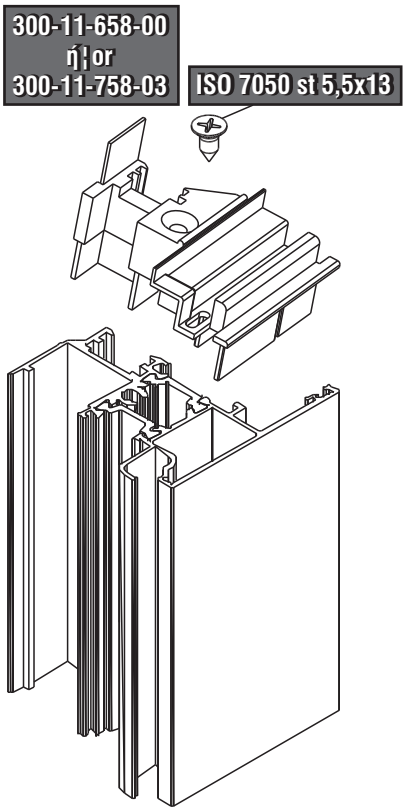

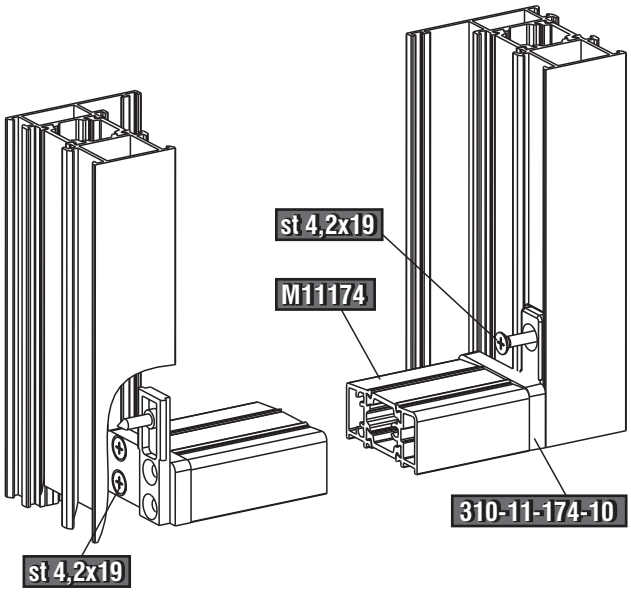

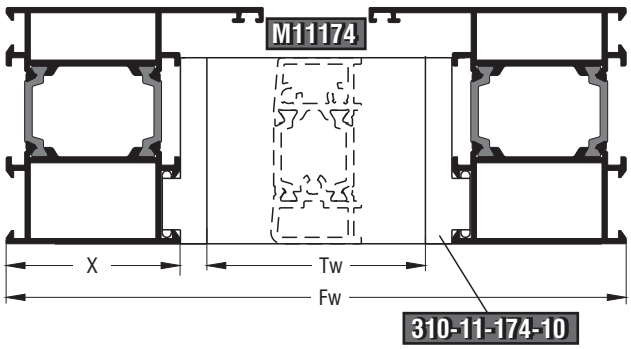

Εναλλακτικά¦Alternative

Πόρτες Εισόδου ¦ Entrance Doors

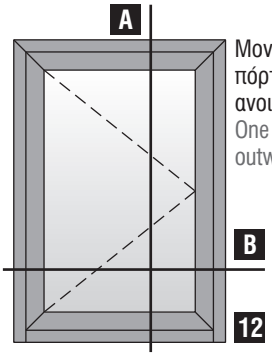

Μονόφυλλη πόρτα εισόδου ανοιγόμενη έξω
One sash opening outward entrance door

Κοπές προφίλ ¦ Profile cuttings		
Κάσα M11088 ¦ Frame M11088		
Πλάτος κάσας ¦ Frame width	Fw	1τεμ. ¦ piece
Ύψος κάσας ¦ Frame height	Fh	1τεμ. ¦ piece
	Fh	1τεμ. ¦ piece
Πλάτος φύλλου ¦ Sash width	Sw=Fw-102mm	2τεμ. ¦ pieces
Ύψος φύλλου ¦ Sash height	Sh=Fh-66mm	2τεμ. ¦ pieces
Κατωκάσι M11174 Threshold M11174	Tw=Fw-126mm	1τεμ. ¦ piece
Πρόσθετο φύλλου M11170 Sash beauty profile M11170	Aw=Sw-47,6mm	1τεμ. ¦ piece
Πλάτος πηχάκι Glazing bead width	GBWop=Sw-2Ph+44mm	2τεμ. ¦ pieces
Ύψος πηχάκι Glazing bead height	GBHop=Sh-2Ph	2τεμ. ¦ pieces
Πλάτος τζαμιού ¦ Glazing width	Gw=GBWop-14mm	
Ύψος τζαμιού ¦ Glazing height	Gh=GBHop+30mm	

Σημείωση: Λεπτομέρειες για τις κοπές για το πηχάκι στην σελ. 296
Note: Details about the glazing bead cutting in page 296

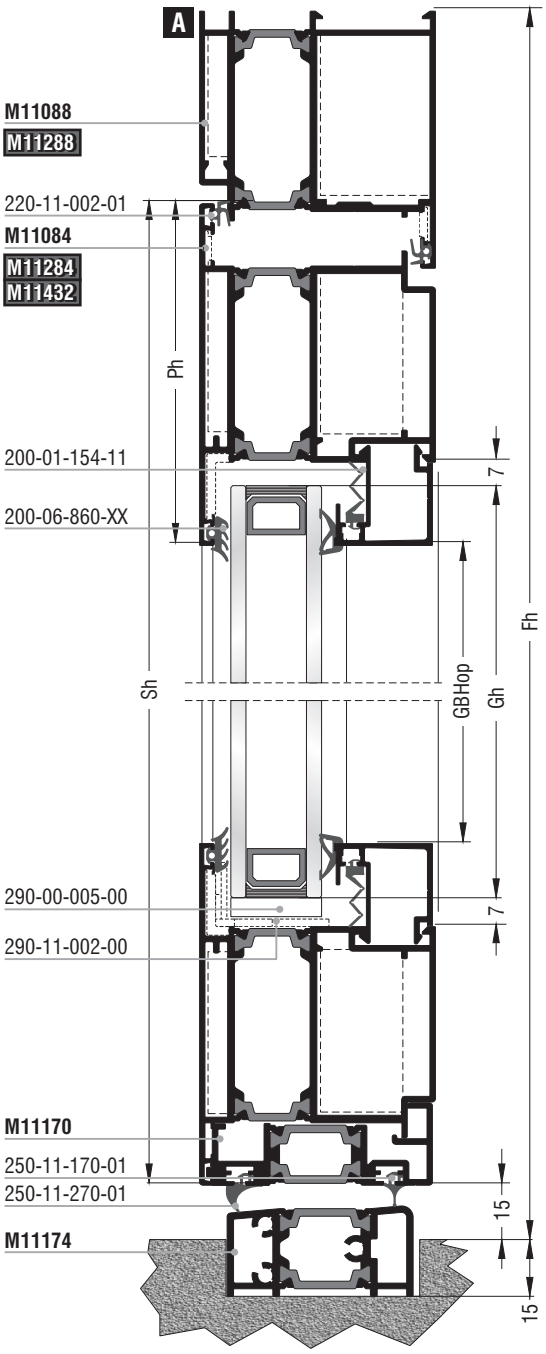

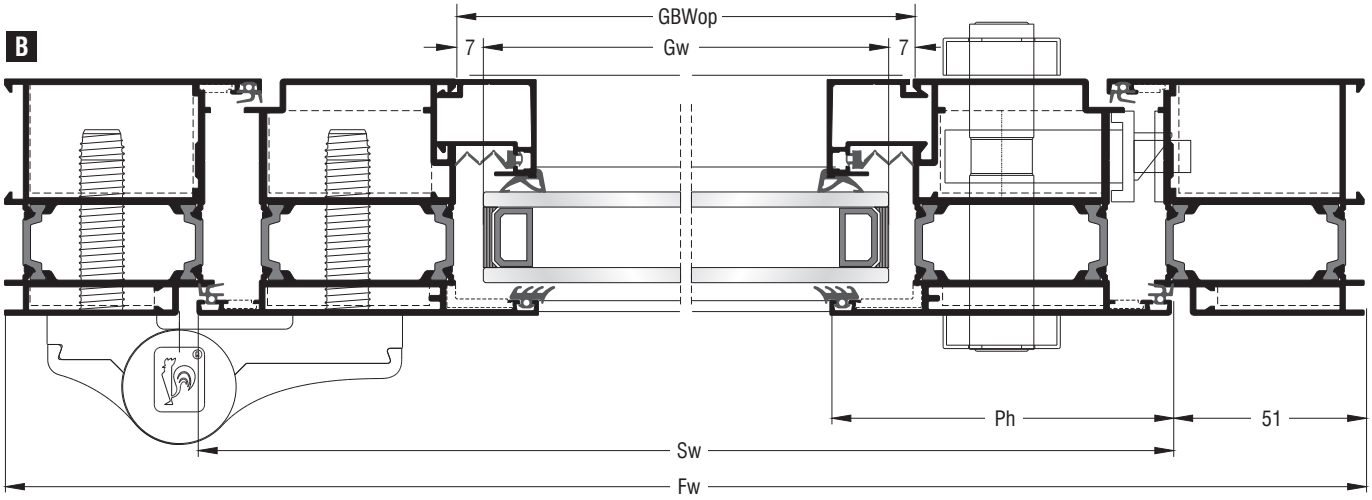

Κοπές εξαρτημάτων¦Accessory cuttings			
Κωδικός Code Nr	Εξάρτημα Accessory	Περιγραφή Description	Ποσότητα Quantity
Ανάλογα με την κάσα According to the frame		Γωνίες σύνδεσης κάσας Frame crimp cleats	2τεμ.¦pieces
Ανάλογα με την κάσα According to the frame		Γωνίες επιπεδότητας κάσας Frame alignment corners	2τεμ.¦pieces
Ανάλογα με το φύλλο According to the sash		Γωνίες σύνδεσης φύλλου Sash crimp nail cleats	4τεμ.¦pieces
Ανάλογα με το φύλλο According to the sash		Γωνίες επιπεδότητας φύλλου Sash alignment corners	4τεμ.¦pieces
200-06-860-XX		Λάστιχο τζαμιού έξω Outer glazing gasket	2Sw+2Sh Μέτρα¦Meters
Ανάλογα με το πλάτος τζαμιού According to the glazing width		Λάστιχο τζαμιού μέσα Inner glazing gasket	2Sw+2Sh Μέτρα¦Meters
200-01-154-11		Λάστιχο για πηχάκι Glazing bead gasket	2Sw+2Sh Μέτρα¦Meters
220-11-002-01		Λάστιχο φτερού Seal gasket	Fw+2Fh+Sw+2Sh Μέτρα¦Meters
250-11-170-01		Λάστιχο πρόσθετου M11170 M11170 beauty profile gasket	Sw Μέτρα¦Meters
250-11-270-01		Λάστιχο πρόσθετου M11170 M11170 beauty profile gasket	Sw Μέτρα¦Meters
310-11-170-00		Τάπα πρόσθετου M11170 End cap for beauty profile M11170	1 ζεύγος¦pair
310-11-174-00		Τάπα κατωκασίου M11174 End cap for M11174 threshold	1 ζεύγος¦pair
290-11-002-00		Γέφυρα τακαρίσματος φύλλου Sash setting block	4τεμ.¦pieces
290-00-005-00		Τακάκι τζαμιού Setting block	4τεμ.¦pieces

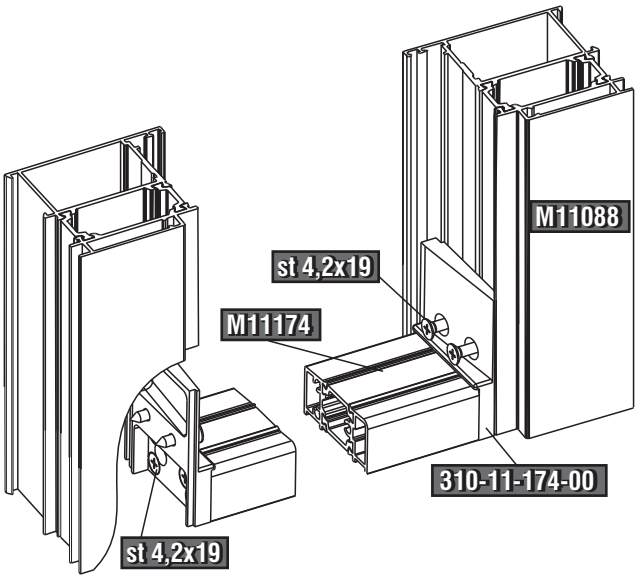

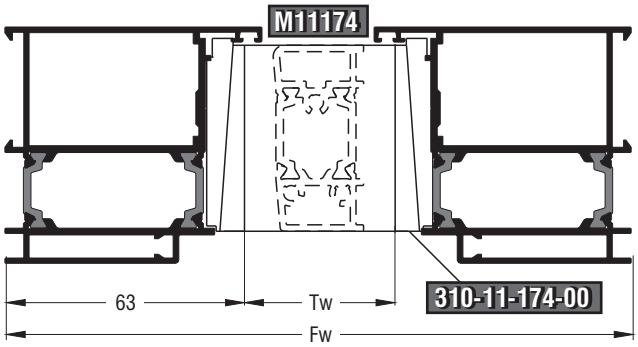

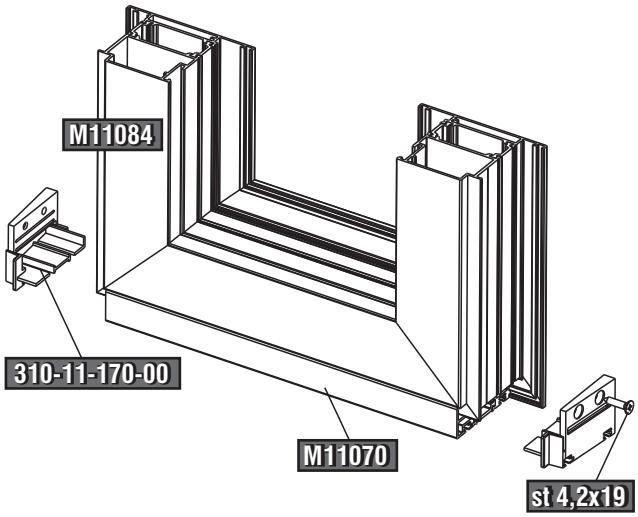

Πόρτες Εισόδου ¦ Entrance Doors

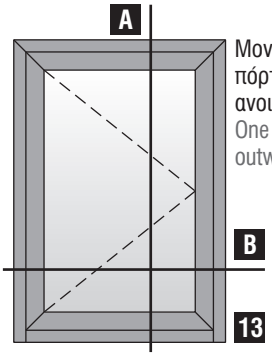

Μονόφυλλη πόρτα εισόδου ανοιγόμενη έξω
One sash opening outward entrance door

Κοπές προφίλ ¦ Profile cuttings		
Κάσα M11088 ¦ Frame M11088		
Πλάτος κάσας ¦ Frame width	Fw	1τεμ. ¦ piece
Ύψος κάσας ¦ Frame height	Fh	1τεμ. ¦ piece
	Fh	1τεμ. ¦ piece
Πλάτος φύλλου ¦ Sash width	Sw=Fw-102mm	2τεμ. ¦ pieces
Ύψος φύλλου ¦ Sash height	Sh=Fh-66mm	2τεμ. ¦ pieces
Κατωκάσι M11274 Threshold M11274	Tw=Fw-139mm	1τεμ. ¦ piece
Πρόσθετο φύλλου M11227 Sash beauty profile M11227	Aw=Sw-44mm	1τεμ. ¦ piece
Πλάτος πηχάκι Glazing bead width	GBWop=Sw-2Ph+44mm	2τεμ. ¦ pieces
Ύψος πηχάκι Glazing bead height	GBHop=Sh-2Ph	2τεμ. ¦ pieces
Πλάτος τζαμιού ¦ Glazing width	Gw=GBWop-14mm	
Ύψος τζαμιού ¦ Glazing height	Gh=GBHop+30mm	

Σημείωση: Λεπτομέρειες για τις κοπές για το πηχάκι στην σελ. 296
Note: Details about the glazing bead cutting in page 296

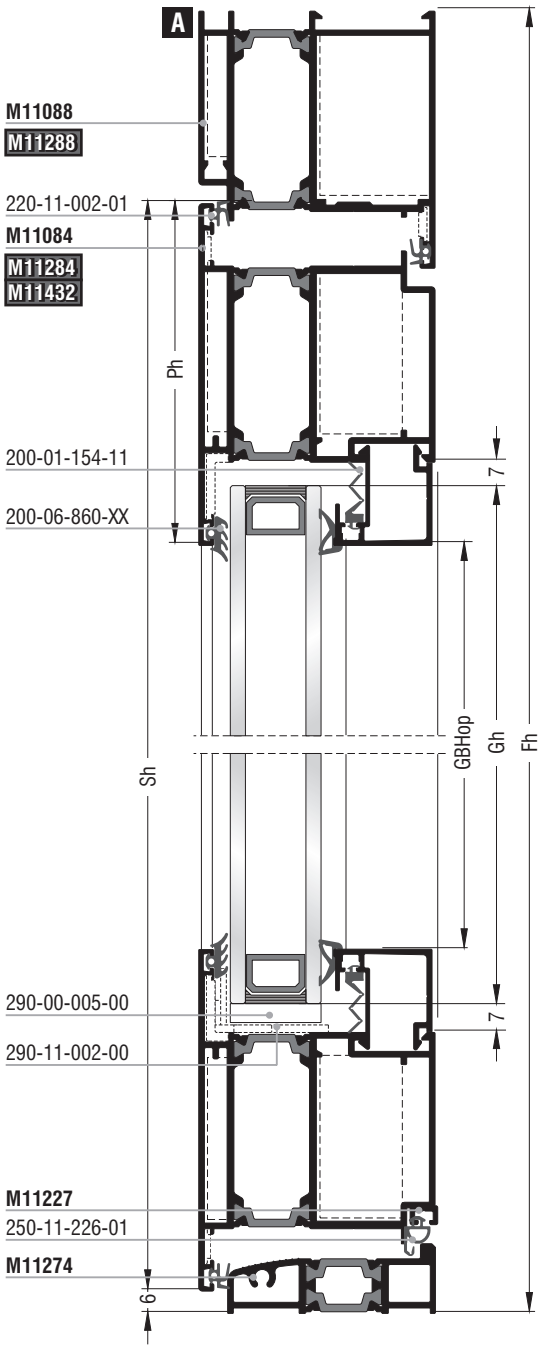

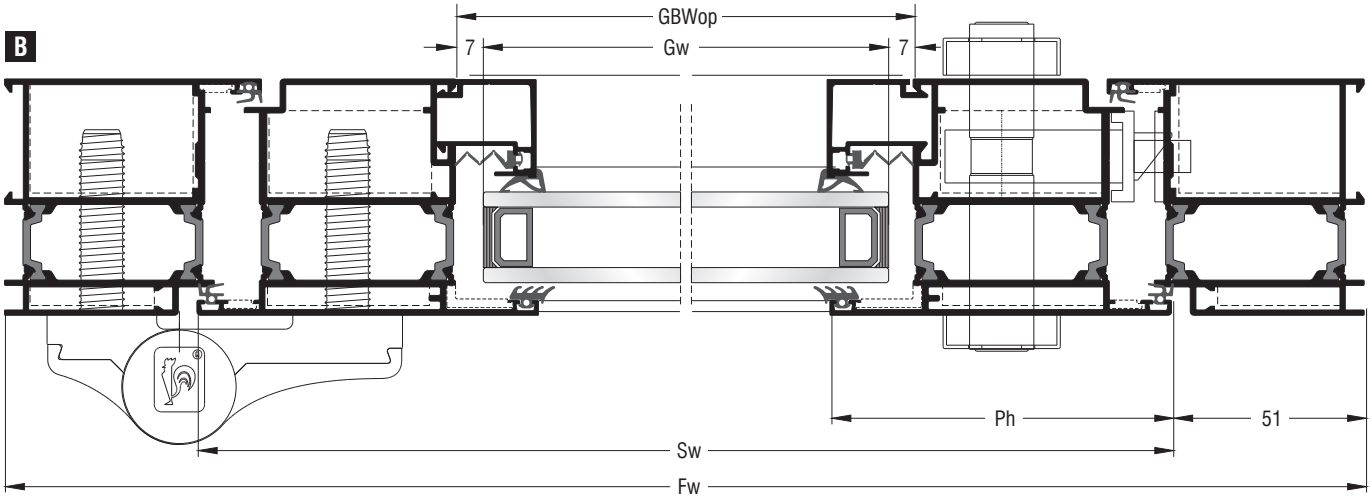

Κοπές εξαρτημάτων¦Accessory cuttings			
Κωδικός Code Nr	Εξάρτημα Accessory	Περιγραφή Description	Ποσότητα Quantity
Ανάλογα με την κάσα According to the frame		Γωνίες σύνδεσης κάσας Frame crimp cleats	2τεμ.¦pieces
Ανάλογα με την κάσα According to the frame		Γωνίες επιπεδότητας κάσας Frame alignment corners	2τεμ.¦pieces
Ανάλογα με το φύλλο According to the sash		Γωνίες σύνδεσης φύλλου Sash crimp nail cleats	4τεμ.¦pieces
Ανάλογα με το φύλλο According to the sash		Γωνίες επιπεδότητας φύλλου Sash alignment corners	4τεμ.¦pieces
200-06-860-XX		Λάστιχο τζαμιού έξω Outer glazing gasket	2Sw+2Sh Μέτρα¦Meters
Ανάλογα με το πλάτος τζαμιού According to the glazing width		Λάστιχο τζαμιού μέσα Inner glazing gasket	2Sw+2Sh Μέτρα¦Meters
200-01-154-11		Λάστιχο για πηχάκι Glazing bead gasket	2Sw+2Sh Μέτρα¦Meters
220-11-002-01		Λάστιχο φτερού Seal gasket	Fw+2Fh+Sw+2Sh Μέτρα¦Meters
250-11-226-01		Λάστιχο νεροσταλάκτη M11226 M11226 waterproofing profile gasket	Aw Μέτρα¦Meters
310-11-274-00		Τάπα κατωκασίου M11274 End cap for M11274 threshold	1 ζεύγος¦pair
290-11-002-00		Γέφυρα τακαρίσματος φύλλου Sash setting block	4τεμ.¦pieces
290-00-005-00		Τακάκι τζαμιού Setting block	4τεμ.¦pieces

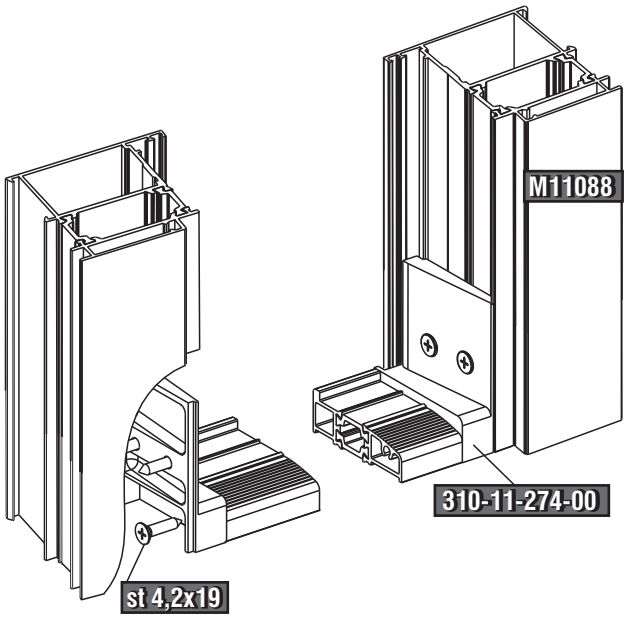

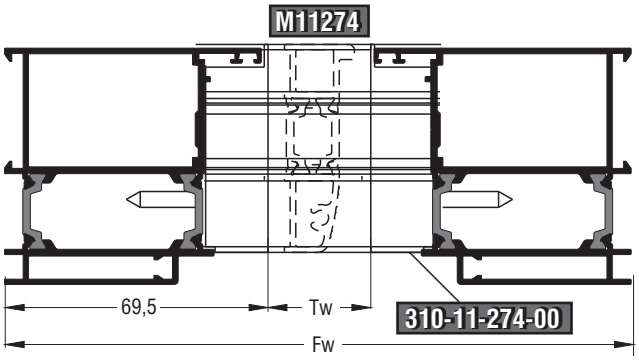

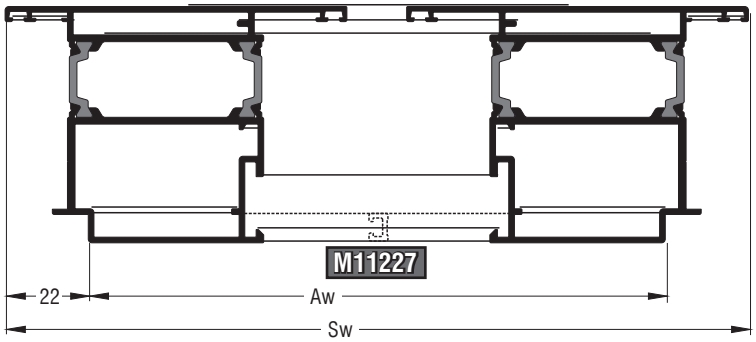

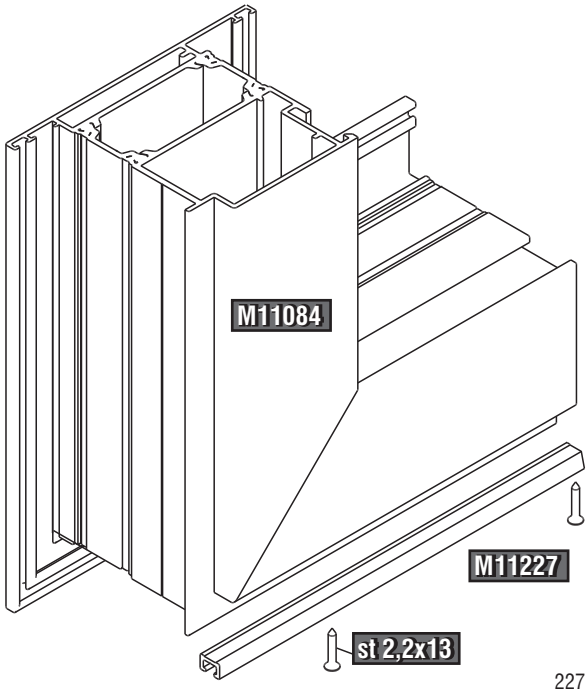

Πόρτες Εισόδου ¦ Entrance Doors

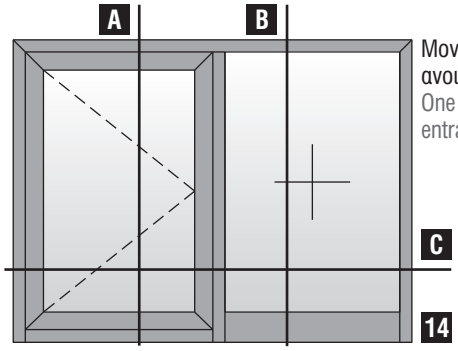

Μονόφυλλη πόρτα εισόδου ανοιγόμενη έξω με σταθερό
One sash opening outward entrance door with one fixed sash

Κοπές προφίλ ¦ Profile cuttings Κάσα M11014 ¦ Frame M11014		
Πλάτος κάσας ¦ Frame width	Fw	1τεμ. ¦ piece
Ύψος κάσας ¦ Frame height	Fh	1τεμ. ¦ piece
	Fh	1τεμ. ¦ piece
Πλάτος φύλλου ¦ Sash width	Sw=Ws-X-T/2-54mm	2τεμ. ¦ pieces
Ύψος φύλλου ¦ Sash height	Sh=Fh-X-42mm	2τεμ. ¦ pieces
Κατωκάσι M11174 Threshold M11174	Tw=Ws-T/2-78mm	1τεμ. ¦ piece
Ταυ ¦ Transom-mullion	Ht=Fh-X+4,5mm	1τεμ. ¦ piece
Ταμπλάς ¦ Kickplate	Pw=GBWop+9mm	1τεμ. ¦ piece
Πρόσθετο φύλλου M11170 Sash beauty profile M11170	Aw=Sw-47,6mm	1τεμ. ¦ piece
Πλάτος πρόσθετο κάσας M11162 ¦ Frame beauty profile width M11162	Wr=Ws-X-T/2+9,4mm	1τεμ. ¦ piece
Ύψος πρόσθετο κάσας M11162 ¦ Frame beauty profile height M11162	Hr=Fh-X+4,7mm	1τεμ. ¦ piece
	Hr=Fh-X+4,7mm	1τεμ. ¦ piece
Πλάτος πηχάκι Glazing bead width	GBWop=Sw-2Ph+44mm	2τεμ. ¦ pieces
Ύψος πηχάκι Glazing bead height	GBHop=Sh-2Ph	2τεμ. ¦ pieces
Πλάτος πηχάκι Glazing bead width	GBWTop=Wt-X-T/2	2τεμ. ¦ pieces
Ύψος πηχάκι Glazing bead height	GBHTop=Fh-X-K-44mm	2τεμ. ¦ pieces
Πλάτος τζαμιού ¦ Glazing width	Gw=GBWop-14mm	
Ύψος τζαμιού ¦ Glazing height	Gh=GBHop+30mm	
Πλάτος τζαμιού ¦ Glazing width	Gwt=GBWTop-14mm	
Ύψος τζαμιού ¦ Glazing height	Ght=GBHTop+30mm	

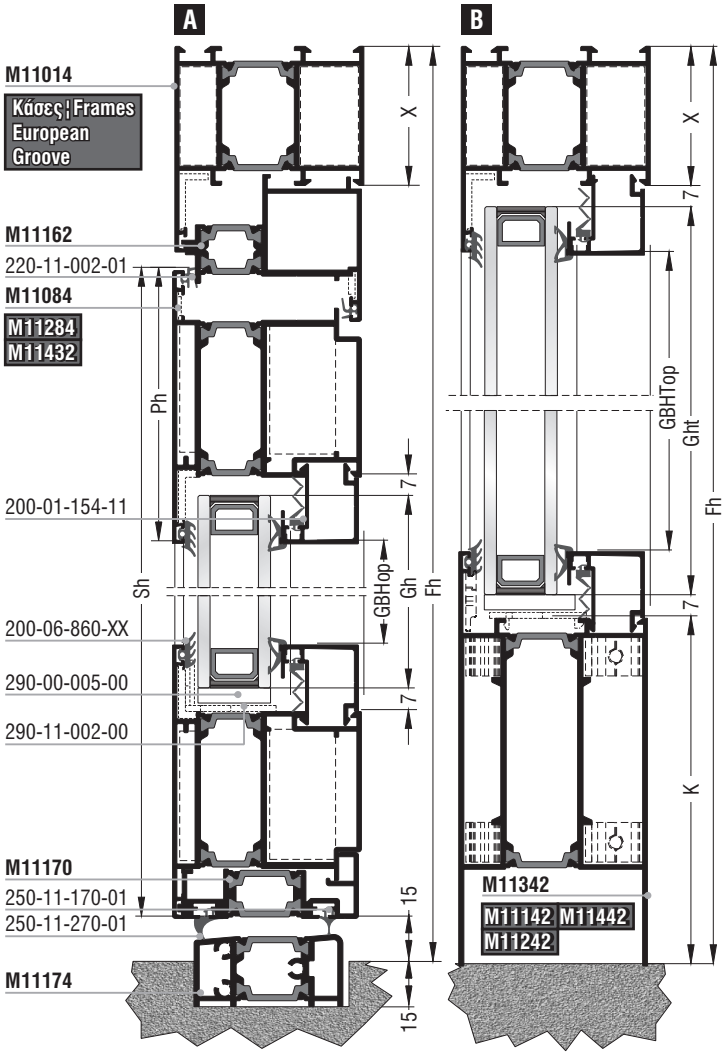

Σημείωση: Λεπτομέρειες για τις κοπές για το πηχάκι στην σελ. 296
Note: Details about the glazing bead cutting in page 296

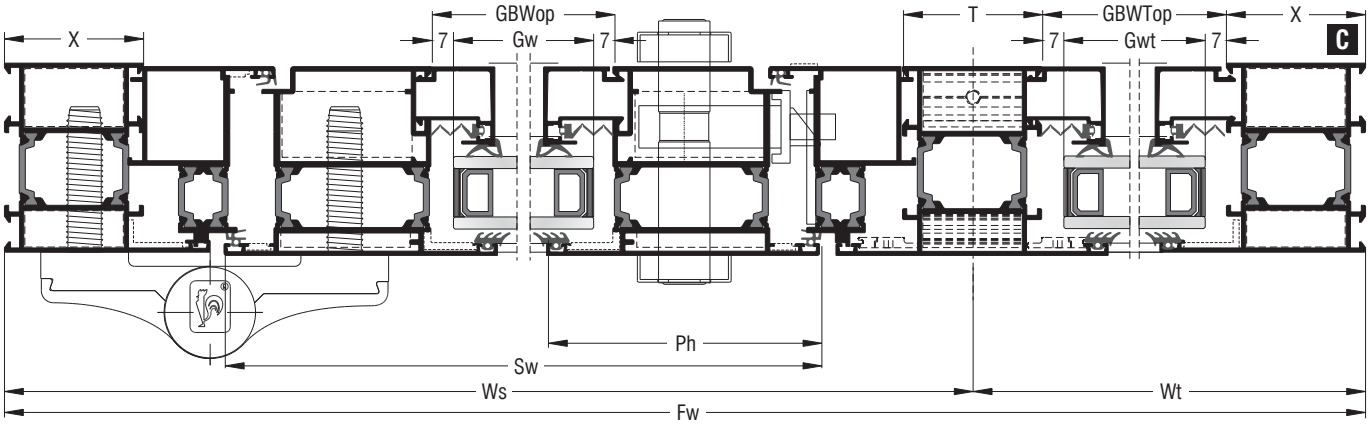

Κοπές εξαρτημάτων¦Accessory cuttings			
Κωδικός Code Nr	Εξάρτημα Accessory	Περιγραφή Description	Ποσότητα Quantity
Ανάλογα με την κάσα According to the frame		Γωνίες σύνδεσης κάσας Frame crimp cleats	2τεμ.¦pieces
Ανάλογα με την κάσα According to the frame		Γωνίες επιπεδότητας κάσας Frame alignment corners	2τεμ.¦pieces
Ανάλογα με το φύλλο According to the sash		Γωνίες σύνδεσης φύλλου Sash crimp nail cleats	4τεμ.¦pieces
Ανάλογα με το φύλλο According to the sash		Γωνίες επιπεδότητας φύλλου Sash alignment corners	4τεμ.¦pieces
200-06-860-XX		Λάστιχο τζαμιού έξω Outer glazing gasket	2Sw+2Sh+2Fh+2Wt Μέτρα¦Meters
Ανάλογα με το πλάτος τζαμιού According to the glazing width		Λάστιχο τζαμιού μέσα Inner glazing gasket	2Sw+2Sh+2Fh+2Wt Μέτρα¦Meters
200-01-154-11		Λάστιχο για πηχάκι Glazing bead gasket	2Sw+2Sh+2Fh+2Wt Μέτρα¦Meters
220-11-002-01		Λάστιχο φτερού Seal gasket	Ws+2Fh+Sw+2Sh Μέτρα¦Meters
250-11-170-01		Λάστιχο πρόσθετου M11170 M11170 beauty profile gasket	Sw Μέτρα¦Meters
250-11-270-01		Λάστιχο πρόσθετου M11170 M11170 beauty profile gasket	Sw Μέτρα¦Meters
Ανάλογα με τον ταμπλά According to the kickplate		Σύνδεσμος ταμπλά Kickplate cleat	x2τεμ.¦pieces
Ανάλογα με το ταυ¦According to the transom-mullion		Σύνδεσμος ταυ Transom-mullion cleat	x1τεμ.¦pieces
310-11-170-00		Τάπα πρόσθετου M11170 End cap for beauty profile M11170	1 ζεύγος¦pair
310-11-174-10		Τάπα κατωκασίου M11174 End cap for M11174 threshold	1 ζεύγος¦pair
290-11-003-00		Γέφυρα τακαρίσματος ταμπλά Kickplate setting block	2τεμ.¦pieces
290-11-002-00		Γέφυρα τακαρίσματος φύλλου Sash setting block	4τεμ.¦pieces
290-00-005-00		Τακάκι τζαμιού Setting block	6τεμ.¦pieces

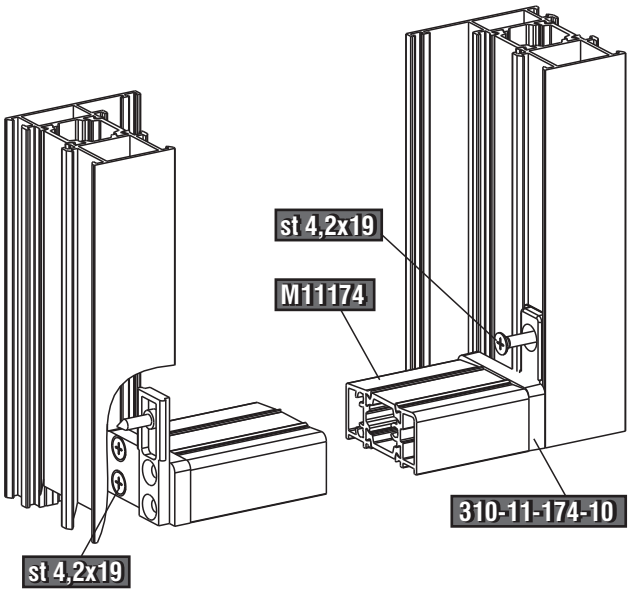

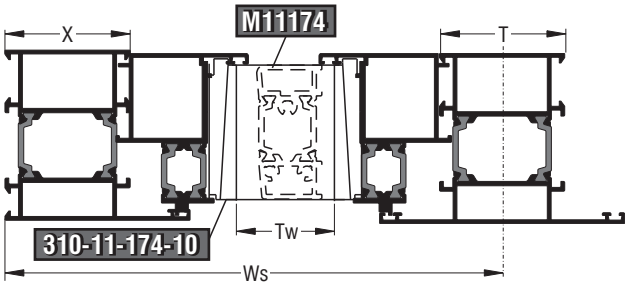

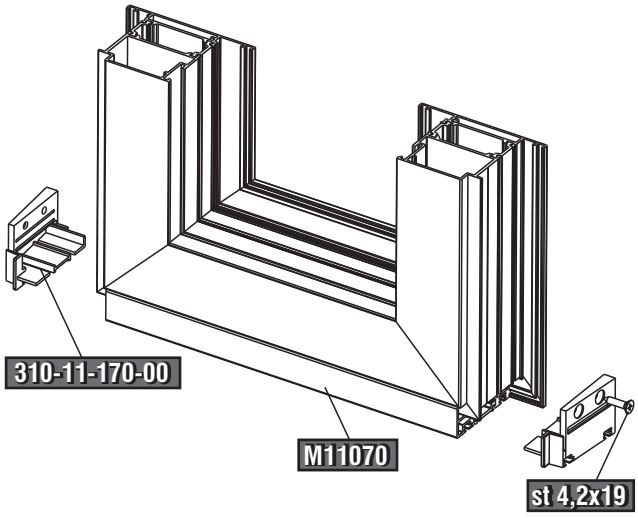

Πόρτες Εισόδου ¦ Entrance Doors

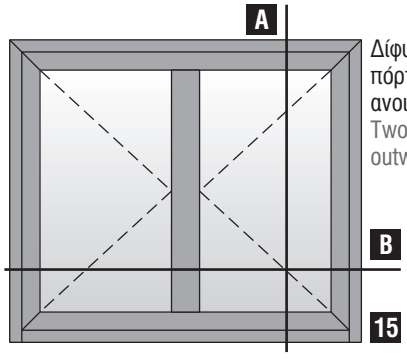

Δίφυλλη πόρτα εισόδου ανοιγόμενη έξω
Two sash opening outward entrance door

Κοπές προφίλ ¦ Profile cuttings		
Κάσα M11088 ¦ Frame M11088		
Πλάτος κάσας ¦ Frame width	Fw	1τεμ. ¦ piece
Ύψος κάσας ¦ Frame height	Fh	1τεμ. ¦ piece
	Fh	1τεμ. ¦ piece
Πλάτος φύλλου ¦ Sash width	Sw=Fw-102mm	4τεμ. ¦ pieces
Ύψος φύλλου ¦ Sash height	Sh=Fh-66mm	4τεμ. ¦ pieces
Μπινί M11158 Sash invertion profile M11158	Ha=Sh-30,6mm	1τεμ. ¦ piece
Κατωκάσι M11174 Threshold M11174	Tw=Fw-126mm	1τεμ. ¦ piece
Πρόσθετο φύλλου M11170 Sash beauty profile M11170	Aw=Sw-47,6mm	2τεμ. ¦ pieces
Πρόσθετο U-24x10x2 Beauty profile U-24x10x2	U=Ha-445mm	1τεμ. ¦ piece
Πλάτος πηχάκι Glazing bead width	GBWop=Sw-2Ph+44mm	4τεμ. ¦ pieces
Ύψος πηχάκι Glazing bead height	GBHop=Sh-2Ph	4τεμ. ¦ pieces
Πλάτος τζαμιού ¦ Glazing width	Gw=GBWop-14mm	
Ύψος τζαμιού ¦ Glazing height	Gh=GBHop+30mm	

Σημείωση: Λεπτομέρειες για τις κοπές για το πηχάκι στην σελ. 296
Note: Details about the glazing bead cutting in page 296

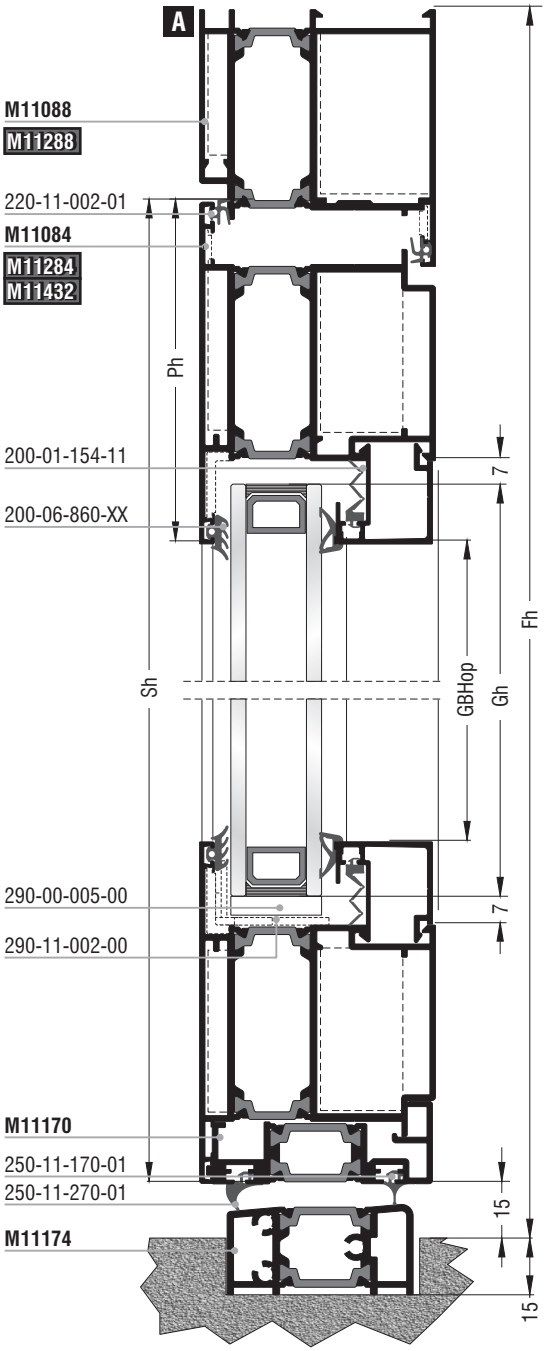

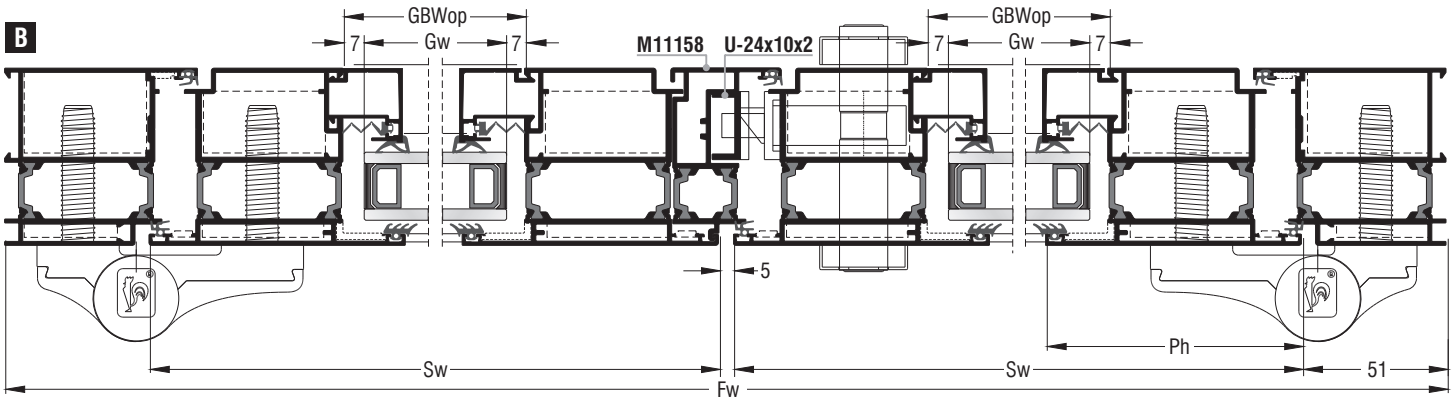

Κοπές εξαρτημάτων¦Accessory cuttings			
Κωδικός Code Nr	Εξάρτημα Accessory	Περιγραφή Description	Ποσότητα Quantity
Ανάλογα με την κάσα According to the frame		Γωνίες σύνδεσης κάσας Frame crimp cleats	2τεμ.¦pieces
Ανάλογα με την κάσα According to the frame		Γωνίες επιπεδότητας κάσας¦Frame alignment corners	2τεμ.¦pieces
Ανάλογα με το φύλλο According to the sash		Γωνίες σύνδεσης φύλλου Sash crimp nail cleats	8τεμ.¦pieces
Ανάλογα με το φύλλο According to the sash		Γωνίες επιπεδότητας φύλλου Sash alignment corners	8τεμ.¦pieces
200-06-860-XX		Λάστιχο τζαμιού έξω Outer glazing gasket	4Sw+4Sh Μέτρα¦Meters
Ανάλογα με το πλάτος τζαμιού According to the glazing width		Λάστιχο τζαμιού μέσα Inner glazing gasket	4Sw+4Sh Μέτρα¦Meters
200-01-154-11		Λάστιχο για πηχάκι Glazing bead gasket	4Sw+4Sh Μέτρα¦Meters
220-11-002-01		Λάστιχο φτερού Seal gasket	Fw+2Fh+Sw+2Sh+Ha Μέτρα¦Meters
250-11-170-01		Λάστιχο πρόσθετου M11170¦M11170 beauty profile gasket	2Sw Μέτρα¦Meters
250-11-270-01		Λάστιχο πρόσθετου M11170¦M11170 beauty profile gasket	2Sw Μέτρα¦Meters
300-21-158-00 Δεξί σέτ¦Right set **300-21-158-10** Αριστερό σέτ¦Left set		Τάπα μπινιού M11158 End cap for sash invertion profile M11158	1 ζεύγος¦pair
310-11-170-00		Τάπα πρόσθετου M11170¦End cap for beauty profile M11170	2 ζεύγη¦pairs
310-11-174-00		Τάπα κατωκασίου M11174¦End cap for M11174 threshold	1 ζεύγος¦pair
290-11-002-00		Γέφυρα τακαρίσματος φύλλου Sash setting block	8τεμ.¦pieces
290-00-005-00		Τακάκι τζαμιού Setting block	8τεμ.¦pieces

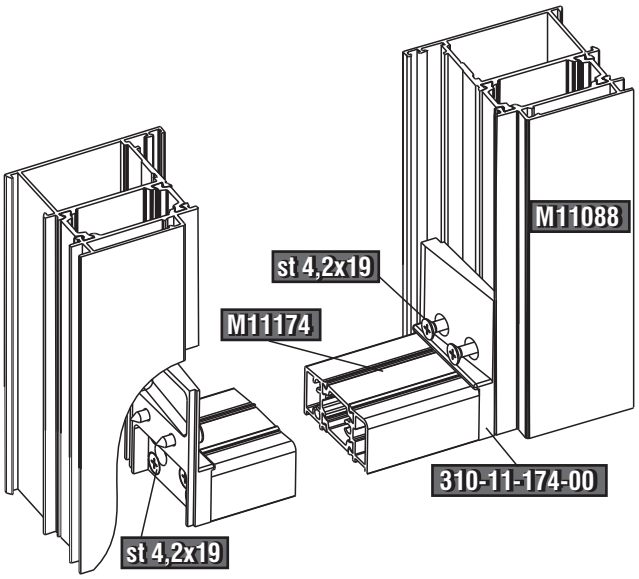

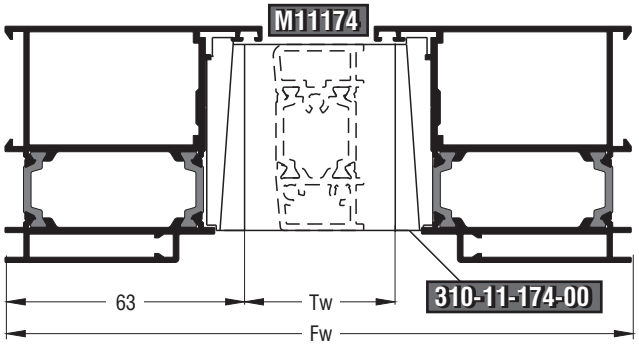

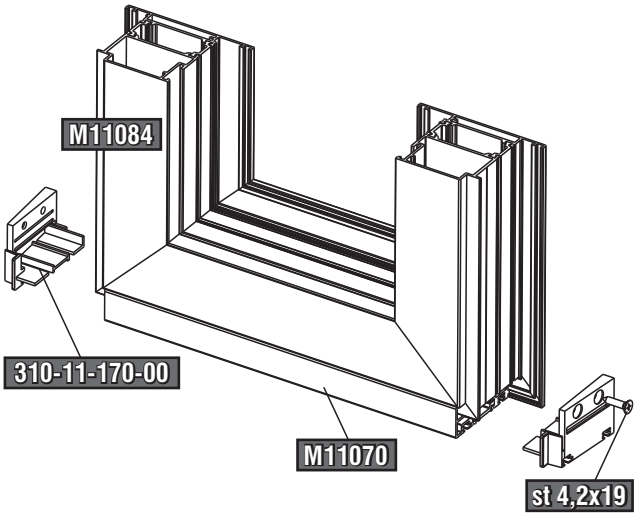

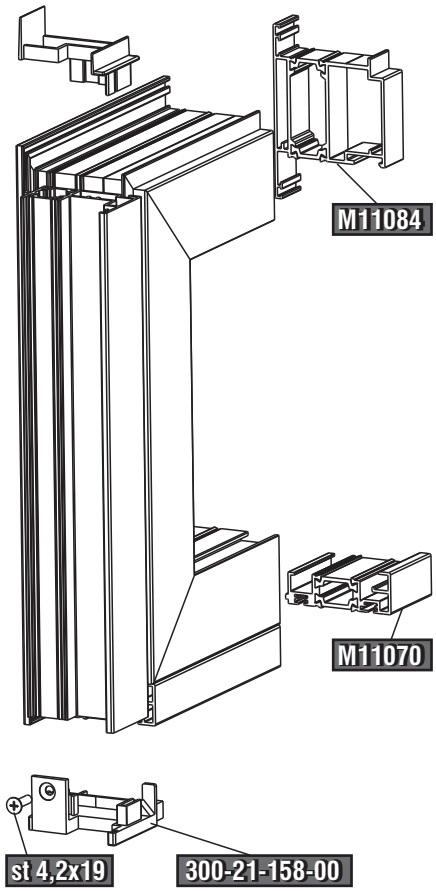

Πόρτες Εισόδου ¦ Entrance Doors

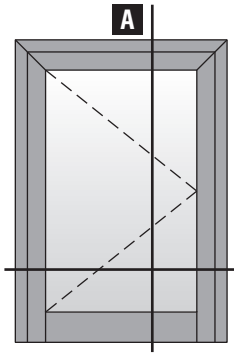

Μονόφυλλη πόρτα εισόδου με ταμπλά ανοιγόμενη έξω
One sash opening outward entrance door with kickplate

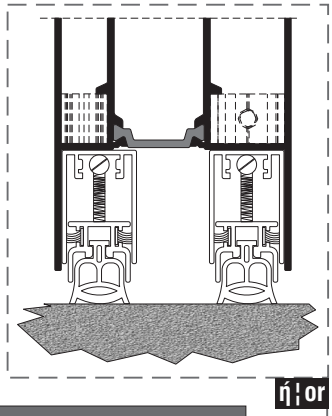

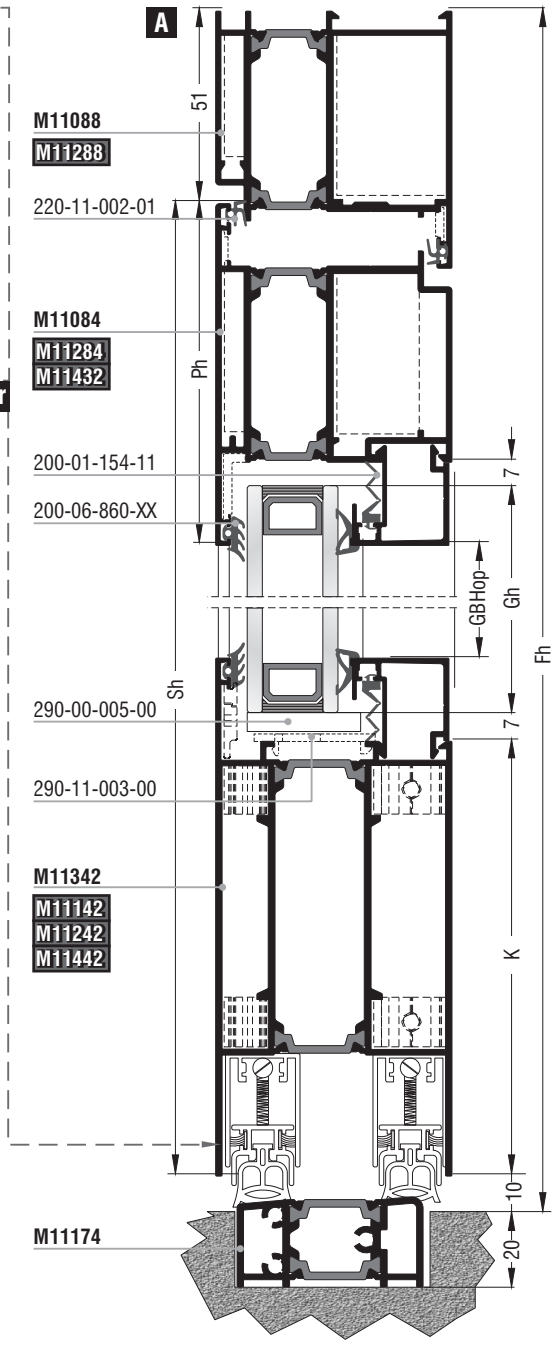

Κοπές προφίλ ¦ Profile cuttings		
Κάσα M11088 ¦ Frame M11088		
Πλάτος κάσας ¦ Frame width	Fw	1τεμ. ¦ piece
Ύψος κάσας ¦ Frame height	Fh	1τεμ. ¦ piece
	Fh	1τεμ. ¦ piece
Πλάτος φύλλου ¦ Sash width	Sw=Fw-102mm	1τεμ. ¦ piece
Ύψος φύλλου ¦ Sash height	Sh=Fh-61mm	1τεμ. ¦ piece
	Sh=Fh-61mm	1τεμ. ¦ piece
**Κατωκάσι M11174 **Threshold M11174	Tw=Fw-126mm	1τεμ. ¦ piece
Ταμπλάς ¦ Kickplate	Pw=GBWop+9mm	1τεμ. ¦ piece
Πλάτος πηχάκι Glazing bead width	GBWop=Sw-2Ph+44mm	2τεμ. ¦ pieces
Ύψος πηχάκι Glazing bead height	GBHop=Sh-Ph-K-22mm	2τεμ. ¦ pieces
Πλάτος τζαμιού ¦ Glazing width	Gw=GBWop-14mm	
Ύψος τζαμιού ¦ Glazing height	Gh=GBHop+30mm	

Σημείωση: Λεπτομέρειες για τις κοπές για το πηχάκι στην σελ. 296
Note: Details about the glazing bead cutting in page 296

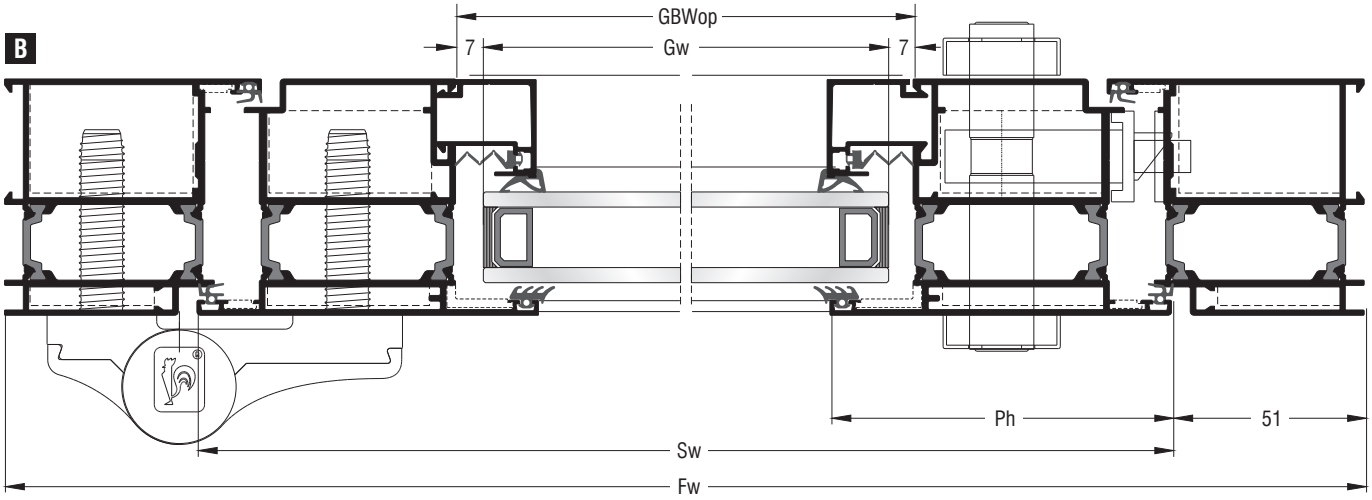

**Εναλλακτικά ¦ **Alternative

Κοπές εξαρτημάτων¦Accessory cuttings			
Κωδικός Code Nr	Εξάρτημα Accessory	Περιγραφή Description	Ποσότητα Quantity
Ανάλογα με την κάσα According to the frame		Γωνίες σύνδεσης κάσας Frame crimp cleats	2τεμ.¦pieces
Ανάλογα με την κάσα According to the frame		Γωνίες επιπεδότητας κάσας Frame alignment corners	2τεμ.¦pieces
Ανάλογα με το φύλλο According to the sash		Γωνίες σύνδεσης φύλλου Sash crimp nail cleats	2τεμ.¦pieces
Ανάλογα με το φύλλο According to the sash		Γωνίες επιπεδότητας φύλλου Sash alignment corners	2τεμ.¦pieces
200-06-860-XX		Λάστιχο τζαμιού έξω Outer glazing gasket	Sw+2Sh+Pw Μέτρα¦Meters
Ανάλογα με το πλάτος τζαμιού According to the glazing width		Λάστιχο τζαμιού μέσα Inner glazing gasket	Sw+2Sh+Pw Μέτρα¦Meters
200-01-154-11		Λάστιχο για πηχάκι Glazing bead gasket	Sw+2Sh+Pw Μέτρα¦Meters
220-11-002-01		Λάστιχο φτερού Seal gasket	Sw+2Sh+Sw+2Sh Μέτρα¦Meters
Ανάλογα με τον ταμπλά According to the kickplate		Σύνδεσμος ταμπλά Kickplate cleat	x2τεμ.¦pieces
****310-11-174-00**		Τάπα κατωκασίου M11174 End cap for M11174 threshold	1 ζεύγος¦pair
Ανάλογα με το πλάτος φύλλου According to the sash width		Ανεμοφράκτης Windshield	2τεμ.¦pieces
290-11-003-00		Γέφυρα τακαρίσματος ταμπλά Kickplate setting block	1τεμ.¦piece
290-11-002-00		Γέφυρα τακαρίσματος φύλλου Sash setting block	3τεμ.¦pieces
290-00-005-00		Τακάκι τζαμιού Setting block	4τεμ.¦pieces

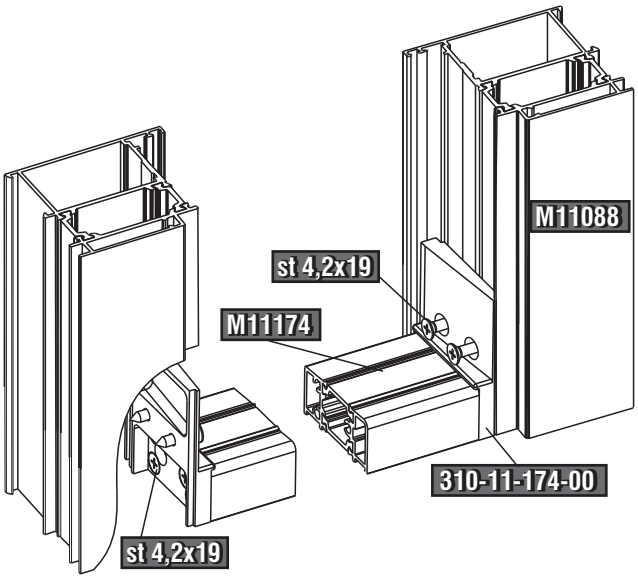

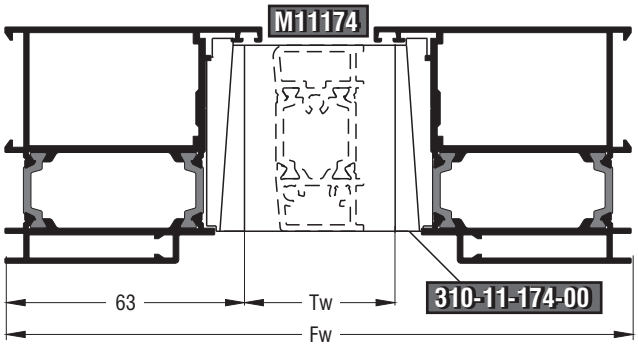

Εναλλακτικά¦Alternative

Πόρτες Εισόδου ¦ Entrance Doors

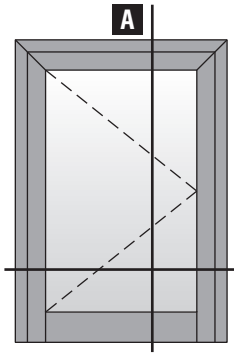

Μονόφυλλη πόρτα εισόδου με ταμπλά ανοιγόμενη έξω
One sash opening outward entrance door with kickplate

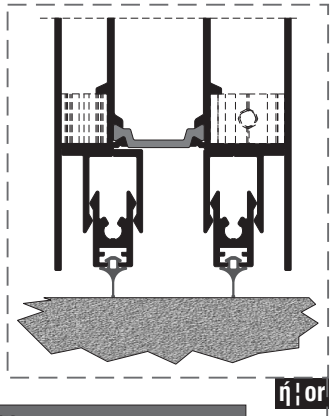

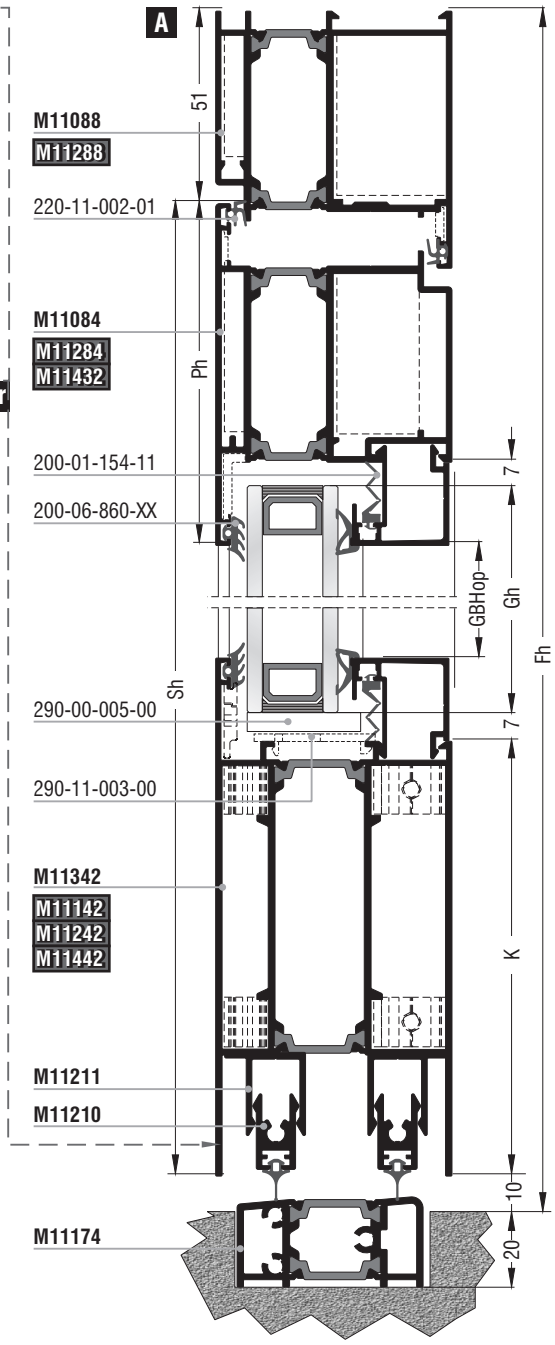

Κοπές προφίλ ¦ Profile cuttings		
Κάσα M11088 ¦ Frame M11088		
Πλάτος κάσας ¦ Frame width	Fw	1τεμ. ¦ piece
Ύψος κάσας ¦ Frame height	Fh	1τεμ. ¦ piece
	Fh	1τεμ. ¦ piece
Πλάτος φύλλου ¦ Sash width	Sw=Fw-102mm	1τεμ. ¦ piece
Ύψος φύλλου ¦ Sash height	Sh=Fh-61mm	1τεμ. ¦ piece
	Sh=Fh-61mm	1τεμ. ¦ piece
**Κατωκάσι M11174 **Threshold M11174	Tw=Fw-126mm	1τεμ. ¦ piece
Ταμπλάς ¦ Kickplate	Pw=GBWop+9mm	1τεμ. ¦ piece
Πρόσθετο M11210 Additional profile M11210	Bw=Sw-33mm	2τεμ. ¦ pieces
Πρόσθετο M11211 Beauty profile M11211	Cw=GBWop	2τεμ. ¦ pieces
Πλάτος πηχάκι Glazing bead width	GBWop=Sw-2Ph+44mm	2τεμ. ¦ pieces
Ύψος πηχάκι Glazing bead height	GBHop=Sh-Ph-K-22mm	2τεμ. ¦ pieces
Πλάτος τζαμιού ¦ Glazing width	Gw=GBWop-14mm	
Ύψος τζαμιού ¦ Glazing height	Gh=GBHop+30mm	

Σημείωση: Λεπτομέρειες για τις κοπές για το πηχάκι στην σελ. 296
Note: Details about the glazing bead cutting in page 296

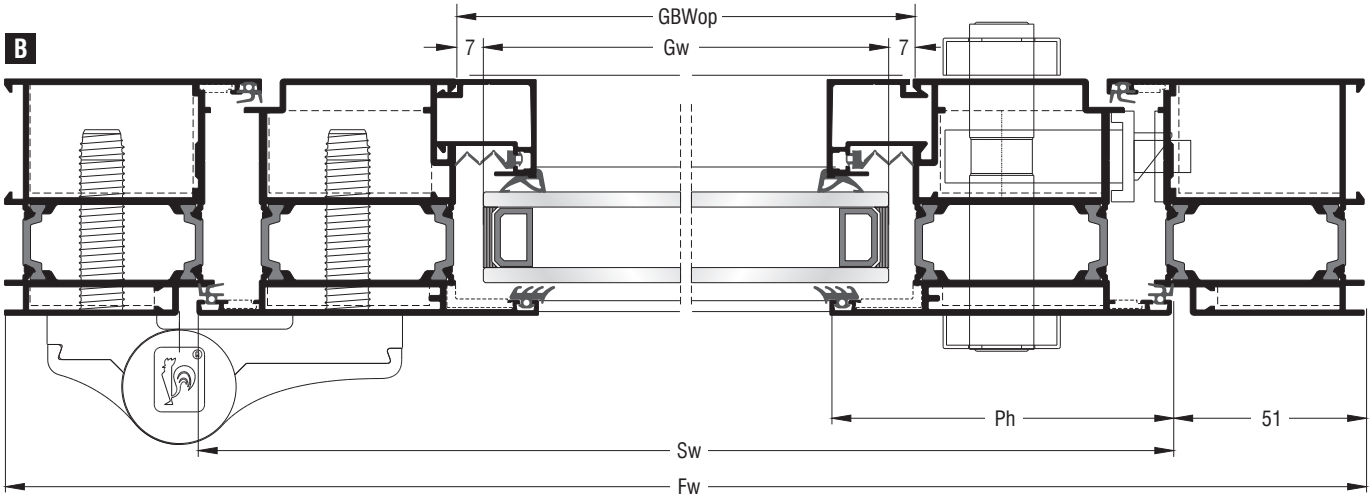

**Εναλλακτικά ¦ **Alternative

Κοπές εξαρτημάτων¦Accessory cuttings			
Κωδικός Code Nr	Εξάρτημα Accessory	Περιγραφή Description	Ποσότητα Quantity
Ανάλογα με την κάσα According to the frame		Γωνίες σύνδεσης κάσας Frame crimp cleats	2τεμ.¦pieces
Ανάλογα με την κάσα According to the frame		Γωνίες επιπεδότητας κάσας Frame alignment corners	2τεμ.¦pieces
Ανάλογα με το φύλλο According to the sash		Γωνίες σύνδεσης φύλλου Sash crimp nail cleats	2τεμ.¦pieces
Ανάλογα με το φύλλο According to the sash		Γωνίες επιπεδότητας φύλλου Sash alignment corners	2τεμ.¦pieces
200-06-860-XX		Λάστιχο τζαμιού έξω Outer glazing gasket	Sw+2Sh+Pw Μέτρα¦Meters
Ανάλογα με το πλάτος τζαμιού According to the glazing width		Λάστιχο τζαμιού μέσα Inner glazing gasket	Sw+2Sh+Pw Μέτρα¦Meters
200-01-154-11		Λάστιχο για πηχάκι Glazing bead gasket	Sw+2Sh+Pw Μέτρα¦Meters
220-11-002-01		Λάστιχο φτερού Seal gasket	Fw+2Fh+Sw+2Sh Μέτρα¦Meters
250-11-170-01		Λάστιχο πρόσθετου M11170¦M11170 beauty profile gasket	2Bw Μέτρα¦Meters
Ανάλογα με τον ταμπλά According to the kickplate		Σύνδεσμος ταμπλά Kickplate cleat	x2τεμ.¦pieces
****310-11-174-00**		Τάπα κατωκασίου M11174 End cap for M11174 threshold	1 ζεύγος¦pair
310-11-211-00		Τάπα για προφίλ M11211 End cap for M11211 profile	1 ζεύγος¦pair
290-11-003-00		Γέφυρα τακαρίσματος ταμπλά Kickplate setting block	1τεμ.¦piece
290-11-002-00		Γέφυρα τακαρίσματος φύλλου Sash setting block	3τεμ.¦pieces
290-00-005-00		Τακάκι τζαμιού Setting block	4τεμ.¦pieces

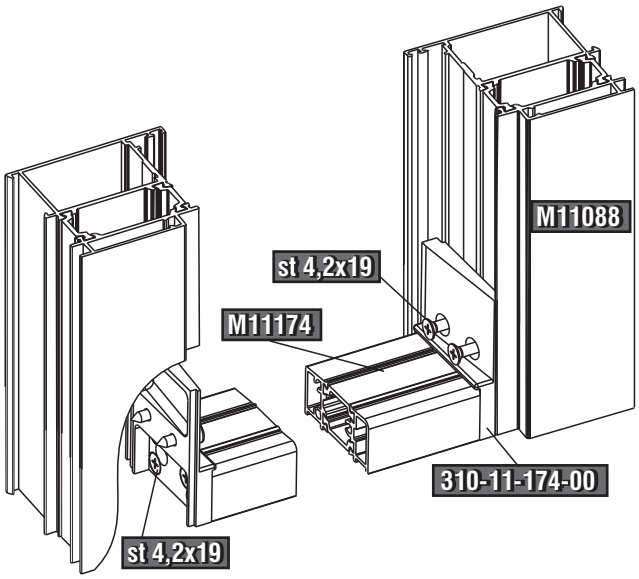

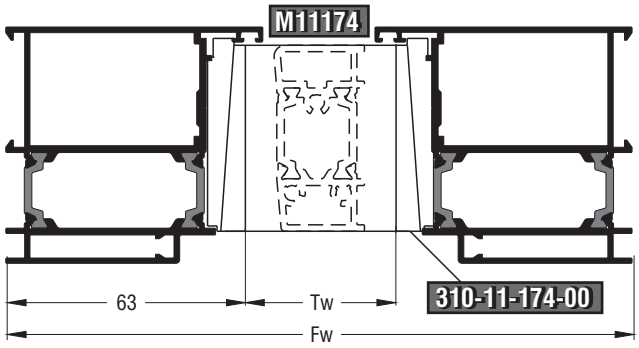

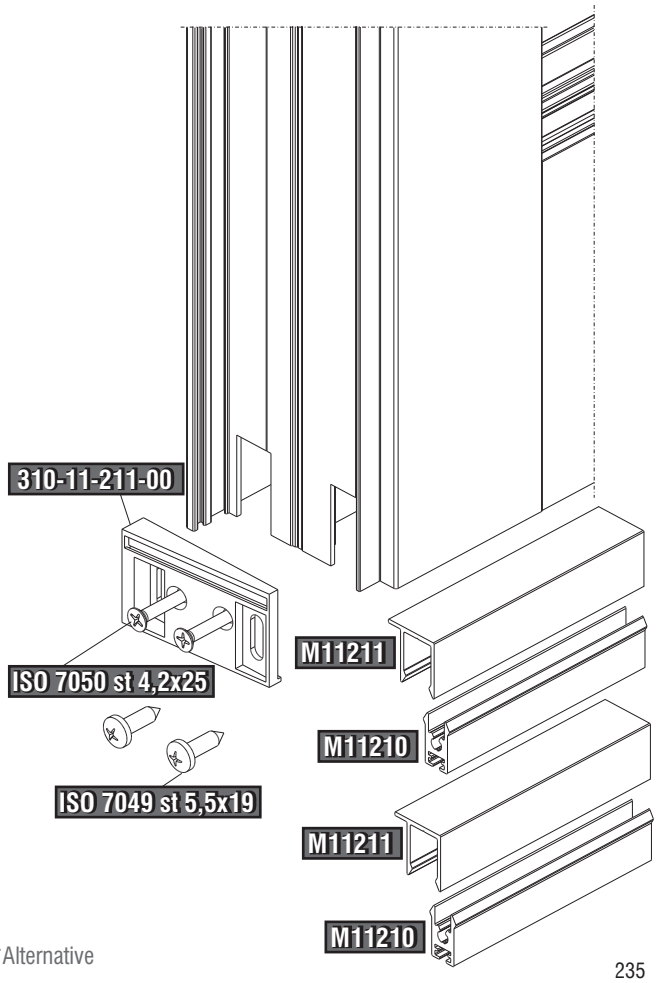

Εναλλακτικά¦Alternative

Πόρτες Εισόδου ¦ Entrance Doors

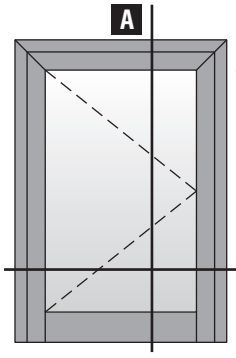

Μονόφυλλη πόρτα εισόδου με ταμπλά ανοιγόμενη έξω
One sash opening outward entrance door with kickplate

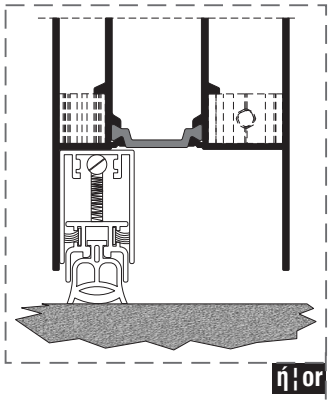

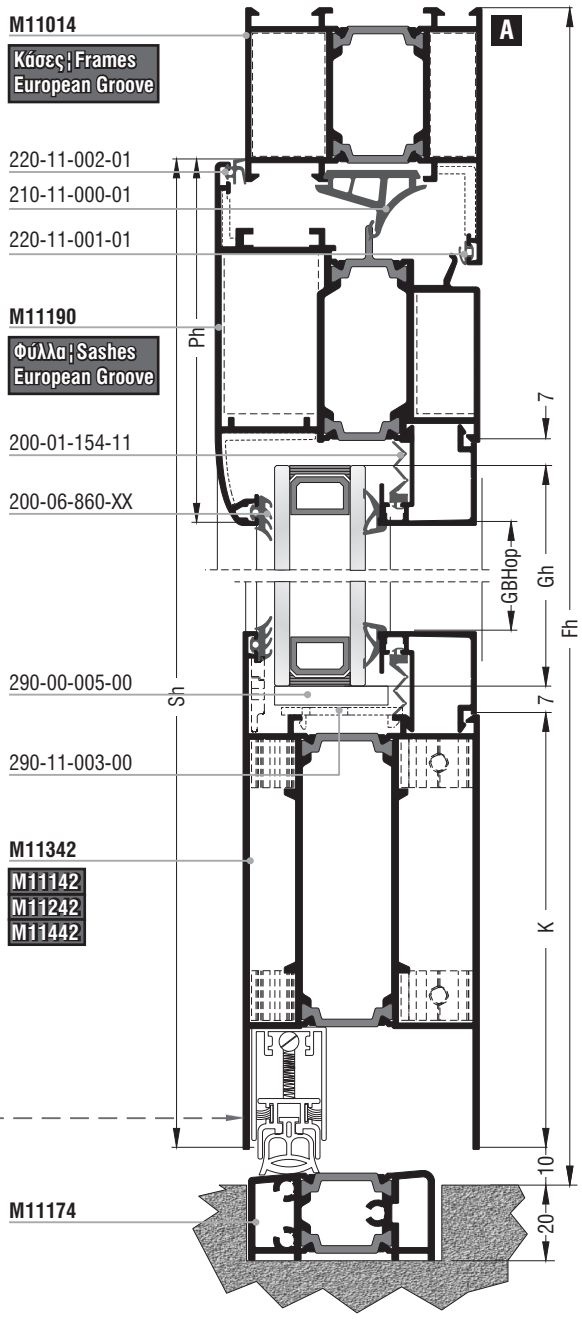

Κοπές προφίλ ¦ Profile cuttings		
Κάσα M11014 ¦ Frame M11014		
Πλάτος κάσας ¦ Frame width	Fw	1τεμ. ¦ piece
Ύψος κάσας ¦ Frame height	Fh	1τεμ. ¦ piece
	Fh	1τεμ. ¦ piece
Πλάτος φύλλου ¦ Sash width	Sw=Fw-2X+12mm	1τεμ. ¦ piece
Ύψος φύλλου ¦ Sash height	Sh=Fh-X-4mm	1τεμ. ¦ piece
	Sh=Fh-X-4mm	1τεμ. ¦ piece
**Κατωκάσι M11174 **Threshold M11174	Tw=Fw-2X-14mm	1τεμ. ¦ piece
Ταμπλάς ¦ Kickplate	Pw=GBWop+9mm	1τεμ. ¦ piece
Πλάτος πηχάκι Glazing bead width	GBWop=Sw-2Ph+44mm	2τεμ. ¦ pieces
Ύψος πηχάκι Glazing bead height	GBHop=Sh-Ph-K-22mm	2τεμ. ¦ pieces
Πλάτος τζαμιού ¦ Glazing width	Gw=GBWop-14mm	
Ύψος τζαμιού ¦ Glazing height	Gh=GBHop+30mm	

Σημείωση: Λεπτομέρειες για τις κοπές για το πηχάκι στην σελ. 296
Note: Details about the glazing bead cutting in page 296

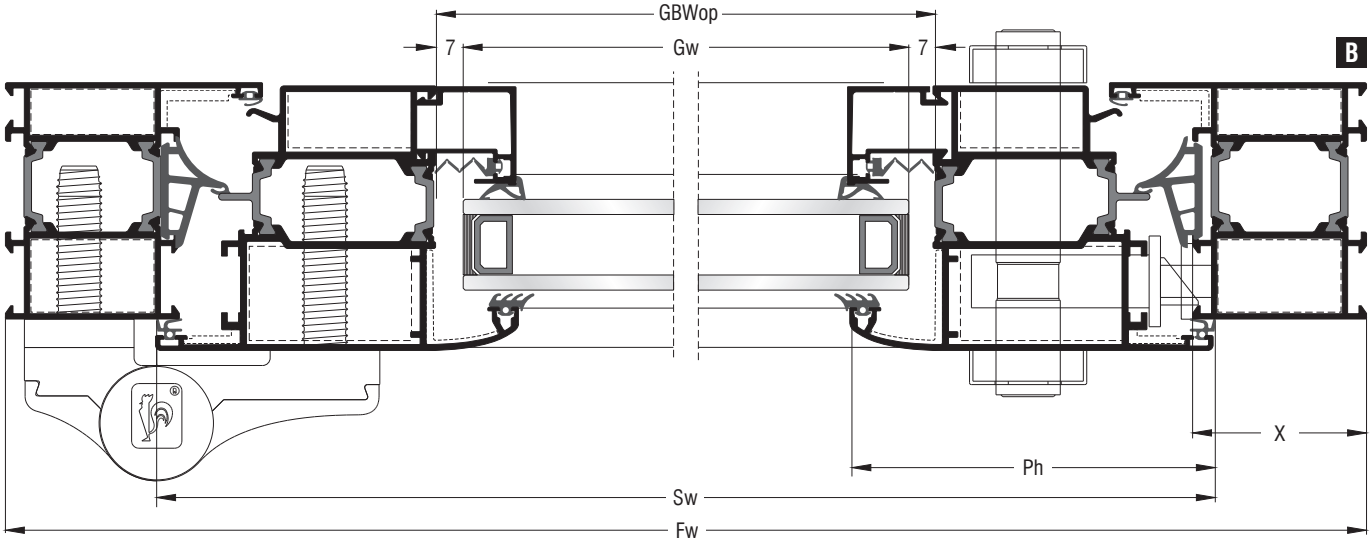

**Εναλλακτικά ¦ **Alternative

Κοπές εξαρτημάτων¦Accessory cuttings			
Κωδικός Code Nr	Εξάρτημα Accessory	Περιγραφή Description	Ποσότητα Quantity
Ανάλογα με την κάσα According to the frame		Γωνίες σύνδεσης κάσας Frame crimp cleats	2τεμ.¦pieces
Ανάλογα με την κάσα According to the frame		Γωνίες επιπεδότητας κάσας¦Frame alignment corners	2τεμ.¦pieces
Ανάλογα με το φύλλο According to the sash		Γωνίες σύνδεσης φύλλου Sash crimp nail cleats	2τεμ.¦pieces
Ανάλογα με το φύλλο According to the sash		Γωνίες επιπεδότητας φύλλου¦Sash alignment corners	2τεμ.¦pieces
200-06-860-XX		Λάστιχο τζαμιού έξω Outer glazing gasket	Sw+2Sh+Pw Μέτρα¦Meters
Ανάλογα με το πλάτος τζαμιού According to the glazing width		Λάστιχο τζαμιού μέσα Inner glazing gasket	Sw+2Sh+Pw Μέτρα¦Meters
200-01-154-11		Λάστιχο για πηχάκι Glazing bead gasket	Sw+2Sh+Pw Μέτρα¦Meters
220-11-002-01		Λάστιχο φτερού Seal gasket	Sw+2Sh Μέτρα¦Meters
220-11-001-01		Λάστιχο φτερού Seal gasket	Fw+2Fh Μέτρα¦Meters
210-11-000-01		Κεντρικό λάστιχο Central seal gasket	Fw+2Fh Μέτρα¦Meters
250-11-011-01	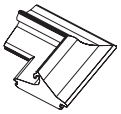	Βουλκανισμένη γωνία κεντρικού λάστιχου Vulcanized corner for central seal gasket	2τεμ.¦pieces
Ανάλογα με τον ταμπλά According to the kickplate		Σύνδεσμος ταμπλά Kickplate cleat	x2τεμ.¦pieces
****310-11-174-10**		Τάπα κατωκασίου M11174 End cap for M11174 threshold	1 ζεύγος¦pair
Ανάλογα με το πλάτος φύλλου According to the sash width		Ανεμοφράκτης Windshield	1τεμ.¦piece
290-11-003-00		Γέφυρα τακαρίσματος ταμπλά Kickplate setting block	1τεμ.¦piece
290-11-002-00		Γέφυρα τακαρίσματος φύλλου Sash setting block	3τεμ.¦pieces
290-00-005-00		Τακάκι τζαμιού Setting block	4τεμ.¦pieces

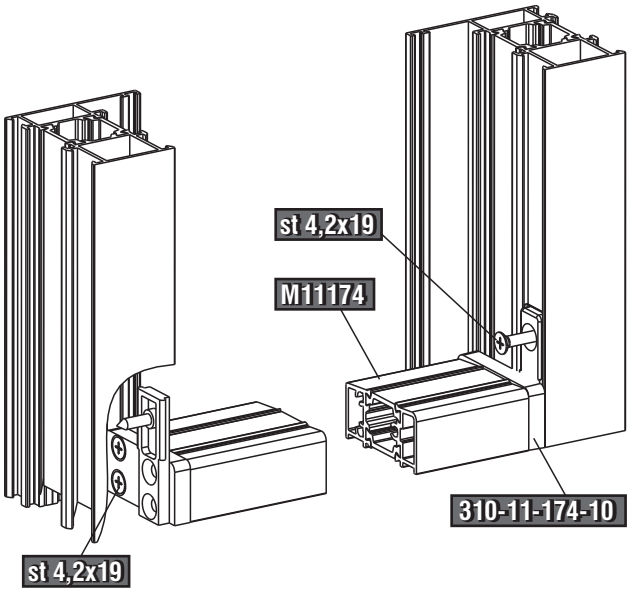

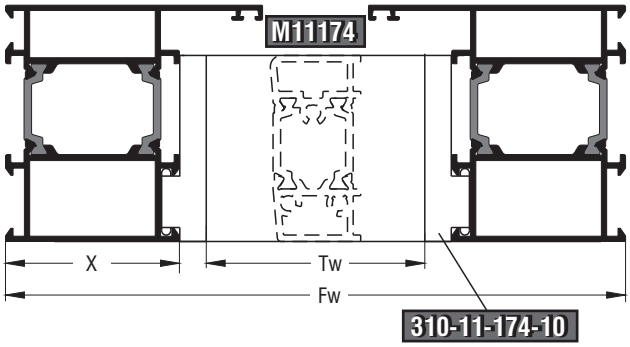

Εναλλακτικά¦Alternative

Πόρτες Εισόδου ¦ Entrance Doors

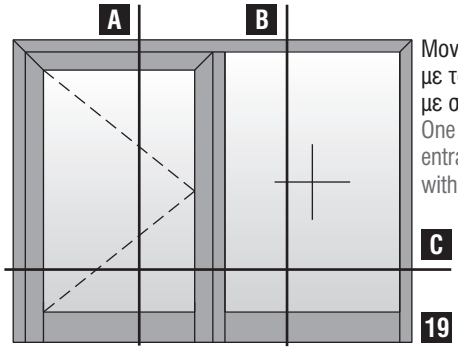

Μονόφυλλη πόρτα εισόδου με ταμπλά ανοιγόμενη έξω με σταθερό
One sash opening outward entrance door with kickplate with one fixed sash

Κοπές προφίλ ¦ Profile cuttings Κάσα M11014 ¦ Frame M11014		
Πλάτος κάσας ¦ Frame width	Fw	1τεμ. ¦ piece
Ύψος κάσας ¦ Frame height	Fh	1τεμ. ¦ piece
	Fh	1τεμ. ¦ piece
Πλάτος φύλλου ¦ Sash width	Sw=Ws-X-T/2-49,8mm	2τεμ. ¦ pieces
Ύψος φύλλου ¦ Sash height	Sh=Fh-X-4mm	2τεμ. ¦ pieces
**Κατωκάσι M11174 **Threshold M11174	Tw=Ws-X-T/2-76mm	1τεμ. ¦ piece
Ταυ ¦ Transom-mullion	Ht=Fh-X+4,5mm	1τεμ. ¦ piece
Ταμπλάς ¦ Kickplate	Pw=GBWTop+9mm	1τεμ. ¦ piece
Ταμπλάς ¦ Kickplate	Pw=GBWop+9mm	1τεμ. ¦ piece
Πρόσθετο ταμπλά ¦ Kickplate beauty profile M11140	Aw=GBWTop	2τεμ. ¦ pieces
Πλάτος πρόσθετο κάσας ¦ Frame beauty profile width M11194	FAw=Ws-X-T/2	1τεμ. ¦ piece
Ύψος πρόσθετο κάσας ¦ Frame beauty profile height M11194	FAh=Fh-X	1τεμ. ¦ piece
	FAh=Fh-X	1τεμ. ¦ piece
Πλάτος πηχάκι Glazing bead width	GBWop=Sw-2Ph+44mm	2τεμ. ¦ pieces
Ύψος πηχάκι Glazing bead height	GBHop=Sh-Ph-K-22mm	2τεμ. ¦ pieces
Πλάτος πηχάκι Glazing bead width	GBWTop=Wt-X-T/2	2τεμ. ¦ pieces
Ύψος πηχάκι Glazing bead height	GBHTop=Fh-X-K-44mm	2τεμ. ¦ pieces
Πλάτος τζαμιού ¦ Glazing width	Gw=GBWop-14mm	
Ύψος τζαμιού ¦ Glazing height	Gh=GBHop+30mm	
Πλάτος τζαμιού ¦ Glazing width	Gwt=GBWTop-14mm	
Ύψος τζαμιού ¦ Glazing height	Ght=GBHTop+30mm	

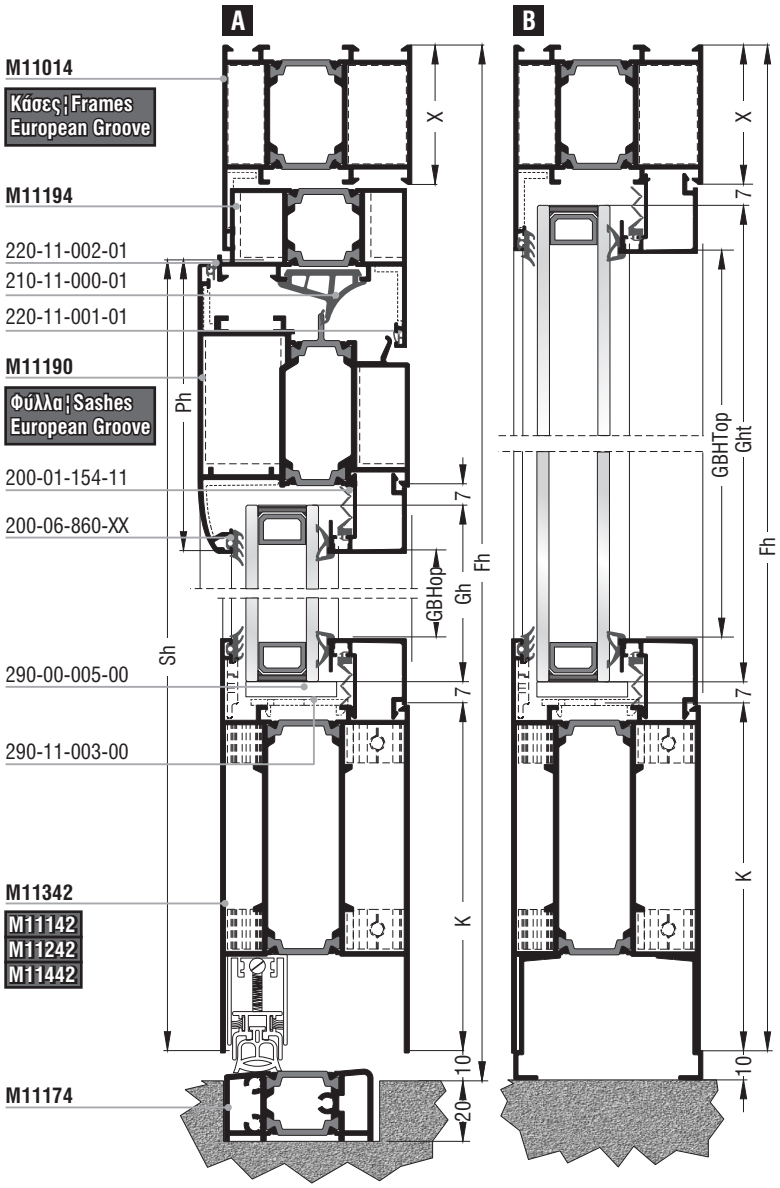

Σημείωση: Λεπτομέρειες για τις κοπές για το πηχάκι στην σελ. 296
Note: Details about the glazing bead cutting in page 296

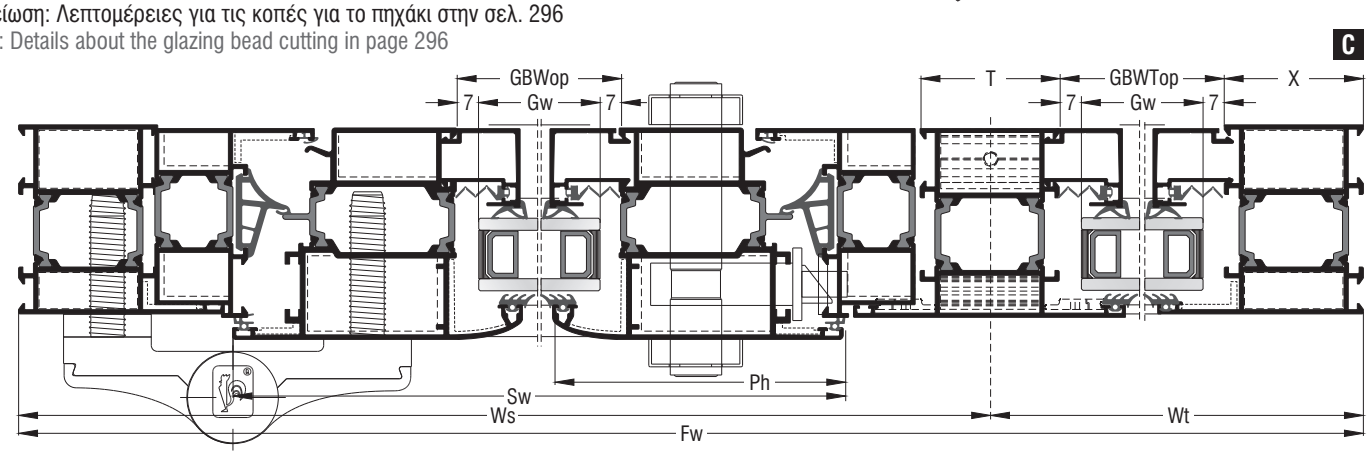

**Εναλλακτικά ¦ **Alternative

Κοπές εξαρτημάτων¦Accessory cuttings			
Κωδικός Code Nr	Εξάρτημα Accessory	Περιγραφή Description	Ποσότητα Quantity
Ανάλογα με την κάσα According to the frame		Γωνίες σύνδεσης κάσας Frame crimp cleats	2τεμ.¦pieces
Ανάλογα με την κάσα According to the frame		Γωνίες επιπεδότητας κάσας¦Frame alignment corners	2τεμ.¦pieces
Ανάλογα με το φύλλο According to the sash		Γωνίες σύνδεσης φύλλου Sash crimp nail cleats	2τεμ.¦pieces
Ανάλογα με το φύλλο According to the sash		Γωνίες επιπεδότητας φύλλου¦Sash alignment corners	2τεμ.¦pieces
200-06-860-XX		Λάστιχο τζαμιού έξω Outer glazing gasket	2Sw+2Sh+2Fh+2Wt Μέτρα¦Meters
Ανάλογα με το πλάτος τζαμιού According to the glazing width		Λάστιχο τζαμιού μέσα Inner glazing gasket	2Sw+2Sh+2Fh+2Wt Μέτρα¦Meters
200-01-154-11		Λάστιχο για πηχάκι Glazing bead gasket	2Sw+2Sh+2Fh+2Wt Μέτρα¦Meters
220-11-002-01		Λάστιχο φτερού Seal gasket	Sw+2Sh Μέτρα¦Meters
220-11-001-01		Λάστιχο φτερού Seal gasket	Ws+2Fh Μέτρα¦Meters
210-11-000-01		Κεντρικό λάστιχο Central seal gasket	Ws+2Fh Μέτρα¦Meters
250-11-011-01		Βουλκανισμένη γωνία κεντρικού λάστιχου Vulcanized corner for central seal gasket	2τεμ.¦pieces
Ανάλογα με το ταυ¦According to the transom-mullion		Σύνδεσμος ταυ Transom-mullion cleat	x1τεμ.¦piece
Ανάλογα με τον ταμπλά According to the kickplate		Σύνδεσμος ταμπλά Kickplate cleat	x4τεμ.¦pieces
****310-11-174-10**		Τάπα κατωκασίου M11174¦End cap for M11174 threshold	1 ζεύγος¦pair
Ανάλογα με το πλάτος φύλλου According to the sash width		Ανεμοφράκτης Windshield	1τεμ.¦piece
290-11-003-00		Γέφυρα τακαρίσματος ταμπλά Kickplate setting block	2τεμ.¦piece
290-11-002-00		Γέφυρα τακαρίσματος φύλλου Sash setting block	4τεμ.¦pieces
290-00-005-00		Τακάκι τζαμιού Setting block	6τεμ.¦pieces

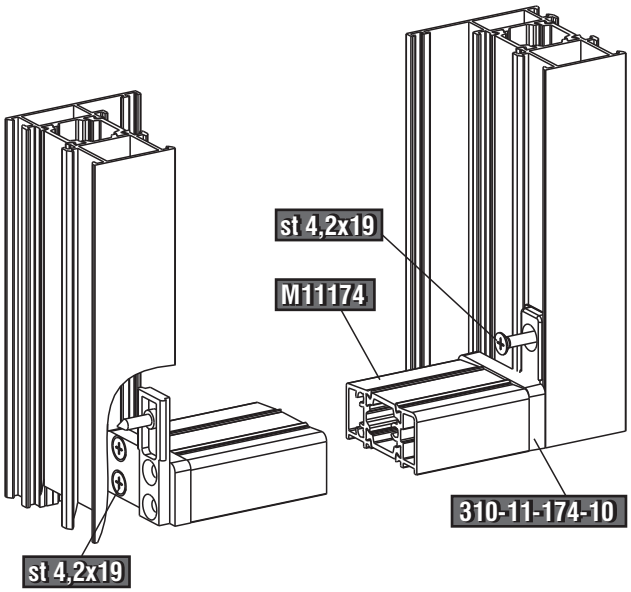

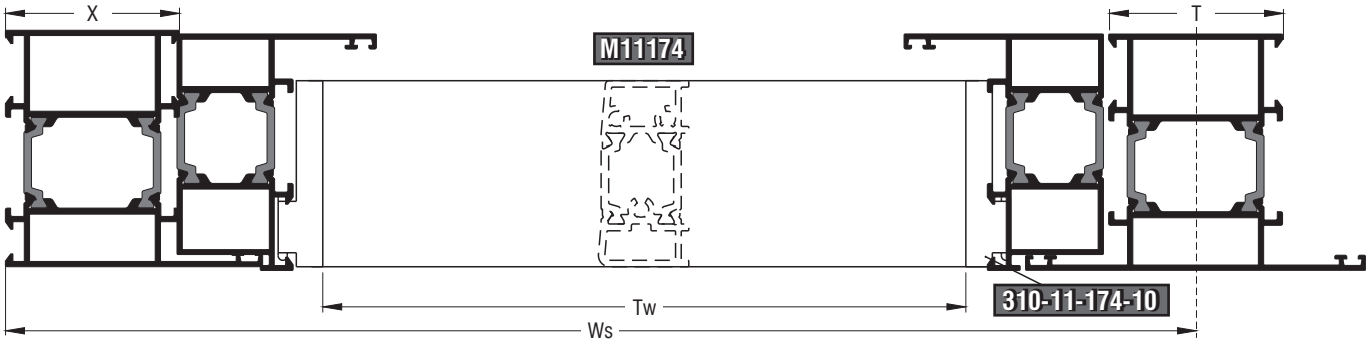

Εναλλακτικά¦Alternative

Πόρτες Εισόδου¦Entrance Doors

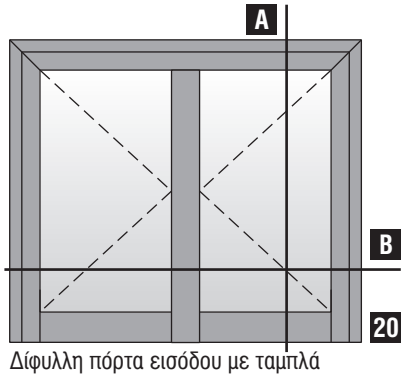

Δίφυλλη πόρτα εισόδου με ταμπλά ανοιγόμενη έξω¦Two sash opening outward entrance door with kickplate

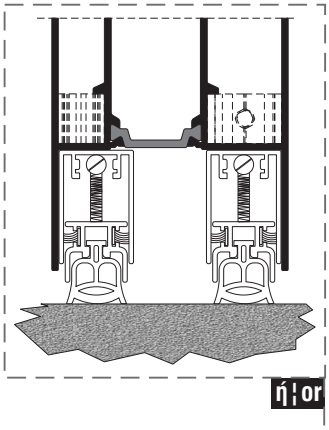

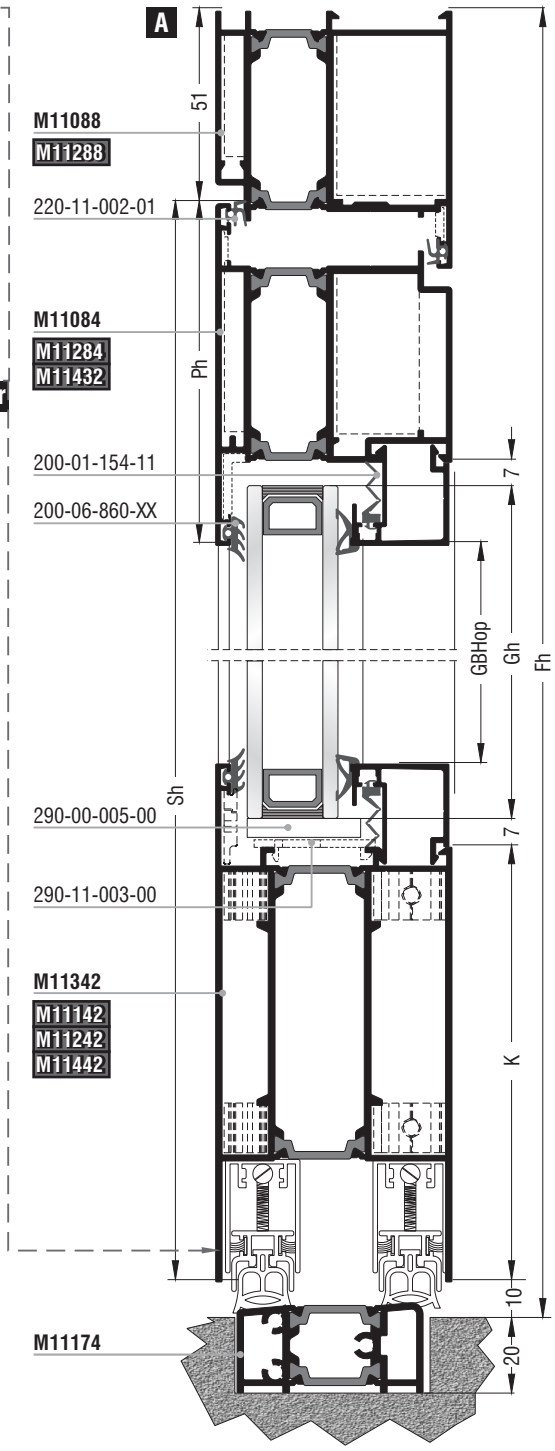

Κοπές προφίλ¦Profile cuttings		
Κάσα M11088¦Frame M11088		
Πλάτος κάσας¦Frame width	Fw	1τεμ.¦piece
Ύψος κάσας¦Frame height	Fh	1τεμ.¦piece
	Fh	1τεμ.¦piece
Πλάτος φύλλου¦Sash width	Sw=Fw-102mm	2τεμ.¦pieces
Ύψος φύλλου¦Sash height	Sh=Fh-61mm	2τεμ.¦pieces
	Sh=Fh-61mm	2τεμ.¦pieces
Μπινί M11158 Sash invertion profile M11158	Ha=Sh-31mm	1τεμ.¦piece
**Κατωκάσι M11174 **Threshold M11174	Tw=Fw-126mm	1τεμ.¦piece
Ταμπλάς¦Kickplate	Pw=GBWop+9mm	2τεμ.¦pieces
Πλάτος πηχάκι Glazing bead width	GBWop=Sw-2Ph+44mm	4τεμ.¦pieces
Ύψος πηχάκι Glazing bead height	GBHop=Sh-Ph-K-22mm	4τεμ.¦pieces
Πλάτος τζαμιού¦Glazing width	Gw=GBWop-14mm	
Ύψος τζαμιού¦Glazing height	Gh=GBHop+30mm	

Σημείωση: Λεπτομέρειες για τις κοπές για το πηχάκι στην σελ. 296
Note: Details about the glazing bead cutting in page 296

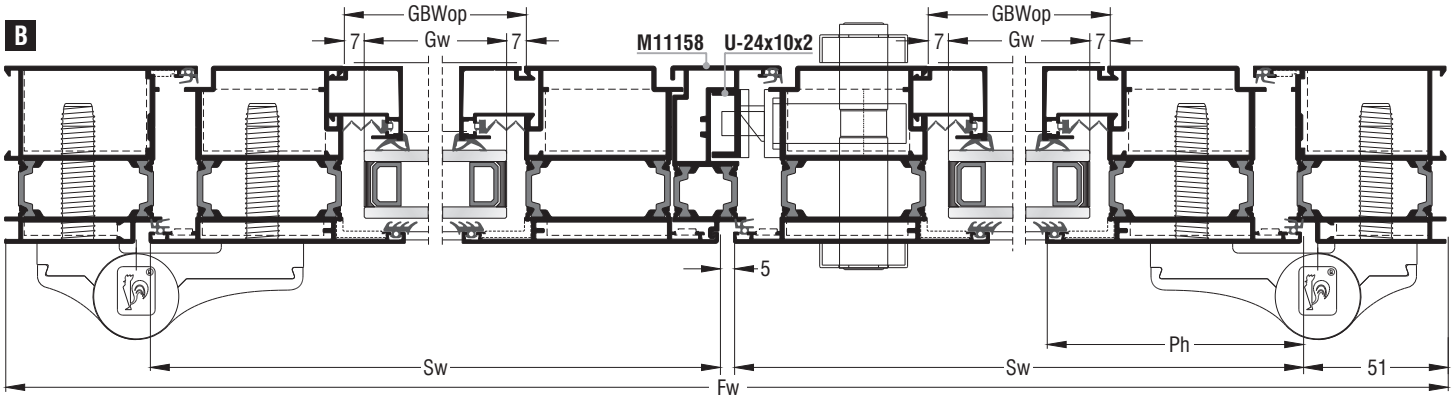

Εναλλακτικά¦Alternative

Κοπές εξαρτημάτων¦Accessory cuttings			
Κωδικός Code Nr	Εξάρτημα Accessory	Περιγραφή Description	Ποσότητα Quantity
Ανάλογα με την κάσα According to the frame		Γωνίες σύνδεσης κάσας Frame crimp cleats	2τεμ.¦pieces
Ανάλογα με την κάσα According to the frame		Γωνίες επιπεδότητας κάσας¦Frame alignment corners	2τεμ.¦pieces
Ανάλογα με το φύλλο According to the sash		Γωνίες σύνδεσης φύλλου Sash crimp nail cleats	4τεμ.¦pieces
Ανάλογα με το φύλλο According to the sash		Γωνίες επιπεδότητας φύλλου Sash alignment corners	4τεμ.¦pieces
200-06-860-XX		Λάστιχο τζαμιού έξω Outer glazing gasket	2Sw+4Sh+2Pw Μέτρα¦Meters
Ανάλογα με το πλάτος τζαμιού According to the glazing width		Λάστιχο τζαμιού μέσα Inner glazing gasket	2Sw+4Sh+2Pw Μέτρα¦Meters
200-01-154-11		Λάστιχο για πηχάκι Glazing bead gasket	2Sw+4Sh+2Pw Μέτρα¦Meters
220-11-002-01		Λάστιχο φτερού Seal gasket	Fw+2Fh+2Sw+2Sh+Ha Μέτρα¦Meters
Ανάλογα με τον ταμπλά According to the kickplate		Σύνδεσμος ταμπλά Kickplate cleat	x4τεμ.¦pieces
300-21-158-00 Δεξί σέτ¦Right set **300-21-158-10** Αριστερό σέτ¦Left set		Τάπα μπινιού M11158 End cap for sash invertion profile M11158	1 ζεύγος¦pair
****310-11-174-00**		Τάπα κατωκασίου M11174¦End cap for M11174 threshold	1 ζεύγος¦pair
Ανάλογα με το πλάτος φύλλου According to the sash width		Ανεμοφράκτης Windshield	4τεμ.¦pieces
290-11-003-00		Γέφυρα τακαρίσματος ταμπλά Kickplate setting block	2τεμ.¦pieces
290-11-002-00		Γέφυρα τακαρίσματος φύλλου Sash setting block	6τεμ.¦pieces
290-00-005-00		Τακάκι τζαμιού Setting block	8τεμ.¦pieces

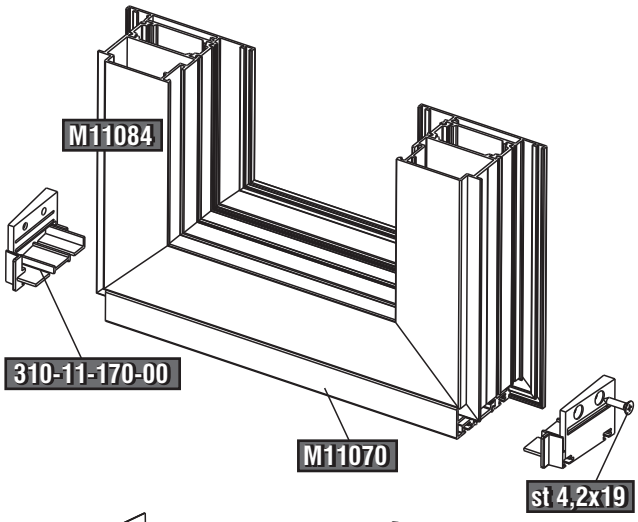

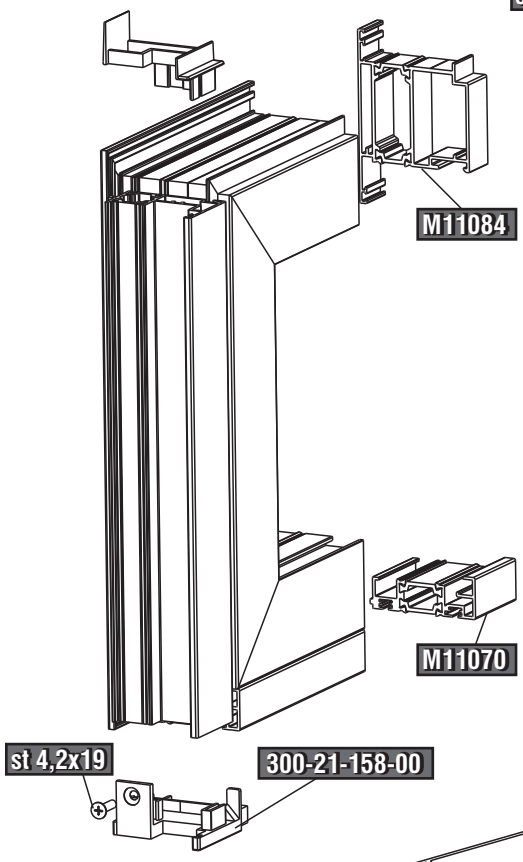

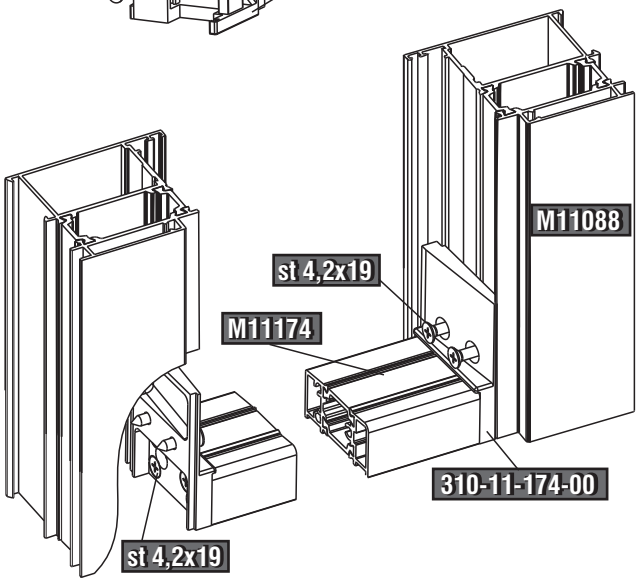

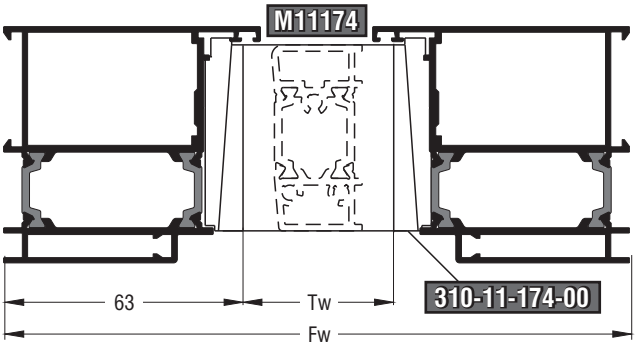

Εναλλακτικά¦Alternative

Πόρτες Εισόδου¦Entrance Doors

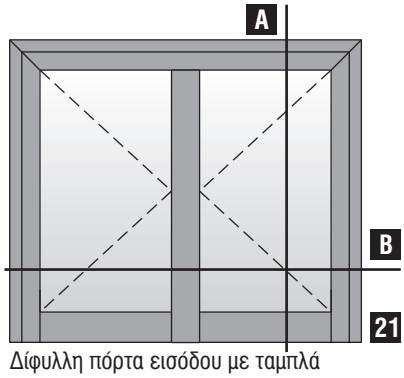

Δίφυλλη πόρτα εισόδου με ταμπλά ανοιγόμενη έξω¦Two sash opening outward entrance door with kickplate

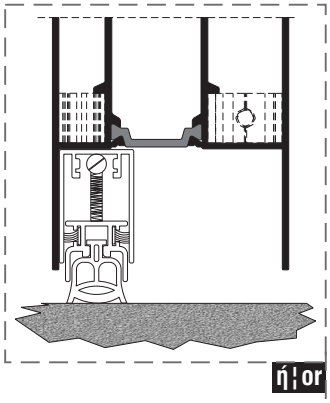

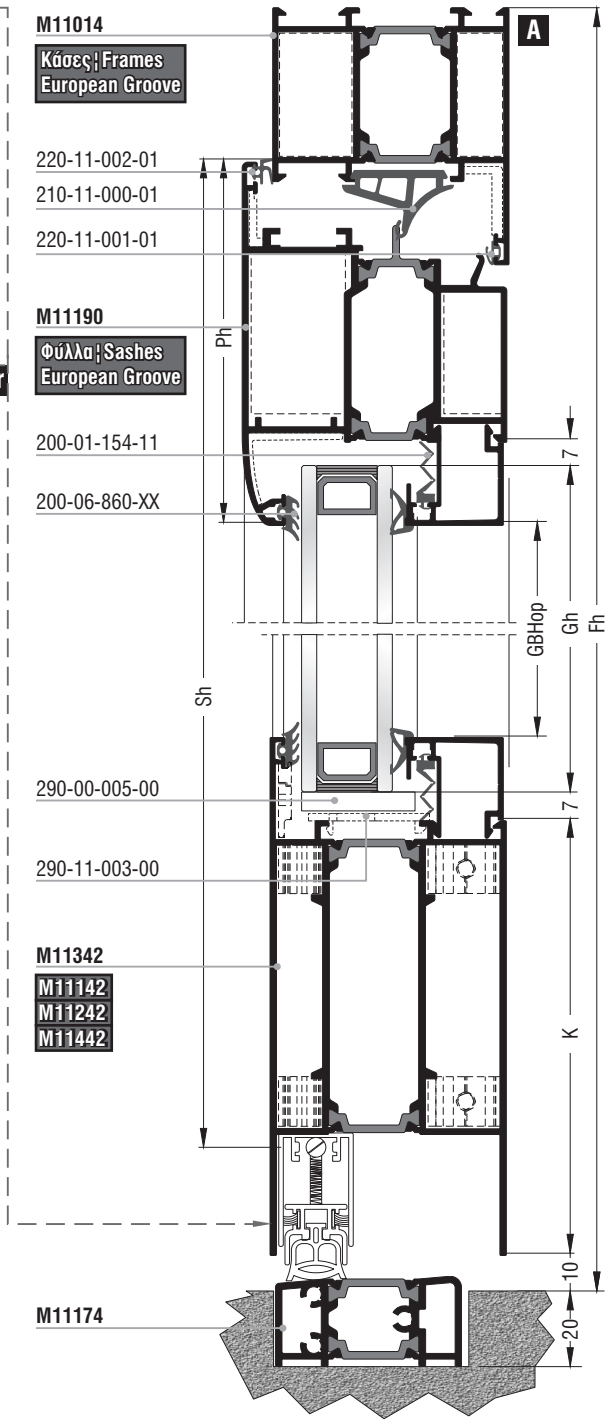

Κοπές προφίλ¦Profile cuttings		
Κάσα M11014¦Frame M11014		
Πλάτος κάσας¦Frame width	Fw	1τεμ.¦piece
Ύψος κάσας¦Frame height	Fh	1τεμ.¦piece
	Fh	1τεμ.¦piece
Πλάτος φύλλου¦Sash width	Sw=Fw/2+3,5mm	2τεμ.¦pieces
Ύψος φύλλου¦Sash height	Sh=Fh-X-4mm	2τεμ.¦pieces
	Sh=Fh-X-4mm	2τεμ.¦pieces
Μπινί¦Sash invertion profile	Ap=Sh-34,8mm	1τεμ.¦piece
**Κατωκάσι M11174 **Threshold M11174	Tw=Fw-2X-14mm	1τεμ.¦piece
Ταμπλάς¦Kickplate	Pw=GBWop+9mm	2τεμ.¦pieces
Πλάτος πηχάκι Glazing bead width	GBWop=Sw-2Ph+44mm	4τεμ.¦pieces
Ύψος πηχάκι Glazing bead height	GBHop=Sh-Ph-K-22mm	4τεμ.¦pieces
Πλάτος τζαμιού¦Glazing width	Gw=GBWop-14mm	
Ύψος τζαμιού¦Glazing height	Gh=GBHop+30mm	

Σημείωση: Λεπτομέρειες για τις κοπές για το πηχάκι στην σελ. 296
Note: Details about the glazing bead cutting in page 296

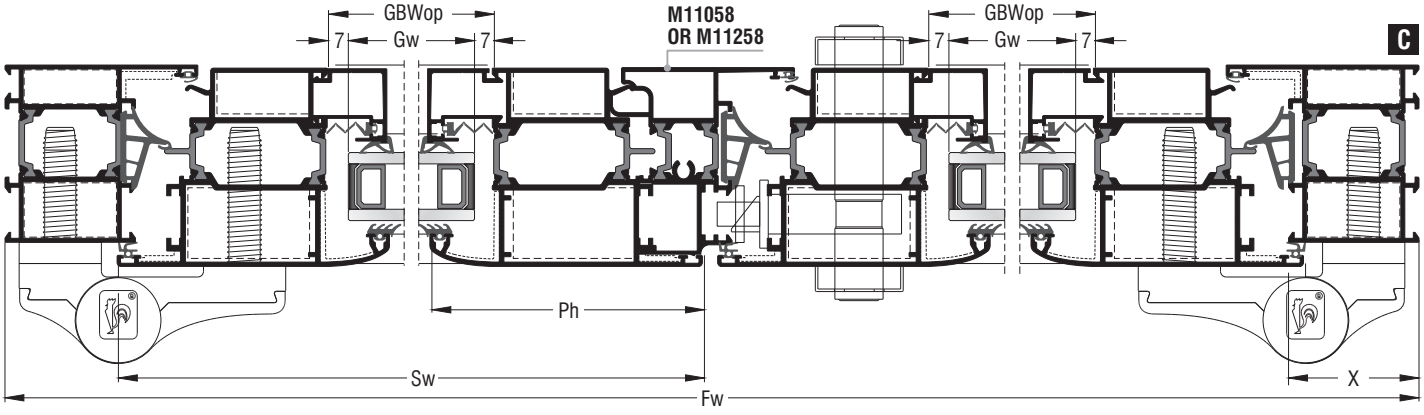

Εναλλακτικά¦Alternative

Κοπές εξαρτημάτων¦Accessory cuttings			
Κωδικός Code Nr	Εξάρτημα Accessory	Περιγραφή Description	Ποσότητα Quantity
Ανάλογα με την κάσα According to the frame		Γωνίες σύνδεσης κάσας Frame crimp cleats	2τεμ.¦pieces
Ανάλογα με την κάσα According to the frame		Γωνίες επιπεδότητας κάσας¦Frame alignment corners	2τεμ.¦pieces
Ανάλογα με το φύλλο According to the sash		Γωνίες σύνδεσης φύλλου Sash crimp nail cleats	4τεμ.¦pieces
Ανάλογα με το φύλλο According to the sash		Γωνίες επιπεδότητας φύλλου¦Sash alignment corners	4τεμ.¦pieces
200-06-860-XX		Λάστιχο τζαμιού έξω Outer glazing gasket	2Sw+4Sh+2Pw Μέτρα¦Meters
Ανάλογα με το πλάτος τζαμιού According to the glazing width		Λάστιχο τζαμιού μέσα Inner glazing gasket	2Sw+4Sh+2Pw Μέτρα¦Meters
200-01-154-11		Λάστιχο για πηχάκι Glazing bead gasket	2Sw+4Sh+2Pw Μέτρα¦Meters
220-11-002-01		Λάστιχο φτερού Seal gasket	2Sw+3Sh Μέτρα¦Meters
220-11-001-01		Λάστιχο φτερού Seal gasket	Fw+2Fh+Ap Μέτρα¦Meters
210-11-000-01		Κεντρικό λάστιχο Central seal gasket	Fw+2Fh+Ap Μέτρα¦Meters
250-11-011-01		Βουλκανισμένη γωνία κεντρικού λάστιχου Vulcanized corner for central seal gasket	2τεμ.¦pieces
Ανάλογα με τον ταμπλά According to the kickplate		Σύνδεσμος ταμπλά Kickplate cleat	x4τεμ.¦pieces
Ανάλογα με το μπινί According to the sash invertion profile		Τάπα μπινιού End cap for sash invertion profile	1 ζεύγος¦pair
****310-11-174-10**		Τάπα κατωκασίου M11174 End cap for M11174 threshold	1 ζεύγος¦pair
Ανάλογα με το πλάτος φύλλου According to the sash width		Ανεμοφράκτης Windshield	2τεμ.¦pieces
290-11-003-00		Γέφυρα τακαρίσματος ταμπλά Kickplate setting block	2τεμ.¦piece
290-11-002-00		Γέφυρα τακαρίσματος φύλλου Sash setting block	6τεμ.¦pieces
290-00-005-00		Τακάκι τζαμιού Setting block	8τεμ.¦pieces

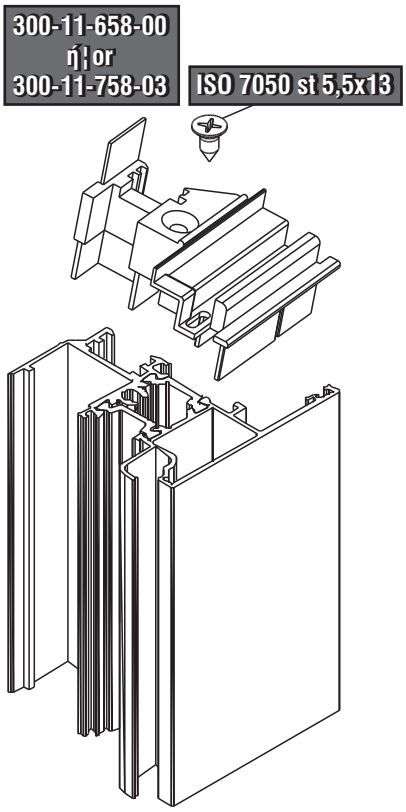

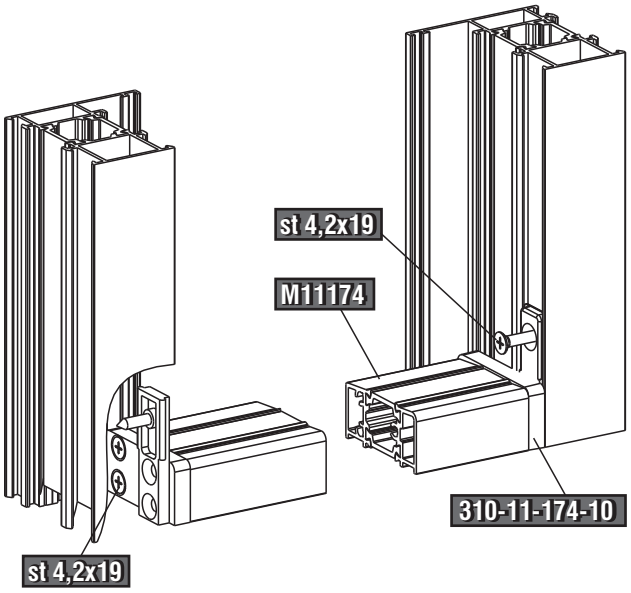

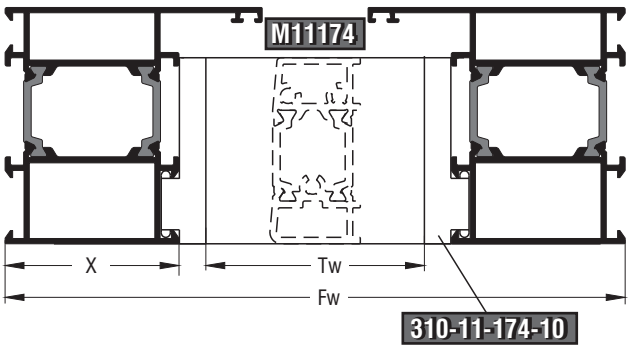

Εναλλακτικά¦Alternative

Πόρτες Εισόδου ¦ Entrance Doors

Κατεργασίες ¦ Milling-Tooling Operations

Πόρτες Εισόδου ¦ Entrance Doors

Μεντεσές Dr Hahn ¦ Dr Hahn hinge

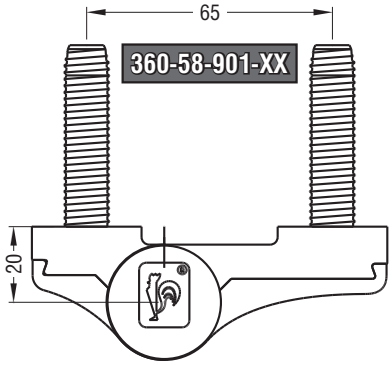

	Διαστάσεις φύλλου Sash dimensions	Βάρος Weight
2 μεντεσέδες ¦ 2 hinges	1250x2000mm	160 kg
3 μεντεσέδες ¦ 3 hinges	1250x2000mm	180 kg

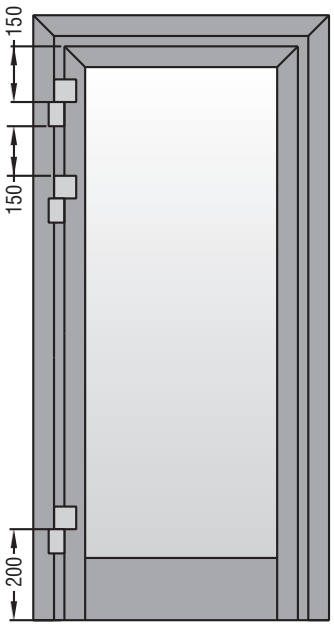

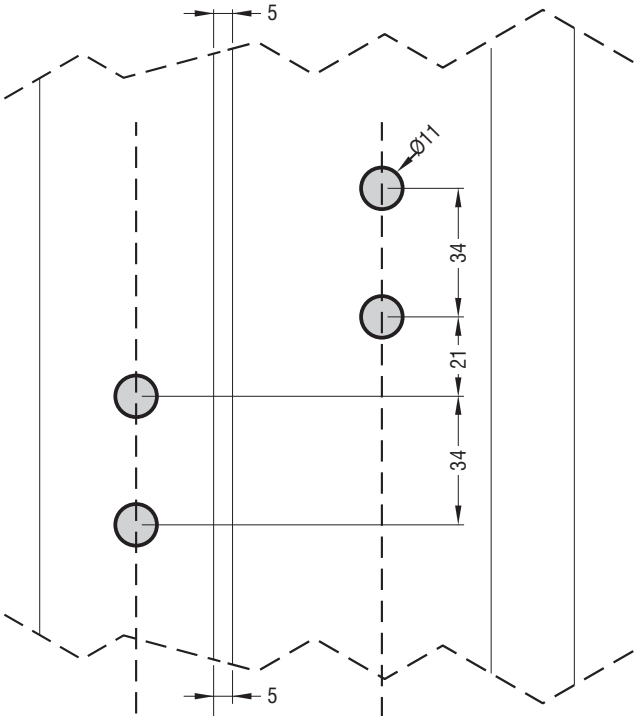

Κωδικός Code	Χρώμα Color	Σαμπλόν Drilling jig
360-58-901-02	Λευκό ¦ White RAL9010	**360-95-652-00**
360-58-901-11	Ασημί ανοδίωση ¦ Silver anodized EV1	
360-58-901-12	Μαύρη ανοδίωση ¦ Black anodized EV6	

Κάσες / Ταυ European Groove
European Groove Frames / Transoms-mullions

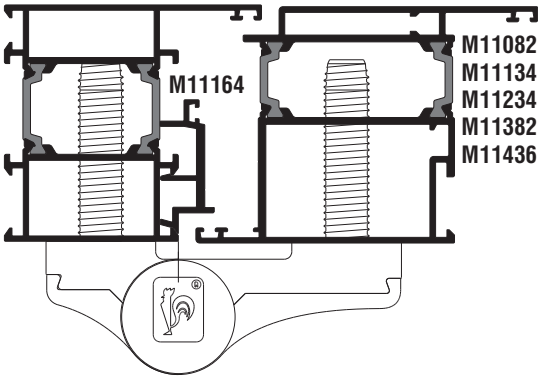

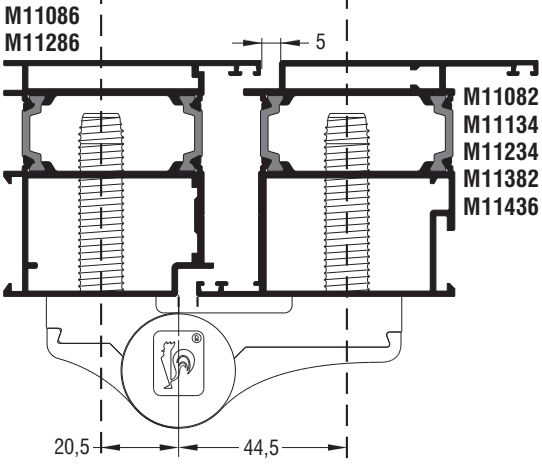

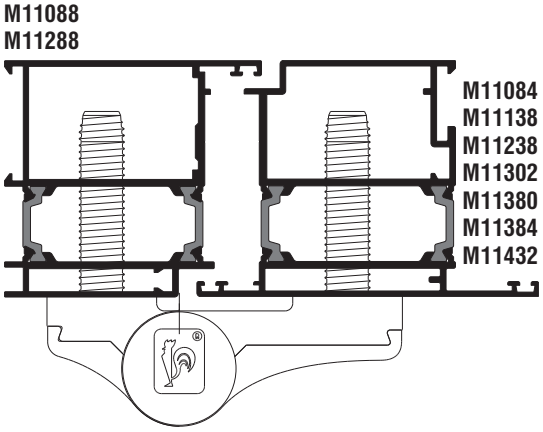

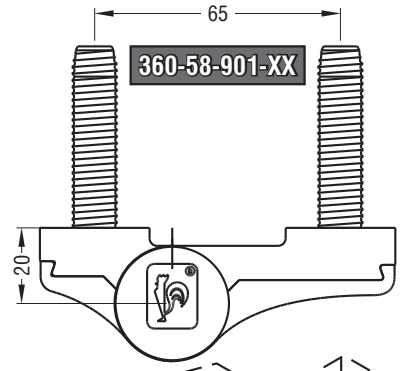

	Διαστάσεις φύλλου Sash dimensions	Βάρος Weight
2 μεντεσέδες ¦ 2 hinges	1250x2000mm	160 kg
3 μεντεσέδες ¦ 3 hinges	1250x2000mm	180 kg

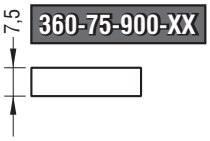

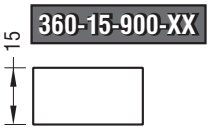

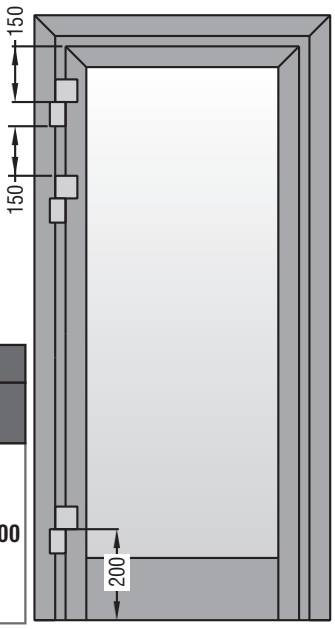

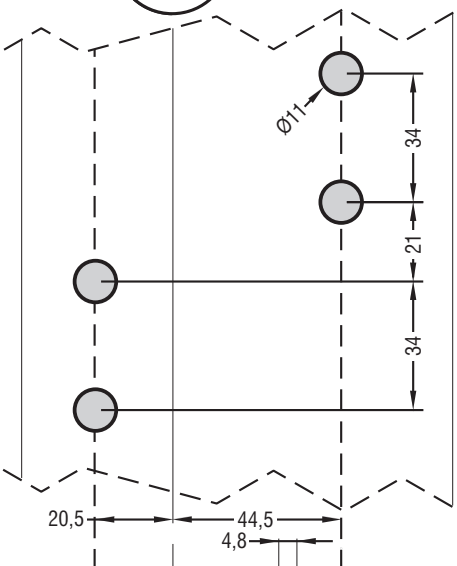

Προσθήκη 7,5mm ¦ 7,5mm Addition			
Κωδικός Code	Κωδικός Code	Χρώμα Color	Σαμπλόν Drilling jig
360-58-901-02	360-75-900-02	Λευκό White RAL9010	360-16-101-00
360-58-901-11	360-75-900-11	Ασημί ανοδίωση Silver anodized EV1	
360-58-901-12	360-75-900-12	Μαύρη ανοδίωση Black anodized EV6	

Προσθήκη 15mm ¦ 15mm Addition			
Κωδικός Code	Κωδικός Code	Χρώμα Color	Σαμπλόν Drilling jig
360-58-901-02	360-15-900-02	Λευκό White RAL9010	360-95-912-00
360-58-901-11	360-15-900-11	Ασημί ανοδίωση Silver anodized EV1	
360-58-901-12	360-15-900-12	Μαύρη ανοδίωση Black anodized EV6	

Κάσες / Ταυ European Groove
European Groove Frames / Transoms-mullions

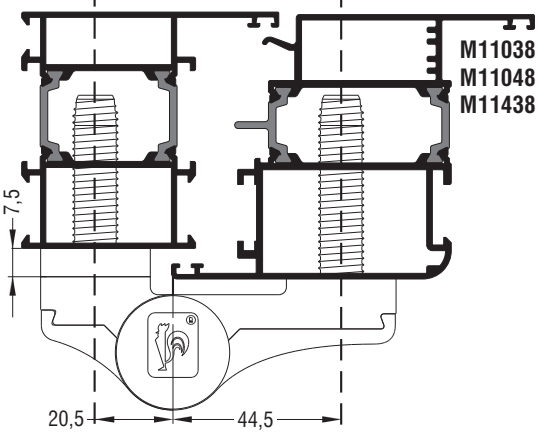

Κάσες / Ταυ European Groove
European Groove Frames / Transoms-mullions

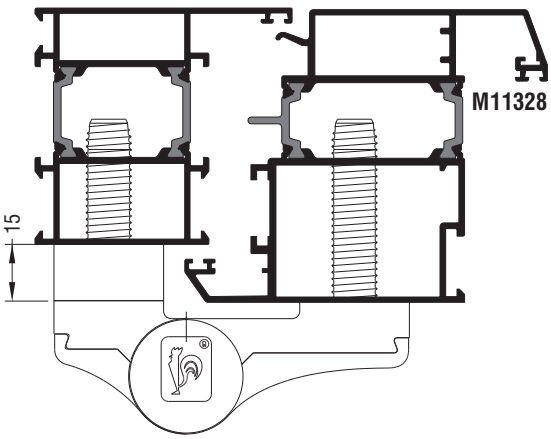

Κάσες / Ταυ European Groove
European Groove Frames / Transoms-mullions

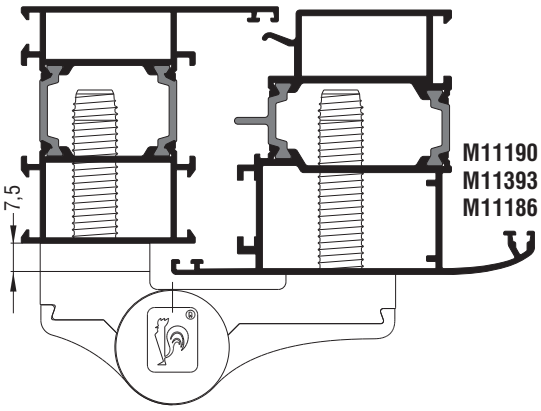

Κάσες / Ταυ European Groove
European Groove Frames / Transoms-mullions

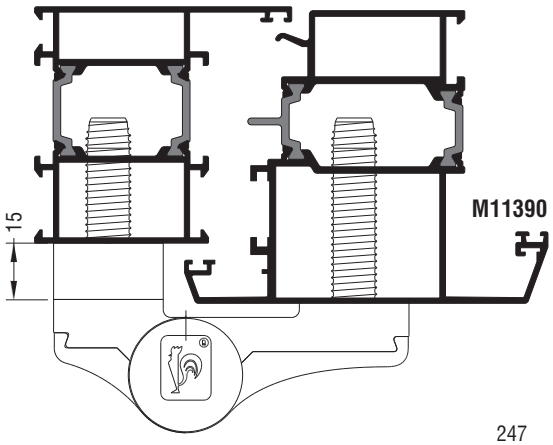

Πόρτες Εισόδου ¦ Entrance Doors

Μεντεσές Dr Hahn ¦ Dr Hahn hinge

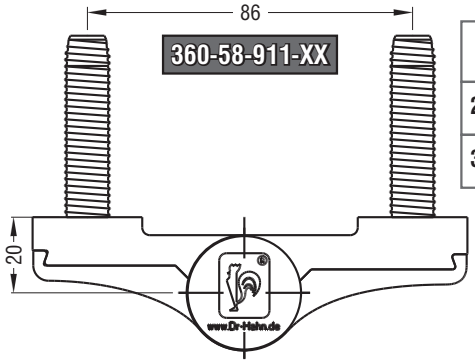

	Διαστάσεις φύλλου Sash dimensions	Βάρος Weight
2 μεντεσέδες ¦ 2 hinges	1250x2000mm	160 kg
3 μεντεσέδες ¦ 3 hinges	1250x2000mm	180 kg

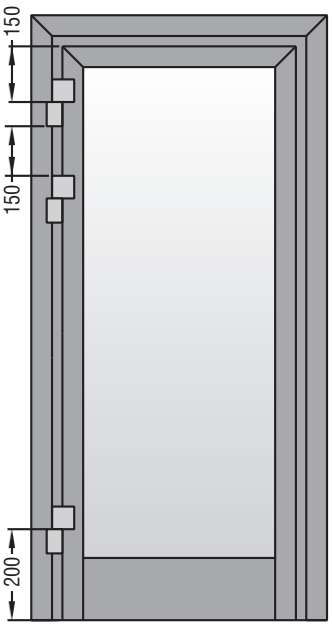

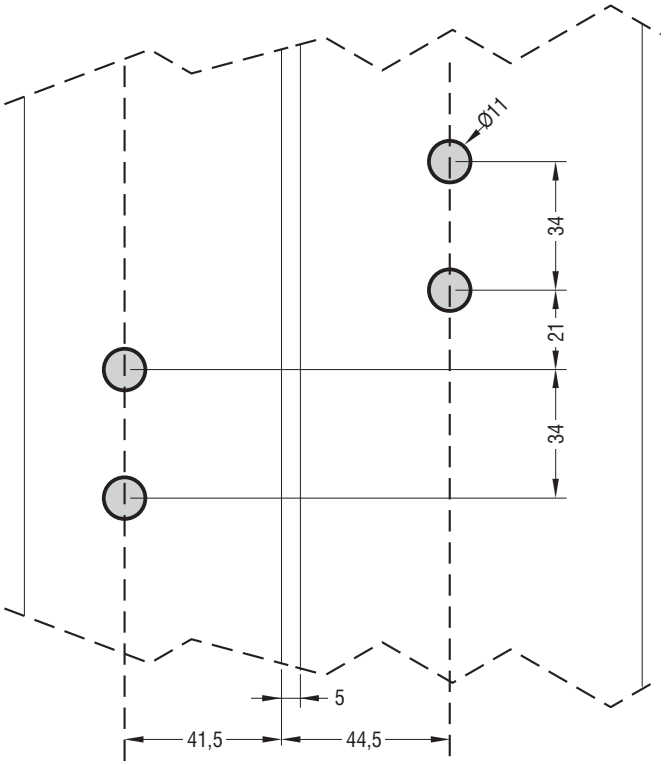

Κάσες / Ταυ European Groove
European Groove Frames / Transoms-mullions

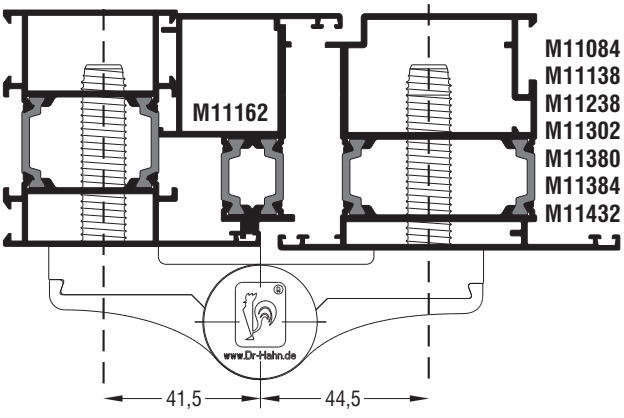

Κωδικός Code	Χρώμα Color	Σαμπλόν Drilling jig
360-58-911-02	Λευκό ¦ White RAL9010	360-00-111-00
360-58-911-11	Ασημί ανοδίωση ¦ Silver anodized EV1	
360-58-911-12	Μαύρη ανοδίωση ¦ Black anodized EV6	

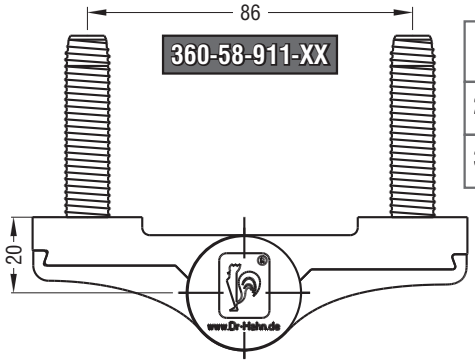

	Διαστάσεις φύλλου Sash dimensions	Βάρος Weight
2 μεντεσέδες ¦ 2 hinges	1250x2000mm	160 kg
3 μεντεσέδες ¦ 3 hinges	1250x2000mm	180 kg

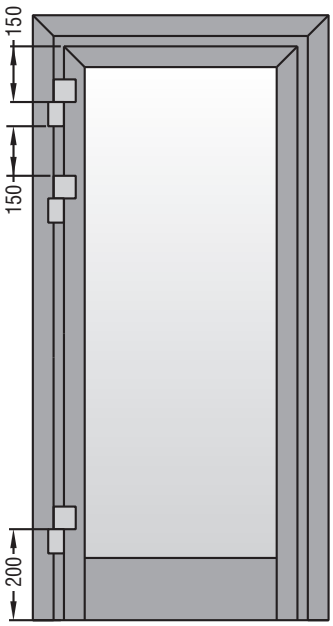

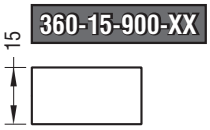

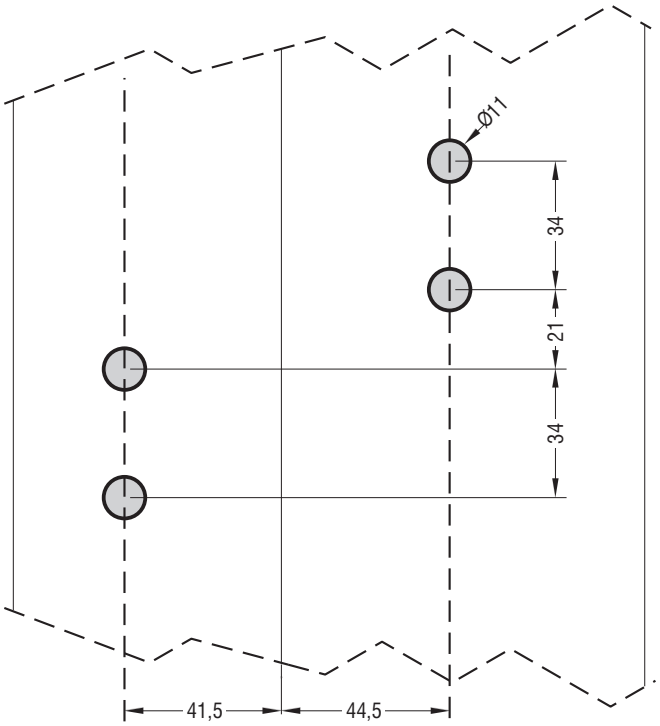

Προσθήκη 7,5mm ¦ 7,5mm Addition			
Κωδικός Code	Κωδικός Code	Χρώμα Color	Σαμπλόν Drilling jig
360-58-911-02	360-75-900-02	Λευκό White RAL9010	360-16-111-00
360-58-911-11	360-75-900-11	Ασημί ανοδίωση Silver anodized EV1	
360-58-911-12	360-75-900-12	Μαύρη ανοδίωση Black anodized EV6	

Προσθήκη 15mm ¦ 15mm Addition			
Κωδικός Code	Κωδικός Code	Χρώμα Color	Σαμπλόν Drilling jig
360-58-911-02	360-15-900-02	Λευκό White RAL9010	360-16-111-00
360-58-911-11	360-15-900-11	Ασημί ανοδίωση Silver anodized EV1	
360-58-911-12	360-15-900-12	Μαύρη ανοδίωση Black anodized EV6	

Κάσες / Ταυ European Groove
European Groove Frames / Transoms-mullions

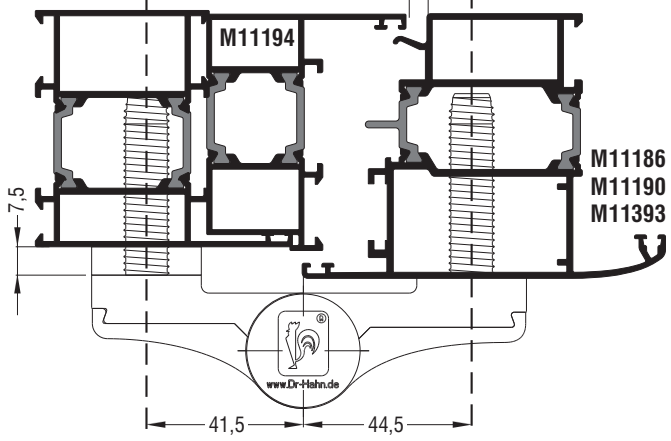

Κάσες / Ταυ European Groove
European Groove Frames / Transoms-mullions

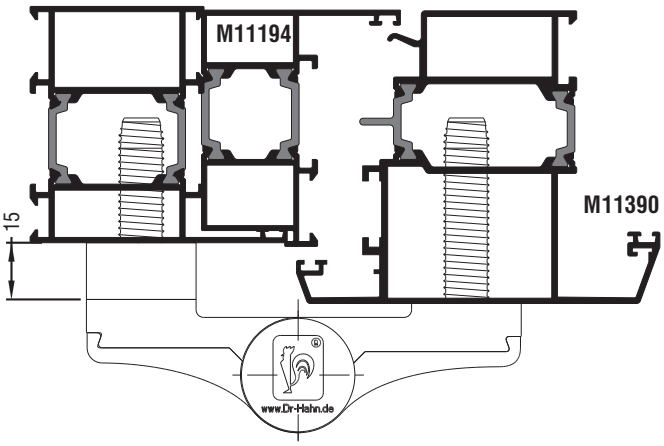

Πόρτες Εισόδου | Entrance Doors

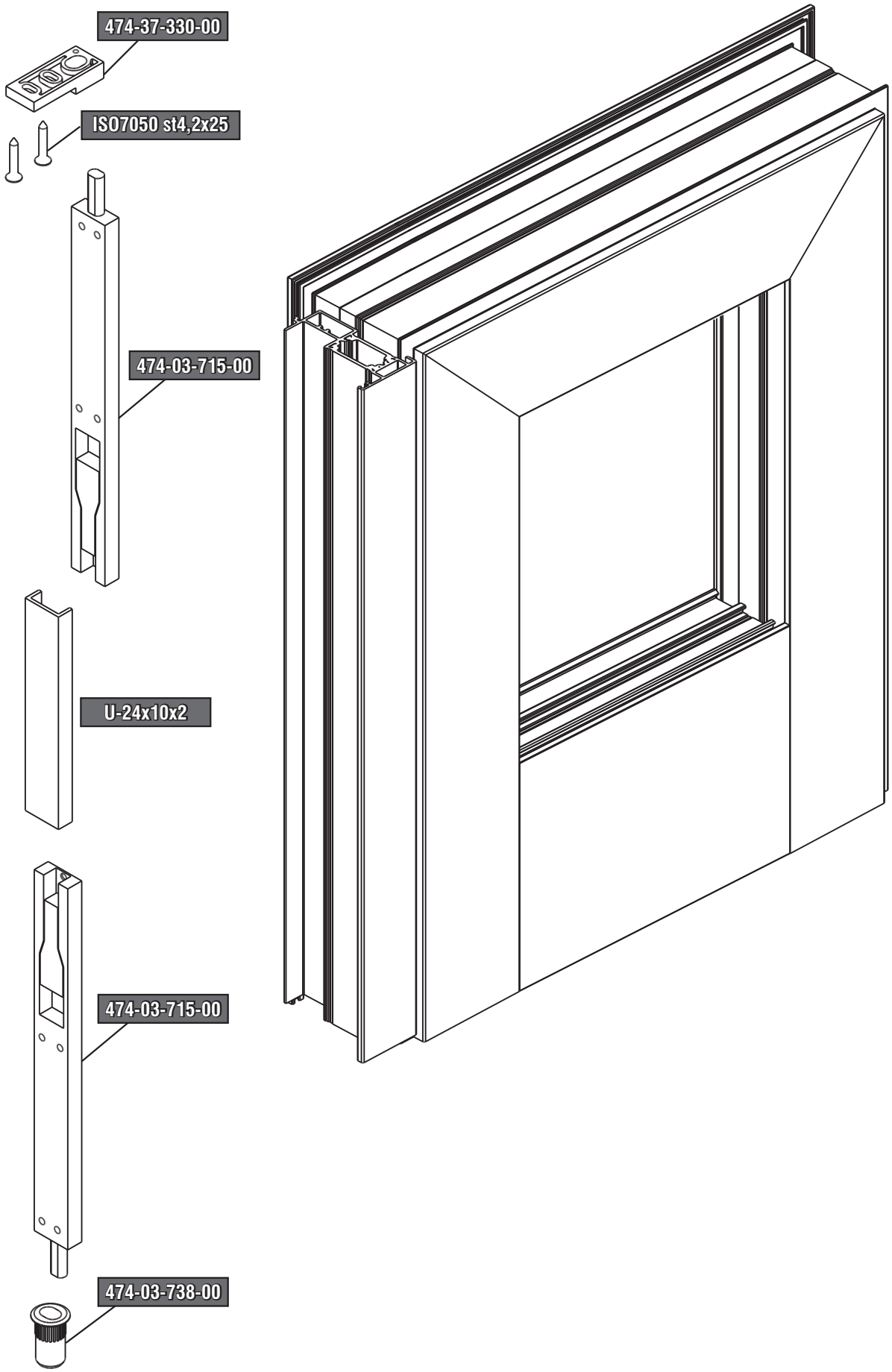

Κλειδαριές ¦ Locks

GU						
	Κλειδαριά ενός σημείου με γλώσσα Single point lock with latch bolt		Αντίκρυσμα 24x6 αριστερό Striking plate 24x6 din left	Αντίκρυσμα 24x6 δεξί Striking plate 24x6 din right	Αντίκρυσμα 24x3 αριστερό Striking plate 24x3 din left	Αντίκρυσμα 24x3 δεξί Striking plate 24x3 din right
	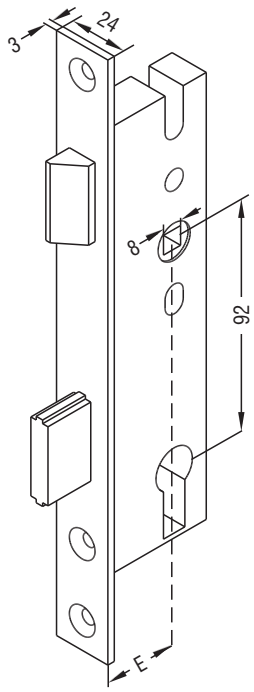		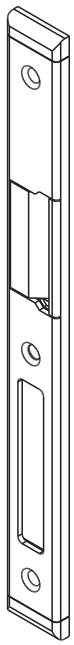	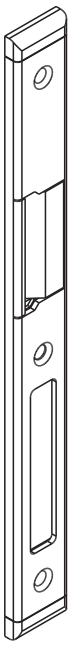	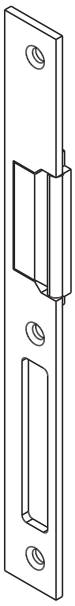	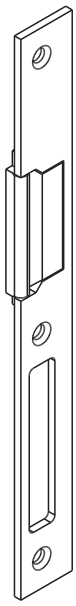
	E=30	E=35	Αριστερό ¦ Din left	Δεξί ¦ Din right	Αριστερό ¦ Din left	Δεξί ¦ Din right
Κωδικός προφίλ Profile code	440-14-030-16	440-14-035-16	415-13-000-00	415-13-001-00	485-95-060-11	485-95-061-11
M11038	X	X			X	
M11048	X	X			X	
M11082	X		X			
M11084	X		X			
M11134	X		X			
M11138	X		X			
M11186	X	X			X	
M11190	X	X			X	
M11234	X	X	X			
M11238	X	X	X			
M11284	X		X			
M11302	X	X	X			
M11328	X	X			X	
M11380	X		X			
M11382	X		X			
M11384	X		X			
M11390	X	X			X	
M11393	X	X			X	
M11432	X	X	X			
M11436	X	X	X			
M11438	X	X			X	

Πόρτες Εισόδου ¦ Entrance Doors

Κλειδαριές ¦ Locks

GU

	Κλειδαριά τριών σημείων με γλώσσα 3 - Point lock with latch bolt						Αντίκρυσμα μεσαίο 24x3 έκκεντρο αριστερό Middle striking plate 24x3 din left	Αντίκρυσμα μεσαίο 24x3 έκκεντρο δεξί Middle striking plate 24x3 din right	Αντίκρυσμα 24x3 έκκεντρο Striking plate 24x3 eccentric
	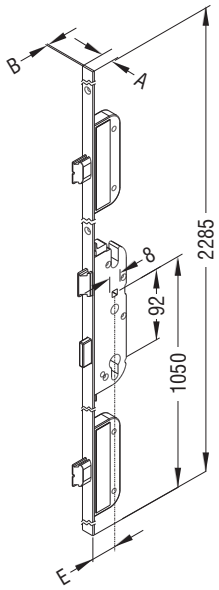						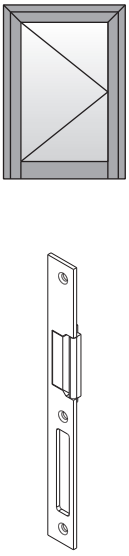	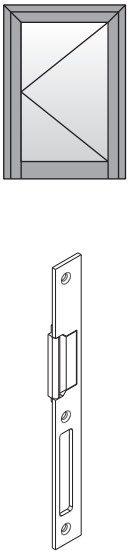	
	GU SECURY AUTOMATIC			GU SECURY MR2			1 τεμ. ¦ 1 piece	1 τεμ. ¦ 1 piece	2 τεμ. ¦ 2 pieces
	E= 35		E= 40	E= 35		E= 40			
	A= 24, B= 6	A= 20, B= 3	A= 24, B= 6	A= 24, B= 6	A= 20, B= 3	A= 24, B= 6			
	440-04-031-00	450-29-038-16	450-29-043-16	450-54-117-16	450-54-113-16	450-52-817-16	485-95-060-11	485-95-061-11	415-51-001-00
Κωδικός προφίλ Profile code							Αριστερό Din left	Δεξί Din right	
M11038		X			X		X		X
M11048		X			X		X		X
M11082	X			X					
M11084	X			X					
M11134	X			X					
M11138	X			X					
M11186		X			X		X		X
M11190		X			X		X		X
M11234	X		X	X		X			
M11238	X		X	X		X			
M11284	X			X					
M11302	X		X	X		X			
M11328		X			X		X		X
M11380	X			X					
M11382	X			X					
M11384	X			X					
M11390		X			X		X		X
M11393		X			X		X		X
M11432	X		X	X		X			
M11436	X		X	X		X			
M11438		X			X		X		X

GU					
	Κλειδαριά πέντε σημείων με γλώσσα 5 - Point lock with latch bolt		Αντίκρυσμα μεσαίο 24x3 αριστερό Middle striking plate 24x3 din left	Αντίκρυσμα μεσαίο 24x3 δεξί Middle striking plate 24x3 din right	Αντίκρυσμα 24x3 Striking plate 24x3
	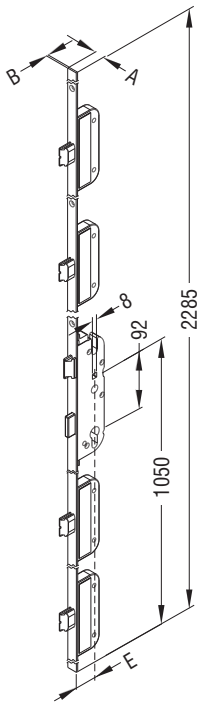		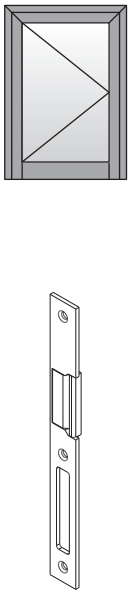	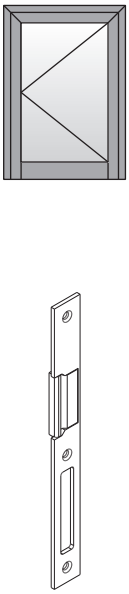	
	GU SECURY AUTOMATIC 4	GU SECURY MR4	1 τεμ.¦1 piece	1 τεμ.¦1 piece	4 τεμ.¦4 pieces
	E= 35	E= 35			
	A= 24, B= 6	A= 24, B= 6			
	450-11-327-16	450-76-018-16	485-95-160-16	485-95-161-16	415-51-002-16
Κωδικός προφίλ Profile code			Αριστερό Din left	Δεξί Din right	
M11038					
M11048					
M11082	X	X	X		X
M11084	X	X	X		X
M11134	X	X	X		X
M11138	X	X	X		X
M11186					
M11190					
M11234	X	X	X		X
M11238	X	X	X		X
M11284	X	X	X		X
M11302	X	X	X		X
M11328					
M11380	X	X	X		X
M11382	X	X	X		X
M11384	X	X	X		X
M11390					
M11393					
M11432	X	X	X		X
M11436	X	X	X		X
M11438					

Πόρτες Εισόδου ¦ Entrance Doors

Κύλινδρος ¦ Cylinder

	Υψηλή ασφάλεια High security		Μέγιστη ασφάλεια Top security	Διαστάσεις Dimensions	
Κωδικός προφίλ Profile code	GU Series50	CISA Asix	GU Series45 Janus	A	B
M11038		460-01-115-00	460-30-002-08	30	80
M11048		460-01-115-00	460-30-002-08	30	80
M11082	460-32-001-08	460-01-114-00	460-30-001-08	35	65
M11084	460-32-001-08	460-01-114-00	460-30-001-08	35	65
M11134	460-32-003-08		460-30-003-08	35	80
M11138			460-30-003-08	35	80
M11186	460-32-002-08	460-01-115-00	460-30-002-08	30	80
M11190		460-01-115-00	460-30-002-08	30	80
M11234			460-30-004-08	35	75
M11238	460-32-001-08	460-01-114-00	460-30-001-08	35	65
M11284	460-32-001-08	460-01-114-00	460-30-001-08	35	65
M11302	460-32-001-08	460-01-114-00	460-30-001-08	35	65
M11328			460-30-003-08	35	80
M11380	460-32-001-08	460-01-114-00	460-30-001-08	35	65
M11382	460-32-001-08	460-01-114-00	460-30-001-08	35	65
M11384	460-32-001-08	460-01-114-00	460-30-001-08	35	65
M11390			460-30-003-08	35	80
M11393	460-32-002-08	460-01-115-00	460-30-002-08	30	80
M11432	460-32-001-08	460-01-114-00	460-30-001-08	35	65
M11436	460-32-001-08	460-01-114-00	460-30-001-08	35	65
M11438		460-01-115-00	460-30-002-08	30	80

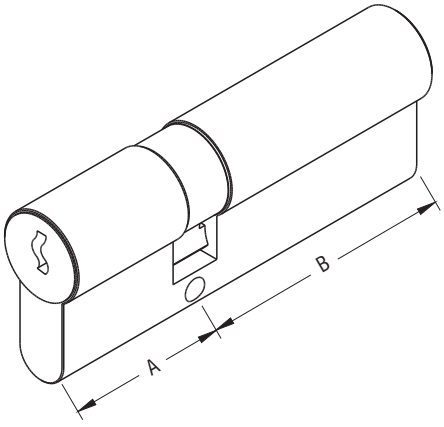

Καλύπτρα κυλίνδρου ¦ Rosette

460-52-101-02	Καλύπτρα κυλίνδρου λευκό ¦ Rosette white
460-52-102-03	Καλύπτρα κυλίνδρου μαύρο RAL9005 ¦ Rosette black RAL9005
460-52-104-20	Καλύπτρα κυλίνδρου χρυσή ανοδίωση ¦ Rosette gold anodized
460-52-105-11	Καλύπτρα κυλίνδρου ασημί ανοδίωση ¦ Rosette silver anodized

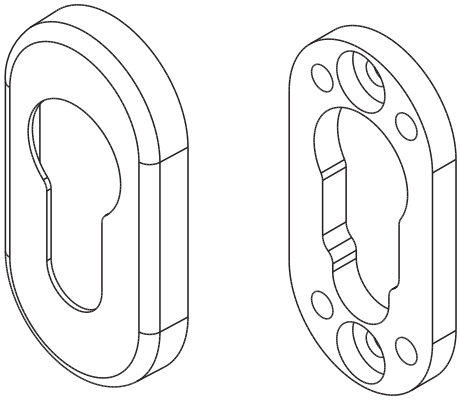

Υαλώσεις
Glazings

Υάλωση mm Glazing mm	Εσωτερικό ελαστικό Inner gasket	Εξωτερικό ελαστικό Outer gasket	Πηχάκι Glazing bead	Πηχάκι Glazing bead	Πηχάκι Glazing bead	Πηχάκι Glazing bead
50	200-04-023-01	200-06-860-01	**M9313** 2,5			
49	200-04-045-01					
47-48	200-04-023-01	200-06-860-01	**M19689** 5,5			
45-46	200-04-045-01					
43-44	200-04-023-01	200-06-860-01	**M9565** 9,5			
41-42	200-04-045-01					
39-40	200-04-023-01	200-06-860-01	**M9312** 13,5	**M9112** 13,5 **170-60-112-XX**		**M11437** 13,5 **220-11-449-12**
37-38	200-04-045-01					
36	200-04-067-01					
34-35	200-04-023-01	200-06-860-01	**M11451** 18,5	**M11461** 18,5 **170-60-561-XX**	**M11961** 18,5 **311-09-412-00**	**M11449** 18,5 **220-11-449-12**
32-33	200-04-045-01					
30-31	200-04-023-01	200-06-860-01	**M11452** 22,5	**M11462** 22,5 **170-60-562-XX**	**M11962** 22,5 **311-09-412-00**	**M11439** 22,5 **220-11-449-12**
28-29	200-04-045-01					
27	200-04-023-01	200-06-860-01	**M11453** 26	**M11463** 26,5 **170-60-563-XX**	**M11963** 26,5 **311-09-412-00**	**M11435** 26,5 **220-11-449-12**
25-26	200-04-045-01					
24	200-04-067-01					
22-23	200-04-023-01	200-06-860-01	**M11454** 30,5	**M11464** 30,5 **170-60-564-XX**	**M11493** 30,5 **311-09-412-00**	**M11431** 30,5 **220-11-449-12**
20-21	200-04-045-01					
18-19	200-04-023-01	200-06-860-01	**M15110** 34,5	**M11465** 34,5 **170-60-565-XX**	**M11965** 34,5 **311-09-412-00**	**M11433** 34,5 **220-11-449-12**
16-17	200-04-045-01					
14-15	200-04-023-01	200-06-860-01	**M11460** 38,5	**M11445** 38,5 **170-60-566-XX**	**M11945** 38,5 **311-09-412-00**	**M11440** 38,5 **220-11-449-12**
12-13	200-04-045-01					
10-11	200-04-023-01	200-06-860-01	**M11483** 42,5	**M11485** 42,5		
8-9	200-04-045-01					
5-7	200-04-067-01					

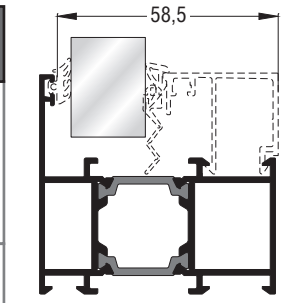

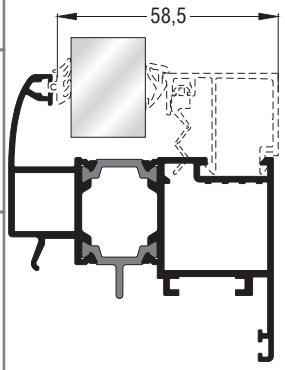

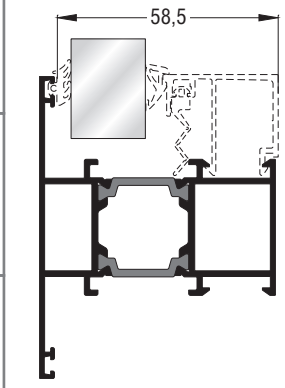

200-06-860-01

200-14-023-01
200-14-045-01
200-14-067-01

200-01-154-11

200-01-154-01

Σημείωση: Οι γωνίες 170-60-566-XX, 170-60-565-XX, 170-60-564-XX, 170-60-563-XX, 170-60-562-XX, 170-60-561-XX, 170-60-112-XX, δέν ανοδιώνονται.
Note: Corners 170-60-566-XX, 170-60-565-XX, 170-60-564-XX, 170-60-563-XX, 170-60-562-XX, 170-60-561-XX, 170-60-112-XX, can't be anodised.

Υάλωση mm Glazing mm	Εσωτερικό ελαστικό Inner gasket	Εξωτερικό ελαστικό Outer gasket	Πηχάκι Glazing bead	Πηχάκι Glazing bead	Πηχάκι Glazing bead	Πηχάκι Glazing bead
58-59	200-04-023-01	200-06-860-01	M9313 (2,5)			
57	200-04-045-01					
55-56	200-04-023-01	200-06-860-01	M19689 (5,5)			
53-54	200-04-045-01					
51-52	200-04-023-01	200-06-860-01	M9565 (9,5)			
49-50	200-04-045-01					
47-48	200-04-023-01	200-06-860-01	M9312 (13,5)	M9112 (13,5) 170-60-112-XX		M11437 (13,5) 220-11-449-12
45-46	200-04-045-01					
44	200-04-067-01					
42-43	200-04-023-01	200-06-860-01	M11451 (18,5)	M11461 (18,5) 170-60-561-XX	M11961 (18,5) 311-09-412-00	M11449 (18,5) 220-11-449-12
40-41	200-04-045-01					
38-39	200-04-023-01	200-06-860-01	M11452 (22,5)	M11462 (22,5) 170-60-562-XX	M11962 (22,5) 311-09-412-00	M11439 (22,5) 220-11-449-12
36-37	200-04-045-01					
34-35	200-04-023-01	200-06-860-01	M11453 (26)	M11463 (26,5) 170-60-563-XX	M11963 (26,5) 311-09-412-00	M11435 (26,5) 220-11-449-12
32-33	200-04-045-01					
30-31	200-04-023-01	200-06-860-01	M11454 (30,5)	M11464 (30,5) 170-60-564-XX	M11493 (30,5) 311-09-412-00	M11431 (30,5) 220-11-449-12
28-29	200-04-045-01					
26-27	200-04-023-01	200-06-860-01	M15110 (34,5)	M11465 (34,5) 170-60-565-XX	M11965 (34,5) 311-09-412-00	M11433 (34,5) 220-11-449-12
24-25	200-04-045-01					
22-23	200-04-023-01	200-06-860-01	M11460 (38,5)	M11445 (38,5) 170-60-566-XX	M11945 (38,5) 311-09-412-00	M11440 (38,5) 220-11-449-12
20-21	200-04-045-01					
18-19	200-04-023-01	200-06-860-01	M11483 (42,5) 220-11-449-12	M11485 (5,5; 42,5) M19689		
16-17	200-04-045-01					
14-15	200-04-067-01					

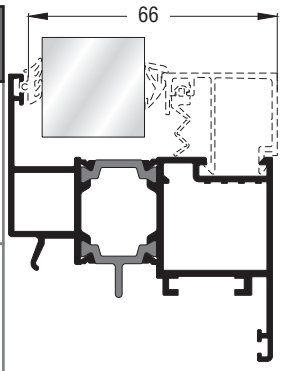

200-06-860-01

200-14-023-01

200-14-045-01

200-14-067-01

200-01-154-11

200-01-154-01

Σημείωση: Οι γωνίες 170-60-566-XX, 170-60-565-XX, 170-60-564-XX, 170-60-563-XX, 170-60-562-XX, 170-60-561-XX, 170-60-112-XX, δέν ανοδιώνονται.
Note: Corners 170-60-566-XX, 170-60-565-XX, 170-60-564-XX, 170-60-563-XX, 170-60-562-XX, 170-60-561-XX, 170-60-112-XX, can't be anodised.

Υάλωση mm Glazing mm	Εσωτερικό ελαστικό Inner gasket	Εξωτερικό ελαστικό Outer gasket	Πηχάκι Glazing bead	Πηχάκι Glazing bead	Πηχάκι Glazing bead	Πηχάκι Glazing bead
54-55	200-04-023-01	200-06-860-01	M9313 (2,5)			
53	200-04-045-01					
51-52	200-04-023-01	200-06-860-01	M19689 (5,5)			
49-50	200-04-045-01					
47-48	200-04-023-01	200-06-860-01	M9565 (9,5)			
45-46	200-04-045-01					
43-44	200-04-023-01	200-06-860-01	M9312 (13,5)	M9112 (13,5) 170-60-112-XX		M11437 (13,5) 220-11-449-12
41-42	200-04-045-01					
40	200-04-067-01					
38-39	200-04-023-01	200-06-860-01	M11451 (18,5)	M11461 (18,5) 170-60-561-XX	M11961 (18,5) 311-09-412-00	M11449 (18,5) 220-11-449-12
36-37	200-04-045-01					
34-35	200-04-023-01	200-06-860-01	M11452 (22,5)	M11462 (22,5) 170-60-562-XX	M11962 (22,5) 311-09-412-00	M11439 (22,5) 220-11-449-12
33	200-04-045-01					
31-32	200-04-023-01	200-06-860-01	M11453 (26)	M11463 (26,5) 170-60-563-XX	M11963 (26,5) 311-09-412-00	M11435 (26,5) 220-11-449-12
29-30	200-04-045-01					
28	200-04-067-01					
26-27	200-04-023-01	200-06-860-01	M11454 (30,5)	M11464 (30,5) 170-60-564-XX	M11493 (30,5) 311-09-412-00	M11431 (30,5) 220-11-449-12
24-25	200-04-045-01					
22-23	200-04-023-01	200-06-860-01	M15110 (34,5)	M11465 (34,5) 170-60-565-XX	M11965 (34,5) 311-09-412-00	M11433 (34,5) 220-11-449-12
20-21	200-04-045-01					
18-19	200-04-023-01	200-06-860-01	M11460 (38,5)	M11445 (38,5) 170-60-566-XX	M11945 (38,5) 311-09-412-00	M11440 (38,5) 220-11-449-12
16-17	200-04-045-01					
14-15	200-04-023-01	200-06-860-01	M11483 (42,5)	M11485 (42,5)		
12-13	200-04-045-01					
10-11	200-04-067-01					

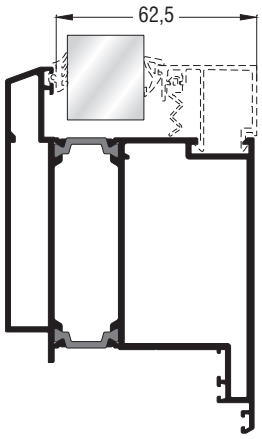

200-06-860-01

200-14-023-01

200-14-045-01

200-14-067-01

200-01-154-11

200-01-154-01

Σημείωση: Οι γωνίες 170-60-566-XX, 170-60-565-XX, 170-60-564-XX, 170-60-563-XX, 170-60-562-XX, 170-60-561-XX, 170-60-112-XX, δέν ανοδιώνονται.
Note: Corners 170-60-566-XX, 170-60-565-XX, 170-60-564-XX, 170-60-563-XX, 170-60-562-XX, 170-60-561-XX, 170-60-112-XX, can't be anodised.

Υάλωση mm Glazing mm	Εσωτερικό ελαστικό Inner gasket	Εξωτερικό ελαστικό Outer gasket	Πηχάκι Glazing bead	Πηχάκι Glazing bead	Πηχάκι Glazing bead	Πηχάκι Glazing bead
47-48	200-11-157-01	202-11-151-01	M9313 (2,5)			
46	200-11-156-01					
44-45	200-11-157-01	202-11-151-01	M19689 (5,5)			
42-43	200-11-156-01					
40-41	200-11-157-01	202-11-151-01	M9565 (9,5)			
38-39	200-11-156-01					
36-37	200-11-157-01	202-11-151-01	M9312 (13,5)	M9112 (13,5) 170-60-112-XX		M11437 (13,5) 220-11-449-12
33-35	200-11-156-01					
31-32	200-11-157-01	202-11-151-01	M11451 (18,5)	M11461 (18,5) 170-60-561-XX	M11961 (18,5) 311-09-412-00	M11449 (18,5) 220-11-449-12
29-30	200-11-156-01					
27-28	200-11-157-01	202-11-151-01	M11452 (22,5)	M11462 (22,5) 170-60-562-XX	M11962 (22,5) 311-09-412-00	M11439 (22,5) 220-11-449-12
26	200-11-156-01					
24-25	200-11-157-01	202-11-151-01	M11453 (26)	M11463 (26,5) 170-60-563-XX	M11963 (26,5) 311-09-412-00	M11435 (26,5) 220-11-449-12
21-23	200-11-156-01					
19-20	200-11-157-01	202-11-151-01	M11454 (30,5)	M11464 (30,5) 170-60-564-XX	M11493 (30,5) 311-09-412-00	M11431 (30,5) 220-11-449-12
17-18	200-11-156-01					
15-16	200-11-157-01	202-11-151-01	M15110 (34,5)	M11465 (34,5) 170-60-565-XX	M11965 (34,5) 311-09-412-00	M11433 (34,5) 220-11-449-12
13-14	200-11-156-01					
11-12	200-11-157-01	202-11-151-01	M11460 (38,5)	M11445 (38,5) 170-60-566-XX	M11945 (38,5) 311-09-412-00	M11440 (38,5) 220-11-449-12
9-10	200-11-156-01					
7-8	200-11-157-01	202-11-151-01	M11483 (42,5)	M11485 (42,5)		
4-6	200-11-156-01					

Κρυφό φύλλο
Hidden sash

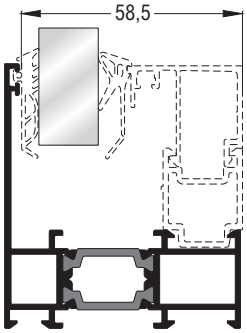

M11482

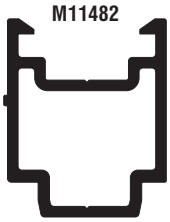

202-11-151-01

200-11-156-01

200-11-157-01

Σημείωση: Οι γωνίες 170-60-566-XX, 170-60-565-XX, 170-60-564-XX, 170-60-563-XX, 170-60-562-XX, 170-60-561-XX, 170-60-112-XX, δέν ανοδιώνονται.
Note: Corners 170-60-566-XX, 170-60-565-XX, 170-60-564-XX, 170-60-563-XX, 170-60-562-XX, 170-60-561-XX, 170-60-112-XX, can't be anodised.

Υάλωση mm Glazing mm	Εσωτερικό λάστιχο Inner gasket	Εξωτερικό λάστιχο Outer gasket	Πηχάκι Glazing bead
24	200-11-420-01	200-06-865-03	M11457
25-26	200-11-420-01	200-06-860-00	M11457

Κρυφό φύλλο¦Hidden sash

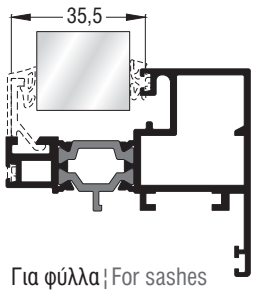

Για φύλλα¦For sashes
M11412, M11426, M11428

	Κοπές πηχάκια¦Glazing bead cuttings			
	Τετράγωνα πηχάκια-Square glazing beads		Στρόγγυλα πηχάκια-Round glazing beads	
	Κατα ύψος At height	Κατα πλάτος At width		311-09-412-00
Πλάτος πηχάκι Glazing bead width	GBw=GBWop - X	GBw=GBWop	GBw=GBWop - X	GBw=GBWop + X
Ύψος πηχάκι Glazing bead height	GBh=GBHop	GBh=GBHop - X	GBh=GBHop - X	GBh=GBHop + X

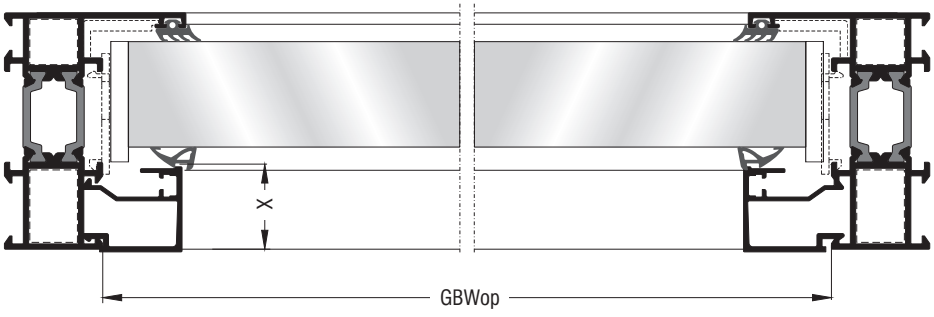

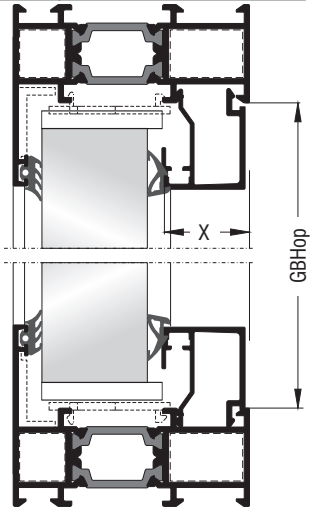

Γενικές Κατεργασίες
General Milling-Tooling Operations

Κατεργασία απορροής¦Weep hole machining

Μέχρι 1m¦Up to 1m

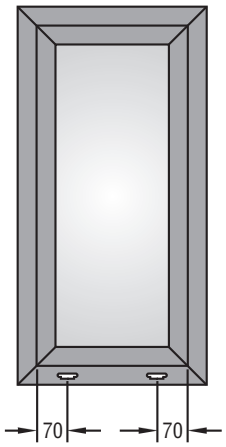

Πάνω από 1m¦Over 1m

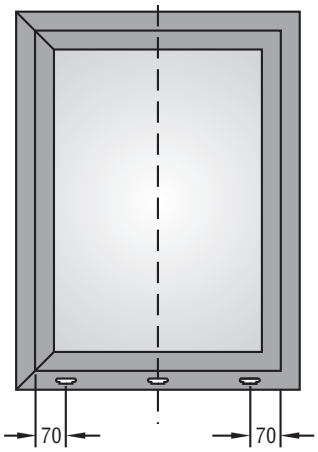

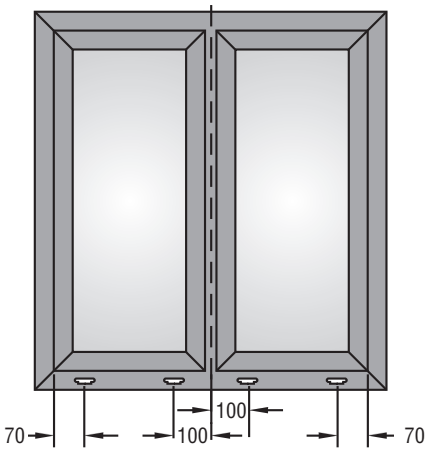

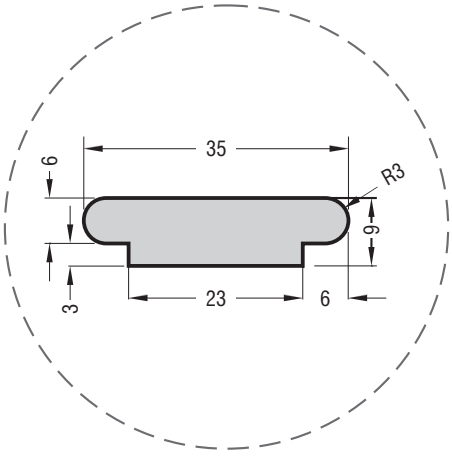

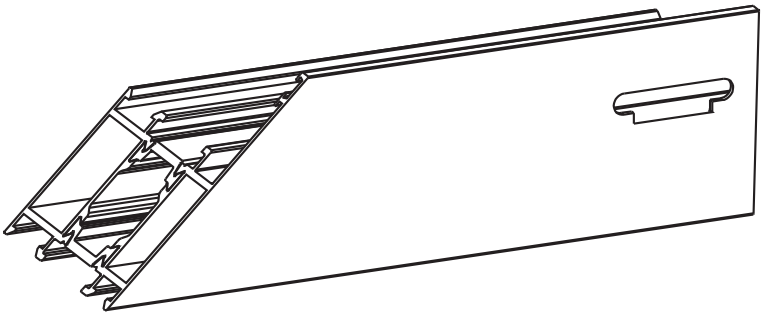

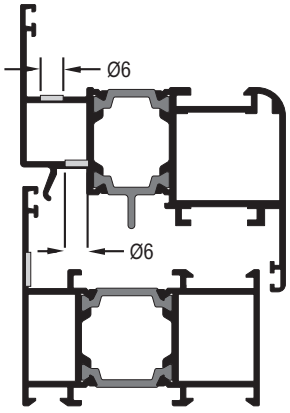

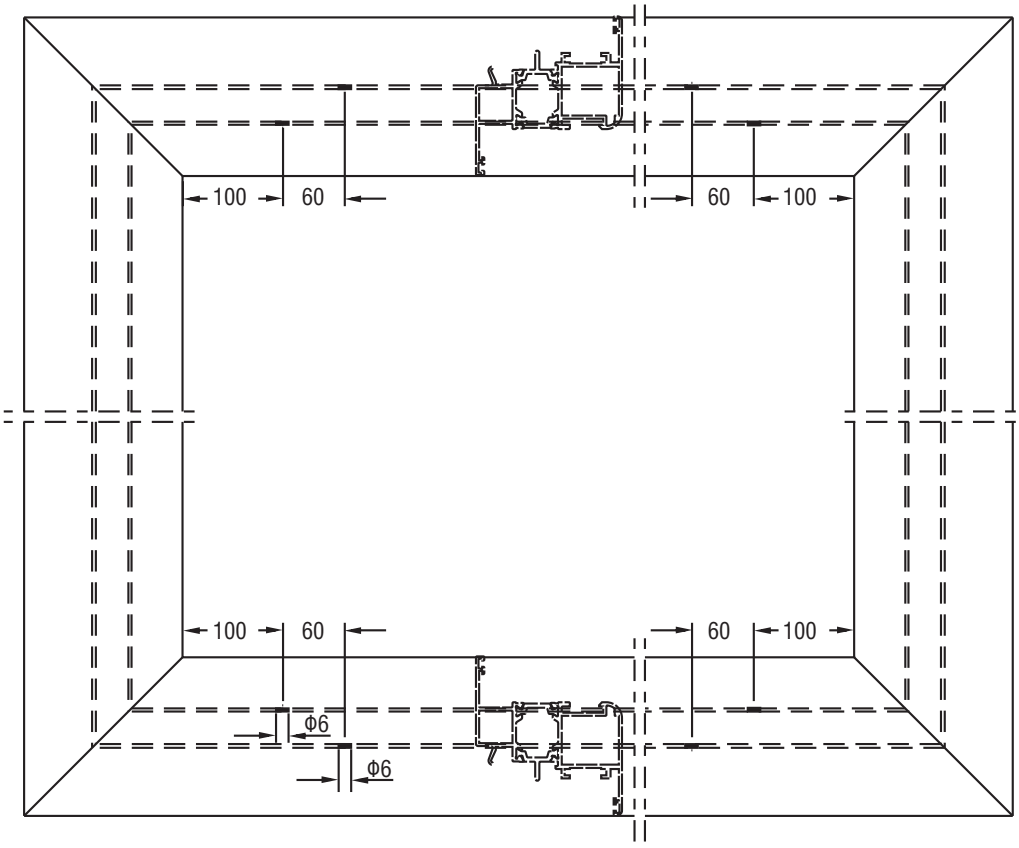

Κατεργασία για γωνίες σύνδεσης 113-XX-XXX-XX με καρφί¦Machining for crimp nail cleats 113-XX-XXX-XX

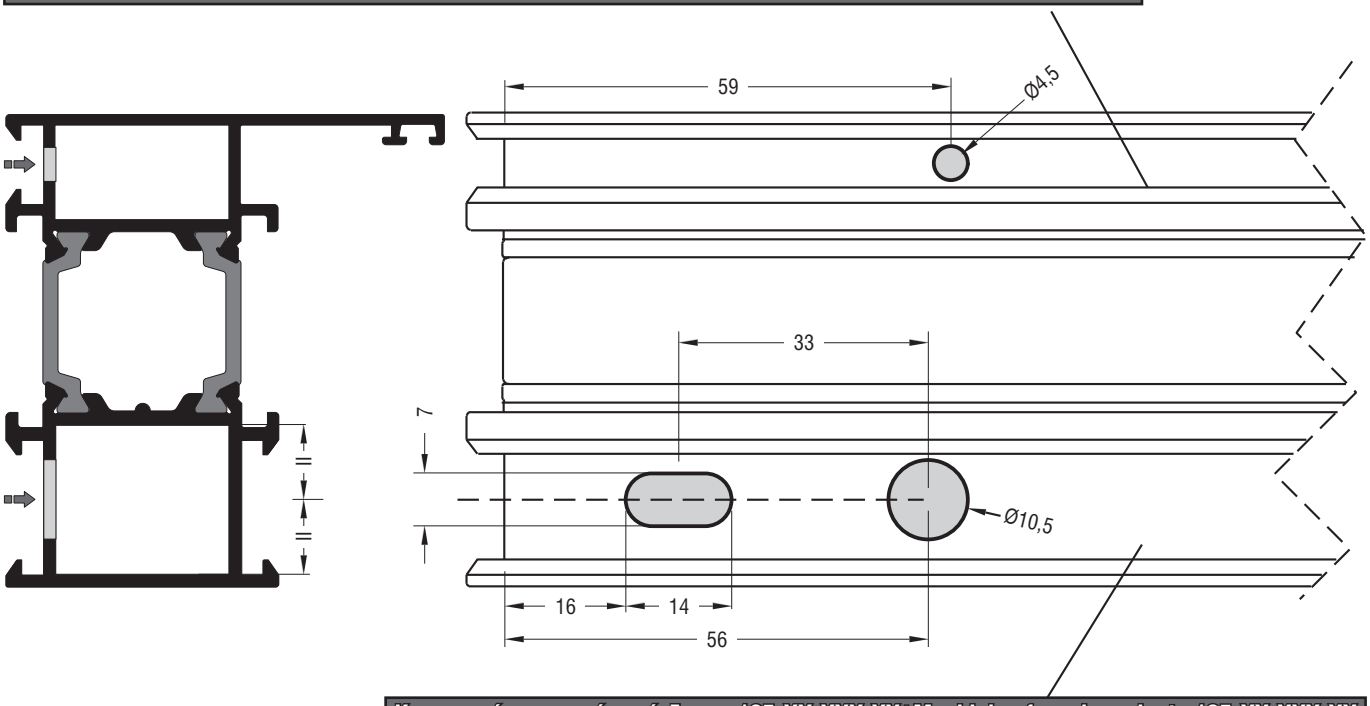

Κατεργασία για γωνίες σύνδεσης 125-XX-XXX-XX¦Machining for crimp cleats 125-XX-XXX-XX

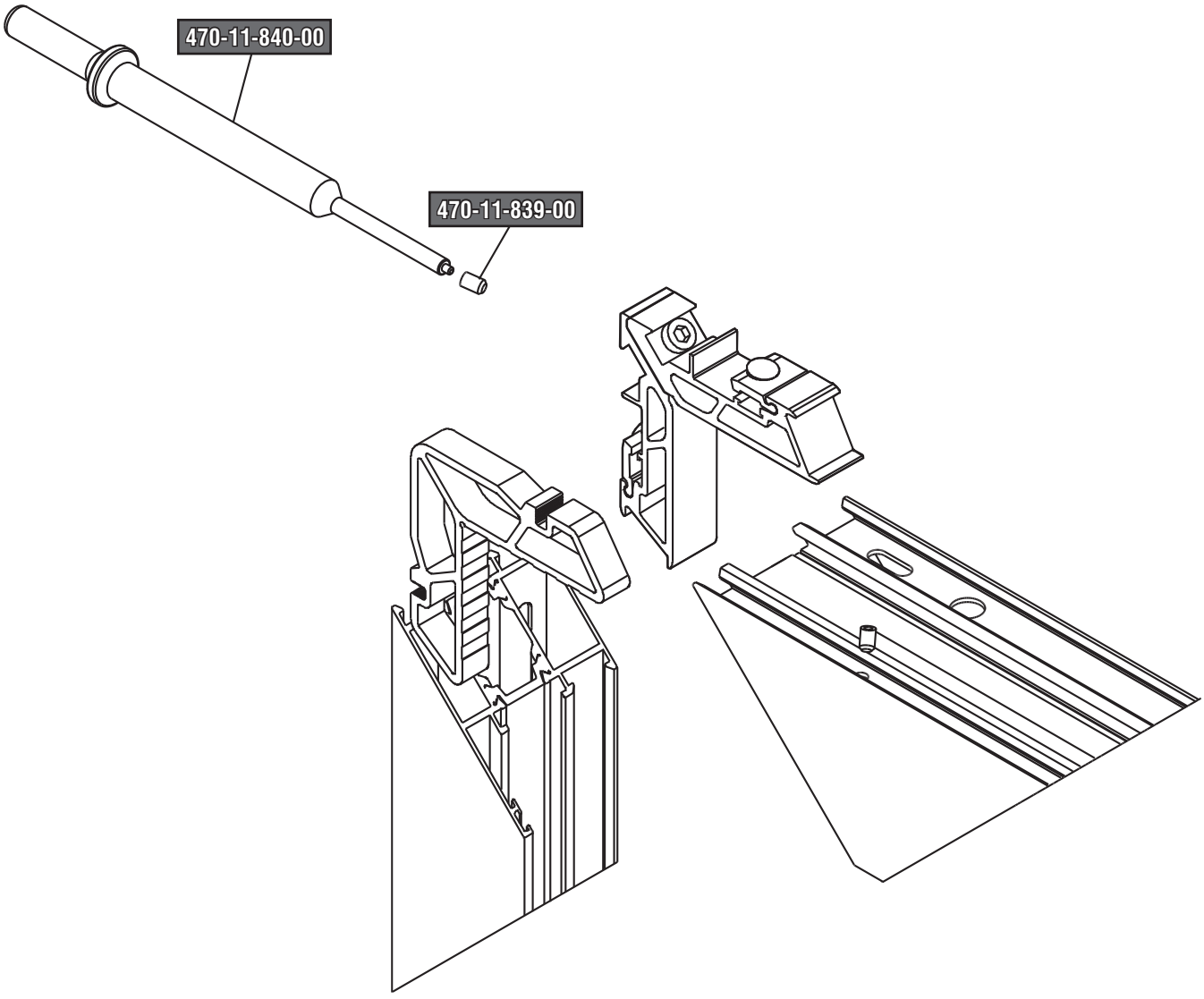

Κατεργασία για συνδέσμους ταυ αλουμινίου | Machining for aluminium transom-mullion cleats

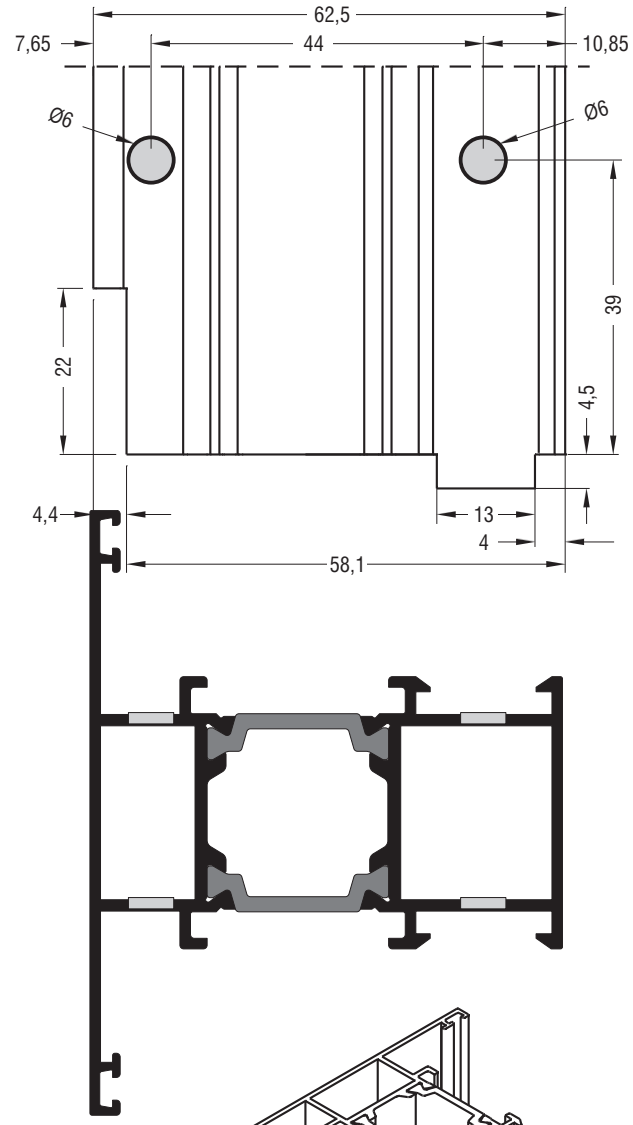

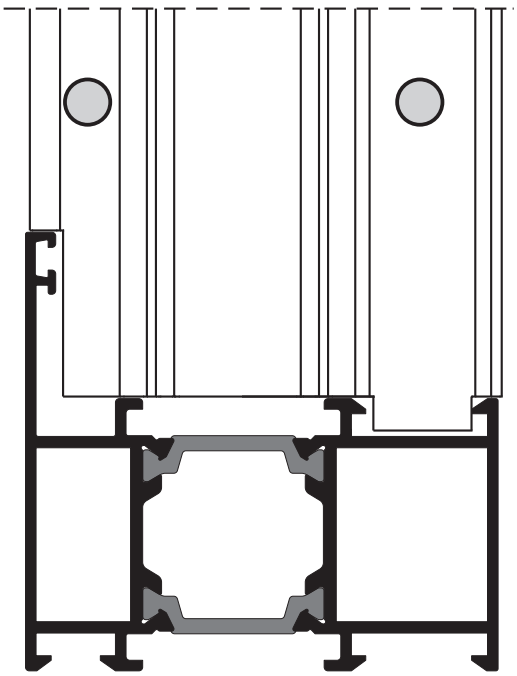

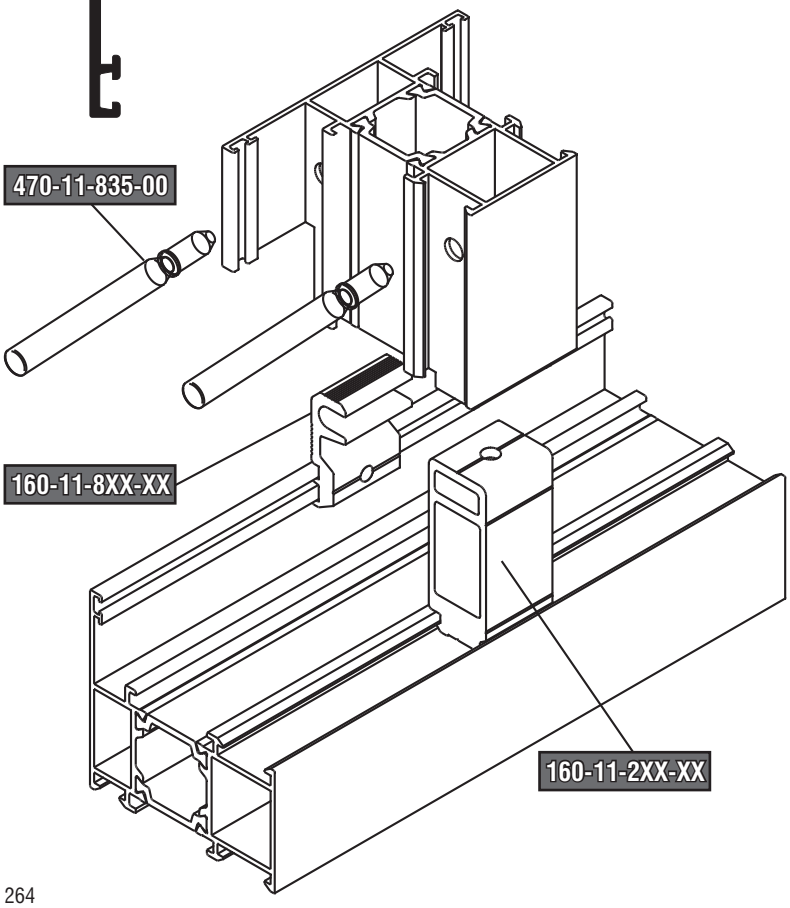

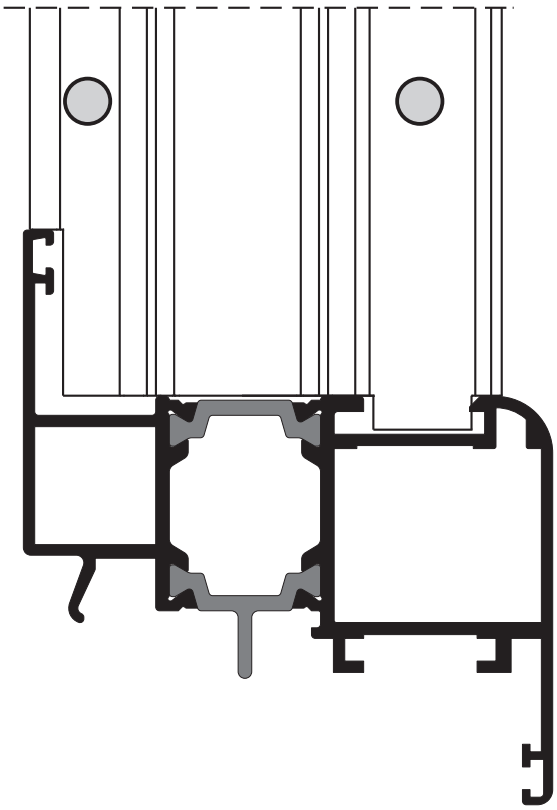

Κατεργασία για συνδέσμους ταυ χυτούς ¦ Machining for cast transom-mullion cleats

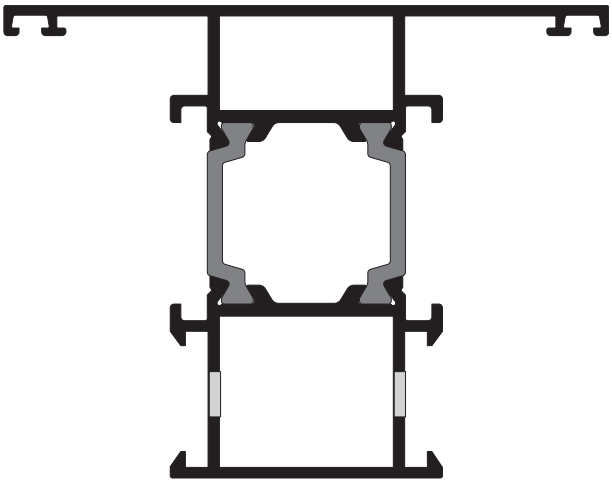

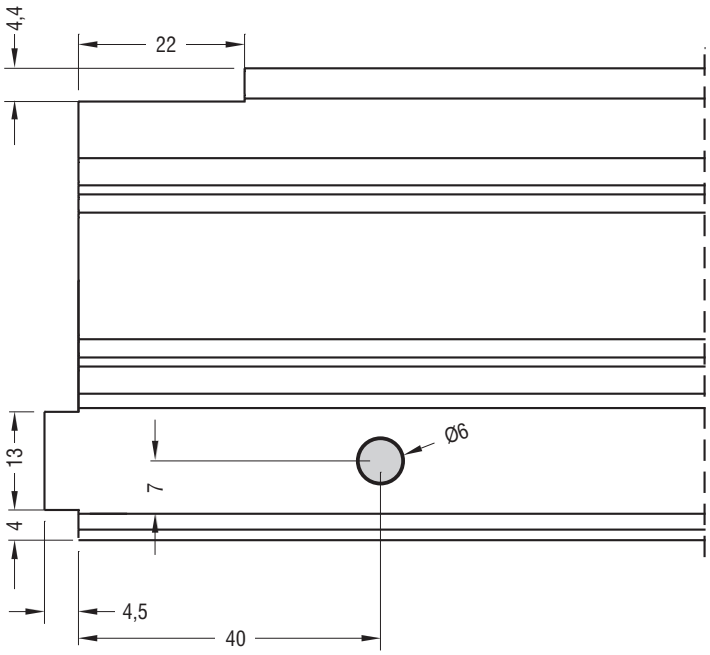

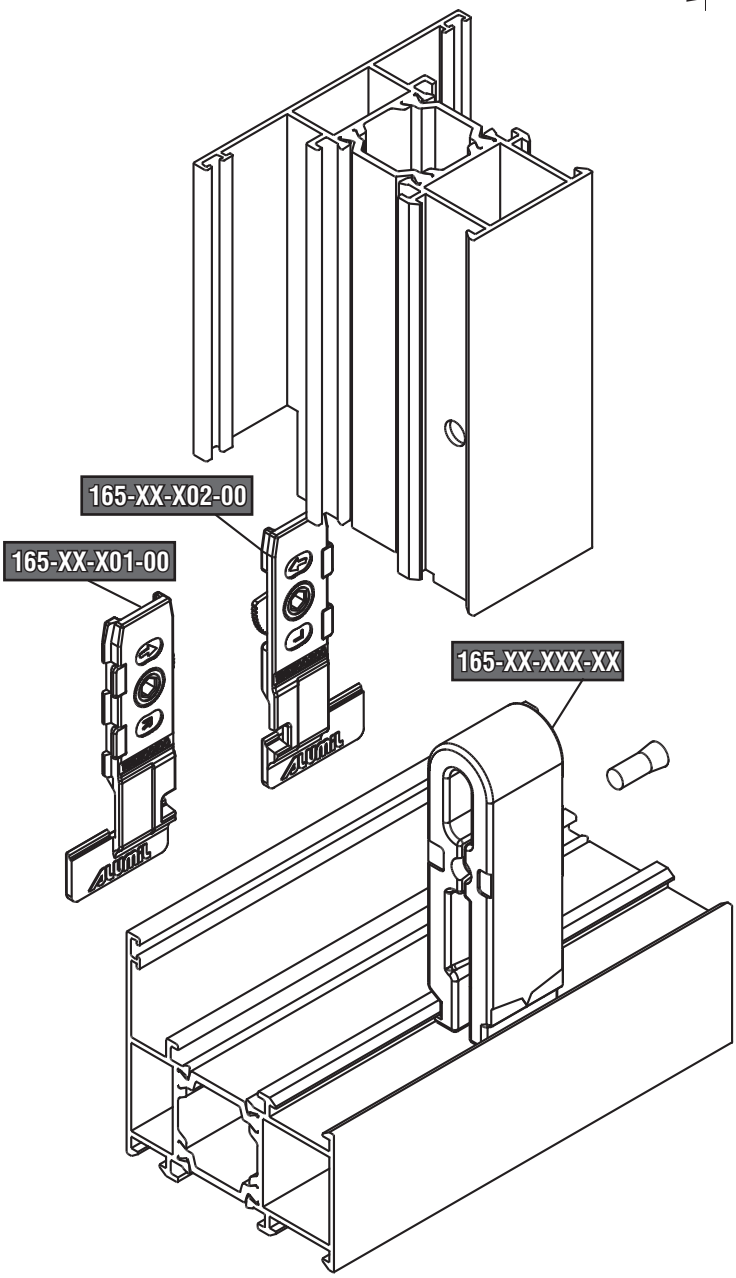

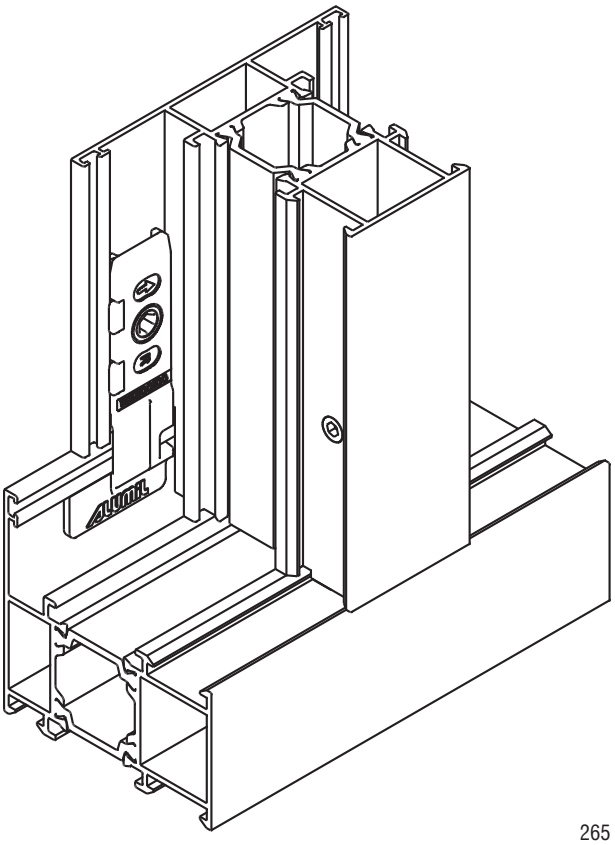

Κατεργαστικό φρέζας ¦ Milling machine

852-11-062-00 Φρέζα ¦ Milling tool

Συνεργαζόμενα προφίλ ¦ Coactive profiles

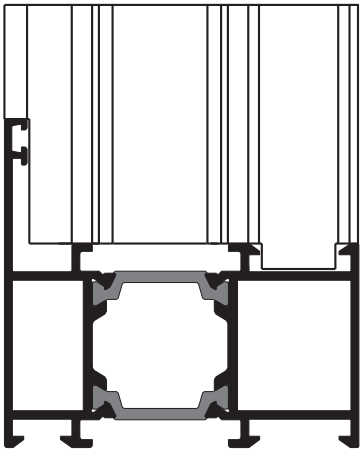

Κάσες European Groove
European Groove frames

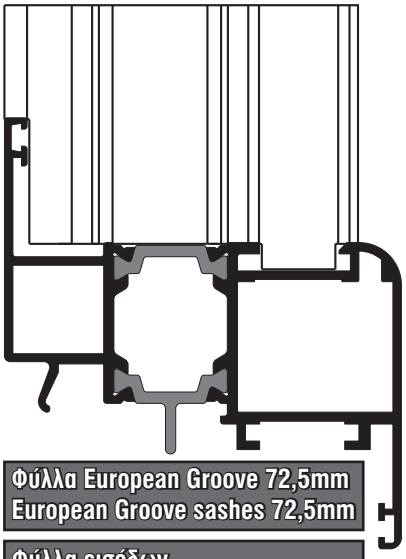

Φύλλα European Groove 72,5mm
European Groove sashes 72,5mm

Φύλλα εισόδων
Entrance door sashes

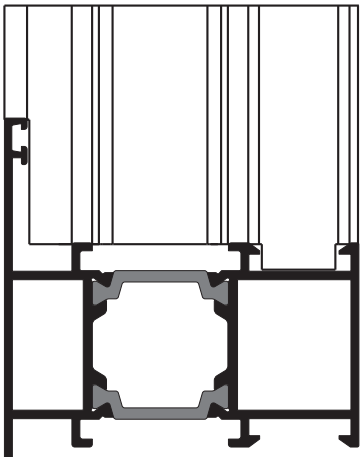

Ταυ / Ταμπλάδες 72,5mm
Transom-mullion / Kickplates 72,5mm

M11064

Κατεργαζόμενα προφίλ ¦ Treated profiles

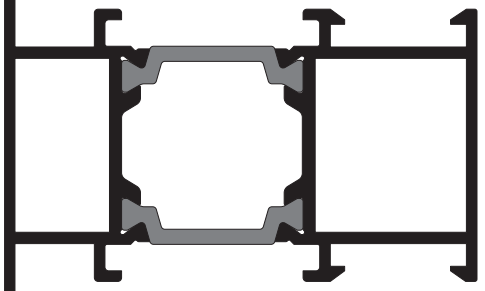

M11062	M11142	M11342
M11066	M11242	M11386
M11068	M11260	M11388
M11070	M11266	M11442

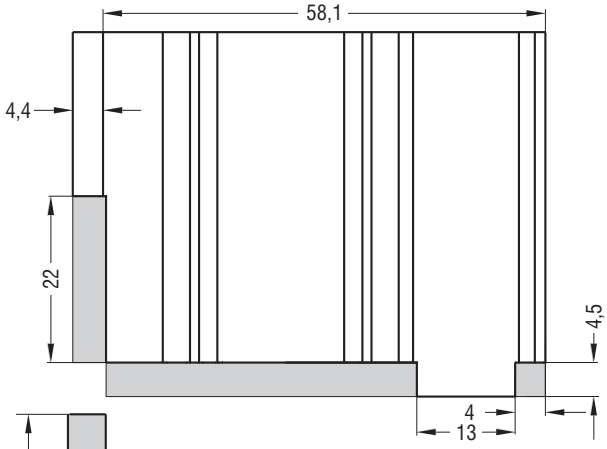

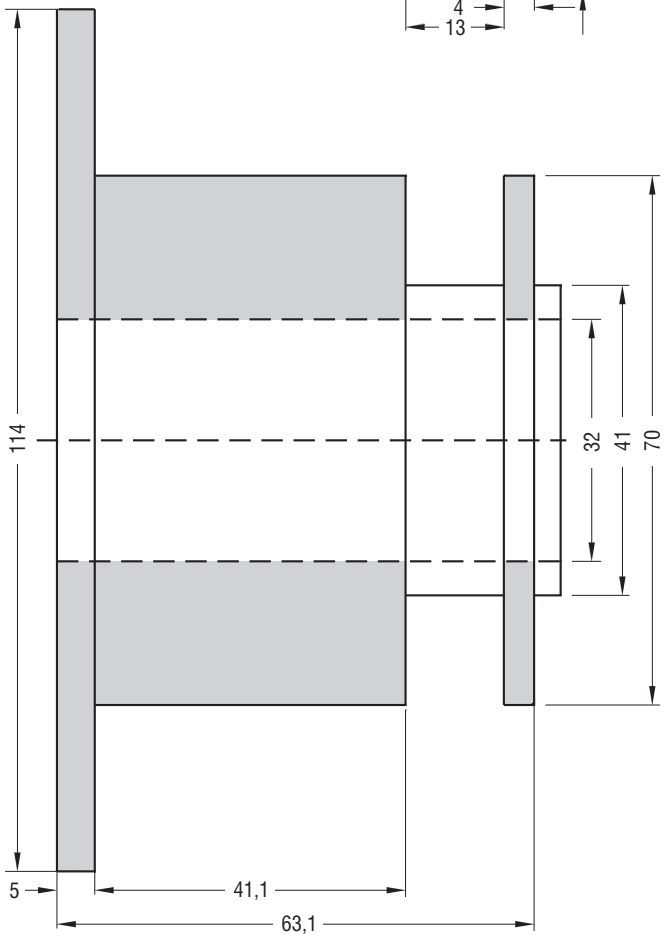

Κατεργαστικό φρέζας ¦ Milling machine

852-11-362-00 Φρέζα ¦ Milling tool

Συνεργαζόμενα προφίλ ¦ Coactive profiles

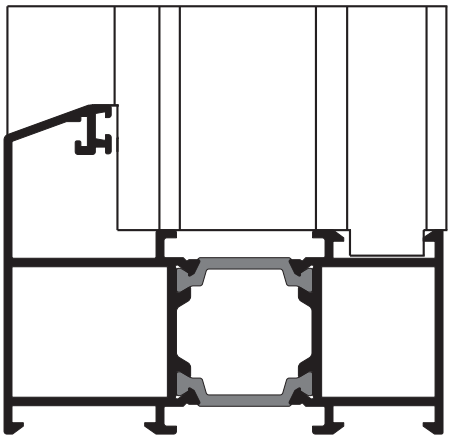

M11020 M11028 M11220

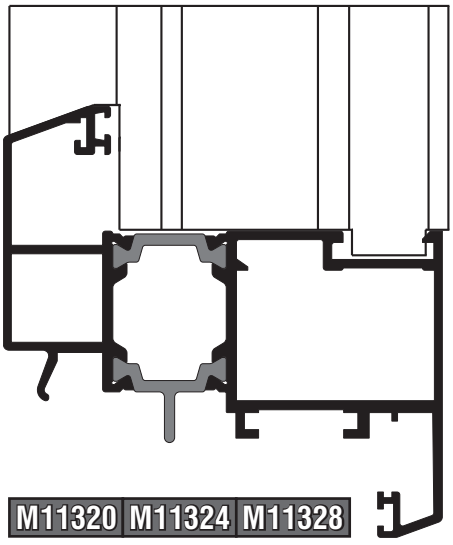

M11320 M11324 M11328

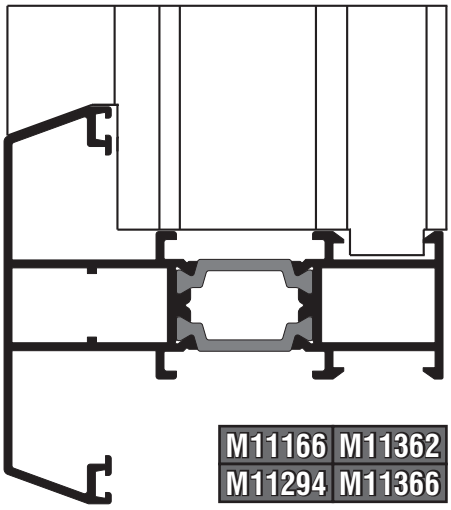

M11166 M11362
M11294 M11366

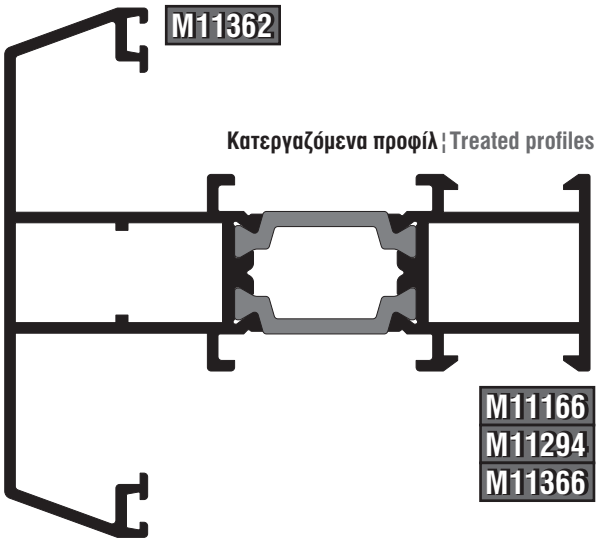

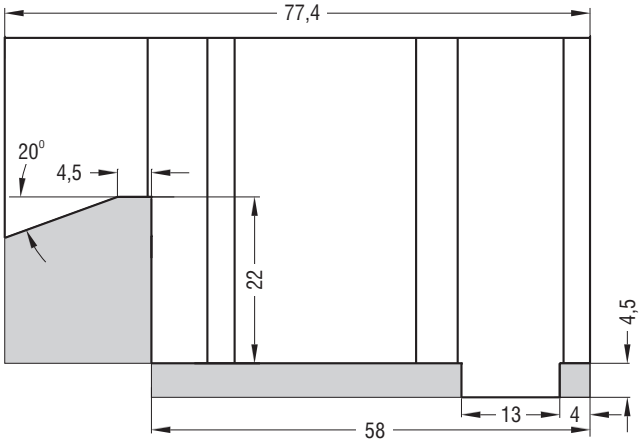

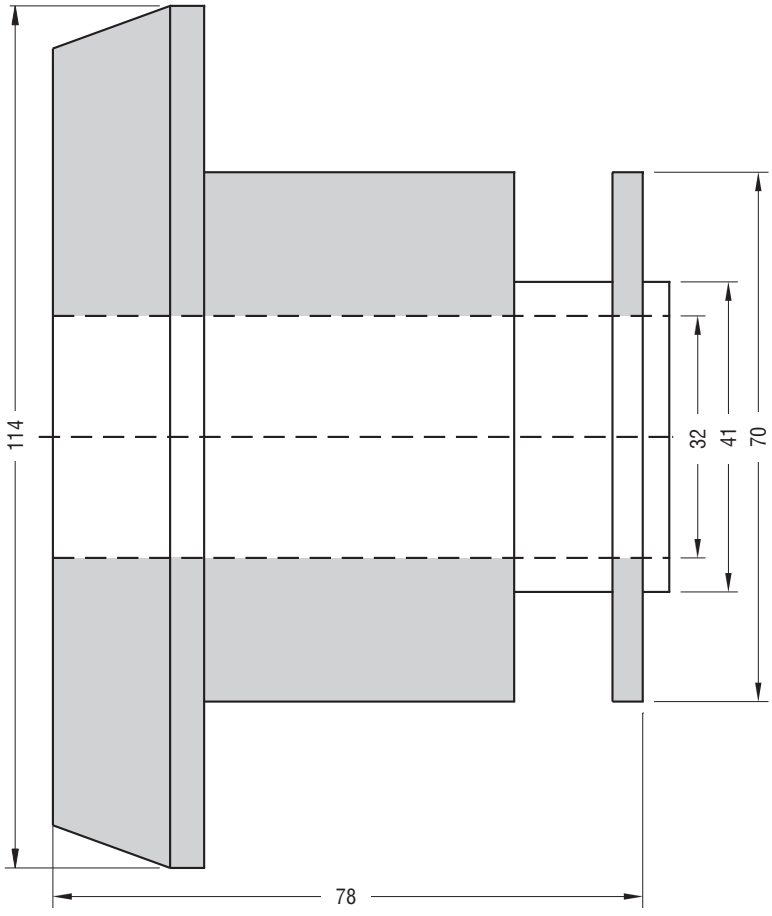

Κατεργαστικό φρέζας ¦ Milling machine

852-11-203-00 Φρέζα ¦ Milling tool

Συνεργαζόμενα προφίλ ¦ Coactive profiles

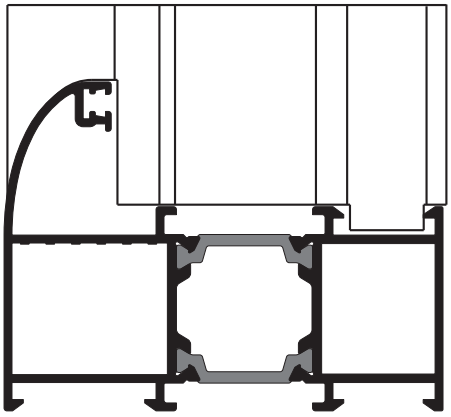

M11016 M11026 M11214
M11018 M11203 M11318

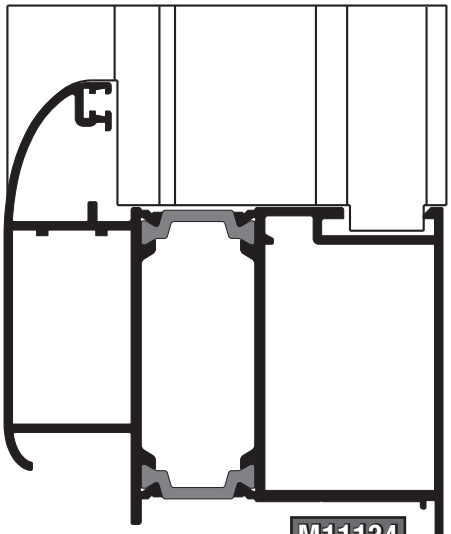

M11134
M11138

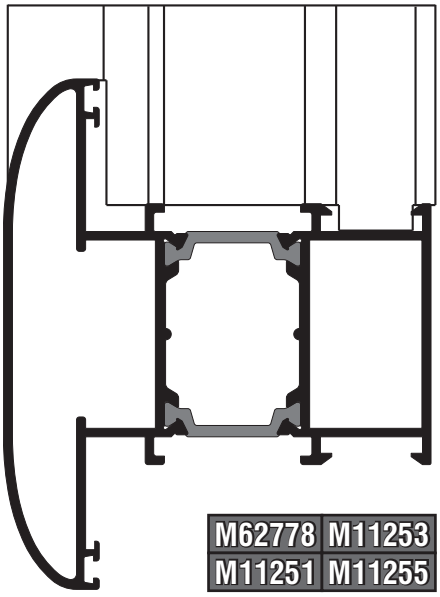

M62778 M11253
M11251 M11255

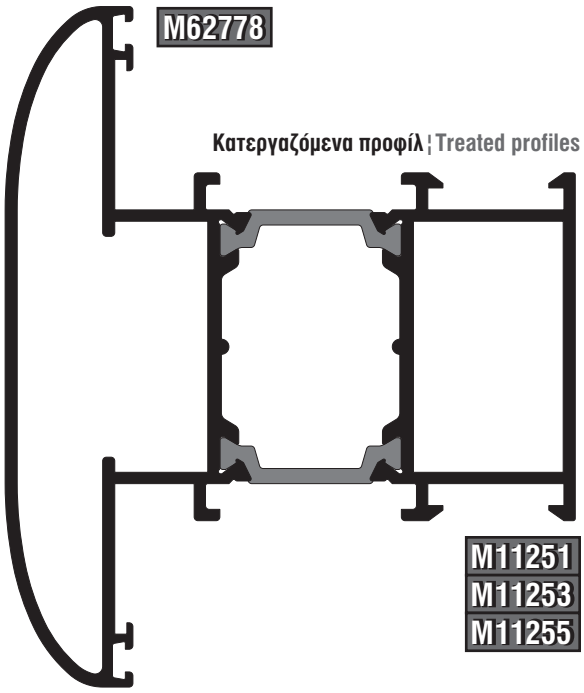

M62778

Κατεργαζόμενα προφίλ ¦ Treated profiles

M11251
M11253
M11255

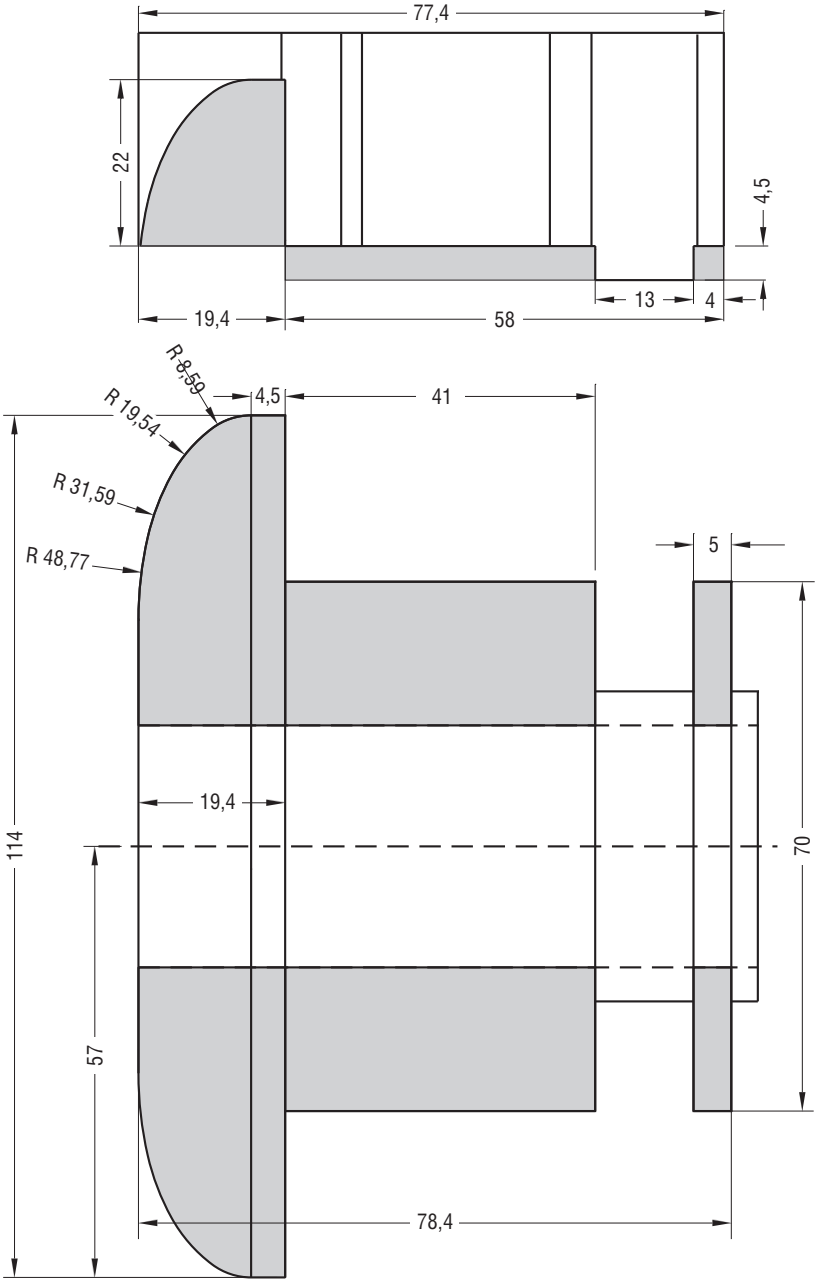

Κατεργαστικό φρέζας ¦ Milling machine

852-11-488-00 Φρέζα ¦ Milling tool

Συνεργαζόμενα προφίλ ¦ Coactive profiles

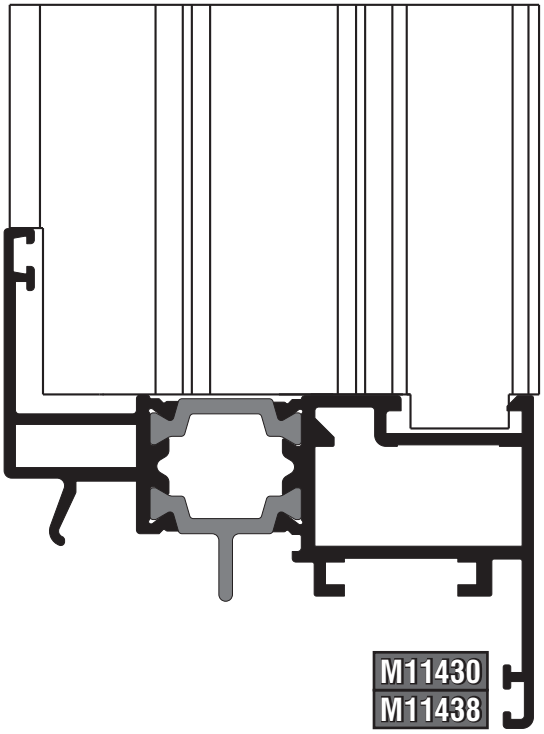

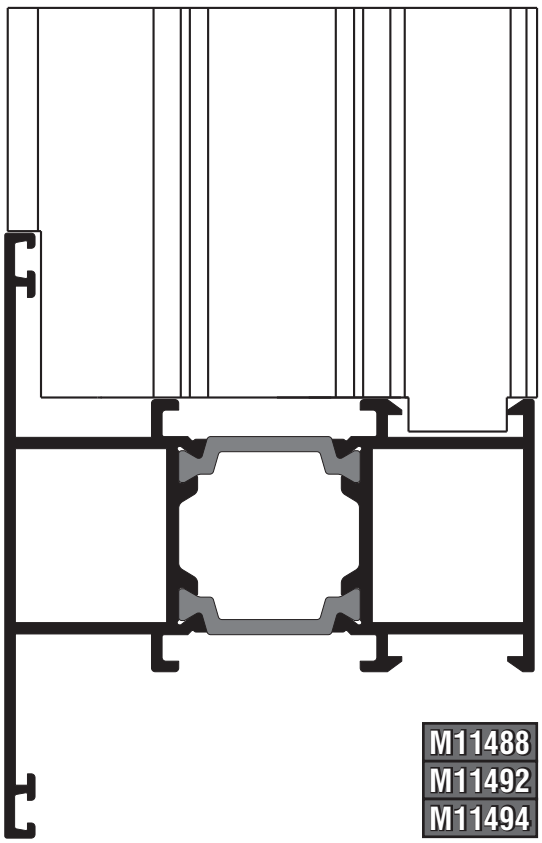

Κατεργαζόμενα προφίλ ¦ Treated profiles

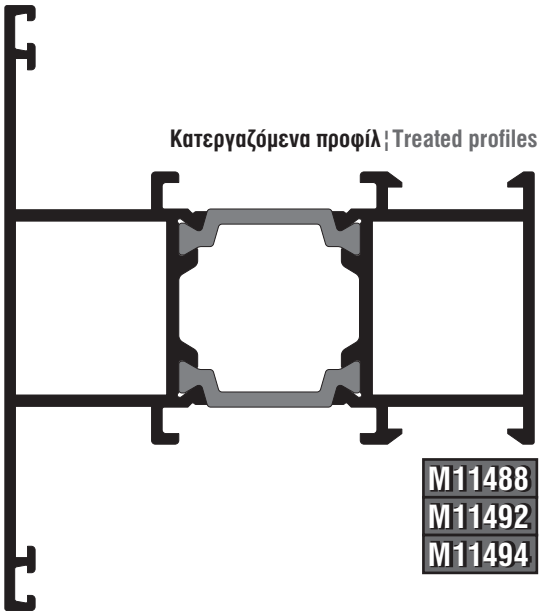

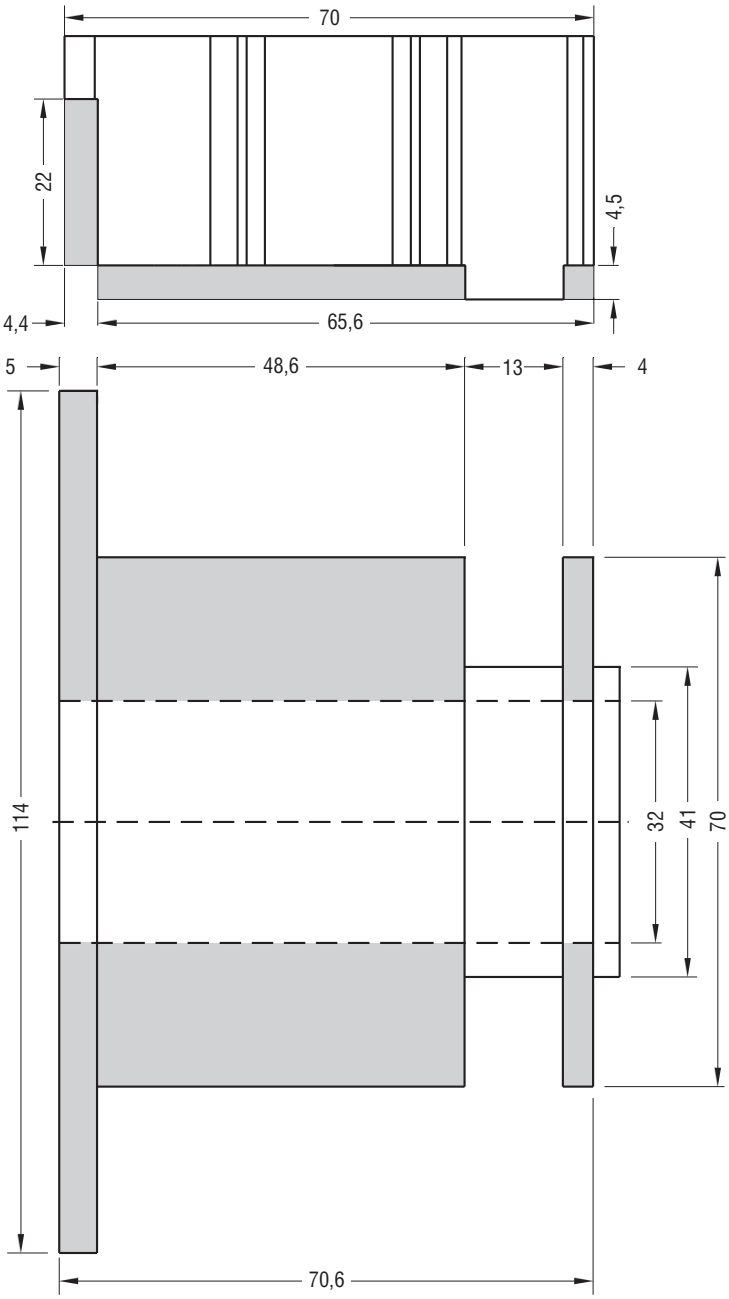

Κατεργαστικό φρέζας ¦ Milling machine

852-11-232-00 Φρέζα ¦ Milling tool

Κατεργαζόμενα προφίλ ¦ Treated profiles

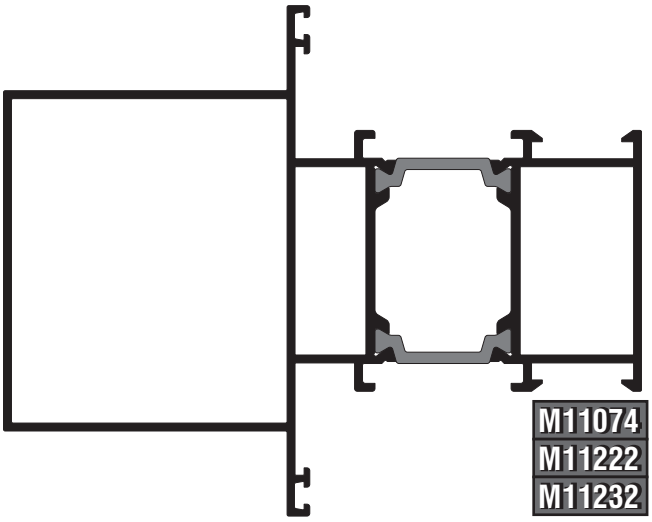

Συνεργαζόμενα προφίλ ¦ Coactive profiles

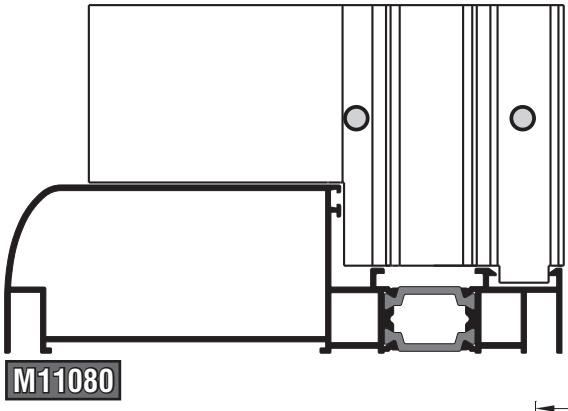

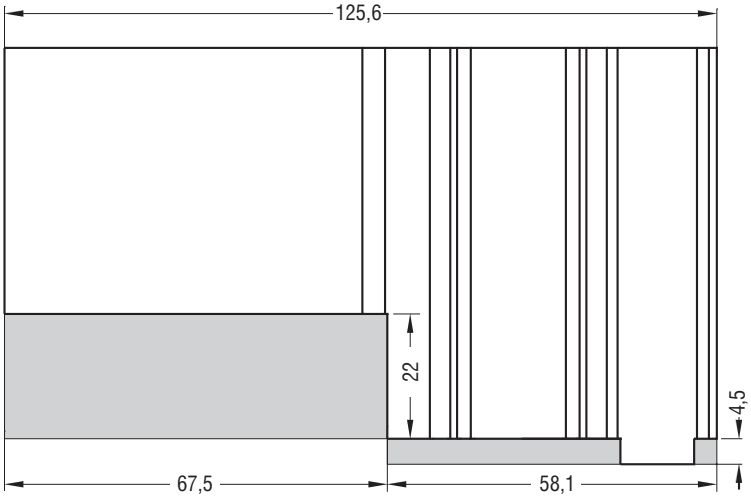

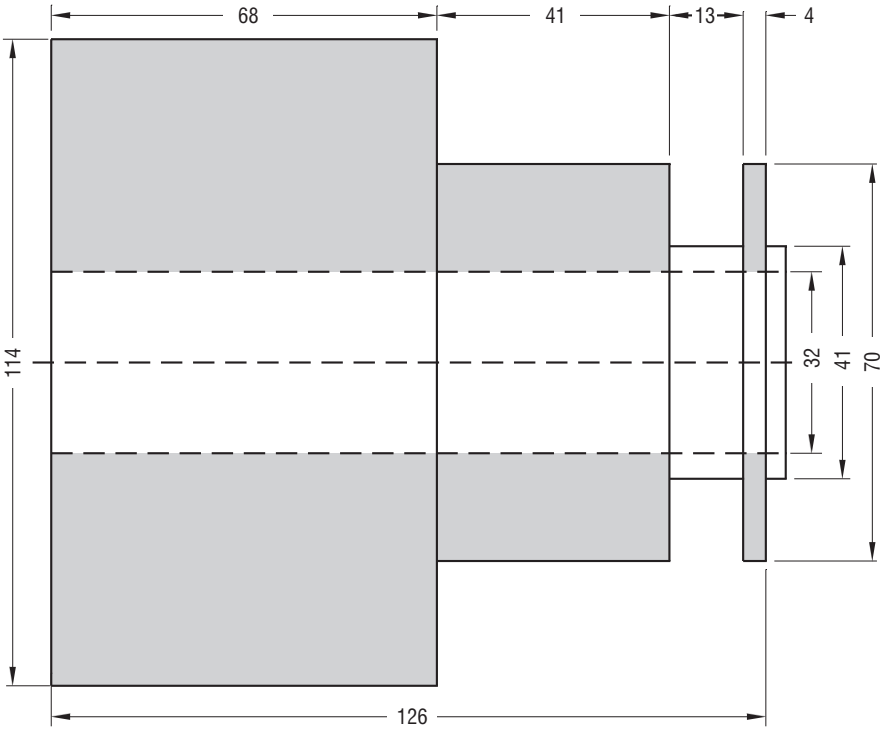

Κατεργαστικό φρέζας¦Milling machine

852-11-076-00 Φρέζα¦Milling tool

Κατεργαζόμενα προφίλ¦Treated profiles

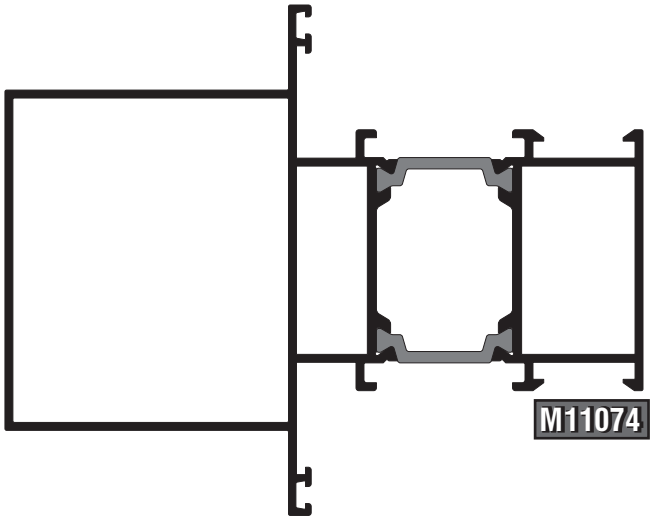

Συνεργαζόμενα προφίλ¦Coactive profiles

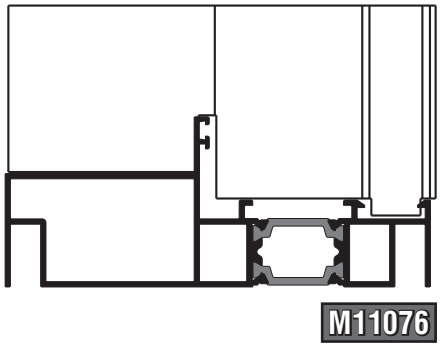

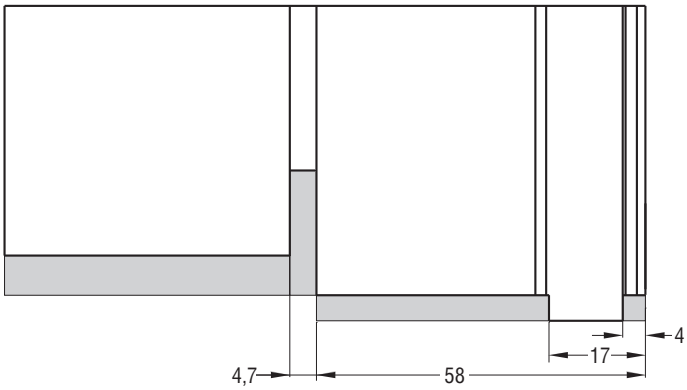

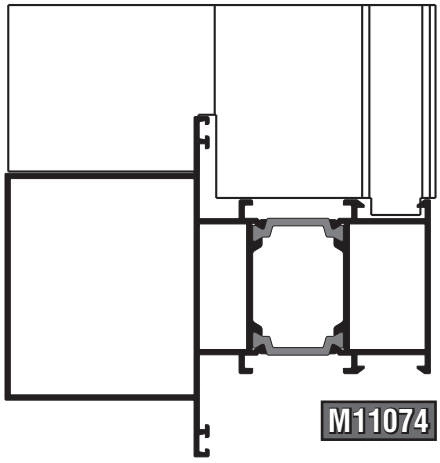

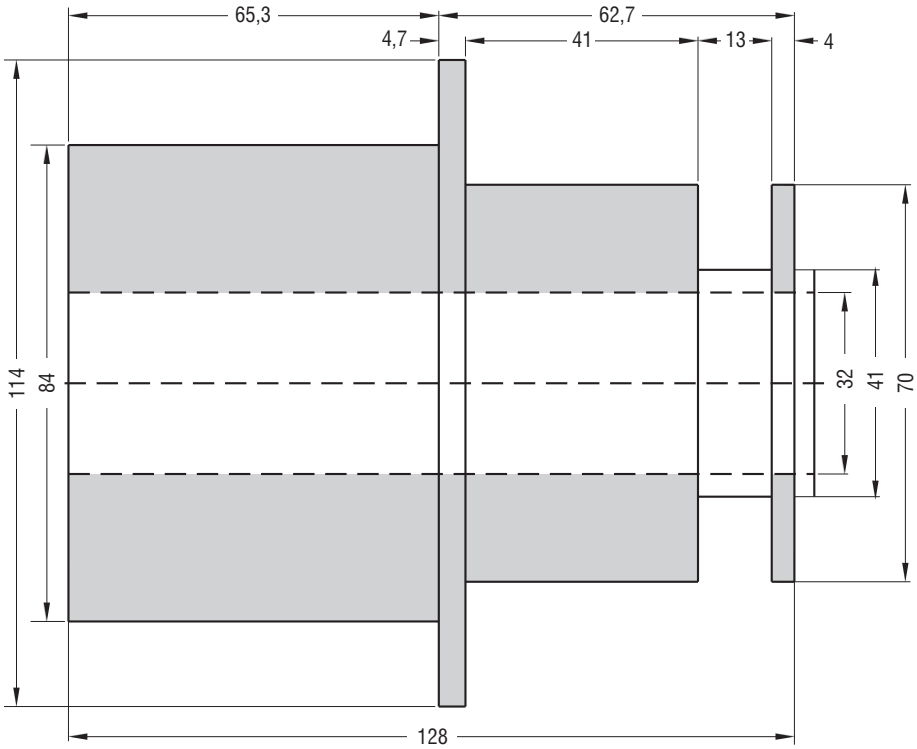

Κατεργαστικό φρέζας ¦ Milling machine

852-11-188-00 Φρέζα ¦ Milling tool

Κατεργαζόμενα προφίλ ¦ Treated profiles

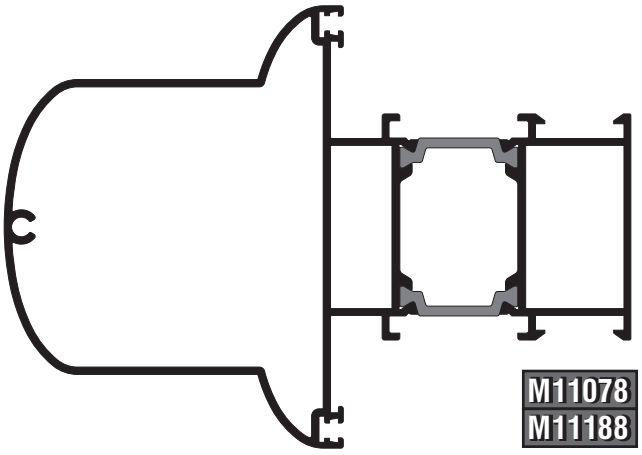

Συνεργαζόμενα προφίλ ¦ Coactive profiles

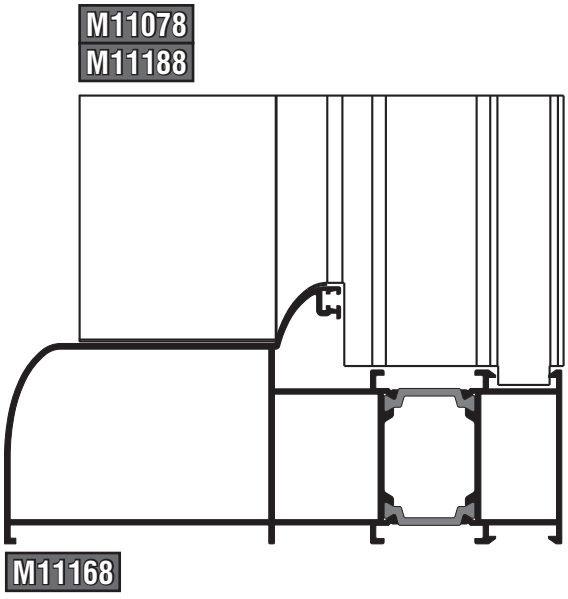

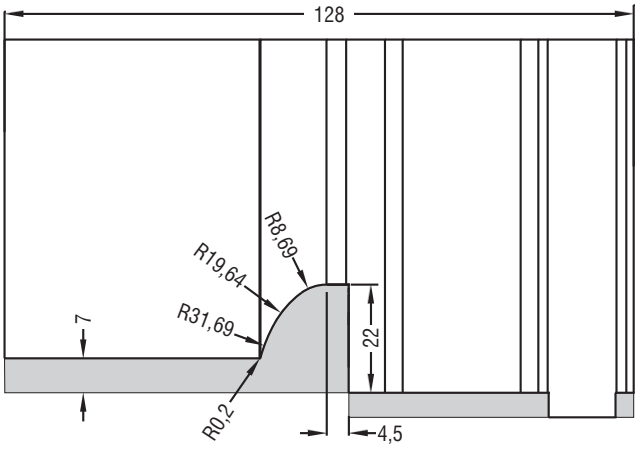

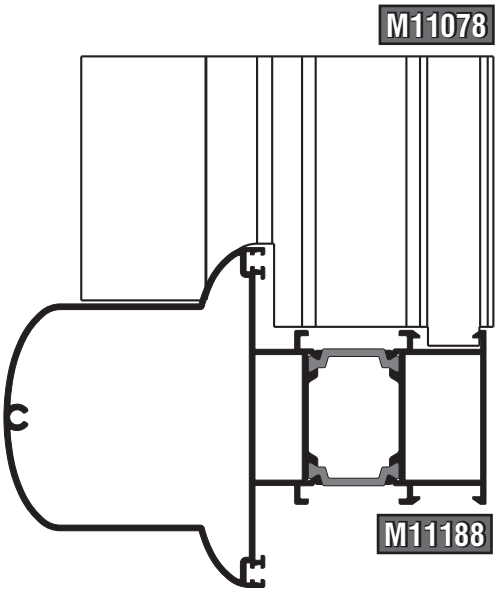

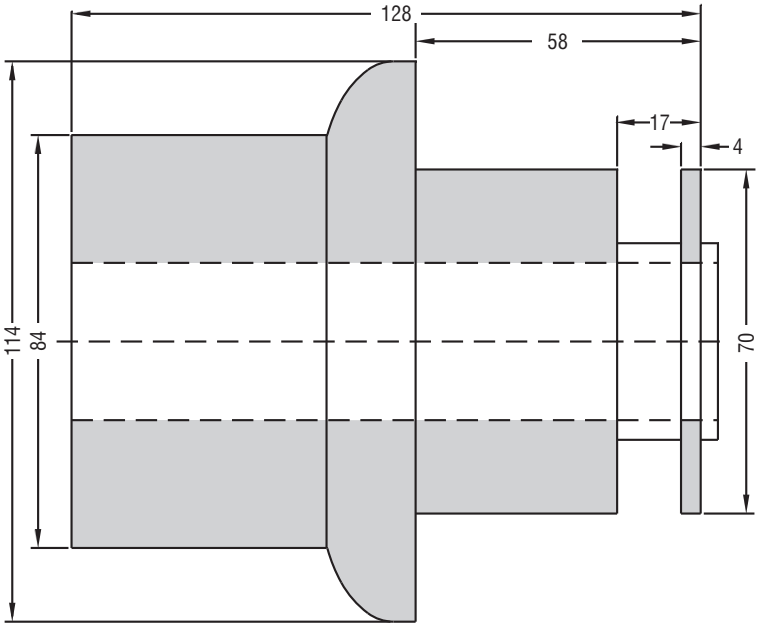

Κατεργαστικό φρέζας ¦ Milling machine

852-11-416-00 Φρέζα ¦ Milling tool

Συνεργαζόμενα προφίλ ¦ Coactive profiles

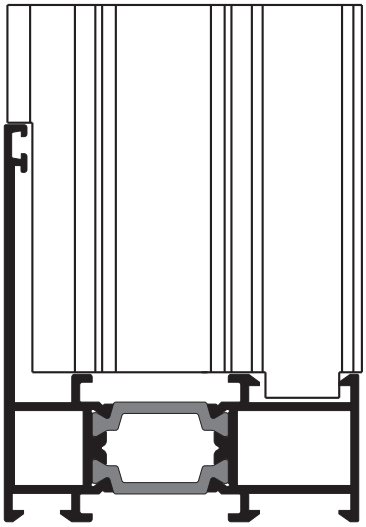

M11408

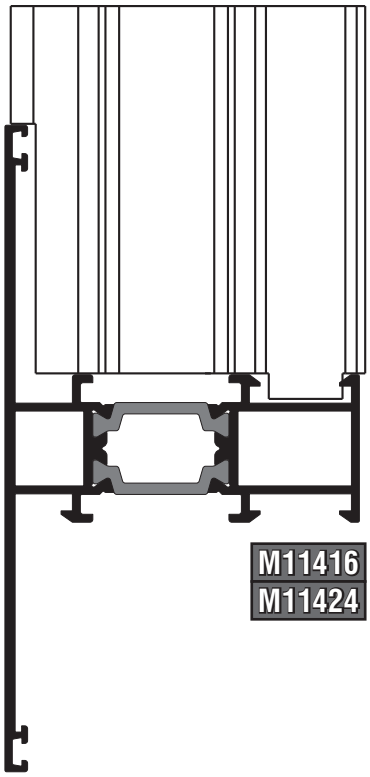

M11416
M11424

Κατεργαζόμενα προφίλ ¦ Treated profiles

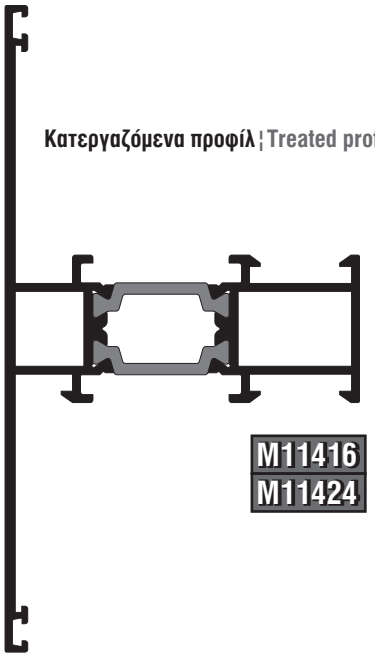

M11416
M11424

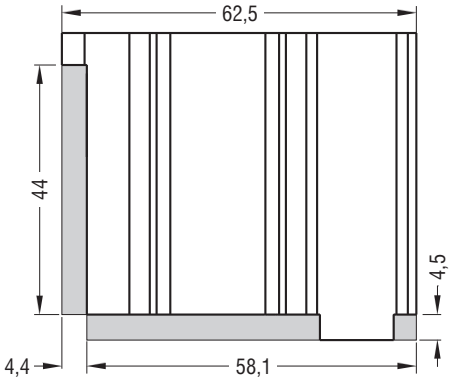

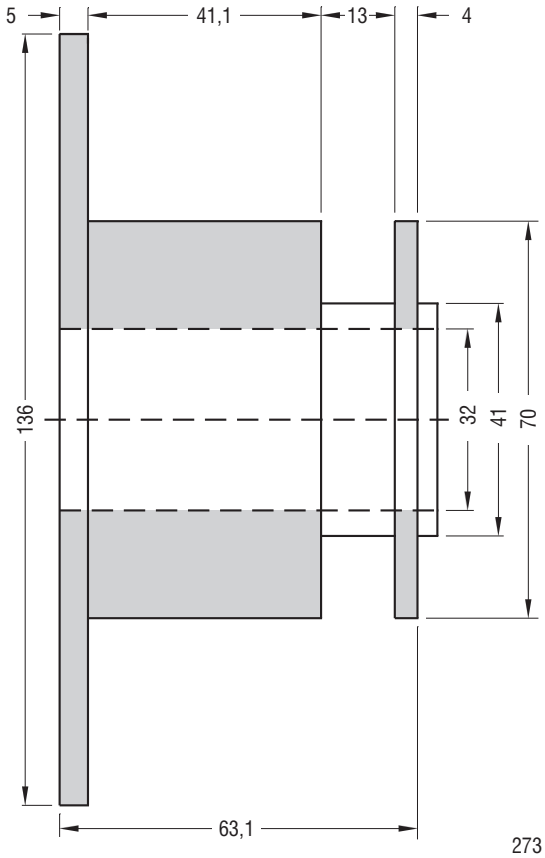

Κατεργαστικό φρέζας ¦ Milling machine

852-11-024-00 Φρέζα ¦ Milling tool

Κατεργασία πρόσθετου M11024 σε συνεργασία με φύλλο M11082
M11024 machining in a coation with M11082 sash

M11082

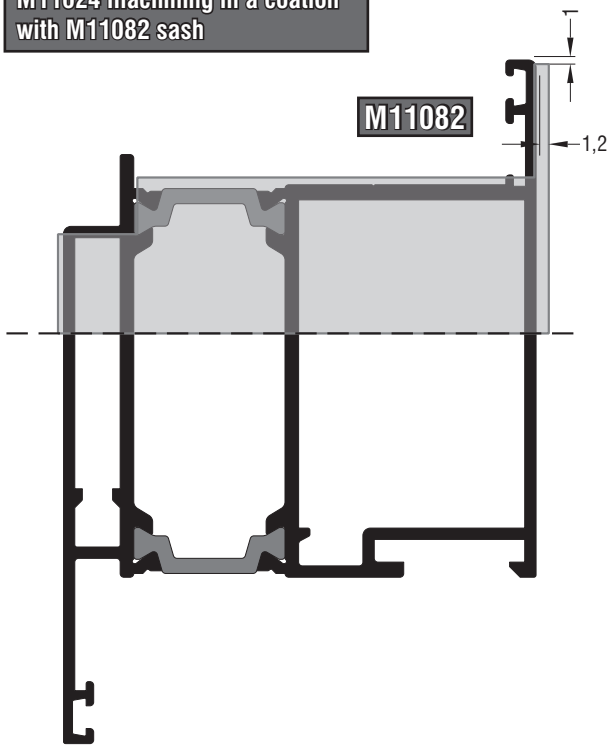

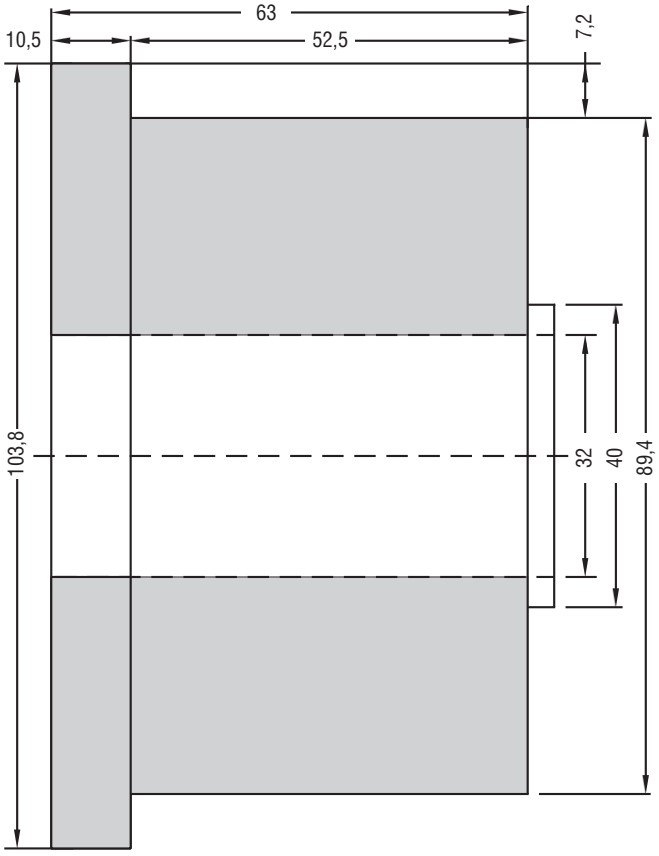

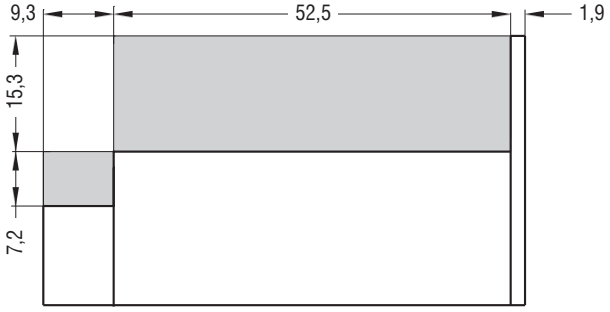

Μόνο με την τάπα 310-11-024-00
Only with 310-11-024-00 end cap

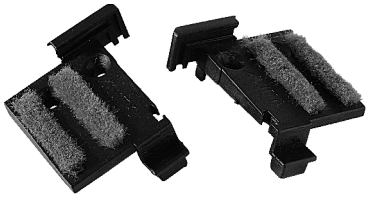

M11024

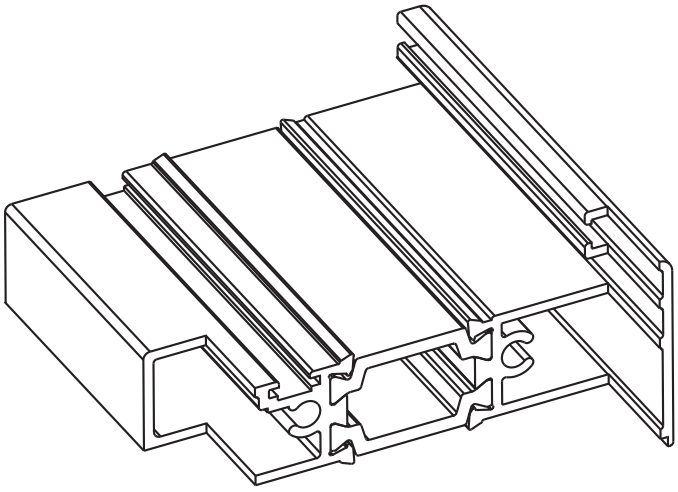

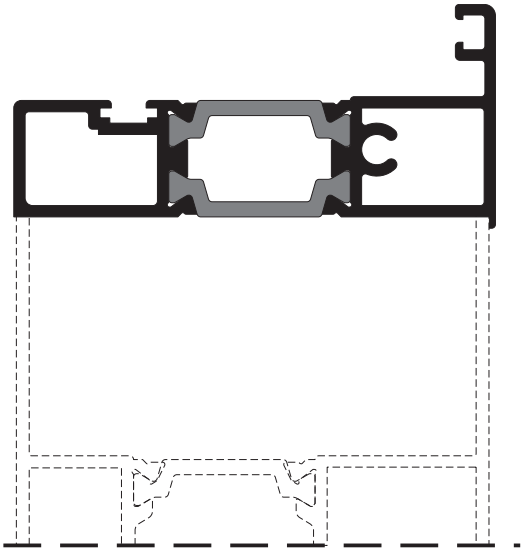

Κατεργαστικό φρέζας ¦ Milling machine

852-11-024-10 Φρέζα ¦ Milling tool

Κατεργασία πρόσθετου M11024 σε συνεργασία με φύλλο M11234
M11024 machining in a coation with M11234 sash

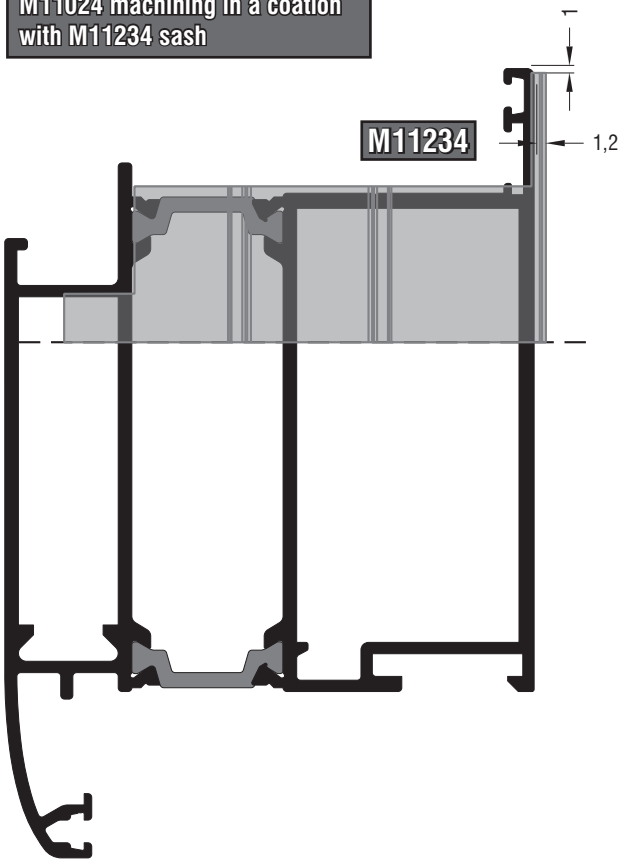

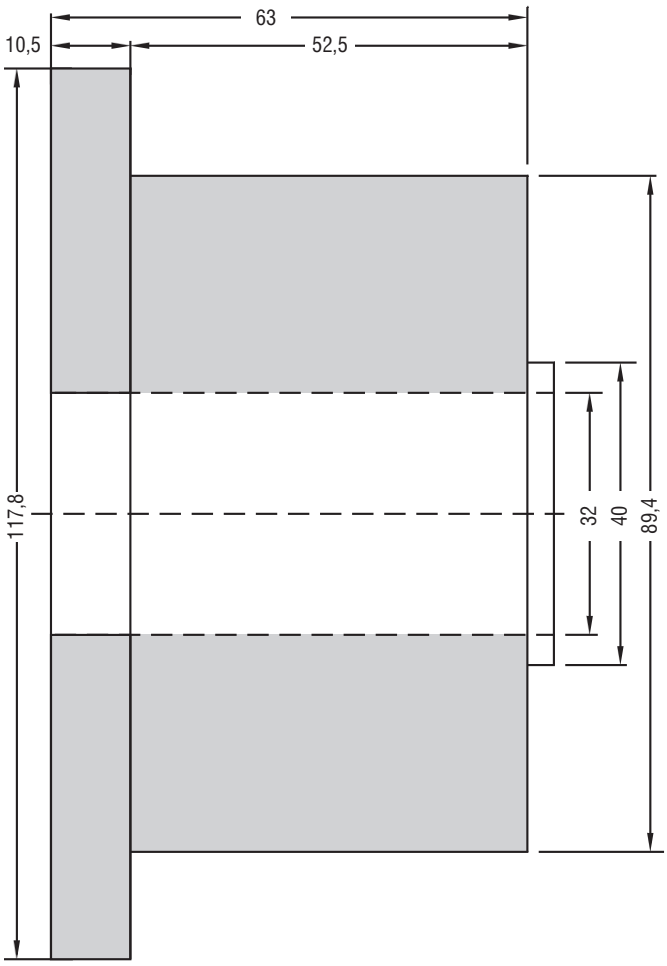

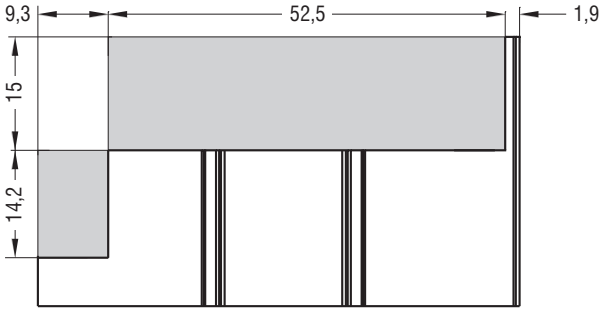

Μόνο με την τάπα 310-11-234-03
Only with 310-11-234-03 end cap

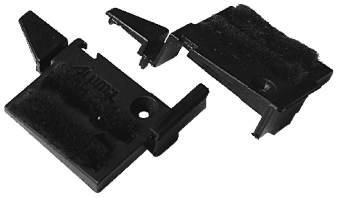

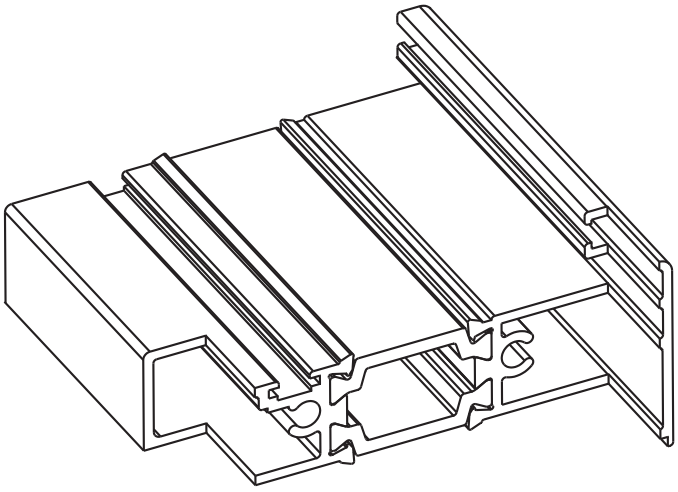

M11024

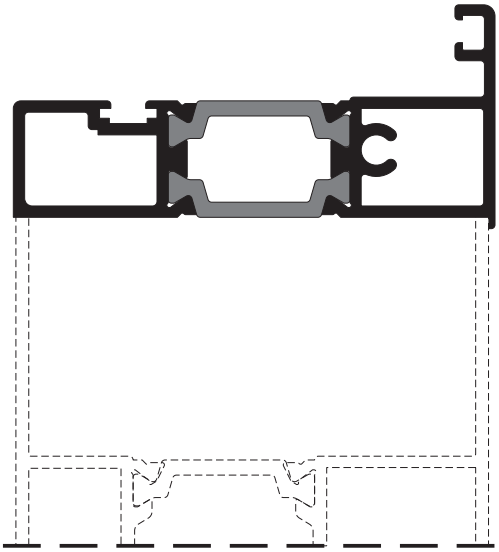

Εξαρτήματα - Ελαστικά
Accessories - Gaskets

113-11-121-00 113-11-283-00
113-11-154-00

Αλουμίνιο ¦ Aluminium Τεμάχιο ¦ Piece

Γωνία σύνδεσης πρεσαριστή καρφωτή
Crimp nail cleat

113-13-101-00 113-13-196-00
113-13-117-00 113-13-248-00
113-13-121-00 113-13-274-00
113-13-156-00 113-13-345-00

Αλουμίνιο ¦ Aluminium Τεμάχιο ¦ Piece

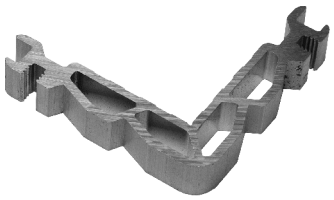

Γωνία σύνδεσης πρεσαριστή καρφωτή
Crimp nail cleat

113-15-102-00
113-15-156-00

Αλουμίνιο ¦ Aluminium Τεμάχιο ¦ Piece

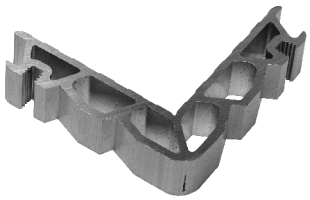

Γωνία σύνδεσης πρεσαριστή καρφωτή
Crimp nail cleat

113-23-046-00 113-23-251-00
113-23-121-00 113-23-270-00
113-23-156-00 113-23-274-00
113-23-196-00 113-23-345-00

Αλουμίνιο ¦ Aluminium Τεμάχιο ¦ Piece

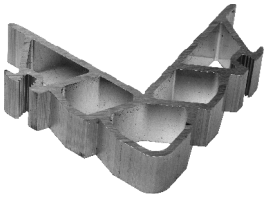

Γωνία σύνδεσης πρεσαριστή καρφωτή
Crimp nail cleat

113-33-056-00 113-33-196-00
113-33-074-00 113-33-205-00
113-33-121-00 113-33-274-00
113-33-156-00

Αλουμίνιο ¦ Aluminium Τεμάχιο ¦ Piece

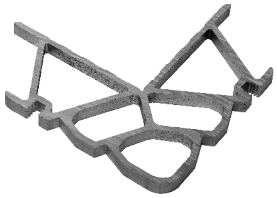

Γωνία σύνδεσης πρεσαριστή καρφωτή
Crimp nail cleat

113-38-121-00

Αλουμίνιο ¦ Aluminium Τεμάχιο ¦ Piece

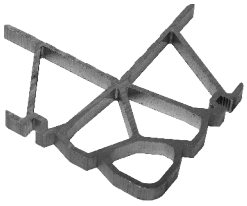

Γωνία σύνδεσης πρεσαριστή καρφωτή
Crimp nail cleat

113-43-056-00
113-43-121-00
113-43-128-00
113-43-171-00
113-43-194-00
113-43-196-00
113-43-205-00
113-43-220-00
113-43-251-00
113-43-270-00
113-43-295-00
113-43-326-00
113-43-410-00

Αλουμίνιο ¦ Aluminium Τεμάχιο ¦ Piece

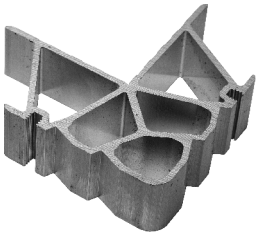

Γωνία σύνδεσης πρεσαριστή καρφωτή ¦ Crimp nail cleat

113-57-093-00 113-57-224-00
113-57-114-00 113-57-270-00
113-57-213-00 113-57-290-00

Αλουμίνιο ¦ Aluminium Τεμάχιο ¦ Piece

Γωνία σύνδεσης πρεσαριστή καρφωτή
Crimp nail cleat

113-61-121-00
113-61-196-00

Αλουμίνιο ¦ Aluminium Τεμάχιο ¦ Piece

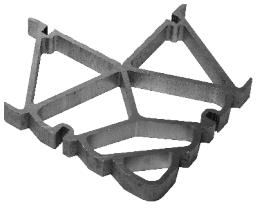

Γωνία σύνδεσης πρεσαριστή καρφωτή
Crimp nail cleat

113-75-121-00
113-75-196-00

Αλουμίνιο ¦ Aluminium Τεμάχιο ¦ Piece

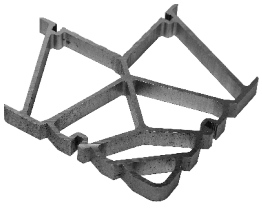

Γωνία σύνδεσης πρεσαριστή καρφωτή
Crimp nail cleat

110-05-076-00
110-05-156-00

Αλουμίνιο ¦ Aluminium Τεμάχιο ¦ Piece

Γωνία σύνδεσης πρεσαριστή ¦ Crimp cleat

130-05-156-00

Αλουμίνιο ¦ Aluminium — Τεμάχιο ¦ Piece

Γωνία σύνδεσης καρφωτή ¦ Nail cleat

125-13-196-00 125-13-346-00 125-13-274-00

Αλουμίνιο ¦ Aluminium — Τεμάχιο ¦ Piece

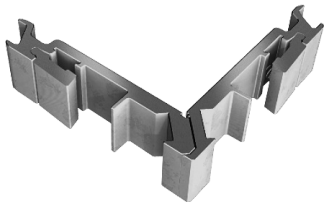

Γωνία σύνδεσης κουμπωτή ¦ Spring cleat

125-23-196-00 125-23-270-00 125-23-251-00 125-23-345-00

Αλουμίνιο ¦ Aluminium — Τεμάχιο ¦ Piece

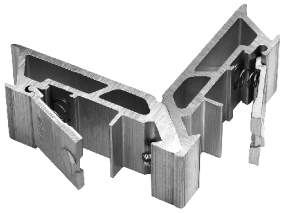

Γωνία σύνδεσης κουμπωτή ¦ Spring cleat

125-33-196-00 125-33-270-00 125-33-205-00

Αλουμίνιο ¦ Aluminium — Τεμάχιο ¦ Piece

Γωνία σύνδεσης κουμπωτή ¦ Spring cleat

125-43-194-00 125-43-295-00 125-43-220-00 125-43-326-00 125-43-251-00 125-43-410-00 125-43-270-00

Αλουμίνιο ¦ Aluminium — Τεμάχιο ¦ Piece

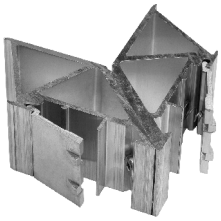

Γωνία σύνδεσης κουμπωτή ¦ Spring cleat

140-00-219-00

Αλουμίνιο ¦ Aluminium — Τεμάχιο ¦ Piece

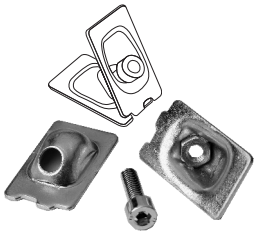

Γωνία σύνδεσης κουμπωτή χυτή
Cast spring cleat

165-11-001-00

Χυτό αλουμίνιο — Τεμάχιο ¦ Piece
Cast aluminium

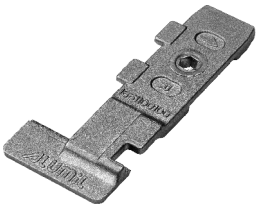

Σύνδεσμος ταυ χυτός έξω (δεξίς)
Outer cast transom-mullion cleat (right)

165-11-002-00

Χυτό αλουμίνιο — Τεμάχιο ¦ Piece
Cast aluminium

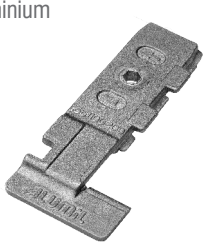

Σύνδεσμος ταυ χυτός έξω (αριστερός)
Outer cast transom-mullion cleat (left)

165-20-130-00 165-20-330-00 165-20-230-00

Χυτό αλουμίνιο — Τεμάχιο ¦ Piece
Cast aluminium

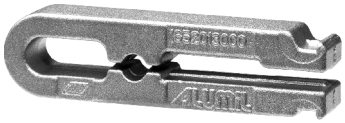

Σύνδεσμος ταυ χυτός μέσα
Inner cast transom-mullion cleat

165-96-501-00

Χυτό αλουμίνιο — Τεμάχιο ¦ Piece
Cast aluminium

Σύνδεσμος ταυ χυτός μέσα (δεξίς)
Inner cast transom-mullion cleat (right)

165-96-502-00

Χυτό αλουμίνιο — Τεμάχιο ¦ Piece
Cast aluminium

Σύνδεσμος ταυ χυτός μέσα (αριστερός)
Inner cast transom-mullion cleat (left)

160-11-203-91 160-11-233-91 160-11-213-91 160-11-261-91 160-11-216-91 160-11-270-91 160-11-223-91 160-11-275-91

Αλουμίνιο ¦ Aluminium — Τεμάχιο ¦ Piece

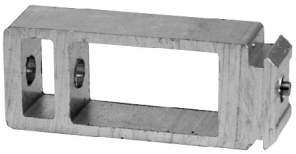

Σύνδεσμος ταυ αλουμινίου μέσα
Inner transom-mullion cleat

160-11-803-91 160-11-833-91
160-11-813-91 160-11-861-91
160-11-816-91 160-11-870-91
160-11-823-91 160-11-875-91

Αλουμίνιο ¦ Aluminium — Τεμάχιο ¦ Piece

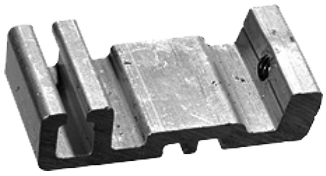

Σύνδεσμος ταυ αλουμινίου έξω
Outer transom-mullion cleat

470-11-835-00

Ατσάλι ¦ Steel — Τεμάχιο ¦ Piece

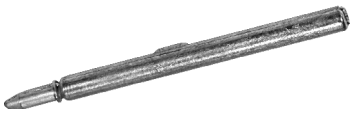

Πείρος για συνδέσμους ταυ αλουμινίου
Pin for aluminium transom-mullion cleats

180-11-062-00 Μαύρο ¦ Black

Πολυαμίδιο ¦ Polyamide — Τεμάχιο ¦ Piece

Γωνία επιπεδότητας ¦ Alignment corner

180-11-118-00 Μαύρο ¦ Black

Πολυαμίδιο ¦ Polyamide — Τεμάχιο ¦ Piece

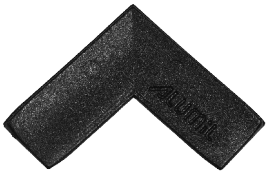

Γωνία επιπεδότητας ¦ Alignment corner

180-11-119-00 Μαύρο ¦ Black

Πολυαμίδιο ¦ Polyamide — Τεμάχιο ¦ Piece

Γωνία επιπεδότητας ¦ Alignment corner

180-11-408-00 Μαύρο ¦ Black

Πολυαμίδιο ¦ Polyamide — Τεμάχιο ¦ Piece

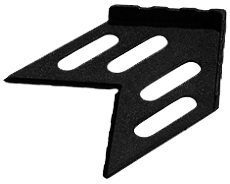

Γωνία επιπεδότητας ¦ Alignment corner

180-11-801-00 Μαύρο ¦ Black

Πολυαμίδιο ¦ Polyamide — Τεμάχιο ¦ Piece

Γωνία επιπεδότητας ¦ Alignment corner

180-19-000-00

Ατσάλι ¦ Steel — Τεμάχιο ¦ Piece

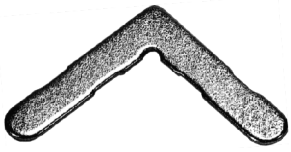

Γωνία επιπεδότητας ¦ Alignment corner

180-20-006-00 Μαύρο ¦ Black

Πολυαμίδιο ¦ Polyamide — Τεμάχιο ¦ Piece

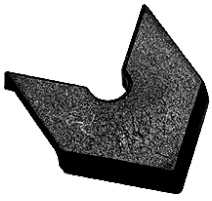

Γωνία επιπεδότητας ¦ Alignment corner

180-20-010-03 Μαύρο ¦ Black

Πολυαμίδιο ¦ Polyamide — Τεμάχιο ¦ Piece

Γωνία επιπεδότητας ¦ Alignment corner

180-20-025-00 Μαύρο ¦ Black

Πολυαμίδιο ¦ Polyamide — Τεμάχιο ¦ Piece

Γωνία επιπεδότητας ¦ Alignment corner

180-25-005-00 Μαύρο ¦ Black

Πολυαμίδιο ¦ Polyamide — Τεμάχιο ¦ Piece

Γωνία επιπεδότητας ¦ Alignment corner

180-25-008-00 Μαύρο ¦ Black

Πολυαμίδιο ¦ Polyamide — Τεμάχιο ¦ Piece

Γωνία επιπεδότητας ¦ Alignment corner

180-25-010-00 Μαύρο ¦ Black

Πολυαμίδιο ¦ Polyamide — Τεμάχιο ¦ Piece

Γωνία επιπεδότητας ¦ Alignment corner

180-25-016-00 Μαύρο ¦ Black

Πολυαμίδιο ¦ Polyamide — Τεμάχιο ¦ Piece

Γωνία επιπεδότητας ¦ Alignment corner

180-25-017-00 Μαύρο ¦ Black

Πολυαμίδιο ¦ Polyamide — Τεμάχιο ¦ Piece

Γωνία επιπεδότητας ¦ Alignment corner

180-25-018-00 Μαύρο ¦ Black

Πολυαμίδιο ¦ Polyamide — Τεμάχιο ¦ Piece

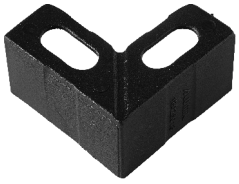

Γωνία επιπεδότητας ¦ Alignment corner

180-25-025-00 Μαύρο ¦ Black

Πολυαμίδιο ¦ Polyamide — Τεμάχιο ¦ Piece

Γωνία επιπεδότητας ¦ Alignment corner

180-25-027-00 Μαύρο ¦ Black

Πολυαμίδιο ¦ Polyamide — Τεμάχιο ¦ Piece

Γωνία επιπεδότητας ¦ Alignment corner

180-25-150-00 Μαύρο ¦ Black

Πολυαμίδιο ¦ Polyamide — Τεμάχιο ¦ Piece

Γωνία επιπεδότητας ¦ Alignment corner

180-25-260-00 Μαύρο ¦ Black

Πολυαμίδιο ¦ Polyamide — Τεμάχιο ¦ Piece

Γωνία επιπεδότητας ¦ Alignment corner

300-11-058-03 Μαύρο ¦ Black

Πολυαμίδιο ¦ Polyamide — Ζεύγος ¦ Pair

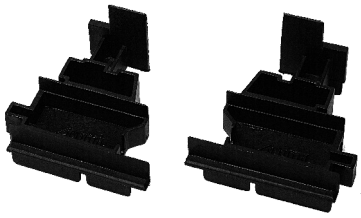

Τάπα μπινιού M11058
End cap for M11058 sash invertion profile

300-11-258-03 Μαύρο ¦ Black

Πολυαμίδιο ¦ Polyamide — Ζεύγος ¦ Pair

Τάπα μπινιού M11258
End cap for M11258 sash invertion profile

300-11-375-00 Μαύρο ¦ Black

Πολυαμίδιο ¦ Polyamide — Ζεύγος ¦ Pair

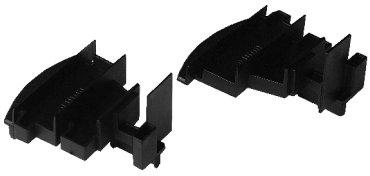

Τάπα μπινιού M11375
End cap for M11375 sash invertion profile

300-11-379-03 Μαύρο¦Black

Πολυαμίδιο¦Polyamide Ζεύγος¦Pair

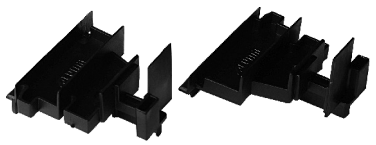

Τάπα μπινιού M11379
End cap for M11379 sash invertion profile

310-11-414-00 Μαύρο¦Black

Πολυαμίδιο¦Polyamide Ζεύγος¦Pair

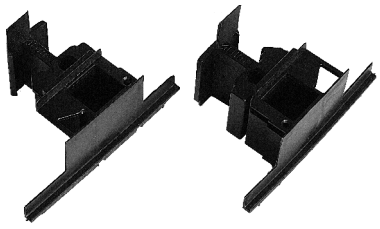

Τάπα μπινιού M11414
End cap for M11414 sash invertion profile

310-11-156-00 Δεξί σέτ¦Right set

Πολυαμίδιο¦Polyamide Ζεύγος¦Pair

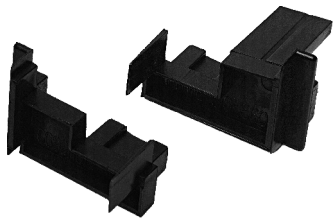

Τάπα μπινιού M11156
End cap for M11156 sash invertion profile

310-11-156-10 Αριστερό σέτ¦Left set

Πολυαμίδιο¦Polyamide Ζεύγος¦Pair

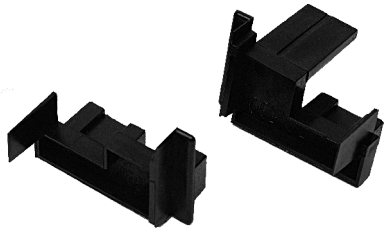

Τάπα μπινιού M11156
End cap for M11156 sash invertion profile

300-01-158-03 Δεξί σέτ¦Right set

Πολυαμίδιο Μαύρο Ζεύγος¦Pair
Polyamide Black

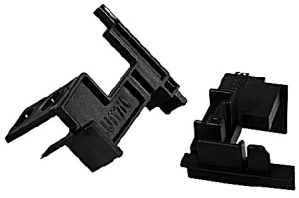

Τάπα μπινιού M11158 με χρήση πρόσθετου M11024¦End cap for sash invertion profile M11158 with the use of M11024

300-01-158-13 Αριστερό σέτ¦Left set

Πολυαμίδιο Μαύρο Ζεύγος¦Pair
Polyamide Black

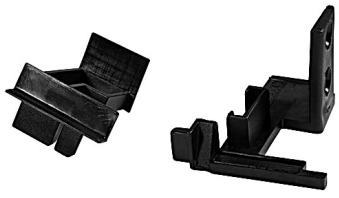

Τάπα μπινιού M11158 με χρήση πρόσθετου M11024¦End cap for sash invertion profile M11158 with the use of M11024

300-21-158-00 Δεξί σέτ¦Right set

Πολυαμίδιο Μαύρο Ζεύγος¦Pair
Polyamide Black

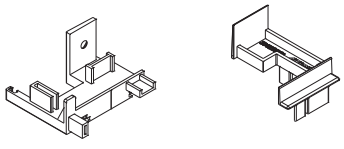

Τάπα μπινιού M11158
End cap for M11158 sash invertion profile

300-21-158-10 Αριστερό σέτ¦Left set

Πολυαμίδιο Μαύρο Ζεύγος¦Pair
Polyamide Black

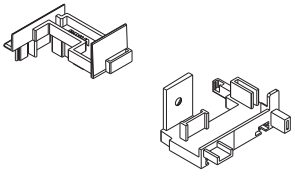

Τάπα μπινιού M11158
End cap for M11158 sash invertion profile

300-21-158-03 Δεξί σέτ¦Right set

Πολυαμίδιο Μαύρο Ζεύγος¦Pair
Polyamide Black

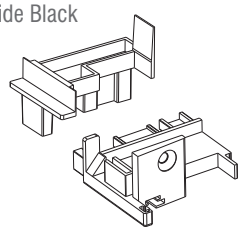

Τάπα μπινιού M11158 με χρήση πρόσθετου M11170¦End cap for sash invertion profile M11158 with the use of M11170

300-21-158-13 Αριστερό σέτ¦Left set

Πολυαμίδιο Μαύρο Ζεύγος¦Pair
Polyamide Black

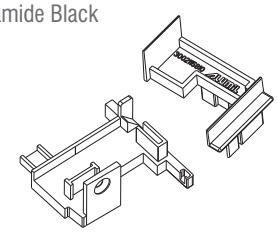

Τάπα μπινιού M11158 με χρήση πρόσθετου M11170¦End cap for sash invertion profile M11158 with the use of M11170

300-11-198-00 Δεξί σέτ¦Right set

Πολυαμίδιο¦Polyamide Ζεύγος¦Pair

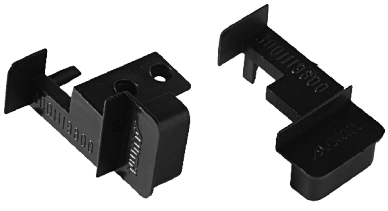

Τάπα μπινιού M11198
End cap for M11198 sash invertion profile

300-11-198-10 Αριστερό σέτ¦Left set

Πολυαμίδιο¦Polyamide Ζεύγος¦Pair

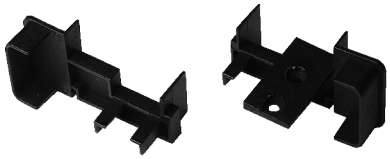

Τάπα μπινιού M11198
End cap for M11198 sash invertion profile

310-11-211-00 Μαύρο ¦ Black

Πολυαμίδιο ¦ Polyamide — Ζεύγος ¦ Pair

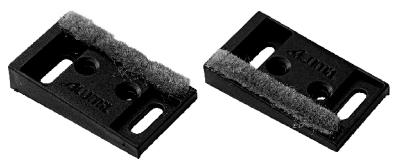

Τάπα πρόσθετου M11211
End cap for M11211 beauty profile

310-11-234-03 Μαύρο ¦ Black

Πολυαμίδιο ¦ Polyamide — Ζεύγος ¦ Pair

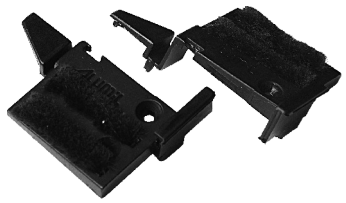

Τάπα πρόσθετου M11024 με χρήση νεροσταλάκτη M9317 ¦ End cap for M11024 beauty profile with the use of M9317 waterproofing profile

310-11-024-00 Μαύρο ¦ Black

Πολυαμίδιο ¦ Polyamide — Ζεύγος ¦ Pair

Τάπα πρόσθετου M11024
End cap for M11024 beauty profile

310-11-170-00 Μαύρο ¦ Black

Πολυαμίδιο ¦ Polyamide — Ζεύγος ¦ Pair

Τάπα πρόσθετου M11170
End cap for M11170 beauty profile

310-11-270-00 Μαύρο ¦ Black

Πολυαμίδιο ¦ Polyamide — Ζεύγος ¦ Pair

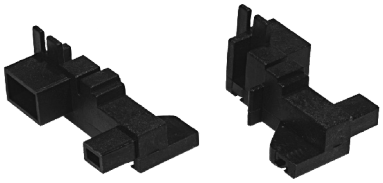

Τάπα πρόσθετου M11270
End cap for M11270 beauty profile

310-11-281-00 Μαύρο ¦ Black

Πολυαμίδιο ¦ Polyamide — Ζεύγος ¦ Pair

Τάπα πρόσθετου M11281 με χρήση φύλλου M11234 ¦ M11281 adjoining profile end cap with the use of M11234 sash

310-11-184-03 Μαύρο ¦ Black

Πολυαμίδιο ¦ Polyamide — Ζεύγος ¦ Pair

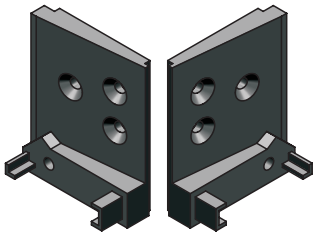

Τάπα κατωκασίου M11184
End cap for M11184 threshold

310-11-174-10 Μαύρο ¦ Black

Πολυαμίδιο ¦ Polyamide — Ζεύγος ¦ Pair

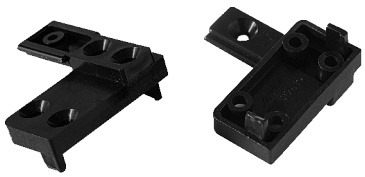

Τάπα κατωκασίου M11174 με χρήση κάσες European Groove ¦ M11174 threshold end cap with the use of European Groove frames

310-11-174-00 Μαύρο ¦ Black

Πολυαμίδιο ¦ Polyamide — Ζεύγος ¦ Pair

Τάπα κατωκασίου M11174 με χρήση κάσες εισόδου ¦ M11174 threshold end cap with the use of entrance door frames

310-11-274-00 Μαύρο ¦ Black

Πολυαμίδιο ¦ Polyamide — Ζεύγος ¦ Pair

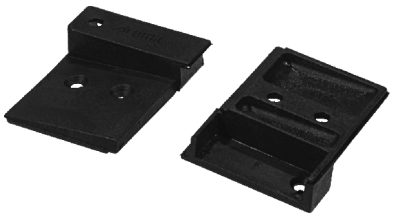

Τάπα κατωκασίου M11274
End cap for M11274 threshold

310-09-317-02 Λευκό ¦ White
310-09-317-03 Μαύρο ¦ Black
310-09-317-24 Γκρί ¦ Grey
310-09-317-34 Μπέζ ¦ Beige

Πολυαμίδιο ¦ Polyamide — Τεμάχιο ¦ Piece

Τάπα νεροσταλάκτη M9317
End cap for M9317 waterproofing profile

310-11-116-02 Λευκό ¦ White
310-11-116-03 Μαύρο ¦ Black
310-11-116-24 Γκρί ¦ Grey

Πολυαμίδιο ¦ Polyamide — Τεμάχιο ¦ Piece

Τάπα νεροσταλάκτη M11116
End cap for M11116 waterproofing profile

310-21-226-03 Μαύρο ¦ Black

Πολυαμίδιο ¦ Polyamide — Ζεύγος ¦ Pair

Τάπα νεροσταλάκτη M11226
End cap for M11226 waterproofing profile

310-11-228-03 Μαύρο ¦ Black

Πολυαμίδιο ¦ Polyamide — Τεμάχιο ¦ Piece

Τάπα νεροσταλάκτη M11228
End cap for M11228 waterproofing profile

310-11-501-02 Λευκό ¦ White
310-11-501-03 Μαύρο ¦ Black
310-11-501-04 Γκρί ¦ Grey
310-11-501-06 Καφέ ¦ Brown
310-11-501-43 Μπέζ ¦ Beige
310-11-501-44 Μπλέ ¦ Blue

Πολυαμίδιο ¦ Polyamide — Τεμάχιο ¦ Piece

Τάπα απορροής ¦ Weep hole end cap

310-09-970-03 Μαύρο ¦ Black

Πολυαμίδιο ¦ Polyamide — Τεμάχιο ¦ Piece

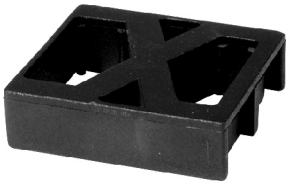

Αποστάτης τοποθέτησης περσίδας
Spacer for venetian blint placement

290-11-001-00

Πολυαμίδιο ¦ Polyamide — Τεμάχιο ¦ Piece

Γέφυρα τακαρίσματος ¦ Setting block

290-11-002-00

Πολυαμίδιο ¦ Polyamide — Τεμάχιο ¦ Piece

Γέφυρα τακαρίσματος ¦ Setting block

290-11-003-00

Πολυαμίδιο ¦ Polyamide — Τεμάχιο ¦ Piece

Γέφυρα τακαρίσματος ¦ Setting block

290-11-004-00

Πολυαμίδιο ¦ Polyamide — Τεμάχιο ¦ Piece

Γέφυρα τακαρίσματος ¦ Setting block

290-11-408-00

Πολυαμίδιο ¦ Polyamide — Τεμάχιο ¦ Piece

Χρήση μόνο με M20666
With M20666 use only

Γέφυρα τακαρίσματος ¦ Setting block

720-10-963-00

Πολυαμίδιο ¦ Polyamide — Τεμάχιο ¦ Piece

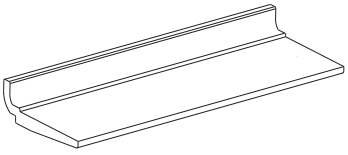

Γέφυρα τακαρίσματος ¦ Setting block

170-60-112-XX

Χυτό αλουμίνιο — Τεμάχιο ¦ Piece
Cast aluminium

Χυτή γωνία για πηχάκι M9112
Cast corner for M9112 glazing bead

170-60-561-XX

Χυτό αλουμίνιο — Τεμάχιο ¦ Piece
Cast aluminium

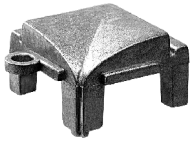

Χυτή γωνία για πηχάκι M11461
Cast corner for M11461 glazing bead

170-60-562-XX

Χυτό αλουμίνιο ¦ Cast aluminium — Τεμάχιο ¦ Piece

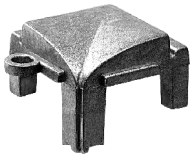

Χυτή γωνία για πηχάκι M11462
Cast corner for M11462 glazing bead

170-60-563-XX

Χυτό αλουμίνιο ¦ Cast aluminium — Τεμάχιο ¦ Piece

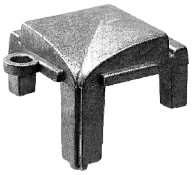

Χυτή γωνία για πηχάκι M11463
Cast corner for M11463 glazing bead

170-60-564-XX

Χυτό αλουμίνιο ¦ Cast aluminium — Τεμάχιο ¦ Piece

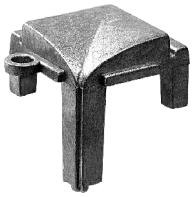

Χυτή γωνία για πηχάκι M11464
Cast corner for M11464 glazing bead

170-60-565-XX

Χυτό αλουμίνιο ¦ Cast aluminium — Τεμάχιο ¦ Piece

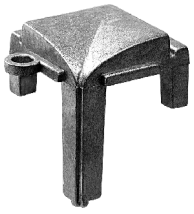

Χυτή γωνία για πηχάκι M11465
Cast corner for M11465 glazing bead

170-60-566-XX

Χυτό αλουμίνιο ¦ Cast aluminium — Τεμάχιο ¦ Piece

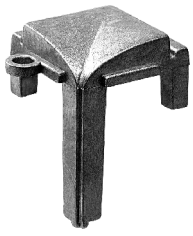

Χυτή γωνία για πηχάκι M11445
Cast corner for M11445 glazing bead

311-09-412-00 Μαύρο ¦ Black

Πολυαμίδιο ¦ Polyamide — Τεμάχιο ¦ Piece

Σταθεροποιητής για πηχάκι
Glazing bead stabilizer

290-00-002-00 (2mm) Πράσινο ¦ Green
290-00-003-00 (3mm) Καφέ ¦ Brown
290-00-004-00 (4mm) Κόκκινο ¦ Red
290-00-005-00 (5mm) Μαύρο ¦ Black

Πολυαμίδιο ¦ Polyamide — Τεμάχιο ¦ Piece

Τακάκι τζαμιού ¦ Setting block

312-11-000-00

PVC ¦ PVC — Μέτρα ¦ Meters

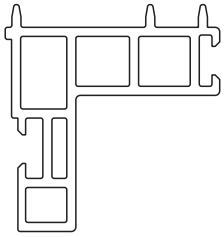

Γωνία PVC για τοποθέτηση κουφωμάτων ¦ PVC
corner for window - balcony doors installation

220-11-002-01 Μαύρο ¦ Black

EPDM ¦ EPDM — Μέτρα ¦ Meters

Λάστιχο φτερού ¦ Seal gasket

220-15-001-01 Μαύρο ¦ Black

EPDM ¦ EPDM — Μέτρα ¦ Meters

Λάστιχο φτερού ¦ Seal gasket

220-11-001-01 Μαύρο ¦ Black

EPDM ¦ EPDM — Μέτρα ¦ Meters

Λάστιχο φτερού ¦ Seal gasket

250-15-513-01 Μαύρο ¦ Black

EPDM ¦ EPDM — Μέτρα ¦ Meters

Λάστιχο στεγανοποίησης κάσας
Frame seal gasket

250-15-520-01 Μαύρο¦Black

EPDM¦EPDM Μέτρα¦Meters

Λάστιχο στεγανοποίησης κάσας
Frame seal gasket

250-15-528-01 Μαύρο¦Black

EPDM¦EPDM Μέτρα¦Meters

Λάστιχο στεγανοποίησης κάσας
Frame seal gasket

250-11-163-02 Μαύρο¦Black

EPDM¦EPDM Μέτρα¦Meters

Λάστιχο στεγανοποίησης¦Sealing gasket

250-11-165-01 Μαύρο¦Black

EPDM¦EPDM Μέτρα¦Meters

Λάστιχο στεγανοποίησης¦Sealing gasket

210-11-000-01 Μαύρο¦Black

EPDM¦EPDM Μέτρα¦Meters

Κεντρικό λάστιχο¦Central seal gasket

250-11-011-01 Μαύρο¦Black

EPDM¦EPDM Τεμάχιο¦Piece

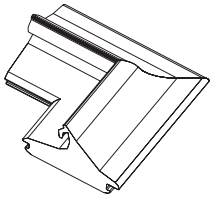

Βουλκανισμένη γωνία κεντρικού λάστιχου
Vulcanized corner for central seal gasket

210-96-500-01 Μαύρο¦Black

EPDM¦EPDM Μέτρα¦Meters

Κεντρικό λάστιχο¦Central seal gasket

255-96-500-01 Μαύρο¦Black

EPDM¦EPDM Τεμάχιο¦Piece

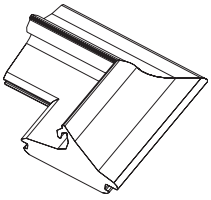

Βουλκανισμένη γωνία κεντρικού λάστιχου
210-96-500-01¦Vulcanized corner
for 210-96-500-01 central seal gasket

230-00-959-01 Μαύρο¦Black

EPDM¦EPDM Μέτρα¦Meters

Λάστιχο αρμού διαστολής¦Sealing gasket

250-11-080-01 Μαύρο¦Black

EPDM¦EPDM Μέτρα¦Meters

Λάστιχο αρμού διαστολής¦Sealing gasket

250-11-170-01 Μαύρο¦Black

EPDM¦EPDM Μέτρα¦Meters

Λάστιχο πρόσθετου M11670
M11670 beauty profile gasket

250-11-270-01 Μαύρο¦Black

EPDM¦EPDM Μέτρα¦Meters

Λάστιχο πρόσθετου M11670
M11670 beauty profile gasket

250-11-024-01 Μαύρο ¦ Black

EPDM ¦ EPDM — Μέτρα ¦ Meters

Λάστιχο νεροσταλάκτη M11228
Gasket for M11228 waterproofing profile

250-11-226-01 Μαύρο ¦ Black

EPDM ¦ EPDM — Μέτρα ¦ Meters

Λάστιχο νεροσταλάκτη M11226
Gasket for M11226 waterproofing profile

200-11-420-01 Μαύρο ¦ Black

EPDM ¦ EPDM — Μέτρα ¦ Meters

Λάστιχο για πηχάκι M11457
Gasket for M11457 glazing bead

200-11-156-01 Μαύρο ¦ Black

EPDM ¦ EPDM — Μέτρα ¦ Meters

Λάστιχο τζαμιού μέσα ¦ Inner glazing gasket

200-11-157-01 Μαύρο ¦ Black

EPDM ¦ EPDM — Μέτρα ¦ Meters

Λάστιχο τζαμιού μέσα ¦ Inner glazing gasket

202-11-151-01 Μαύρο ¦ Black

EPDM ¦ EPDM — Μέτρα ¦ Meters

Λάστιχο τζαμιού έξω ¦ Outer glazing gasket

200-06-865-03

EPDM ¦ EPDM — Μέτρα ¦ Meters

ΕΛΑΣΤΙΚΟ ΤΖΑΜΙΟΥ 5mm
GLAZING GASKET 5mm

200-04-023-01 (2-3mm) Μαύρο ¦ Black
200-04-045-01 (4-5mm) Μαύρο ¦ Black
200-04-067-01 (6-7mm) Μαύρο ¦ Black

EPDM ¦ EPDM — Μέτρα ¦ Meters

Λάστιχο τζαμιού μέσα ¦ Inner glazing gasket

200-06-860-01 Μαύρο ¦ Black
200-06-860-12 Γκρί ¦ Grey

EPDM ¦ EPDM — Μέτρα ¦ Meters

Λάστιχο τζαμιού έξω ¦ Outer glazing gasket

200-01-154-11 Μαύρο ¦ Black

EPDM ¦ EPDM — Μέτρα ¦ Meters

Λάστιχο για πηχάκι ¦ Glazing bead gasket

200-01-154-01 Μαύρο ¦ Black

EPDM ¦ EPDM — Μέτρα ¦ Meters

Λάστιχο για πηχάκι ¦ Glazing bead gasket

220-11-449-12 Γκρί ¦ Grey

PVC ¦ PVC — Μέτρα ¦ Meters

Λάστιχο συγκράτησης για πηχάκι
Glazing bead gasket

220-60-000-01 Μαύρο ¦ Black

EPDM ¦ EPDM

Μέτρα ¦ Meters

Λάστιχο φούσκα ¦ Sealing gasket

Χειρολαβές Alumil - Alumil Handles

ΚΩΔΙΚΟΣ	ΠΕΡΙΓΡΑΦΗ
380-80-717-02	ΣΠΑΝΙΟΛΕΤΑ ALUMIL ΜΗΧΑΝΙΣΜΟΥ GU ΛΕΥΚΗ (Με Logo Alumil)
380-80-717-03	ΣΠΑΝΙΟΛΕΤΑ ALUMIL ΜΗΧΑΝΙΣΜΟΥ GU ΜΑΥΡΗ (Με Logo Alumil)
380-80-717-09	ΣΠΑΝΙΟΛΕΤΑ ALUMIL ΜΗΧΑΝΙΣΜΟΥ GU ΓΚΡΙ 9006 (Με Logo Alumil)

380-90-725-33	ΛΑΒΗ ΜΕ ΚΑΡΕ 25mm ALUMIL 137mm ΑΝΟΔΙΩΣΗ F1 (Με Logo Alumil)
380-90-725-07	ΛΑΒΗ ΜΕ ΚΑΡΕ 25mm ALUMIL 137mm ΜΠΡΟΝΖΕ (Με Logo Alumil)
380-90-725-67	ΛΑΒΗ ΜΕ ΚΑΡΕ 25mm ALUMIL 137mm ΤΙΤΑΝΙΟ F9 (Με Logo Alumil)
380-90-725-02	ΛΑΒΗ ΜΕ ΚΑΡΕ 25mm ALUMIL 137mm ΛΕΥΚΟ (Με Logo Alumil)
380-90-725-06	ΛΑΒΗ ΜΕ ΚΑΡΕ 25mm ALUMIL 137mm ΣΚΟΥΡΟ ΚΑΦΕ (Με Logo Alumil)
380-90-725-03	ΛΑΒΗ ΜΕ ΚΑΡΕ 25mm ALUMIL 137mm ΜΑΥΡΟ (Με Logo Alumil)

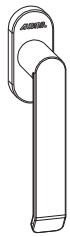

Γενικές Πληροφορίες
General Information

Γενικές Πληροφορίες

1. Το αλουμίνιο ως δομικό υλικό

Με την μέθοδο της διέλασης το αλουμίνιο έχει την δυνατότητα να δημιουργεί πολύπλοκες διατομές με ανοχές ακριβείας. Το αλουμίνιο μπορεί να μορφοποιηθεί σε πραγματικά απεριόριστο αριθμό μοναδικών προφίλ, καθένα από τα οποία ικανοποιεί ειδικές δομικές και αισθητικές απαιτήσεις. Αυτή η ικανότητα του υλικού να προσφέρει απέριττες και καλαίσθητες λύσεις σε ιδιαίτερα πολύπλοκα σχεδιαστικά προβλήματα το οδήγησε στην ηγετική θέση που κατέχει σήμερα. Το αλουμίνιο επιλέγεται για το εξωτερικό των κτιρίων γιατί είναι σταθερό, ανθεκτικό στη διάβρωση και ελαφρύ μέταλλο. Μια από τις πιο δελεαστικές ιδιότητες του αλουμινίου για τον μηχανικό, είναι ο καταπληκτικός λόγος αντίστασης/βάρους. Στα 2,7 gr/cm^2, το αλουμίνιο είναι 66% πιο ελαφρύ από τον χάλυβα. Επίσης είναι ανθεκτικό σε ψαθυρή θραύση. Όταν γίνεται σύγκριση μεταξύ κατασκευών αλουμινίου και κατασκευών χάλυβα, ο μεγαλύτερος συντελεστής ελαστικότητας του αλουμινίου σημαίνει ότι ο λόγος βάρους 1:2 επιτυγχάνεται εύκολα. Ακόμη, μπορεί να κατεργαστεί με υψηλές ταχύτητες κοπής και οι συγκολλητές συνδέσεις δεν είναι απαραίτητες. Αυτά τα πλεονεκτήματα συμβάλλουν στην μείωση των χρόνων κατασκευής. Τα προφίλ που συνθέτουν τα συστήματα της Alumil είναι από κράμα EN AW 6060 σύμφωνα με το εναρμονισμένο πρότυπο (EN) 755-1. Τα μηχανικά χαρακτηριστικά συμμορφώνονται με το πρότυπο EN 755-2, με συντελεστή ελαστικότητας 70kN/mm^2. Οι ανοχές βασίζονται στο EN 755-3.

2. Επαφή με άλλα υλικά

2.1 Μέταλλα

Όταν δύο μέταλλα με διαφορετική ηλεκτροαρνητικότητα (electro-negativity) έρχονται σε επαφή σε υγρό περιβάλλον, το πιο ηλεκτροαρνητικό από τα δύο, μέταλλο, υφίσταται μια ηλεκτρική και οξειδωτική τάση. Το αλουμίνιο είναι περισσοτερό ηλεκτροαρνητικό συγκρινόμενο με τα άλλα μέταλλα. Ο εκτεθειμένος (απροστάτευτος) χάλυβας, οξειδώνεται και επιτίθεται στο αλουμίνιο. Για να αποφευχθεί η διάβρωση του αλουμινίου, θα πρέπει να τοποθετείται μεταξύ των δύο μετάλλων ένα μονωτικό διαχωριστικό. Αντιθέτως, η επαφή με τον ανοξείδωτο χάλυβα, από όσα γνωρίζουμε μέχρι σήμερα, δεν φαίνεται να βλάπτει το αλουμίνιο. Η επαφή με τον χαλκό και τα κράματά του είναι εξαιρετικά επιζήμια για το αλουμίνιο και η προστασία με επιφανειακή μόνωση αυτών των δύο υλικών απαιτείται. Τέλος και ο μόλυβδος είναι πιο ηλεκτροθετικός από το αλουμίνιο και θα πρέπει να μονώνεται επίσης.

2.2 Ξύλο

Τα περισσότερα είδη ξυλείας δεν έχουν επιβλαβείς επιπτώσεις στο αλουμίνιο. Ορισμένα είδη ξυλείας όμως, όπως η δρύς και η καρυδιά, παράγουν οξέα τα οποία προσβάλλουν και φθείρουν το αλουμίνιο. Αυτά τα φαινόμενα παρατηρούνται κυρίως σε συνθήκες αυξημένης υγρασίας στο περιβάλλον ή όταν το ξύλο δεν είναι αρκετά στεγνό. Συνιστάται η μόνωση με την χρήση ασφαλτούχου χρώματος. Επίσης όταν το ξύλο υποβάλλεται σε επεξεργασίες για την προφύλαξή του από την υγρασία και τα έντομα, θα πρέπει να ελέγχεται ότι οι χημικές ουσίες που χρησιμοποιούνται για την κατεργασία δεν είναι επιβλαβείς για το αλουμίνιο. Προϊόντα που στην σύνθεσή τους περιέχεται στεατικός χαλκός, άλατα υδραργύρου και φθοριούχες ενώσεις, είναι πολύ επιβλαβή για το αλουμίνιο και θα πρέπει να αποφεύγονται.

2.3 Ασβέστης/Τσιμέντο

Σε συνθήκες υγρασίας, ο ασβέστης ή το τσιμέντο αντιδρούν με το αλουμίνιο (ακόμη και όταν είναι ανοδιωμένο) αποκαλύπτοντας επιφανειακές λευκές κηλίδες στην επιφάνεια του μετάλλου μετά τον καθαρισμό. Συνιστάται να προστατεύεται το αλουμίνιο κατά την τοποθέτηση με το προστατευτικό φιλμ της Alumil.

General Information

1. Aluminium as a fabrication material

Aluminium has the capability of being extruded into complex shapes to exact tolerances. Aluminium can be formed into literally thousands of unique profiles, each one able to meet a number of specific structural and aesthetic requirements. It is this capability to provide simple elegant solutions to extremely complex design problems that has led to aluminium's enduring appeal. Aluminium is chosen for outdoor use because it is a stable, corrosion-resistant and light weight metal. One of aluminium's primary appeals to a specifier is its exceptional strength to weight ratio. At 2.7g/cm2, aluminium is 66% lighter than steel. It is also far less susceptible to brittle fractures. Indeed, when aluminium and steel structures are compared, aluminium's greater modulus of elasticity means that weight ratios of 1:2 are easily attained. It can also be processed at high cutting speeds and welded connections are not necessary. These advantages help to reduce fabrication time. Alumil constructions are realized with aluminium profiles extruded in the alloy EN AW 6060 according to EN 755-1. The mechanical characteristics conform to the standard EN 755-2, with a modulus of elasticity of 70GPa.
The tolerances are based on EN 755-3.

2. Contact with other materials

2.1 Metals

When two metals of differing electro-negativity values come into contact in humid conditions, an electrical couple is formed giving rise to oxidizing effects at the expense of electro-negative metal of the couple. In order to avoid severe corrosion effects, an insulating barrier should be placed between the two metals. Contact with stainless steel has not been found to be harmful to aluminium to date. Contact with copper and its alloys is extremely harmful to aluminium. It is absolutely necessary to insulate these two metals. Lead should be insulated as well.

2.2 Timber

Most timbers have no harmful effects on aluminium. Some such as walnut however, produce acids which attack and damage aluminium. These effects occur especially in humid conditions or when the timber is not sufficiently dry. Insulation is recommended by using a bituminous paint. When you treat timber against humidity and insects you should check that the chemical substances used in the treatment are not harmful to aluminium. Products containing copper salts, mercury salts, and fluoride compounds are very harmful to aluminium and should be avoided.

2.3 Lime/Cement

In humid conditions, limestone or cement reacts with aluminium (even when anodized) revealing superficial white spots on the surface of the metal after cleaning. It is advisable to protect the aluminium during installation with ALUMIL protective foil.

3. Επιφανειακή επεξεργασία

Είναι διαθέσιμα τα παρακάτω χρώματα:

Αποχρώσεις ανοδίωσης:

Φυσικό ματ χρώμα
Μπρούτζινο χρώμα
Ειδικές αποχρώσεις ανοδίωσης

Η διαδικασία ανοδίωσης γίνεται σύμφωνα με τις προδιαγραφές της EWAA-EURAS.

Χρώματα ηλεκτροστατικής βαφής:

Λευκό
Καφέ
Χρώματα RAL
Χρώματα SABLE

Η διαδικασία της ηλεκτροστατικής βαφής γίνεται σύμφωνα με τις προδιαγραφές της Qualicoat.

4. Αποθήκευση

Για την αποφυγή επιφανειακών φθορών πρέπει να παίρνονται οι παρακάτω προφυλάξεις:

4.1 Τα προφίλ να αποθηκεύονται σε χώρο που δεν υπάρχει υγρασία
4.2 Να αποφεύγεται οποιαδήποτε επαφή με χάλυβα, προστατεύοντας τα προφίλ με χαρτί συσκευασίας ή πλαστική μεμβράνη. Σε υγρές περιοχές σκουριά και ρινίσματα χάλυβα μπορούν να προκαλέσουν φθορές στην επιφανειακή επεξεργασία.
4.3 Τα προφίλ πρέπει να αποθηκεύονται σε οριζόντια θέση με τρόπο που να αποκλείεται η πιθανότητα φθοράς ή γρατσουνίσματος κατά την μετακίνησή τους.
4.4 Τα προφίλ να αποθηκεύονται συσκευασμένα.

5. Συντήρηση του αλουμινίου

Τόσο το ανοδιωμένο όσο και το ηλεκτροστατικά βαμμένο αλουμίνιο, πρέπει να καθαρίζονται σε τακτά διαστήματα. Σε ημιαστικές μη παραθαλάσσιες περιοχές που δεν επηρεάζονται από επιθετικά περιβαλλοντικά φαινόμενα όπως ατμοσφαιρική ρύπανση ή αλατώδες περιβάλλον, ο καθαρισμός μπορεί να γίνεται μαζί με τον καθαρισμό των τζαμιών. Για τον καθαρισμό του αλουμινίου συνιστάται η χρήση χλιαρού νερού και ενός «μαλακού» απορρυπαντικού που να μην είναι όξινο και να μην περιέχει αμμωνία. Μετά, πρέπει να ξεβγάζεται επιμελώς με νερό και να στεγνώνεται με ένα μαλακό απορροφητικό πανί. Σε αστικές ή παραθαλάσσιες περιοχές, ο καθαρισμός του αλουμινίου πρέπει να γίνεται πιο συχνά και με πολύ μεγάλη επιμέλεια. Οι επιφάνειες αλουμινίου που δεν εκτίθενται στην βροχή πρέπει να καθαρίζονται με μεγαλύτερη συχνότητα από τις εκτεθειμένες στην βροχή. Αν το νερό και τα μαλακά απορρυπαντικά δεν επαρκούν για τον καλό καθαρισμό του αλουμινίου, υπάρχουν και ειδικά για το αλουμίνιο απορρυπαντικά. Αυτά τα απορρυπαντικά περιέχουν ελαφρώς λειαντικά ψήγματα και μπορούν να χρησιμοποιηθούν σε συνδυασμό με ένα συνθετικό πανί καθαρισμού. Σε όλες τις περιπτώσεις είναι πολύ σημαντικό να ξεπλένονται καλά οι επιφάνειες και να στεγνώνονται επιμελώς, ειδικά οι γωνίες και τα προφίλ που έρχονται σε επαφή με το έδαφος. Για την προστασία και την επιμήκυνση του κύκλου ζωής του αλουμινίου, όλα τα προφίλ που βάφονται στα βαφεία της ALUMIL υποβάλλονται σε βελτιωτική επεξεργασία επιφάνειας SEASIDE CLASS, διαθέσιμο από την ALUMIL.

3. Surface treatment

The following colours are available:
Anodised finish:

Natural colour etched
Bronze colour
Special anodised colours

The anodising process is carried out according to the EWAA-EURAS regulations.
Painted finish:

White
Brown
RAL colours
Sable colours

The painting process is carried out in accordance to Qualicoat regulations.

4. Storage

To avoid superficial damage the following precautions should be taken:

4.1 Store the profiles in a dry area
4.2 Avoid any contact with steel by protecting the profiles with wrapping paper or plastic foil. In humid areas rust and steel burr can damage the surface finish.
4.3 Store the profiles horizontally in such a way as to eliminate the possibility of damaging or scratching the profiles while removing them.
4.4 Store the profiles in batches.

5. Aluminium maintenance

Both anodised and painted aluminium should be cleaned on a regular basis. For urban not littoral areas that are not subjected to aggressive elements like air pollution or salty air, it is sufficient to clean the aluminium whenever you clean the glass. Warm water should be used with a dilute of a non-aggressive, non-acetous detergent without ammonia for cleaning the aluminium. Then you should thoroughly rinse the aluminium with clear water and dry using an absorbing cloth. In urban areas or areas near to the sea, the aluminium should be cleaned more often and more thoroughly. Areas that are not exposed to rainfall should be cleaned more frequently than other surfaces. If water and mild detergents are not enough to clean the aluminium fenestrations there are detergents that have been specially developed for aluminium surfaces. These detergents contain light abrasive elements and can be used with a synthetic cleaning cloth. In all cases it is important to completely rinse surfaces with clear water and dry them thoroughly, especially the corners and the bottom profile. In order to protect and increase the life cycle of the aluminium, it may be treated with a very thin clear coat of water resistant film available from ALUMIL.

Χρήσιμα Ευρωπαϊκά πρότυπα και προδιαγραφές¦Useful European standards and reference material

EN 10211 Θερμικές γέφυρες σε κτιριακές κατασκευές - Ροές θερμότητας και επιφανειακές θερμοκρασίες - Μέρος 1-2
Thermal bridges in building construction - Heat flows and surface temperatures - Detailed calculations (ISO 10211:2007) Parts 1-2

EN 12020-1 Αλουμίνιο και κράματα αλουμινίου - Διελασμένο προφίλ ακριβείας από κράματα EN AW-6060 και EN AW-6063 - Μέρος 1: Τεχνικές συνθήκες για έλεγχο και παράδοση
Aluminium and aluminium alloys - Extruded precision profiles in alloys EN AW-6060 and EN AW-6063 - Part 1: Technical conditions for inspection and delivery

EN 12020-2 Αλουμίνιο και κράματα αλουμινίου - Διελασμένο προφίλ ακριβείας από κράματα EN AW-6060 και EN AW-6063 - Μέρος 2: Ανοχές διαστάσεων και μορφή
Aluminium and aluminium alloys - Extruded precision profiles in alloys EN AW-6060 and EN AW-6063 - Part 2: Tolerances on dimensions and form

EN 12046 Δυνάμεις χειρισμού - Μέθοδος δοκιμής - Μέρος 1-2
Operating forces - Test method - Part 1: Windows Part 2: Doors

EN 12152 Υαλοπετάσματα - Αεροδιαπερατότητα - Απαιτήσεις επιδόσεων και ταξινόμηση
Curtain walling - Air permeability - Performance requirements and classification

EN 12153 Υαλοπετάσματα - Αεροπερατότητα - Μέθοδος δοκιμής
Curtain walling - Air permeability - Test method

EN 12154 Υαλοπετάσματα - Υδατοστεγανότητα - Απαιτήσεις απόδοσης και ταξινόμηση
Curtain walling - Watertightness - Performance requirements and classification

EN 12155 Υαλοπετάσματα - Υδατοστεγανότητα - Εργαστηριακή δοκιμή υπό στατική πίεση
Curtain walling - Watertightness - Laboratory test under static pressure

EN 12179 Υαλοπετάσματα - Αντίσταση στην ανεμοπίεση - Μέθοδος δοκιμής
Curtain walling - Resistance to wind load - Test method

EN 12207 Παράθυρα και πόρτες - Αεροπερατότητα - Ταξινόμηση
Windows and doors - Air permeability - Classification

EN 12208 Παράθυρα και πόρτες - Υδατοπερατότητα - Ταξινόμηση
Windows and doors - Watertightness - Classification

EN 12210 Παράθυρα και πόρτες - Αντίσταση στην ανεμοπίεση - Ταξινόμηση
Windows and doors - Resistance to wind load - Classification

EN 12211 Παράθυρα και πόρτες - Αντίσταση στην ανεμοπίεση - Μέθοδος δοκιμής
Windows and doors - Resistance to wind load - Test method

EN 12400 Παράθυρα και πόρτες - Μηχανική ανθεκτικότητα - Απαιτήσεις και ταξινόμηση
Windows and pedestrian doors - Mechanical durability - Requirements and classification

EN 12519 Παράθυρα και πόρτες για πεζούς - Ορολογία
Windows and pedestrian doors - Terminology

EN 12567 Θερμική απόδοση παραθύρων και θυρών - Προσδιορισμός της θερμικής μετάδοσης με τη μέθοδο θερμής πλάκας - Μέρος 1
Thermal performance of windows and doors - Determination of thermal transmittance by hot box method - Part 1-2

EN 13049 Παράθυρα - Κρούση με μαλακό και βαρύ σώμα - Μέθοδος δοκιμής, απαιτήσεις ασφαλείας και ταξινόμηση
Windows - Soft and heavy body impact - Test method, safety requirements and classification

EN 13115 Παράθυρα - Ταξινόμηση μηχανικών ιδιοτήτων - Φορτία που εξασκούνται κάθετα, κατά την στρέψη και κατά την λειτουργία
Windows - Classification of mechanical properties - Racking, torsion and operating forces

EN 13141 Αερισμός κτιρίων - Δοκιμές επίδοσης συστατικών μερών / προϊόντων για αερισμό κατοικιών - Μέρος 1-8
Ventilation for buildings - Performance testing of components/products for residential ventilation Parts 1-8

Χρήσιμα Ευρωπαϊκά πρότυπα και προδιαγραφές ¦ Useful European standards and reference material

EN 13123	Παράθυρα, πόρτες και εξώφυλλα - Αντίσταση στις εκρήξεις - Απαιτήσεις και ταξινόμηση - Μέρος 1-2 Windows, doors and shutters - Explosion resistance - Requirements and classification Parts 1-2
EN 13124	Παράθυρα, πόρτες και εξώφυλλα - Αντοχή σε εκρήξεις - Μέθοδοι δοκιμής - Μέρος 1-2 Windows, doors and shutters - Explosion resistance - Test method Parts 1-2
ENV 13420	Παράθυρα - Συμπεριφορά μεταξύ διαφορετικών κλιμάκων - Μέθοδος δοκιμής Windows - Behaviour between different climates - Test method
EN 13501	Ταξινόμηση δομικών προϊόντων και στοιχείων σχετικά με την φωτιά - Μέρος 1-5 Fire classification of construction products and building elements Parts 1-5
EN 13541	Ύαλος για δομική χρήση - Υαλοστάσια ασφαλείας - Δοκιμές για ταξινόμηση της αντίστασης σε πίεση λόγω έκρηξης Glass in building - Security glazing - Testing and classification of resistance against explosion pressure
EN 14351	Παράθυρα και πόρτες - Πρότυπο προϊόντος, χαρακτηριστικά επίδοσης - Μέρος 1: Παράθυρα και εξωτερικά συστήματα θυρών για πεζούς χωρίς χαρακτηριστικά πυραντίστασης ή/και διαρροής καπνού Windows and doors - Product standard, performance characteristics
EN 14600	Συστήματα θυρών και ανοιγόμενα παράθυρα με χαρακτηριστικά πυραντίστασης ή/και ελέγχου καπνού - Απαιτήσεις και ταξινόμηση Doorsets and openable windows with fire resisting and/or smoke control characteristics - Requirements and classification
EN 14608	Παράθυρα - Προσδιορισμός της αντίστασης σε κατακόρυφο φορτίο Windows - Determination of the resistance to racking
EN 14609	Παράθυρα - Προσδιορισμός της αντίστασης σε στατική στρέψη Windows - Determination of the resistance to static torsion

Πνευματικά Δικαιώματα:

Αποκήρυξη Ευθύνης:

Προσπαθούμε να κάνουμε αυτό το εγχειρίδιο και τα περιεχόμενα του αξιόπιστα, αλλά τυχόν ανακρίβειες μπορεί να προκύψουν. Η εταιρεία δεν ευθύνεται για τυπογραφικά λάθη, παραλείψεις και ανακρίβειες σε αυτό το εγχειρίδιο. Οι πληροφορίες σε αυτό το εγχειρίδιο υπόκεινται σε αλλαγή χωρίς προειδοποίηση.

Copyright Notice:

Disclaimer of Liability:

In preparation of this manual, every effort has been made to offer the most current, correct, and clearly expressed information possible. Nevertheless, inadvertent errors in information may occur. In particular but without limiting anything here, Alumil S.A. disclaims any responsibility for typing errors and inaccuracy of the information that may be contained in this manual. The information in this manual is subject to change without notice to the User. Alumil S.A. and its authorized agents and dealers make no warranties or representations whatsoever regarding the quality, content, completeness, suitability, adequacy, sequence, accuracy, or expiration of information contained in this manual.

Alumil

Building excellence every day

HEAD OFFICES
8 GOGOUSI STR., GR 56429
EFKARPIA, THESSALONIKI
T +30 2313 011000
F +30 2310 692473

FACTORY
KILKIS INDUSTRIAL AREA
GR 61100 KILKIS
T +30 23410 79300
F +30 23410 71988

www.alumil.com
info@alumil.com