Περιεχομενα
Table of Contents

_ ΑΝΟΙΓΟΜΕΝΑ ΣΥΣΤΗΜΑΤΑ _ OPENING SYSTEMS _

_ ΣΥΡΟΜΕΝΑ ΣΥΣΤΗΜΑΤΑ _ SLIDING SYSTEMS _

_ ΥΑΛΟΠΕΤΑΣΜΑ _ CURTAIN-WALL SYSTEMS _

_ ΠΤΥΣΣΟΜΕΝΕΣ ΠΟΡΤΕΣ ΚΑΙ ΠΑΡΑΘΥΡΑ _ FOLDING SYSTEMS _

_ ΔΙΑΧΩΡΙΣΤΙΚΑ ΓΡΑΦΕΙΩΝ _ OFFICE PARTITION SYSTEMS _

_ ΣΥΣΤΗΜΑΤΑ ΕΞΩΤΕΡΙΚΗΣ ΣΚΙΑΣΗΣ _ EXTERNAL SHADING SYSTEMS _

EN STANDARDS

EN 755-4 | EN 755-5 | EN 755-9 | EN 755-3 | EN 573-3 | EN 755-1 | EN 755-2

QUALICOAT SEASIDE

LICENCE Nr: 106

TÜV AUSTRIA HELLAS

ISO 9001: 2015

ISO 14001: 2015

ISO 50001:2011

OHSAS 18001:2007

CE/EN 15088:2005

QUALITY LABEL INTERNATIONAL FOR ANODISING Qualanod INDUSTRIAL

LICENCE Nr: 1503

QM Aluminium laqué certifié QualiMarine®

Certificat n°QM-066

CE

QUALITY LABEL INTERNATIONAL FOR ANODISING Qualanod ARCHITECTURE

LICENCE Nr: 1503

STRONGEST COMPANIES IN GREECE ICAP certificate 2010 Awarded to: EXALCO S.A.

Albio 101

Ανοιγομενο Συστημα
Opening System

Παχος υαλοπινακα: 5-32mm
Glazing Thickness: 5-32mm

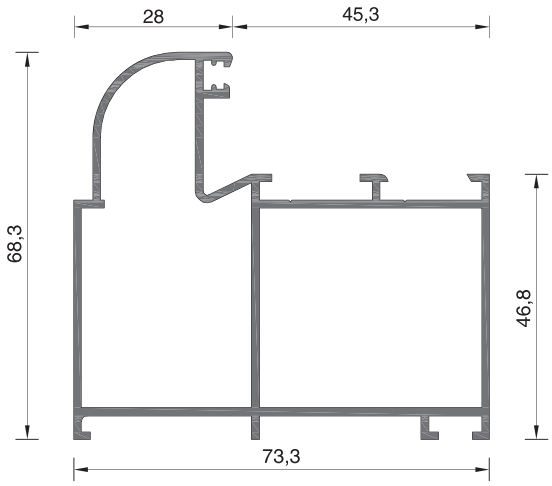

101-011	
ΒΑΡΟΣ WEIGHT	1266 GR/M

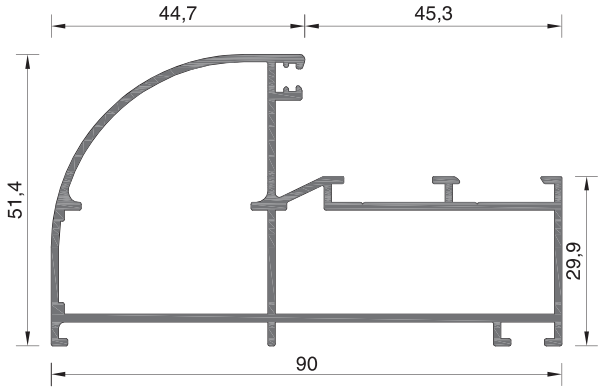

101-147	
ΒΑΡΟΣ WEIGHT	1226 GR/M

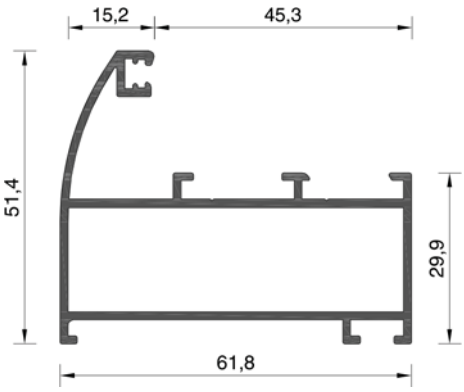

101-140	
ΒΑΡΟΣ WEIGHT	887 GR/M

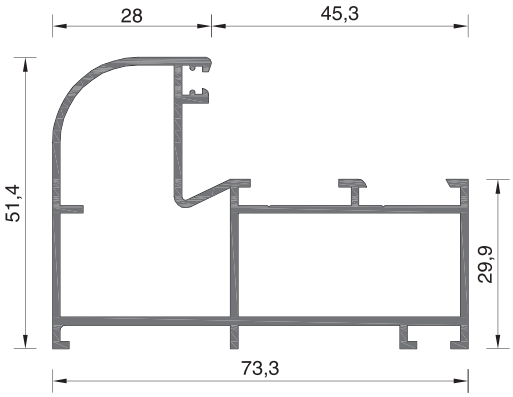

101-108	
ΒΑΡΟΣ WEIGHT	1100 GR/M

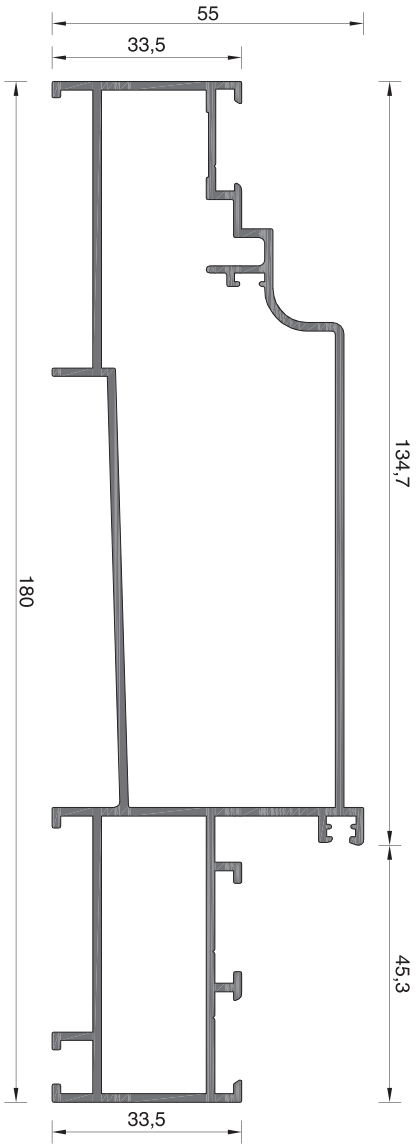

101-164	
ΒΑΡΟΣ WEIGHT	2263 GR/M

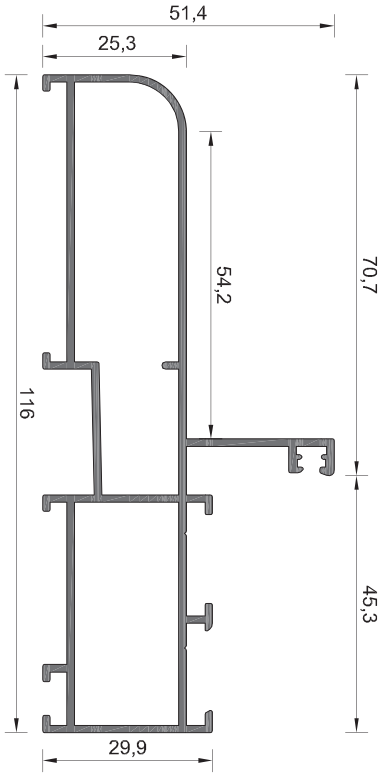

101-146	
ΒΑΡΟΣ WEIGHT	1360 GR/M

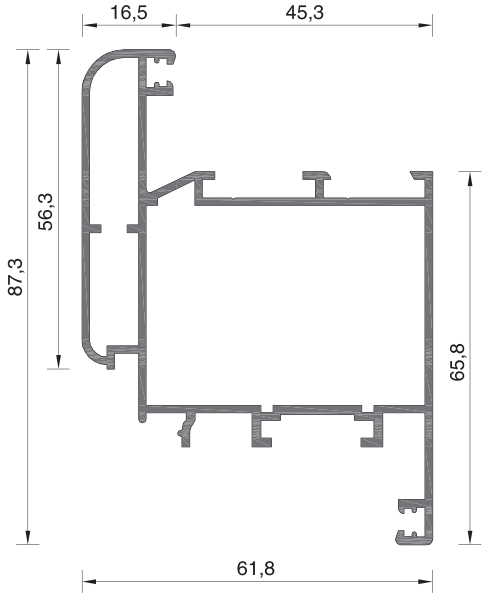

101-015	
ΒΑΡΟΣ WEIGHT	1403 GR/M

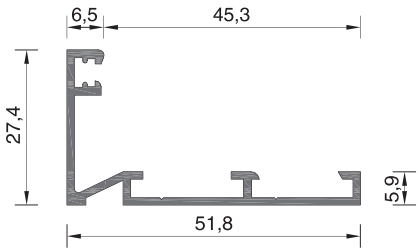

101-013	
ΒΑΡΟΣ WEIGHT	403 GR/M

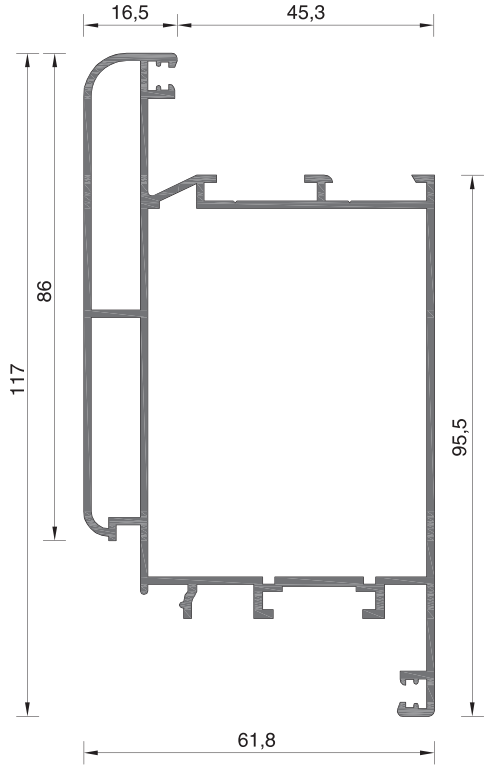

101-019	
ΒΑΡΟΣ WEIGHT	1709 GR/M

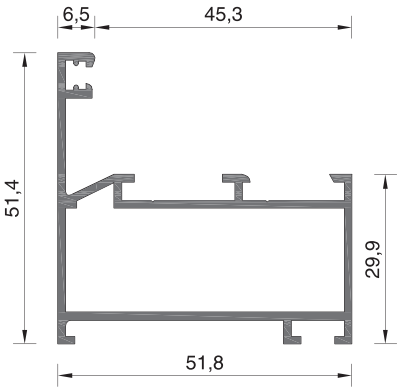

101-003	
ΒΑΡΟΣ WEIGHT	789 GR/M

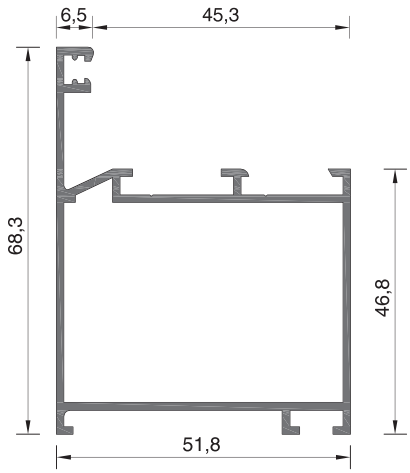

101-012	
ΒΑΡΟΣ WEIGHT	909 GR/M

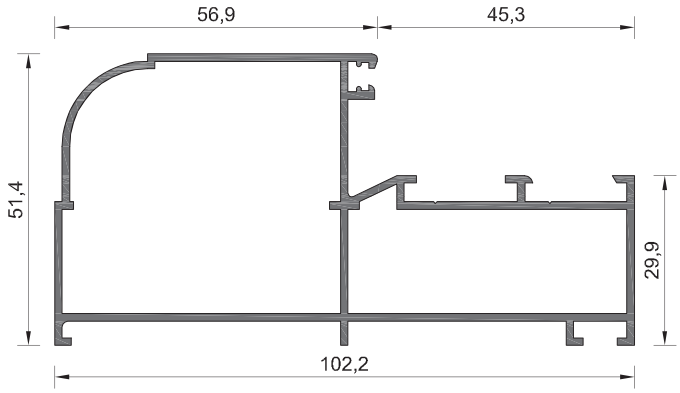

101-004	
ΒΑΡΟΣ WEIGHT	1317 GR/M

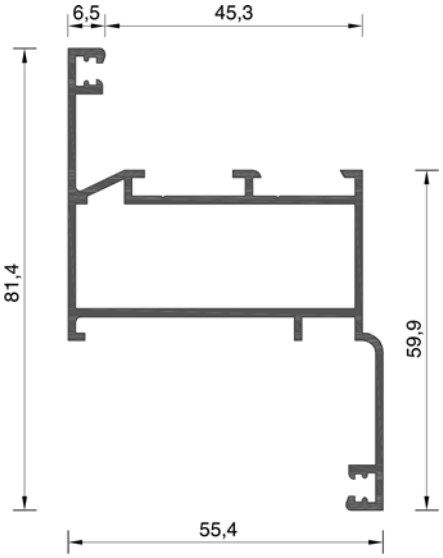

101-006	
ΒΑΡΟΣ WEIGHT	939 GR/M

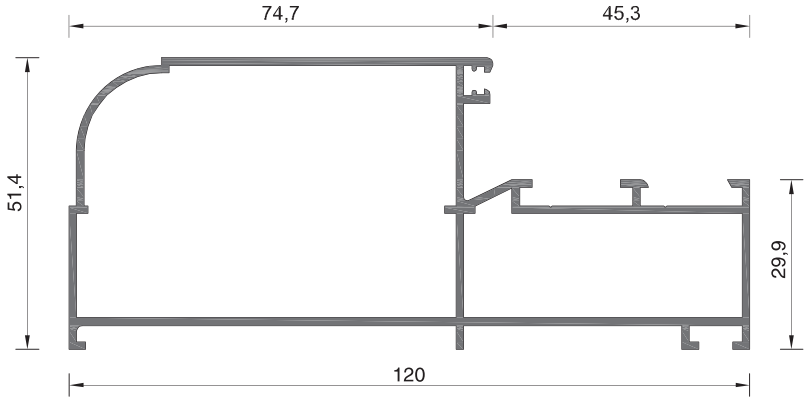

101-005	
ΒΑΡΟΣ WEIGHT	1440 GR/M

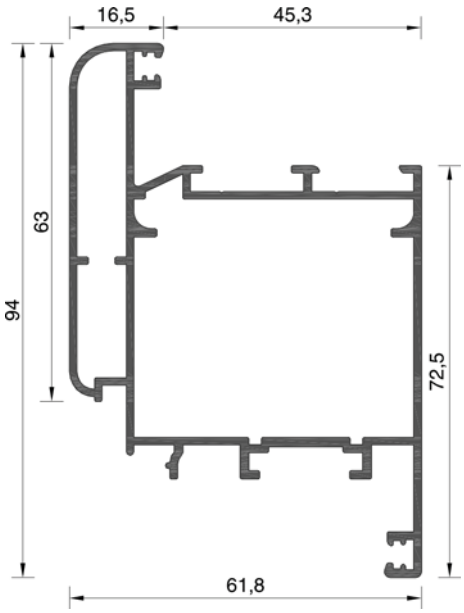

101-128	
ΒΑΡΟΣ WEIGHT	1454 GR/M

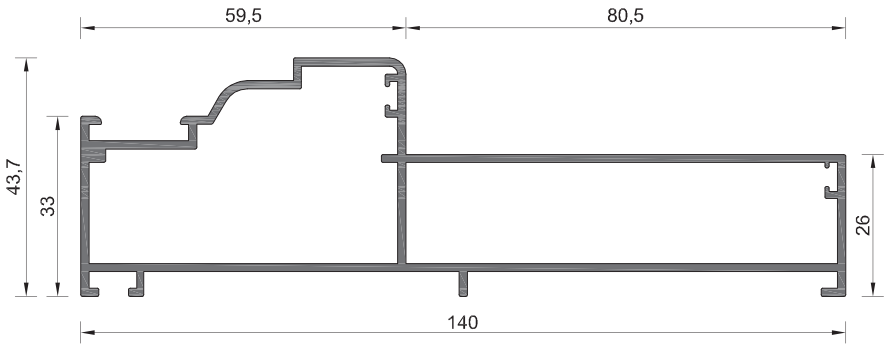

101-117	
ΒΑΡΟΣ WEIGHT	1677 GR/M

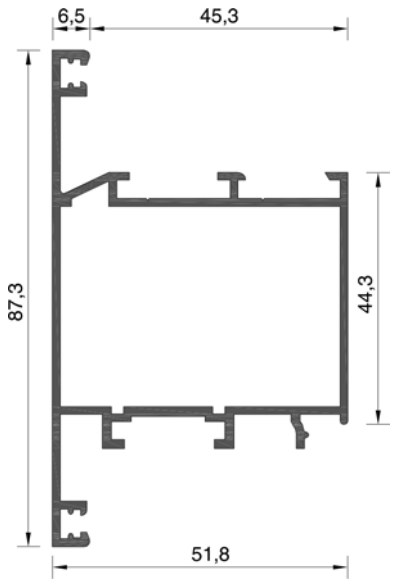

101-031	
ΒΑΡΟΣ WEIGHT	1088 GR/M

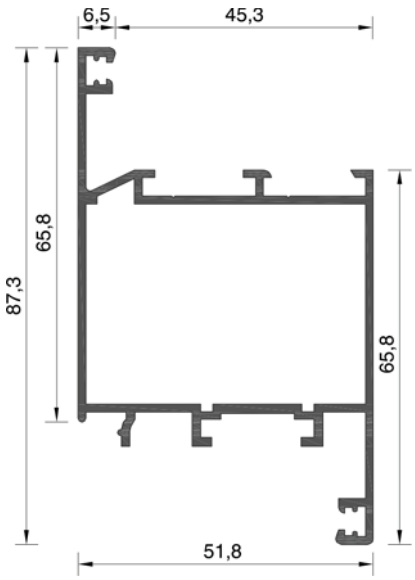

101-016	
ΒΑΡΟΣ WEIGHT	1105 GR/M

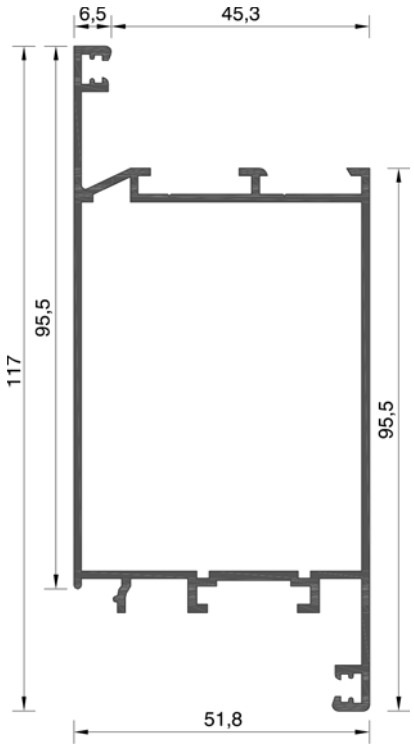

101-018	
ΒΑΡΟΣ WEIGHT	1347 GR/M

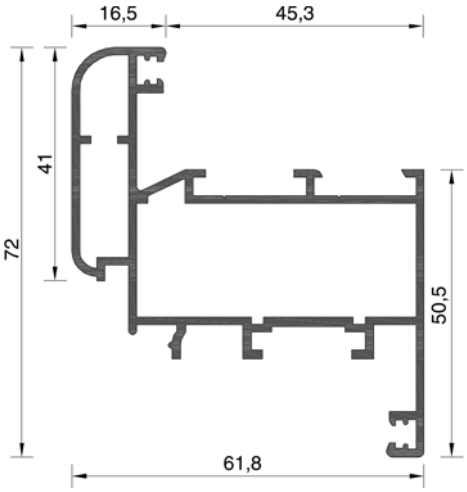

101-023	
ΒΑΡΟΣ WEIGHT	1199 GR/M

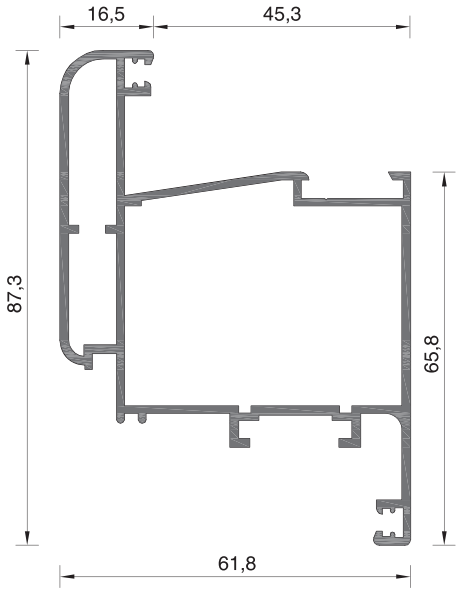

101-112	
ΒΑΡΟΣ WEIGHT	1357 GR/M

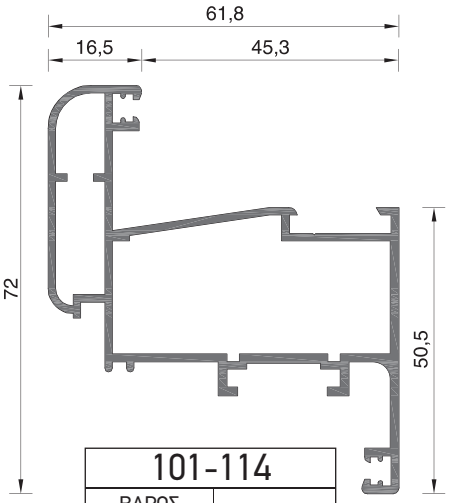

101-114	
ΒΑΡΟΣ WEIGHT	1151 GR/M

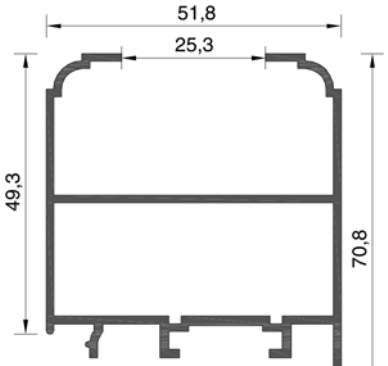

101-026	
ΒΑΡΟΣ WEIGHT	995 GR/M

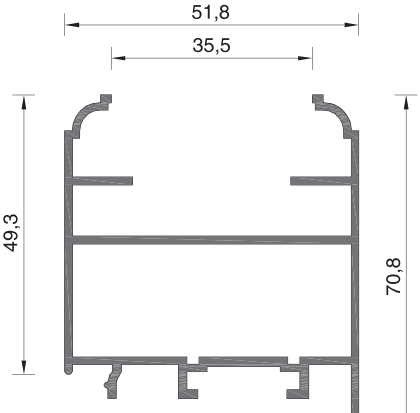

101-027	
ΒΑΡΟΣ WEIGHT	1052 GR/M

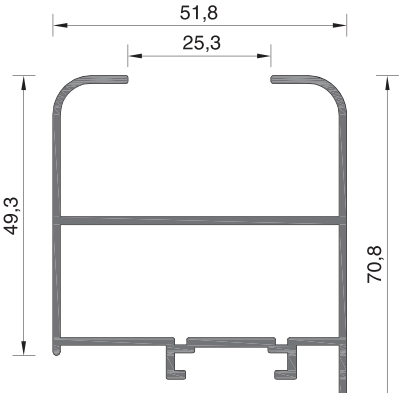

101-026C	
ΒΑΡΟΣ WEIGHT	963 GR/M

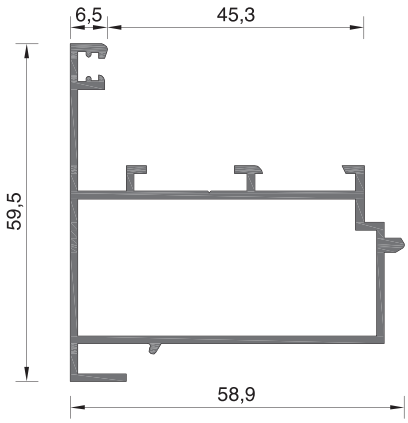

101-036	
ΒΑΡΟΣ WEIGHT	856 GR/M

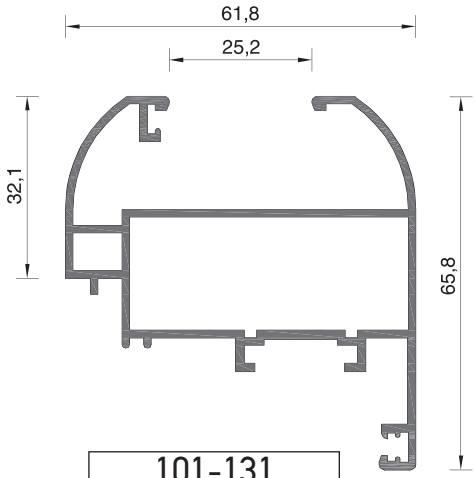

101-131	
ΒΑΡΟΣ WEIGHT	1108 GR/M

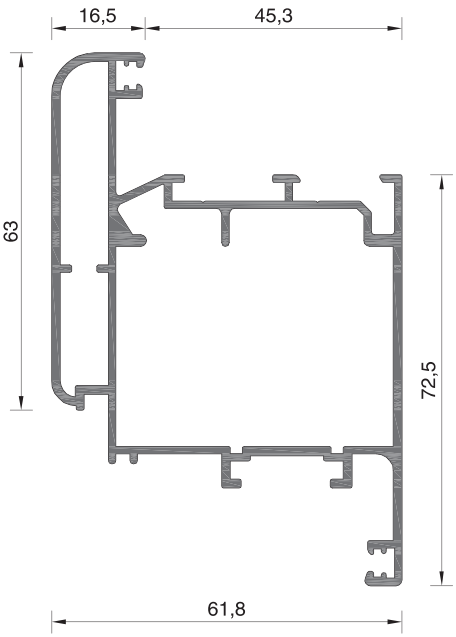

101-168	
ΒΑΡΟΣ WEIGHT	1560 GR/M

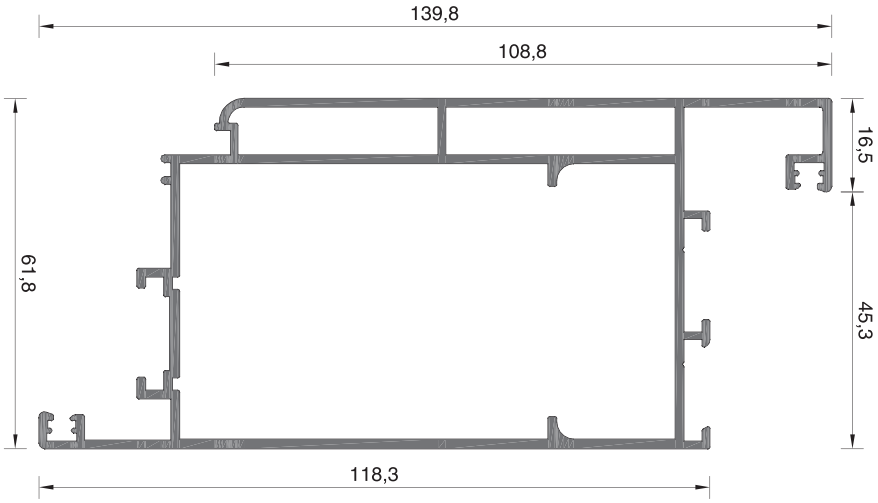

101-159	
ΒΑΡΟΣ WEIGHT	2170 GR/M

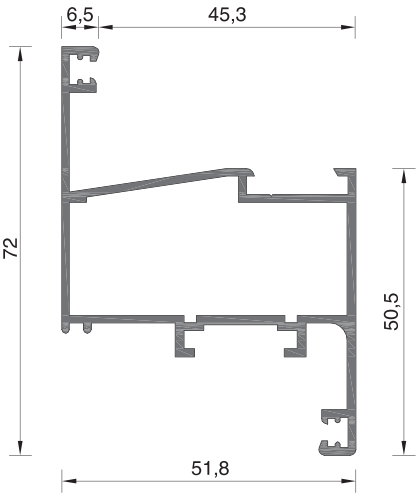

101-115	
ΒΑΡΟΣ WEIGHT	942 GR/M

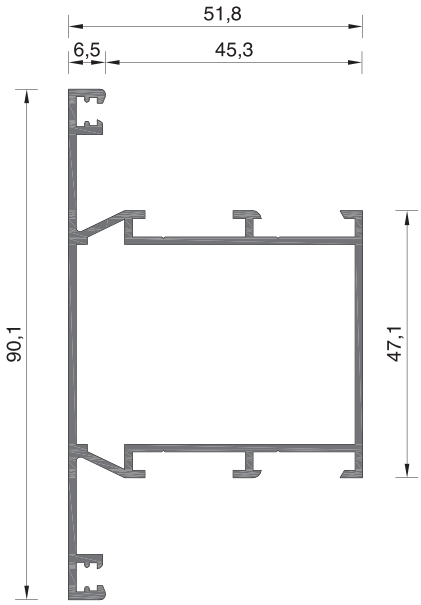

101-033	
ΒΑΡΟΣ WEIGHT	1064 GR/M

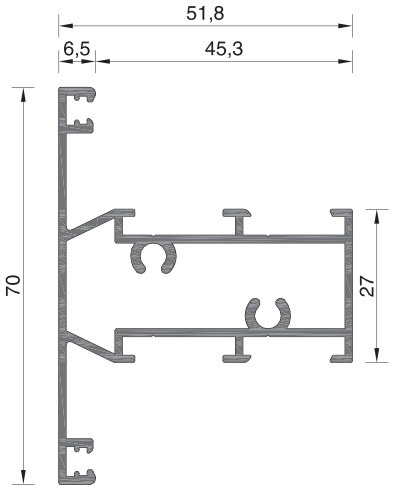

101-039	
ΒΑΡΟΣ WEIGHT	1010 GR/M

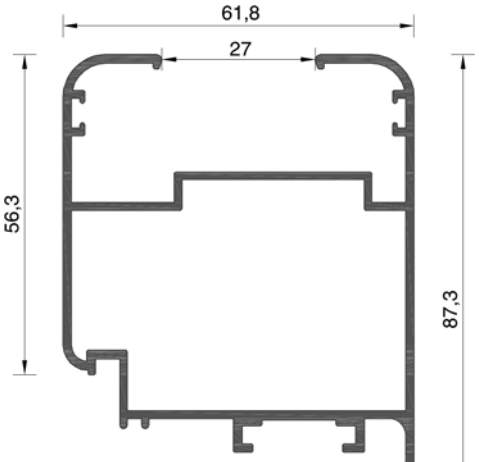

101-124	
ΒΑΡΟΣ WEIGHT	1389 GR/M

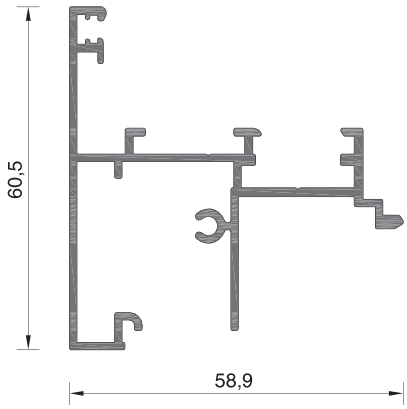

101-035B	
ΒΑΡΟΣ WEIGHT	861 GR/M

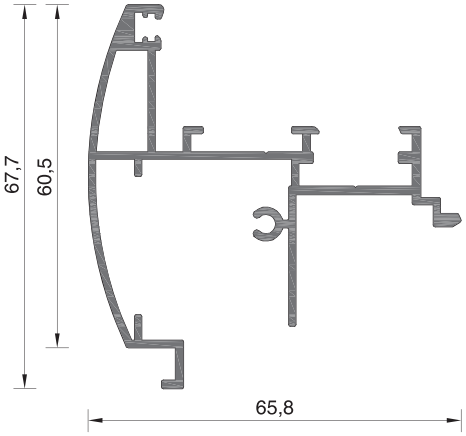

101-034C	
ΒΑΡΟΣ WEIGHT	1005 GR/M

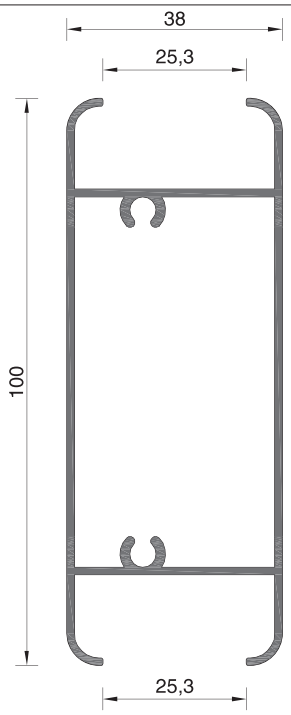

101-152	
ΒΑΡΟΣ WEIGHT	1096 GR/M

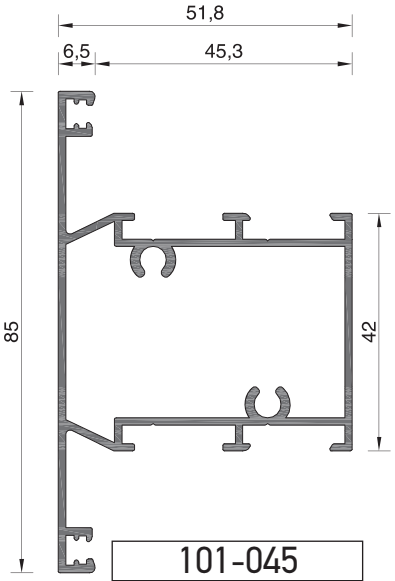

101-045	
ΒΑΡΟΣ WEIGHT	1115 GR/M

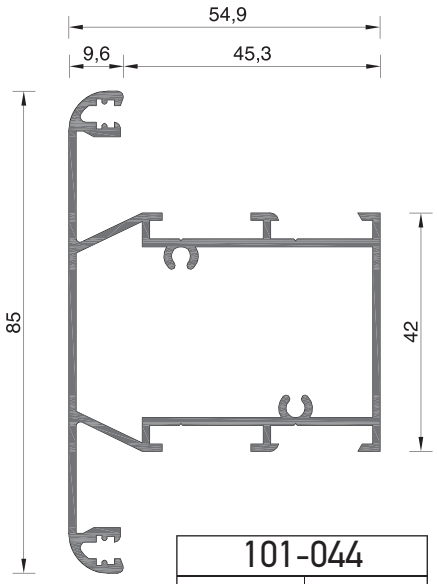

101-044	
ΒΑΡΟΣ WEIGHT	1134 GR/M

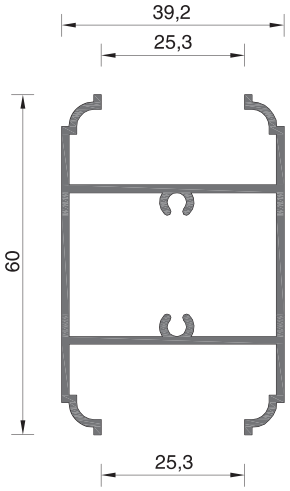

101-028	
ΒΑΡΟΣ WEIGHT	795 GR/M

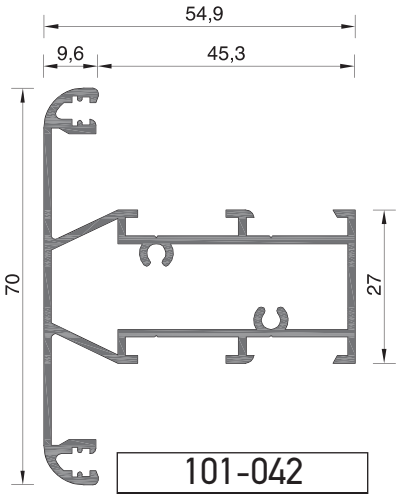

101-042	
ΒΑΡΟΣ WEIGHT	1029 GR/M

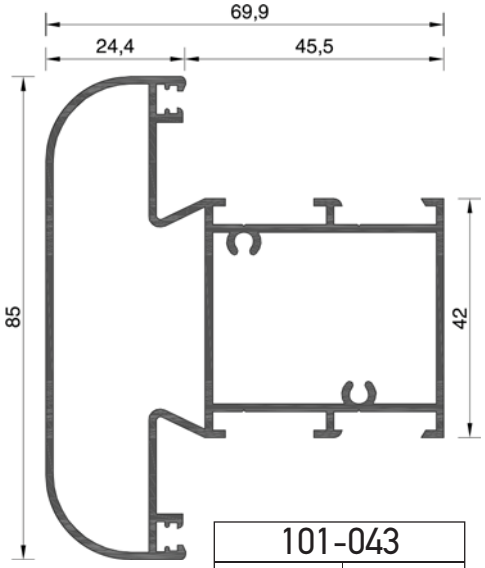

101-043	
ΒΑΡΟΣ WEIGHT	1459 GR/M

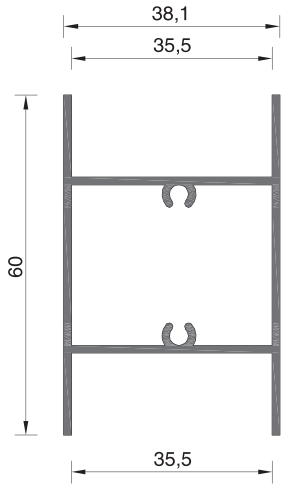

101-029	
ΒΑΡΟΣ WEIGHT	730 GR/M

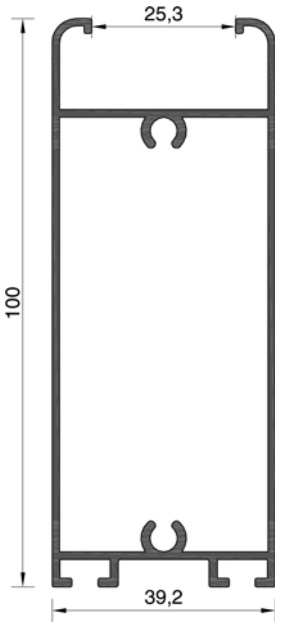

101-145	
ΒΑΡΟΣ WEIGHT	1194 GR/M

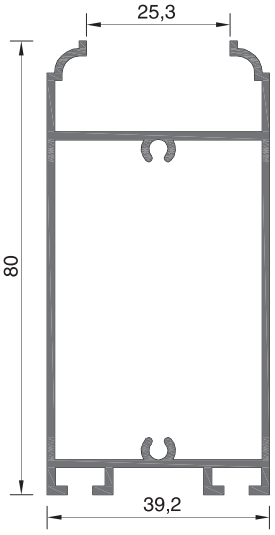

101-059	
ΒΑΡΟΣ WEIGHT	998 GR/M

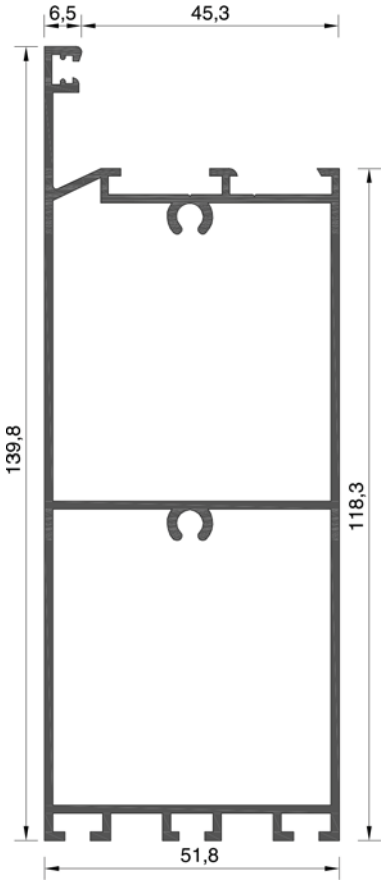

101-046	
ΒΑΡΟΣ WEIGHT	1865 GR/M

101-166	
ΒΑΡΟΣ WEIGHT	99 GR/M

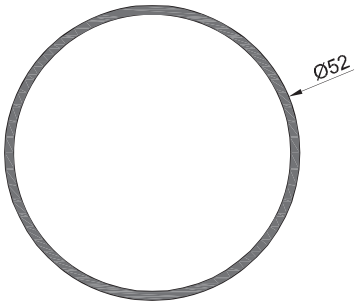

Φ52	
ΒΑΡΟΣ WEIGHT	642 GR/M

101-174	
ΒΑΡΟΣ WEIGHT	333 GR/M

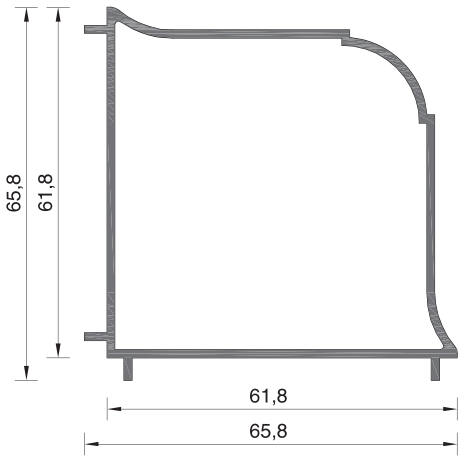

101-048	
ΒΑΡΟΣ WEIGHT	928 GR/M

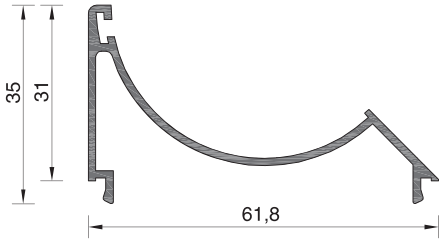

101-053	
ΒΑΡΟΣ WEIGHT	453 GR/M

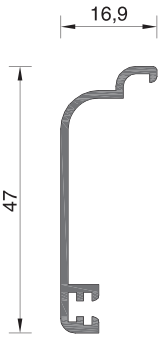

101-067A	
ΒΑΡΟΣ WEIGHT	264 GR/M

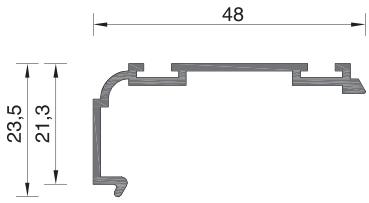

101-056	
ΒΑΡΟΣ WEIGHT	316 GR/M

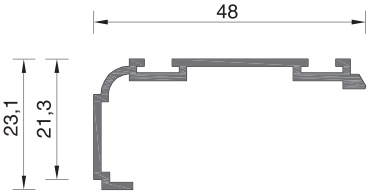

101-057	
ΒΑΡΟΣ WEIGHT	316 GR/M

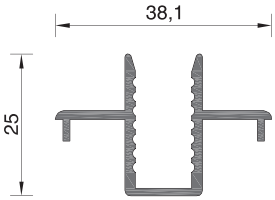

101-088	
ΒΑΡΟΣ WEIGHT	367 GR/M

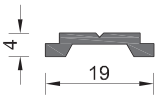

101-063	
ΒΑΡΟΣ WEIGHT	111 GR/M

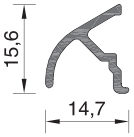

101-057A	
ΒΑΡΟΣ WEIGHT	126 GR/M

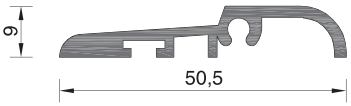

101-065	
ΒΑΡΟΣ WEIGHT	425 GR/M

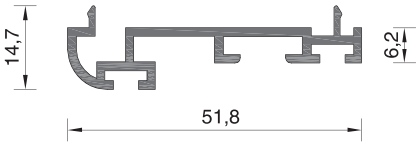

101-066	
ΒΑΡΟΣ WEIGHT	435 GR/M

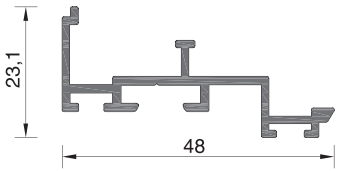

101-123	
ΒΑΡΟΣ WEIGHT	415 GR/M

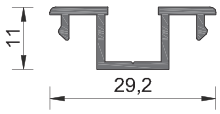

205-014	
ΒΑΡΟΣ WEIGHT	205 GR/M

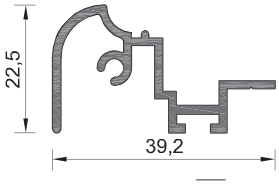

101-135	
ΒΑΡΟΣ WEIGHT	378 GR/M

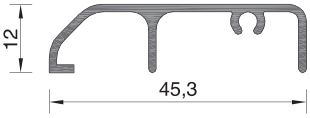

101-136	
ΒΑΡΟΣ WEIGHT	303 GR/M

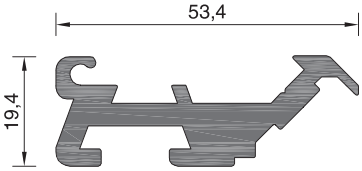

101-086A	
ΒΑΡΟΣ WEIGHT	1109 GR/M

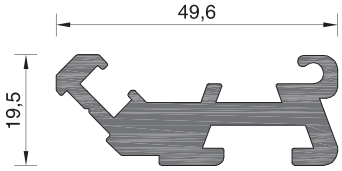

101-087A	
ΒΑΡΟΣ WEIGHT	1130 GR/M

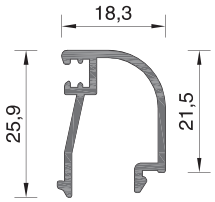

101-076A	
ΒΑΡΟΣ WEIGHT	267 GR/M

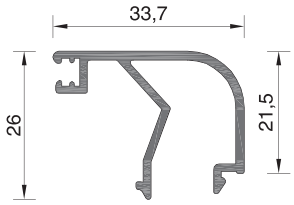

101-077A	
ΒΑΡΟΣ WEIGHT	373 GR/M

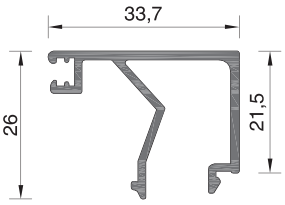

101-078A	
ΒΑΡΟΣ WEIGHT	391 GR/M

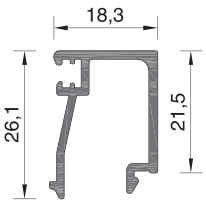

101-079A	
ΒΑΡΟΣ WEIGHT	301 GR/M

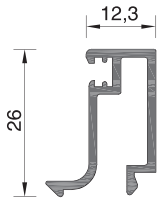

101-080	
ΒΑΡΟΣ WEIGHT	283 GR/M

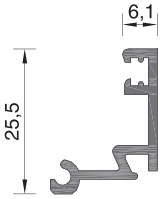

101-081	
ΒΑΡΟΣ WEIGHT	251 GR/M

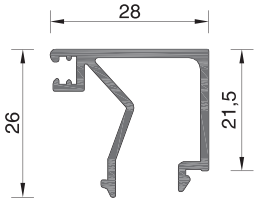

101-082A	
ΒΑΡΟΣ WEIGHT	367 GR/M

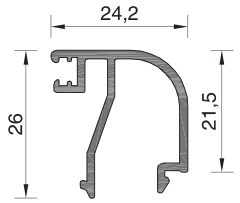

101-165	
ΒΑΡΟΣ WEIGHT	323 GR/M

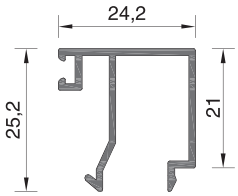

101-083	
ΒΑΡΟΣ WEIGHT	278 GR/M

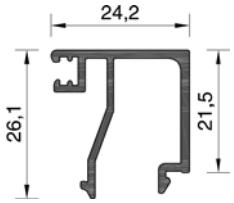

101-083A	
ΒΑΡΟΣ WEIGHT	338 GR/M

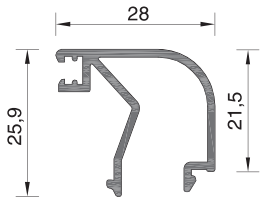

101-139	
ΒΑΡΟΣ WEIGHT	329 GR/M

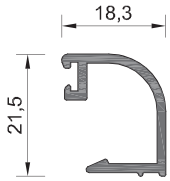

101-116	
ΒΑΡΟΣ WEIGHT	232 GR/M

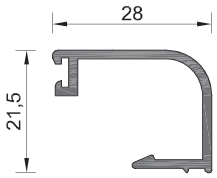

101-119	
ΒΑΡΟΣ WEIGHT	274 GR/M

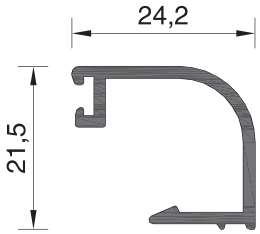

101-167	
ΒΑΡΟΣ WEIGHT	256 GR/M

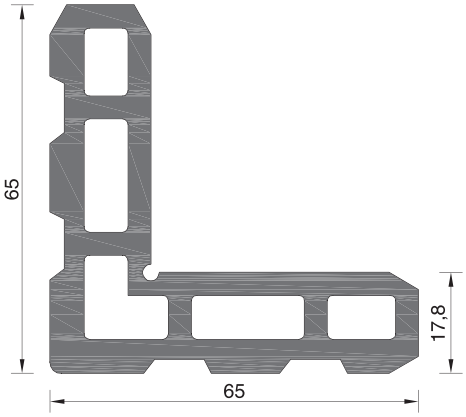

101-071	
ΒΑΡΟΣ WEIGHT	3208 GR/M

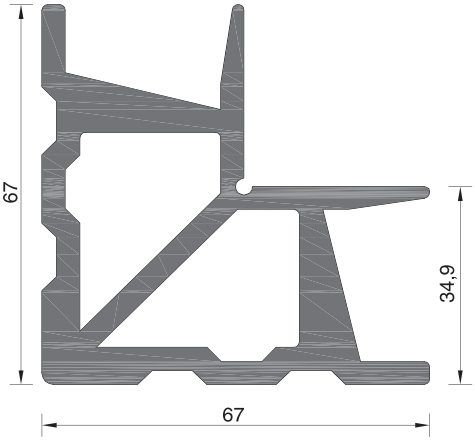

101-072	
ΒΑΡΟΣ WEIGHT	3613 GR/M

101-073	
ΒΑΡΟΣ WEIGHT	3320 GR/M

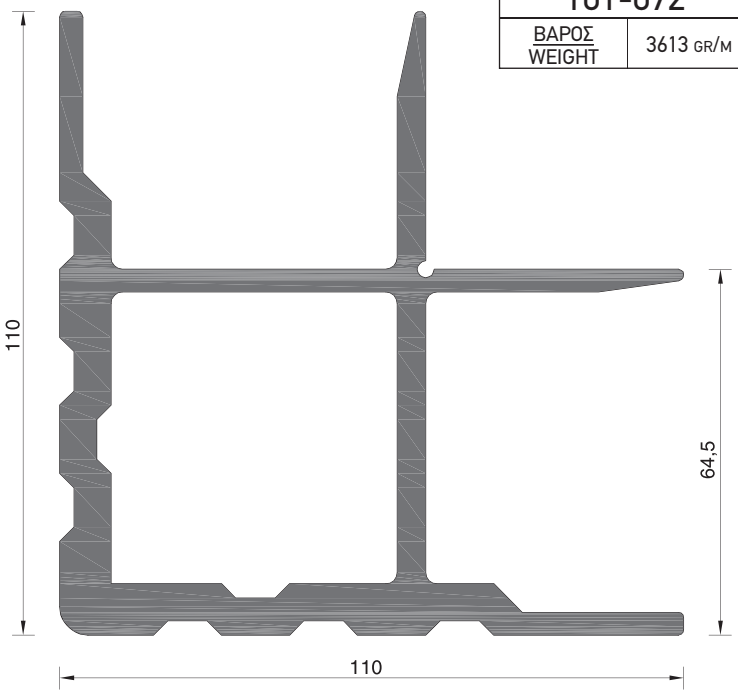

101-074	
ΒΑΡΟΣ WEIGHT	6291 GR/M

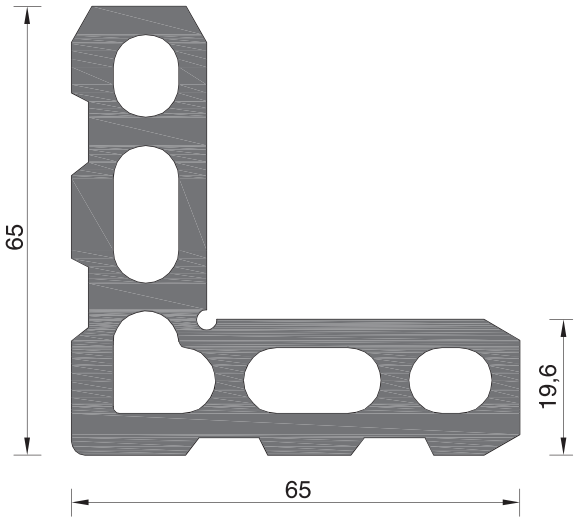

101-075	
ΒΑΡΟΣ WEIGHT	3541 GR/M

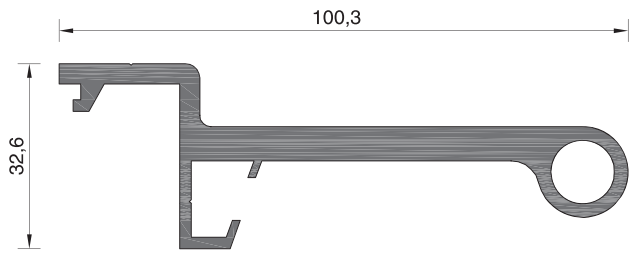

101-091	
ΒΑΡΟΣ WEIGHT	1846 GR/M

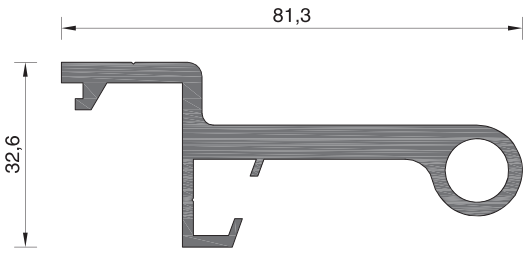

101-095	
ΒΑΡΟΣ WEIGHT	1537 GR/M

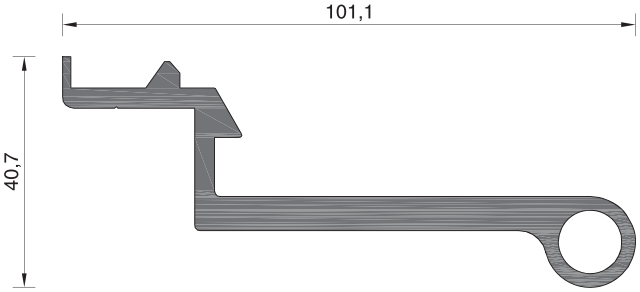

101-092	
ΒΑΡΟΣ WEIGHT	1866 GR/M

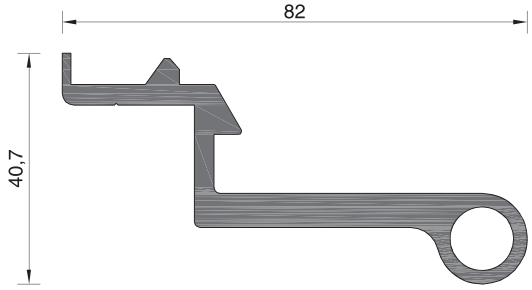

101-096	
ΒΑΡΟΣ WEIGHT	1557 GR/M

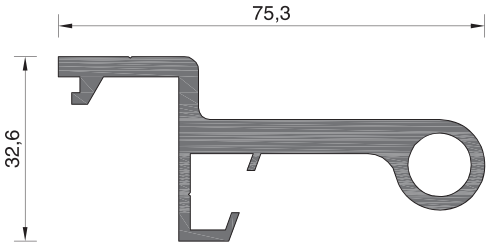

101-093	
ΒΑΡΟΣ WEIGHT	1440 GR/M

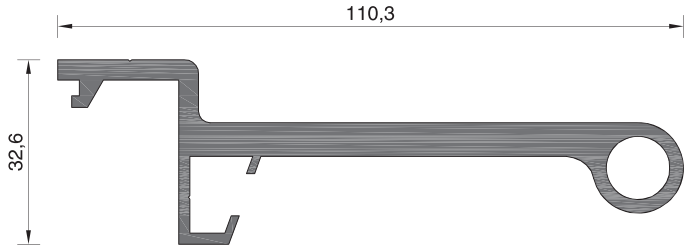

101-097	
ΒΑΡΟΣ WEIGHT	2007 GR/M

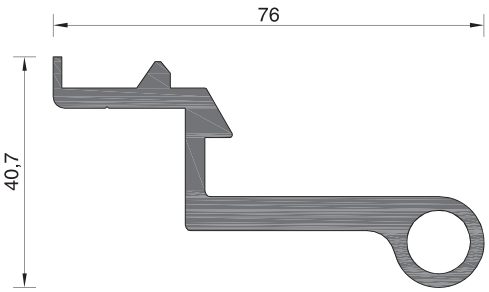

101-094	
ΒΑΡΟΣ WEIGHT	1460 GR/M

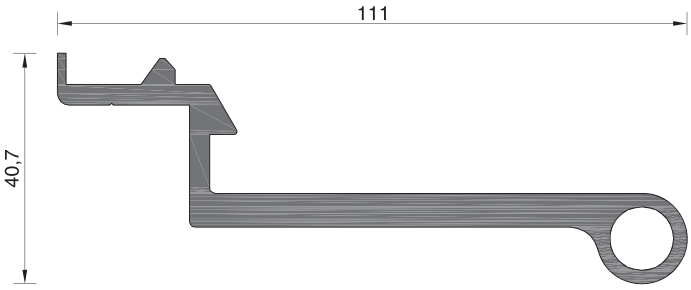

101-098	
ΒΑΡΟΣ WEIGHT	2027 GR/M

ALBIO 101C

ΑΝΟΙΓΟΜΕΝΟ ΣΥΣΤΗΜΑ
ΜΕ ΠΕΡΙΜΕΤΡΙΚΟ ΜΗΧΑΝΙΣΜΟ ΠΟΛΛΑΠΛΩΝ ΚΛΕΙΔΩΜΑΤΩΝ

OPENING SYSTEM
WITH PERIMETRAL MULTIPLE LOCKING MECHANISM

ΠΑΧΟΣ ΥΑΛΟΠΙΝΑΚΑ: 5-32MM

GLAZING THICKNESS: 5-32MM

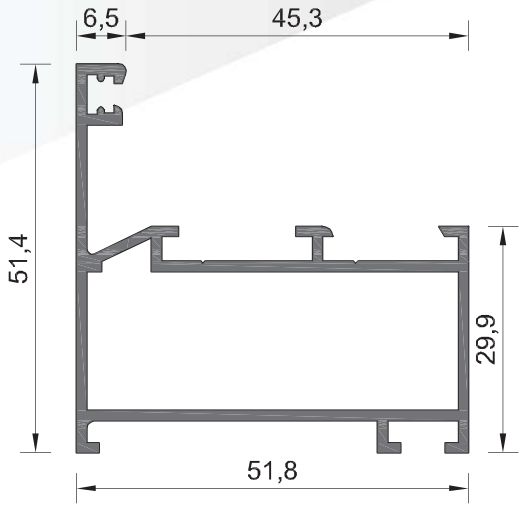

101-003	
ΒΑΡΟΣ / WEIGHT	789 GR/M

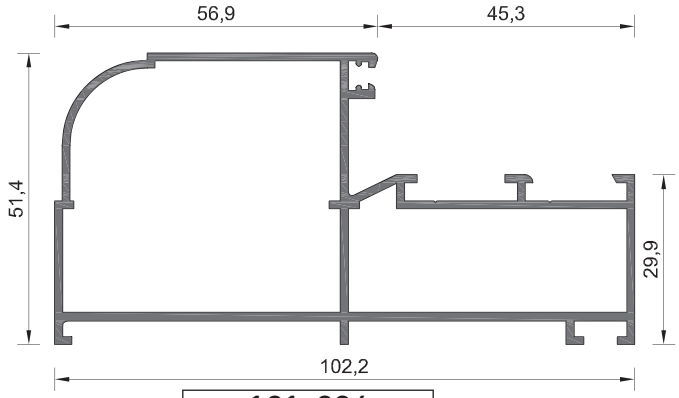

101-004	
ΒΑΡΟΣ / WEIGHT	1317 GR/M

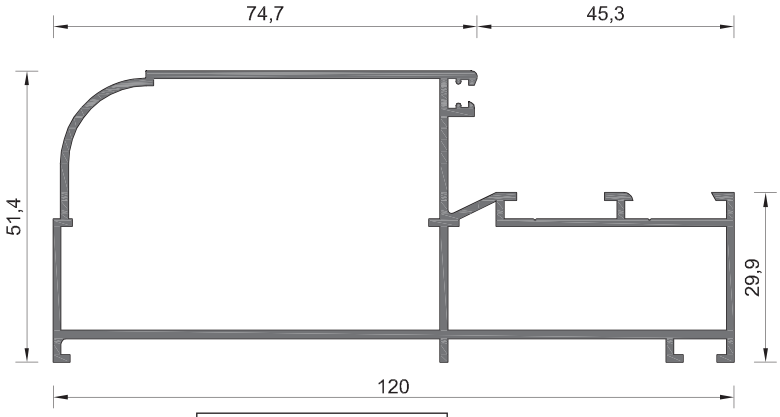

101-005	
ΒΑΡΟΣ / WEIGHT	1440 GR/M

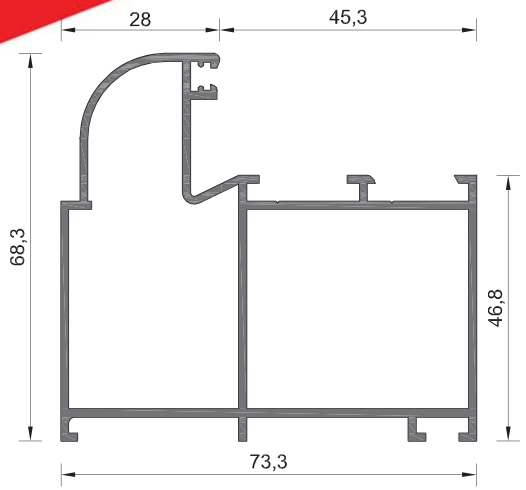

101-011	
ΒΑΡΟΣ / WEIGHT	1266 GR/M

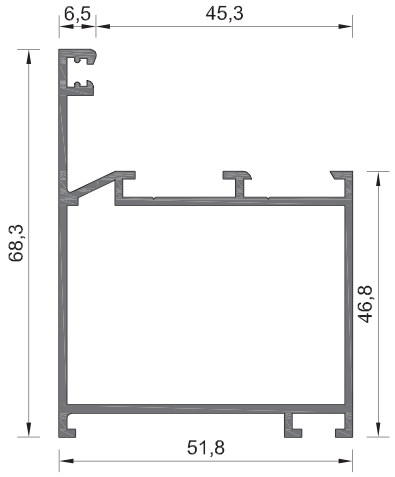

101-012	
ΒΑΡΟΣ / WEIGHT	909 GR/M

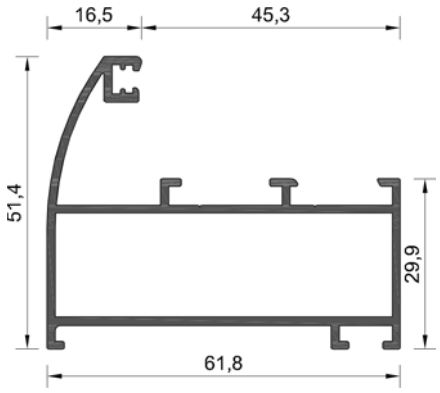

101-140	
ΒΑΡΟΣ WEIGHT	887 GR/M

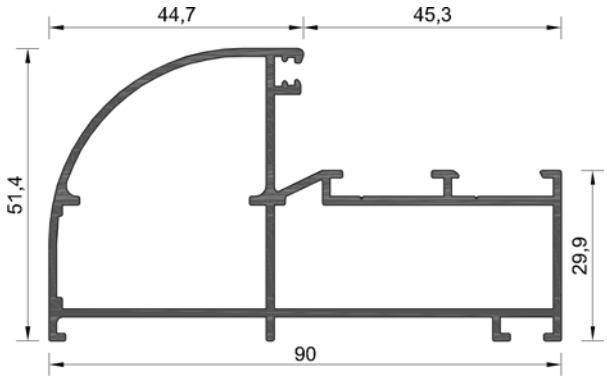

101-147	
ΒΑΡΟΣ WEIGHT	1226 GR/M

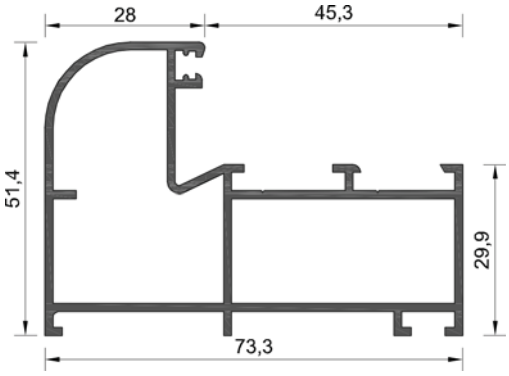

101-108	
ΒΑΡΟΣ WEIGHT	1100 GR/M

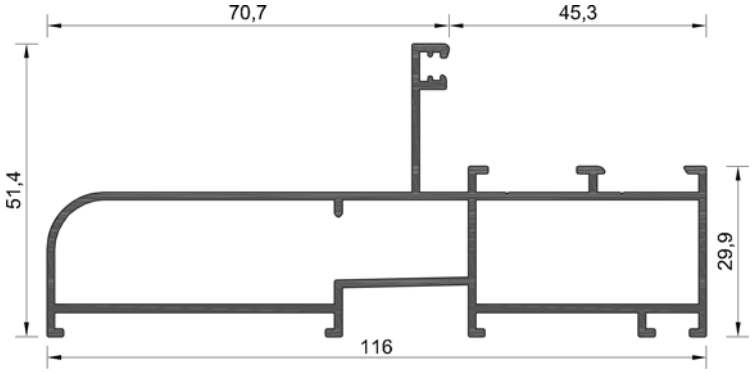

101-146	
ΒΑΡΟΣ WEIGHT	1360 GR/M

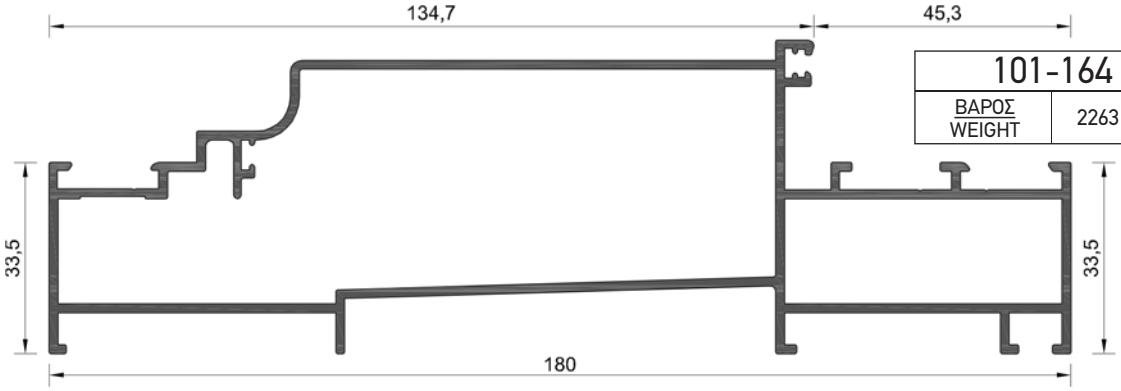

101-164	
ΒΑΡΟΣ WEIGHT	2263 GR/M

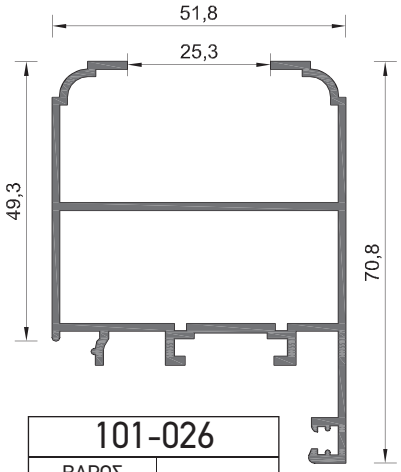

101-026	
ΒΑΡΟΣ WEIGHT	995 GR/M

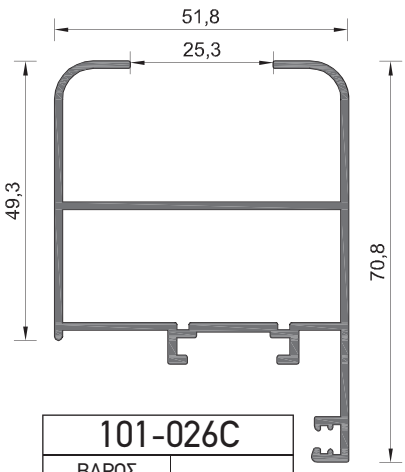

101-026C	
ΒΑΡΟΣ WEIGHT	963 GR/M

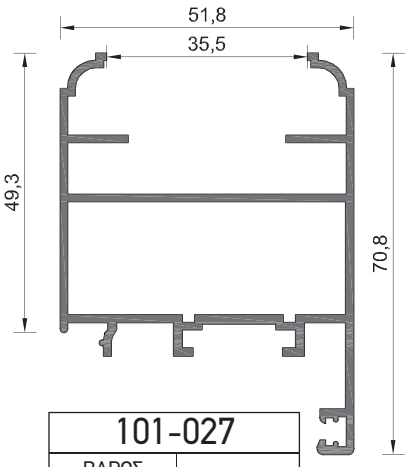

101-027	
ΒΑΡΟΣ WEIGHT	1052 GR/M

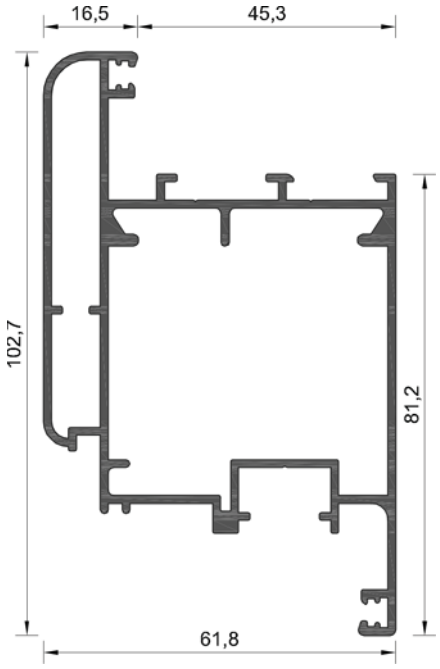

101-151	
ΒΑΡΟΣ WEIGHT	1651 GR/M

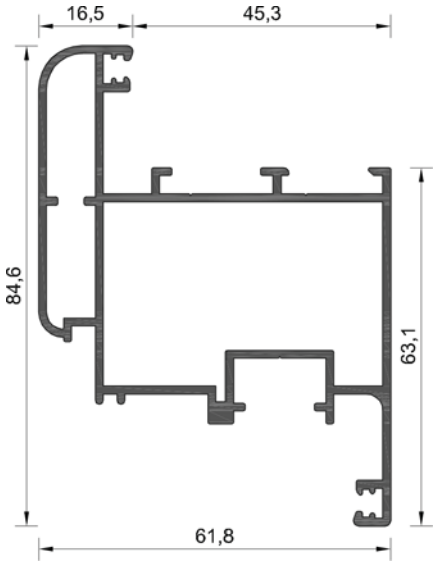

101-132	
ΒΑΡΟΣ WEIGHT	1326 GR/M

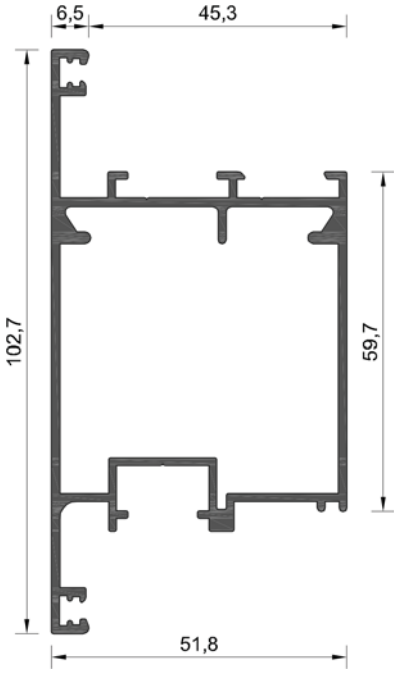

101-163	
ΒΑΡΟΣ WEIGHT	1388 GR/M

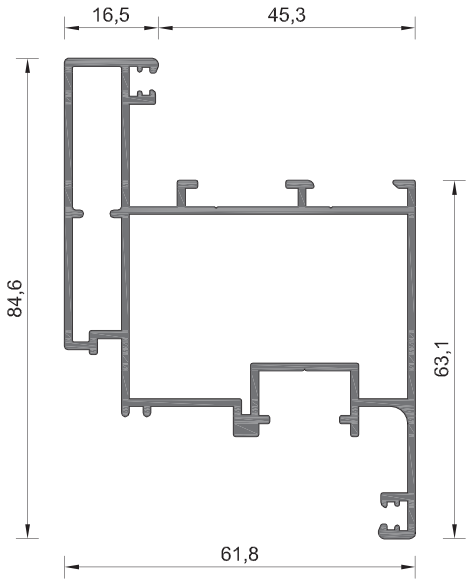

101-158	
ΒΑΡΟΣ WEIGHT	1340 GR/M

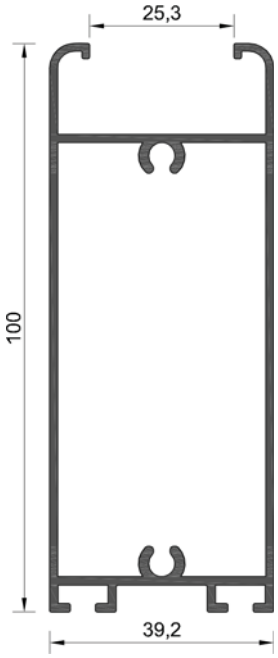

101-145	
ΒΑΡΟΣ WEIGHT	1194 GR/M

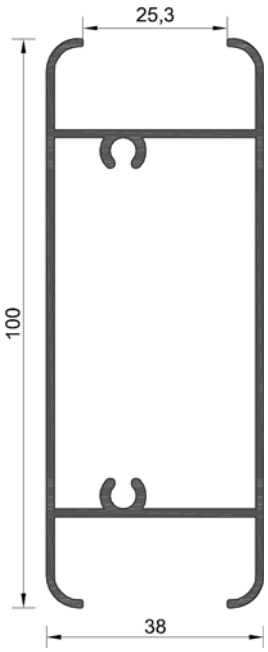

101-152	
ΒΑΡΟΣ WEIGHT	1096 GR/M

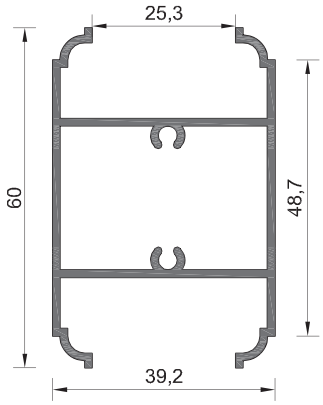

101-028	
ΒΑΡΟΣ WEIGHT	795 GR/M

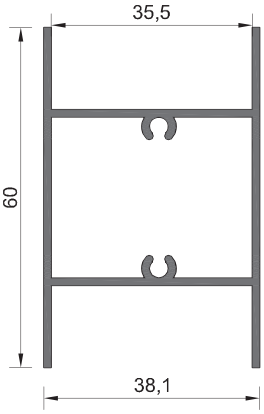

101-029	
ΒΑΡΟΣ WEIGHT	730 GR/M

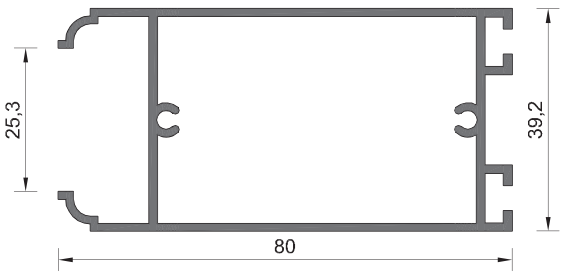

101-059	
ΒΑΡΟΣ WEIGHT	998 GR/M

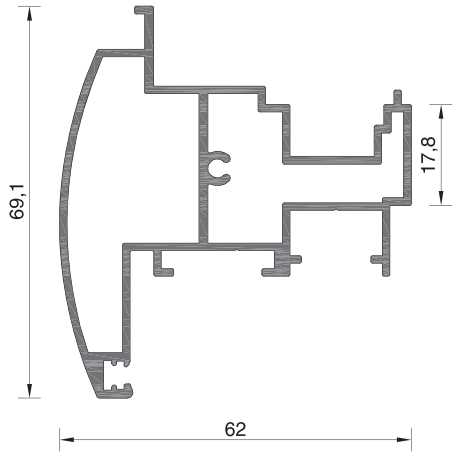

101-169	
ΒΑΡΟΣ WEIGHT	1212 GR/M

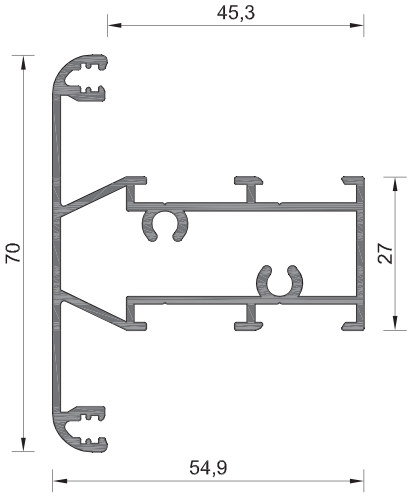

101-042	
ΒΑΡΟΣ WEIGHT	1029 GR/M

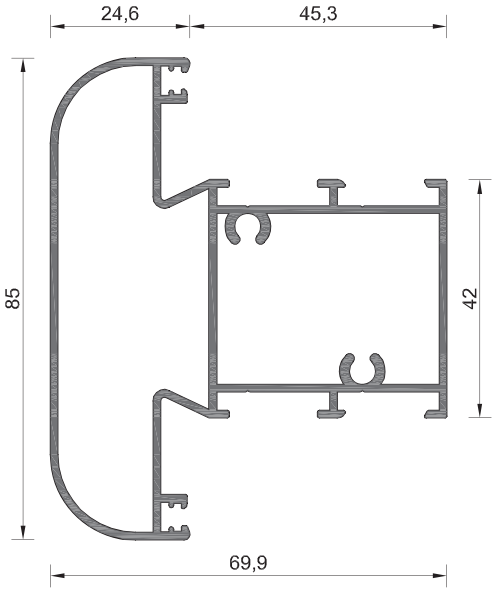

101-043	
ΒΑΡΟΣ WEIGHT	1459 GR/M

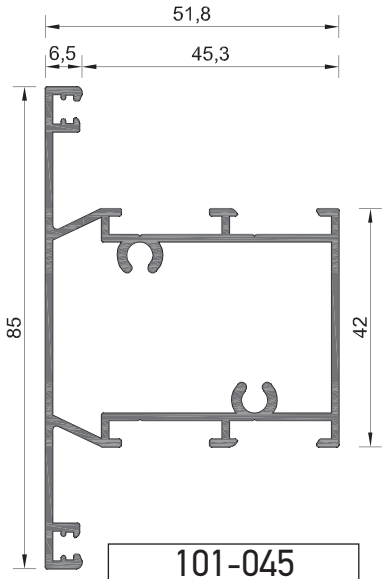

101-045	
ΒΑΡΟΣ WEIGHT	1115 GR/M

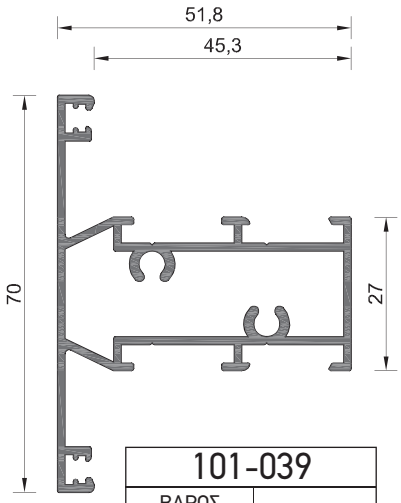

101-039	
ΒΑΡΟΣ WEIGHT	1010 GR/M

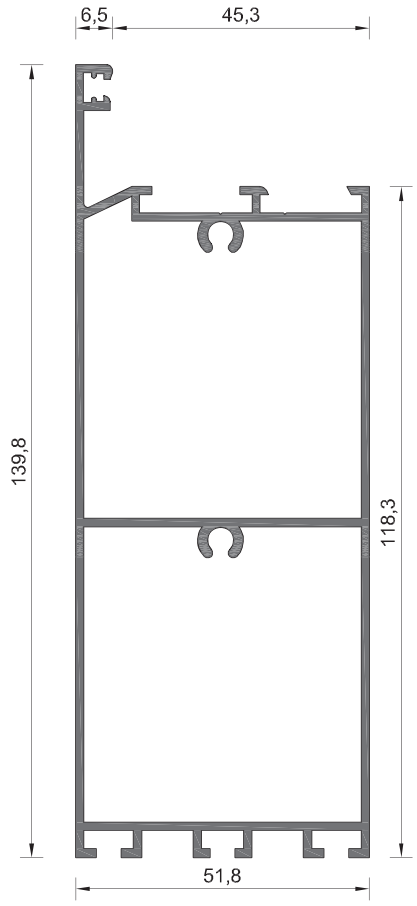

101-046	
ΒΑΡΟΣ WEIGHT	1865 GR/M

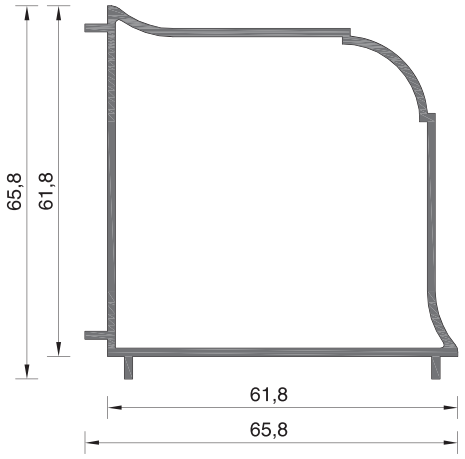

101-048	
ΒΑΡΟΣ WEIGHT	928 GR/M

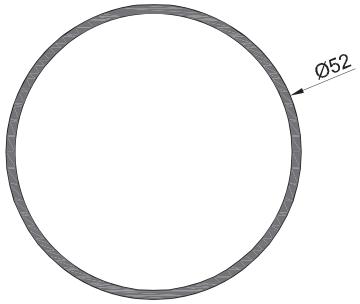

Φ52	
ΒΑΡΟΣ WEIGHT	642 GR/M

101-136	
ΒΑΡΟΣ WEIGHT	303 GR/M

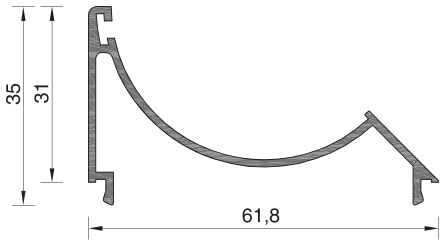

101-053	
ΒΑΡΟΣ WEIGHT	453 GR/M

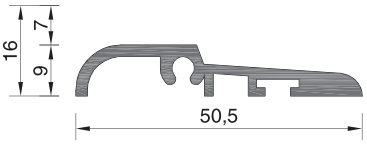

101-065	
ΒΑΡΟΣ WEIGHT	425 GR/M

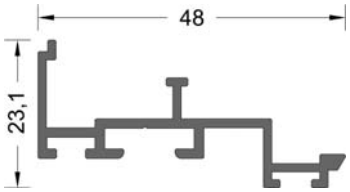

101-123	
ΒΑΡΟΣ WEIGHT	414 GR/M

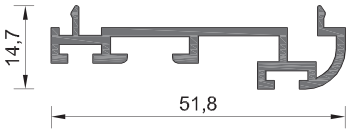

101-066	
ΒΑΡΟΣ WEIGHT	435 GR/M

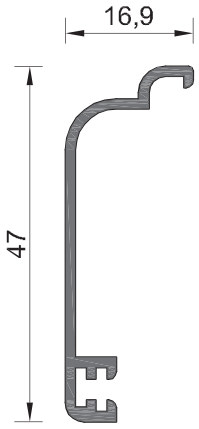

101-067A	
ΒΑΡΟΣ WEIGHT	264 GR/M

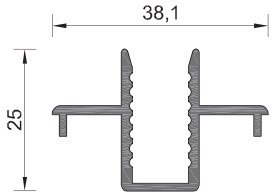

101-088	
ΒΑΡΟΣ WEIGHT	367 GR/M

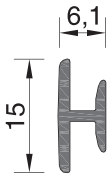

101-166	
ΒΑΡΟΣ WEIGHT	99 GR/M

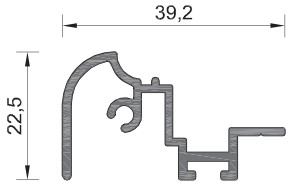

101-135	
ΒΑΡΟΣ WEIGHT	378 GR/M

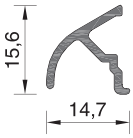

108-057A	
ΒΑΡΟΣ WEIGHT	126 GR/M

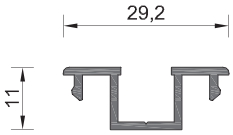

205-014	
ΒΑΡΟΣ WEIGHT	205 GR/M

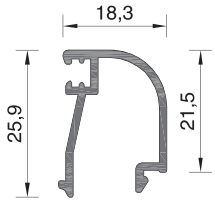

101-076A	
ΒΑΡΟΣ WEIGHT	267 GR/M

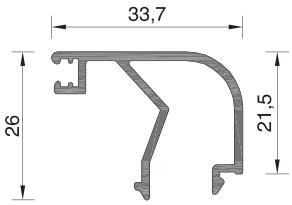

101-077A	
ΒΑΡΟΣ WEIGHT	373 GR/M

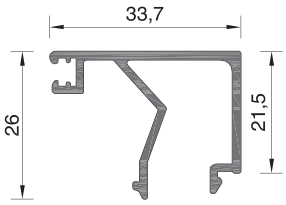

101-078A	
ΒΑΡΟΣ WEIGHT	391 GR/M

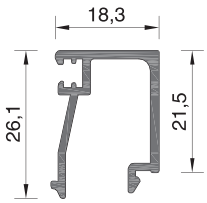

101-079A	
ΒΑΡΟΣ WEIGHT	301 GR/M

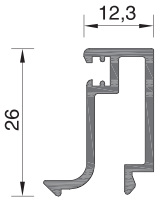

101-080	
ΒΑΡΟΣ WEIGHT	283 GR/M

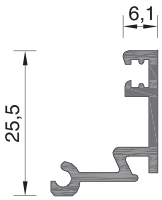

101-081	
ΒΑΡΟΣ WEIGHT	251 GR/M

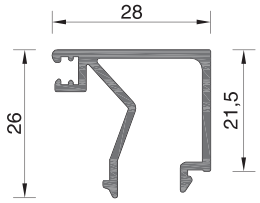

101-082A	
ΒΑΡΟΣ WEIGHT	367 GR/M

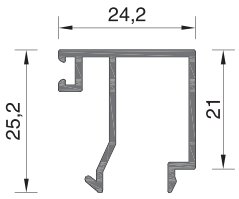

101-083	
ΒΑΡΟΣ WEIGHT	278 GR/M

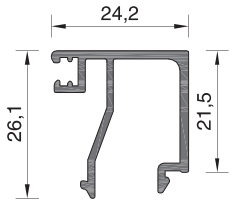

101-083A	
ΒΑΡΟΣ WEIGHT	338 GR/M

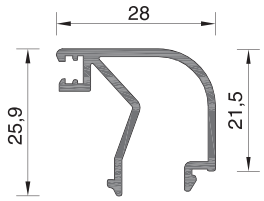

101-139	
ΒΑΡΟΣ WEIGHT	329 GR/M

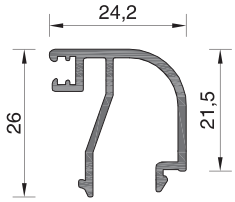

101-165	
ΒΑΡΟΣ WEIGHT	323 GR/M

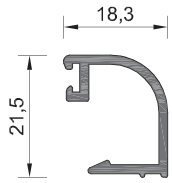

101-116	
ΒΑΡΟΣ WEIGHT	232 GR/M

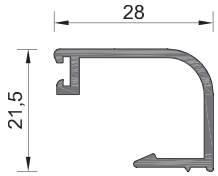

101-119	
ΒΑΡΟΣ WEIGHT	274 GR/M

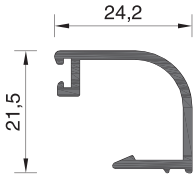

101-167	
ΒΑΡΟΣ WEIGHT	256 GR/M

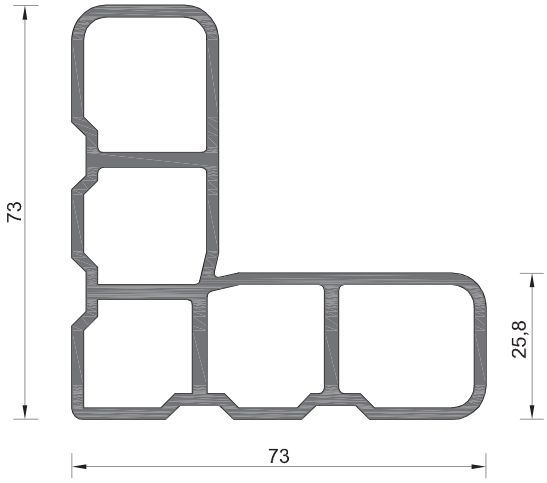

109-061	
ΒΑΡΟΣ WEIGHT	2051 GR/M

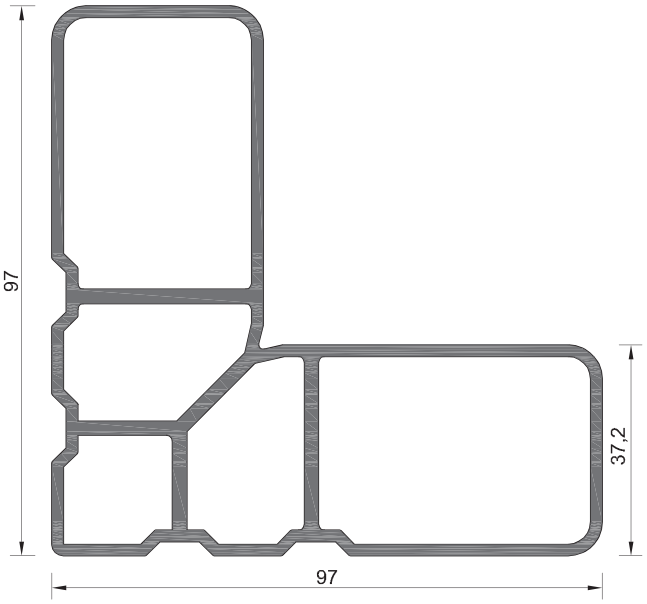

108-050	
ΒΑΡΟΣ WEIGHT	2832 GR/M

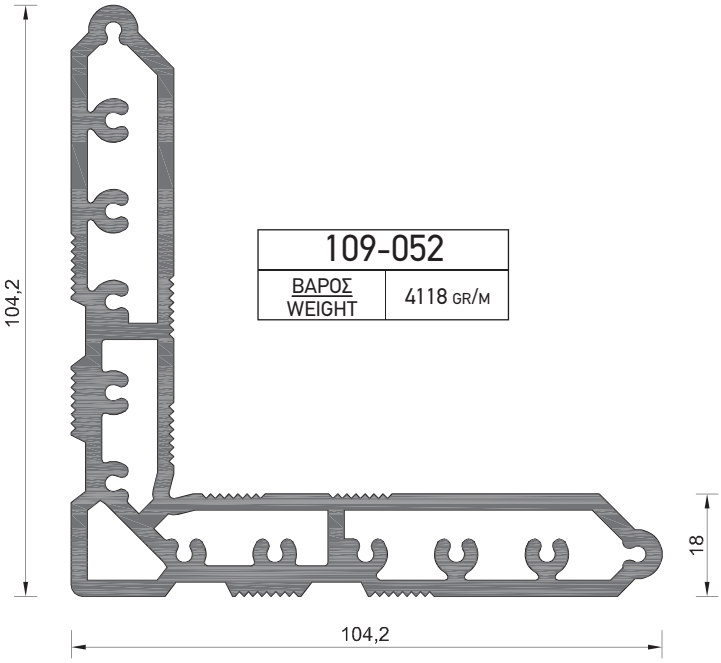

109-052	
ΒΑΡΟΣ WEIGHT	4118 GR/M

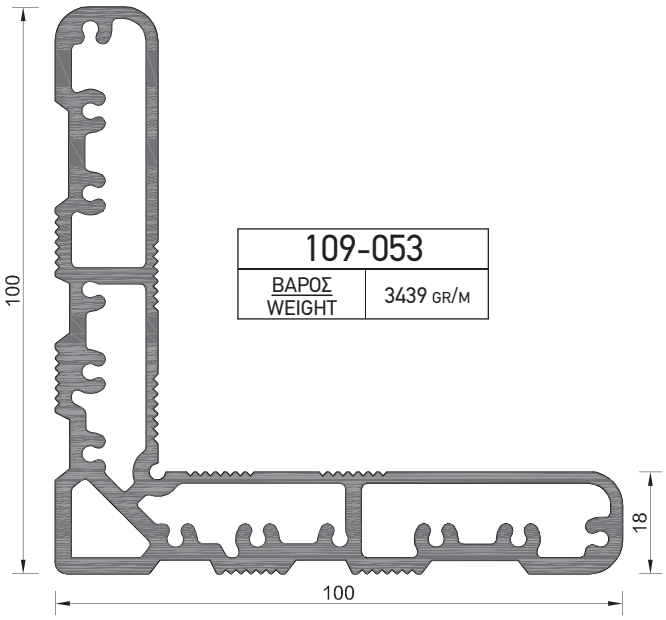

109-053	
ΒΑΡΟΣ WEIGHT	3439 GR/M

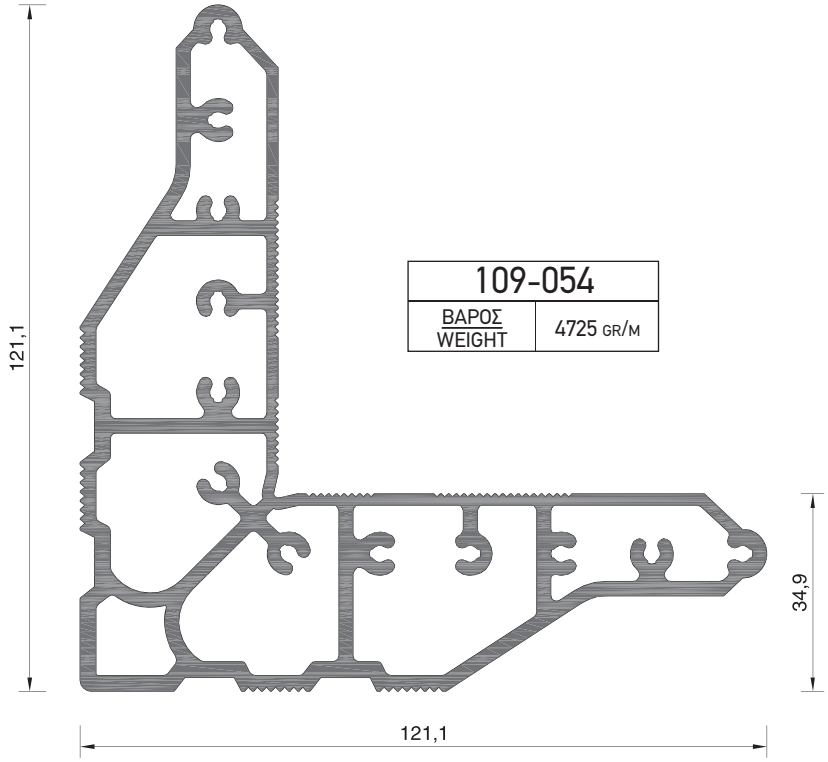

109-054	
ΒΑΡΟΣ WEIGHT	4725 GR/M

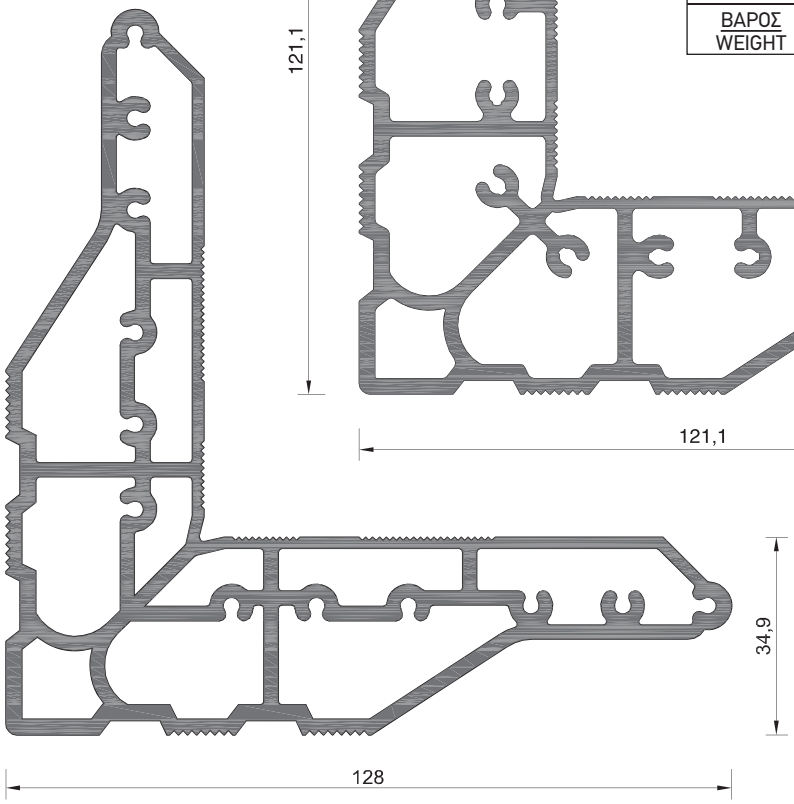

109-051	
ΒΑΡΟΣ WEIGHT	5187 GR/M

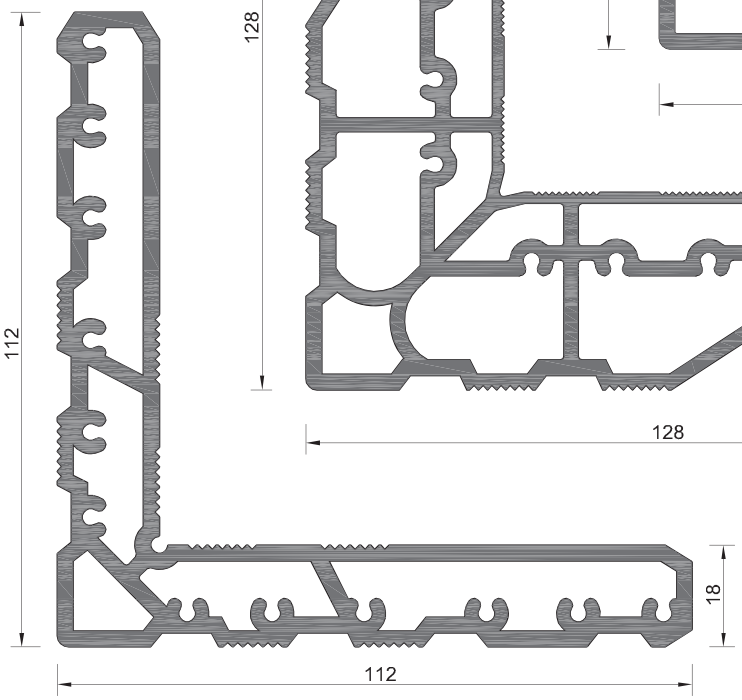

109-047	
ΒΑΡΟΣ WEIGHT	4268 GR/M

Albio 108

Ανοιγομενο Συστημα
Opening System

Παχος υαλοπινακα: 5-24mm
Glazing Thickness: 5-24mm

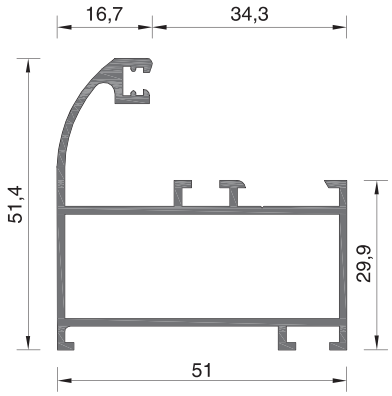

108-002	
ΒΑΡΟΣ WEIGHT	811 GR/M

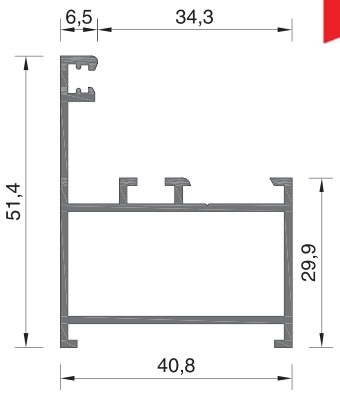

108-005	
ΒΑΡΟΣ WEIGHT	667 GR/M

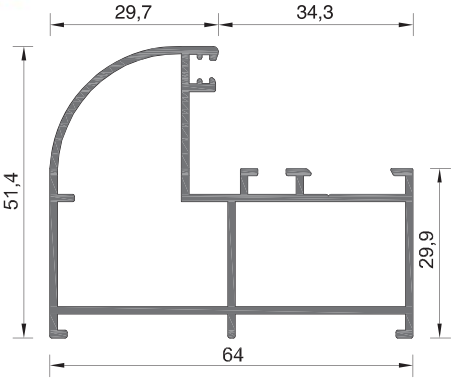

108-031	
ΒΑΡΟΣ WEIGHT	980 GR/M

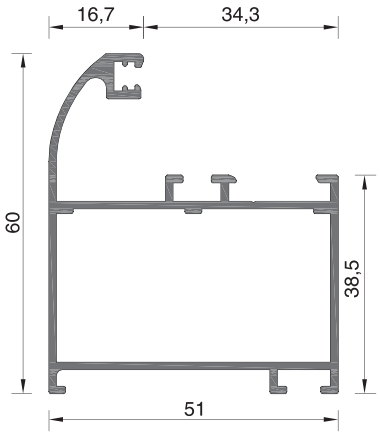

108-052	
ΒΑΡΟΣ WEIGHT	890 GR/M

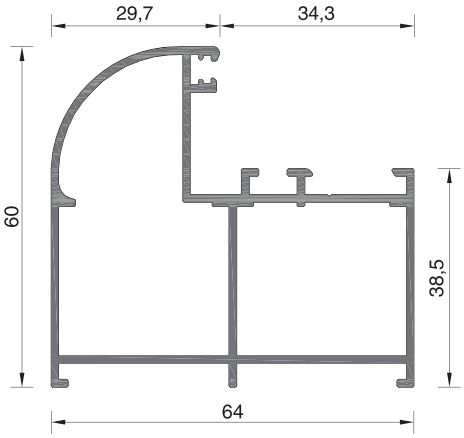

108-059	
ΒΑΡΟΣ WEIGHT	1098 GR/M

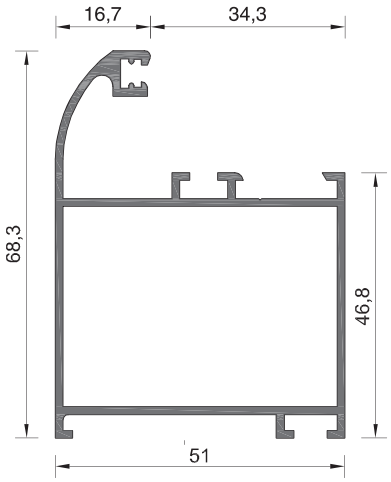

108-030	
ΒΑΡΟΣ WEIGHT	929 GR/M

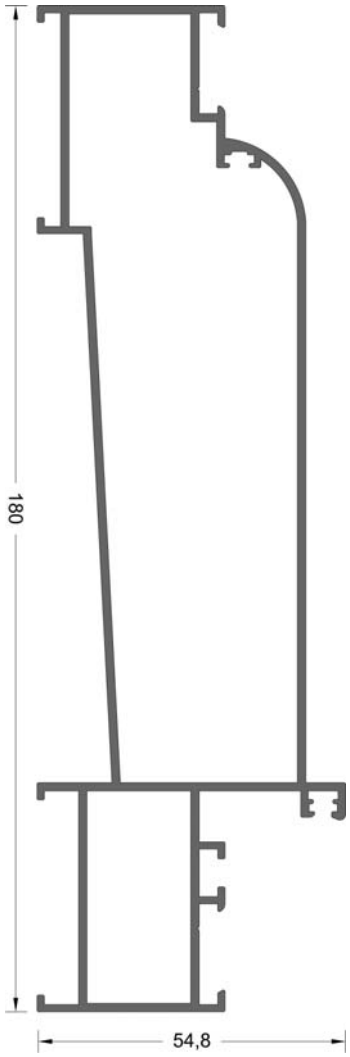

108-071	
ΒΑΡΟΣ WEIGHT	2154 GR/M

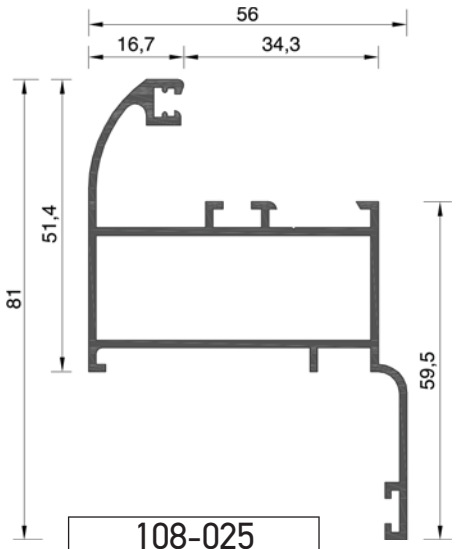

108-025	
ΒΑΡΟΣ WEIGHT	939 GR/M

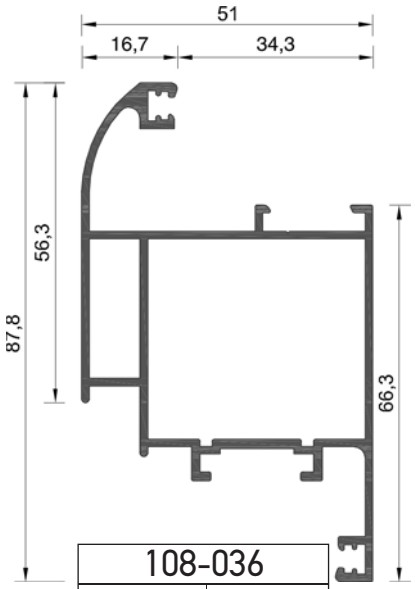

108-036	
ΒΑΡΟΣ WEIGHT	1158 GR/M

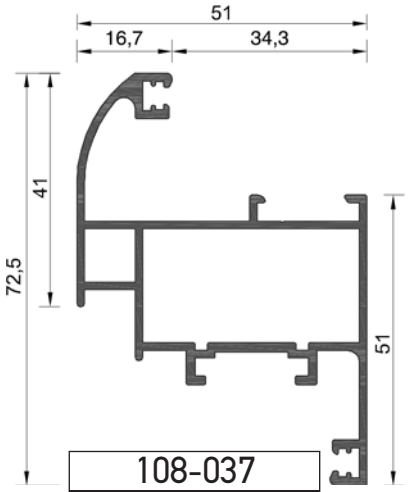

108-037	
ΒΑΡΟΣ WEIGHT	999 GR/M

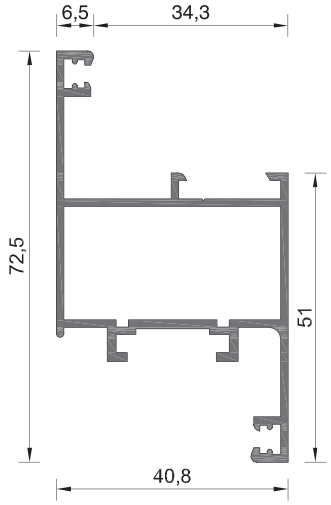

108-017	
ΒΑΡΟΣ WEIGHT	832 GR/M

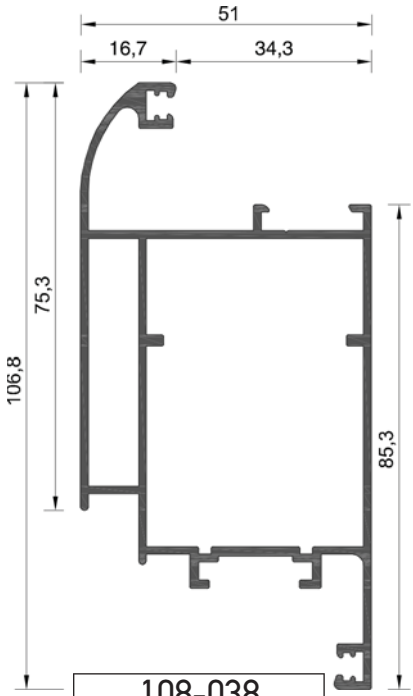

108-038	
ΒΑΡΟΣ WEIGHT	1390 GR/M

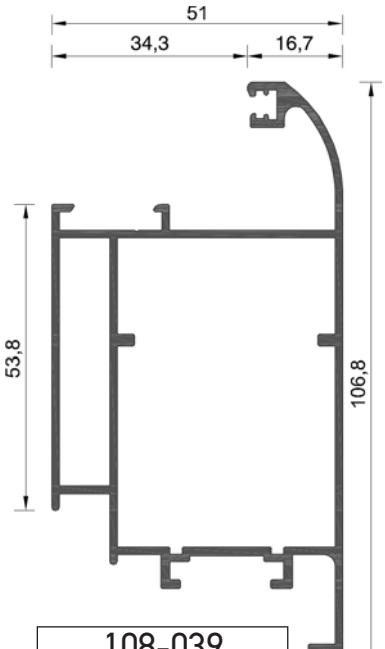

108-039	
ΒΑΡΟΣ WEIGHT	1390 GR/M

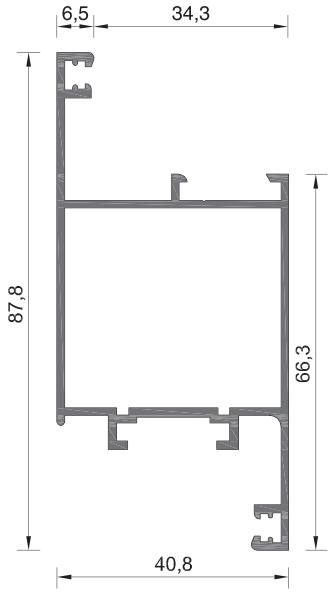

108-016	
ΒΑΡΟΣ WEIGHT	940 GR/M

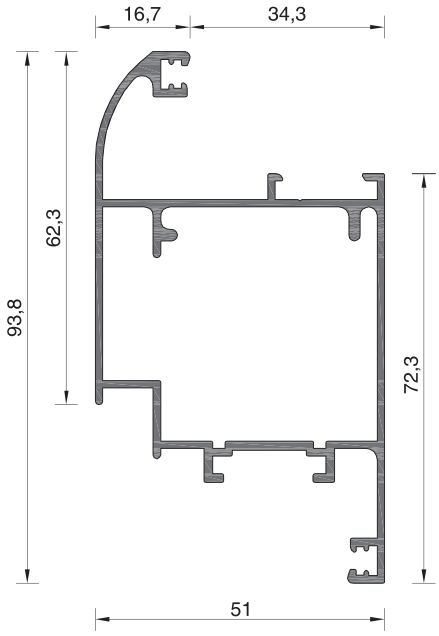

108-068	
ΒΑΡΟΣ WEIGHT	1199 GR/M

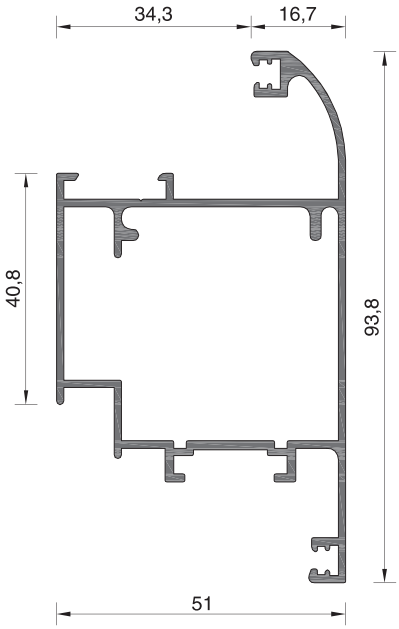

108-069	
ΒΑΡΟΣ WEIGHT	1199 GR/M

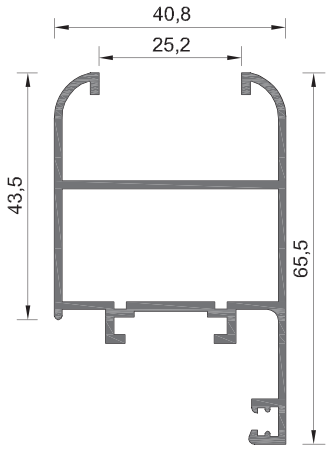

108-009	
ΒΑΡΟΣ WEIGHT	829 GR/M

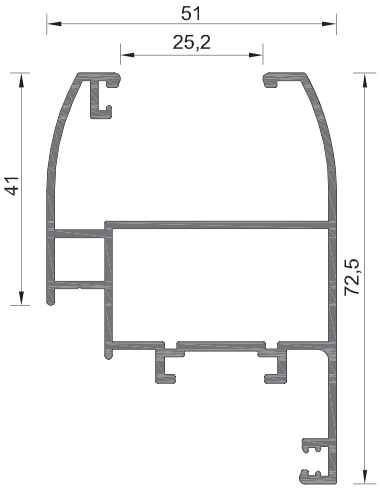

108-045	
ΒΑΡΟΣ WEIGHT	1045 GR/M

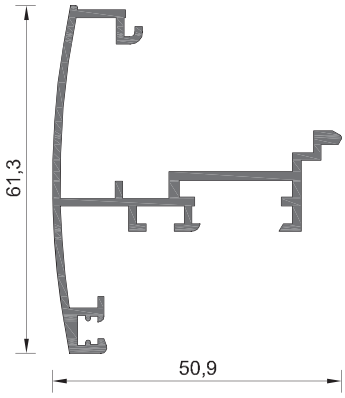

108-013	
ΒΑΡΟΣ WEIGHT	710 GR/M

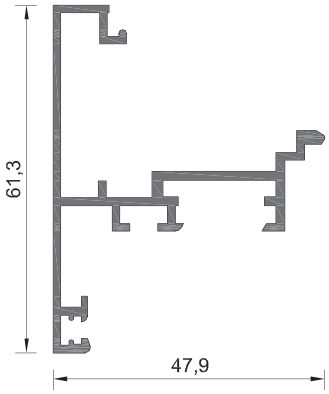

108-012	
ΒΑΡΟΣ WEIGHT	685 GR/M

101-166	
ΒΑΡΟΣ WEIGHT	99 GR/M

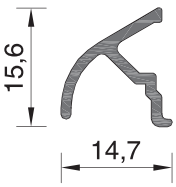

108-057A	
ΒΑΡΟΣ WEIGHT	126 GR/M

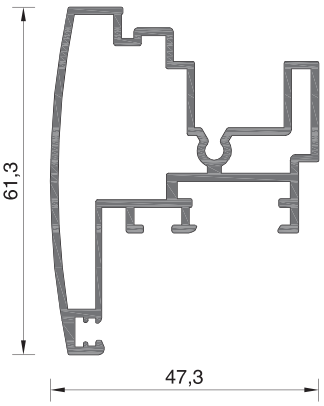

108-070	
ΒΑΡΟΣ WEIGHT	992 GR/M

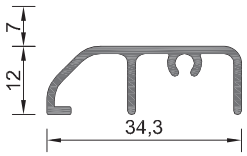

108-056	
ΒΑΡΟΣ WEIGHT	258 GR/M

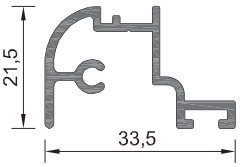

108-055	
ΒΑΡΟΣ WEIGHT	356 GR/M

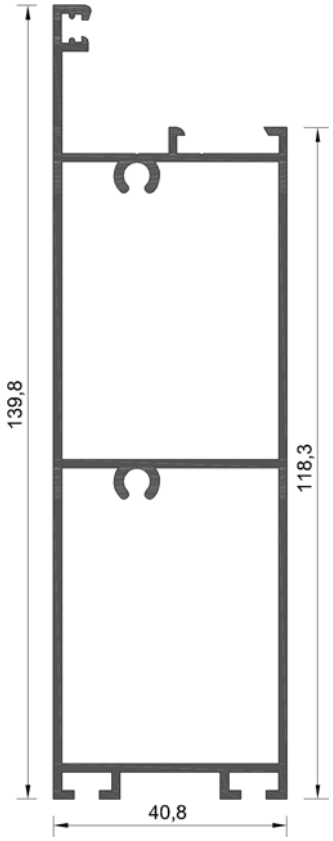

108-020	
ΒΑΡΟΣ WEIGHT	1656 GR/M

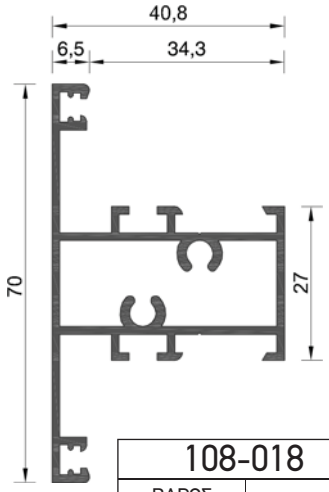

108-018	
ΒΑΡΟΣ WEIGHT	918 GR/M

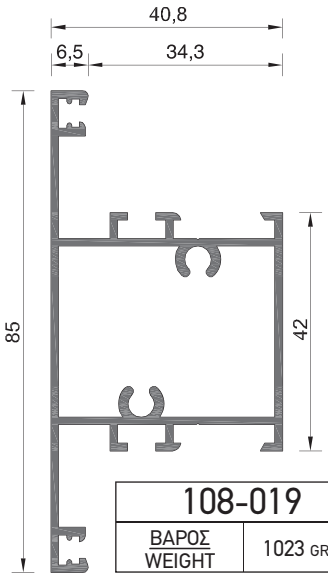

108-019	
ΒΑΡΟΣ WEIGHT	1023 GR/M

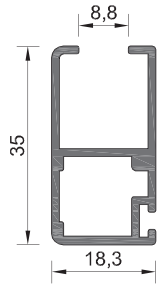

108-060	
ΒΑΡΟΣ WEIGHT	430 GR/M

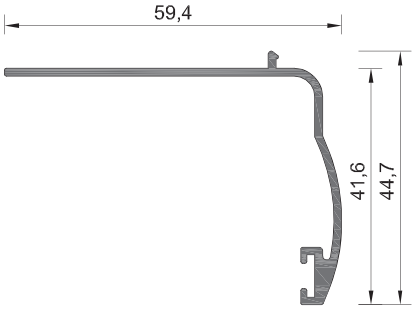

108-033	
ΒΑΡΟΣ WEIGHT	411 GR/M

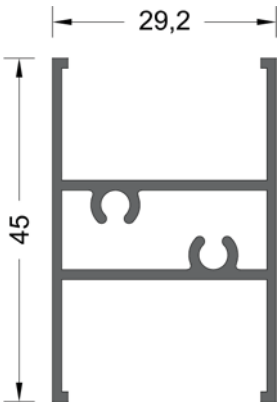

205-021	
ΒΑΡΟΣ WEIGHT	559 GR/M

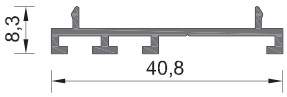

108-028	
ΒΑΡΟΣ WEIGHT	234 GR/M

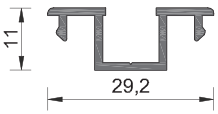

205-014	
ΒΑΡΟΣ WEIGHT	205 GR/M

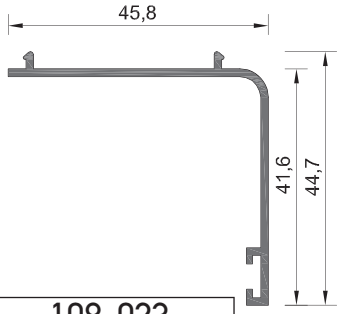

108-023	
ΒΑΡΟΣ WEIGHT	343 GR/M

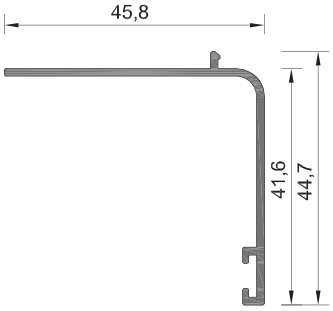

108-034	
ΒΑΡΟΣ WEIGHT	332 GR/M

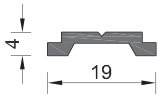

101-063	
ΒΑΡΟΣ WEIGHT	111 GR/M

108-029	
ΒΑΡΟΣ WEIGHT	317 GR/M

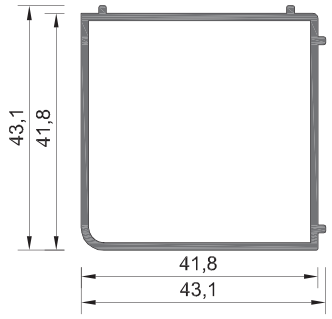

108-040	
ΒΑΡΟΣ WEIGHT	581 GR/M

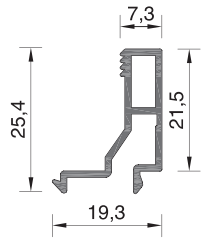

108-026B	
ΒΑΡΟΣ WEIGHT	225 GR/M

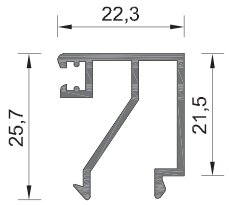

108-027	
ΒΑΡΟΣ WEIGHT	304 GR/M

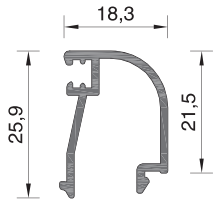

101-076A	
ΒΑΡΟΣ WEIGHT	267 GR/M

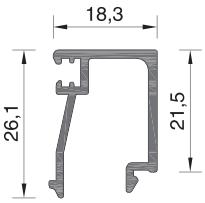

101-079A	
ΒΑΡΟΣ WEIGHT	301 GR/M

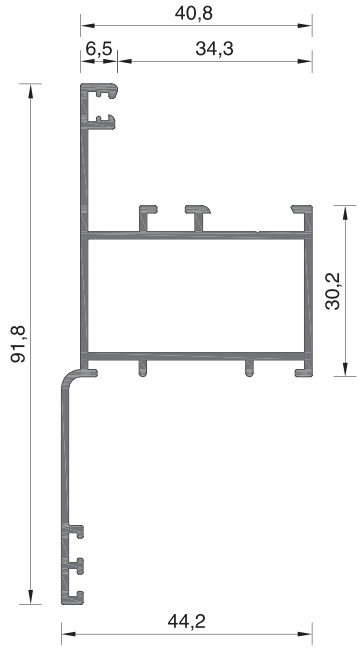

108-063	
ΒΑΡΟΣ WEIGHT	871 GR/M

101-080	
ΒΑΡΟΣ WEIGHT	283 GR/M

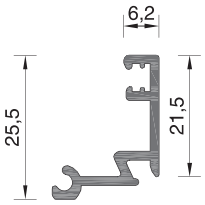

101-081	
ΒΑΡΟΣ WEIGHT	251 GR/M

101-116	
ΒΑΡΟΣ WEIGHT	232 GR/M

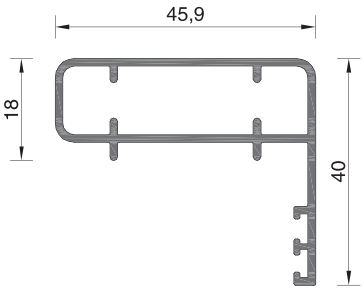

108-064	
ΒΑΡΟΣ WEIGHT	580 GR/M

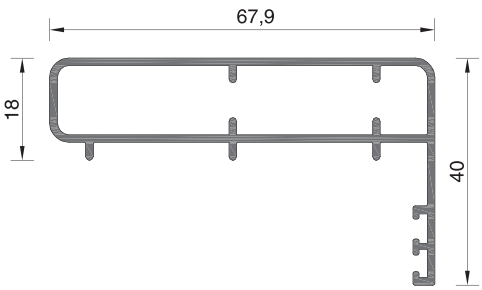

108-065	
ΒΑΡΟΣ WEIGHT	745 GR/M

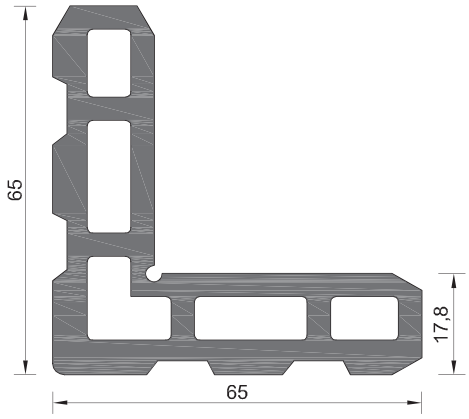

101-071	
ΒΑΡΟΣ WEIGHT	3208 GR/M

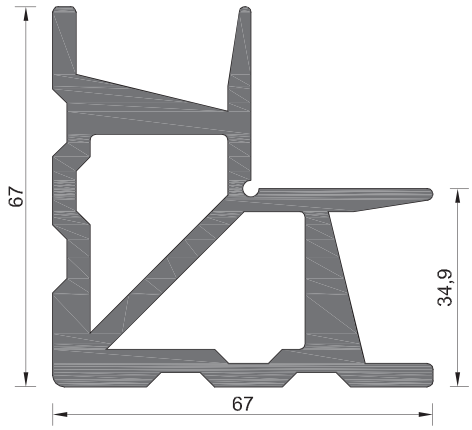

101-072	
ΒΑΡΟΣ WEIGHT	3613 GR/M

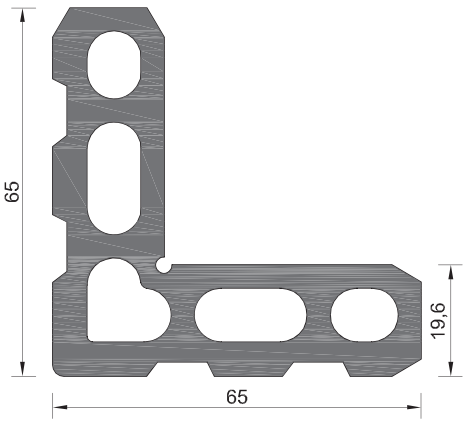

101-075	
ΒΑΡΟΣ WEIGHT	3541 GR/M

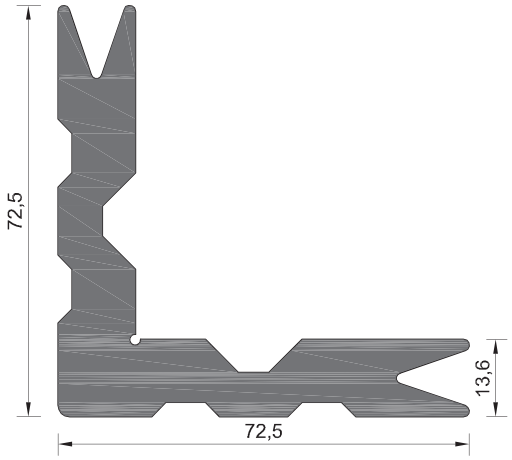

109-031	
ΒΑΡΟΣ WEIGHT	3803 GR/M

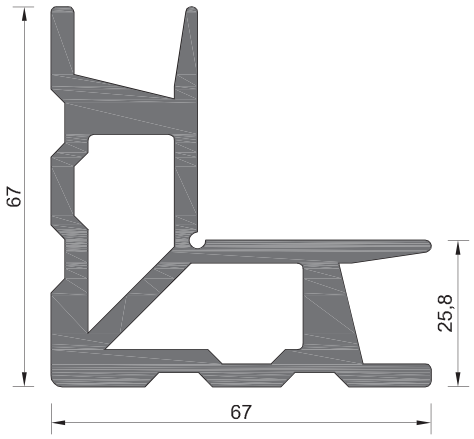

109-030	
ΒΑΡΟΣ WEIGHT	3397 GR/M

ALBIO 108C

ΑΝΟΙΓΟΜΕΝΟ ΣΥΣΤΗΜΑ
ΜΕ ΠΕΡΙΜΕΤΡΙΚΟ ΜΗΧΑΝΙΣΜΟ ΠΟΛΛΑΠΛΩΝ ΚΛΕΙΔΩΜΑΤΩΝ

OPENING SYSTEM
WITH PERIMETRAL MULTIPLE LOCKING MECHANISM

ΠΑΧΟΣ ΥΑΛΟΠΙΝΑΚΑ: 5-24ΜΜ

GLAZING THICKNESS: 5-24ΜΜ

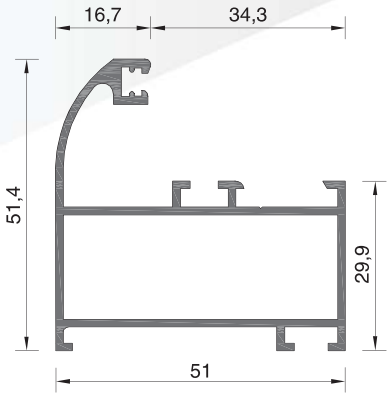

108-002	
ΒΑΡΟΣ WEIGHT	811 GR/M

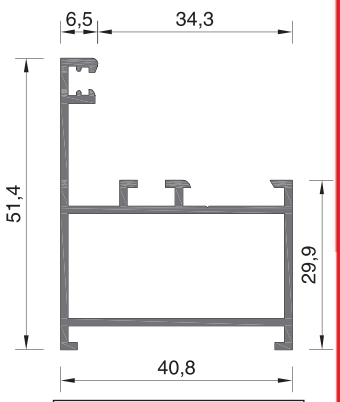

108-005	
ΒΑΡΟΣ WEIGHT	667 GR/M

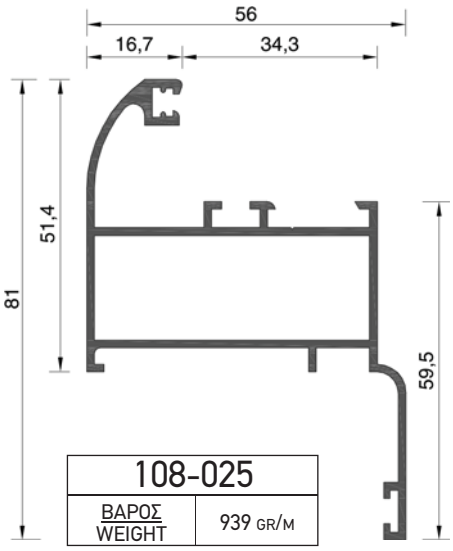

108-025	
ΒΑΡΟΣ WEIGHT	939 GR/M

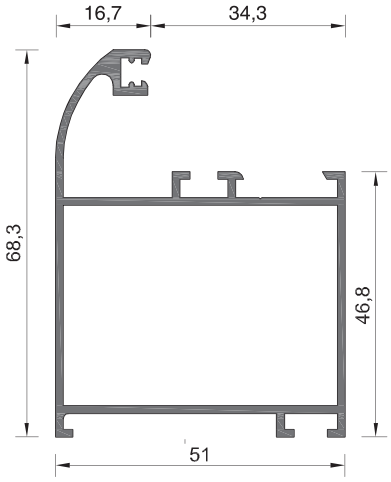

108-030	
ΒΑΡΟΣ WEIGHT	929 GR/M

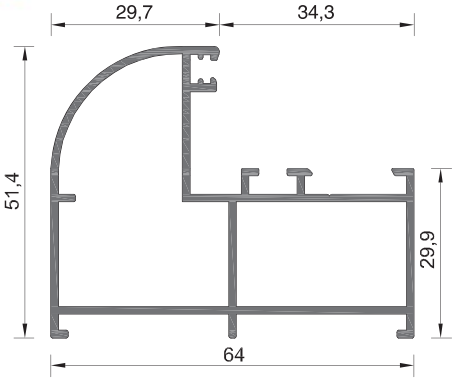

108-031	
ΒΑΡΟΣ WEIGHT	980 GR/M

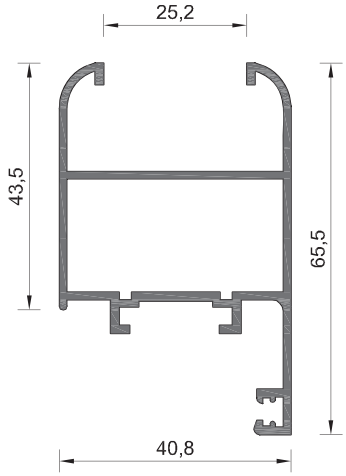

108-009	
ΒΑΡΟΣ WEIGHT	829 GR/M

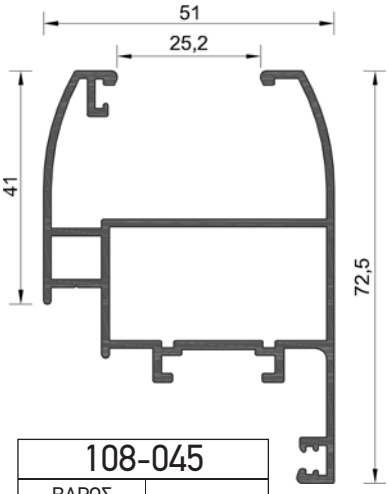

108-045	
ΒΑΡΟΣ WEIGHT	1045 GR/M

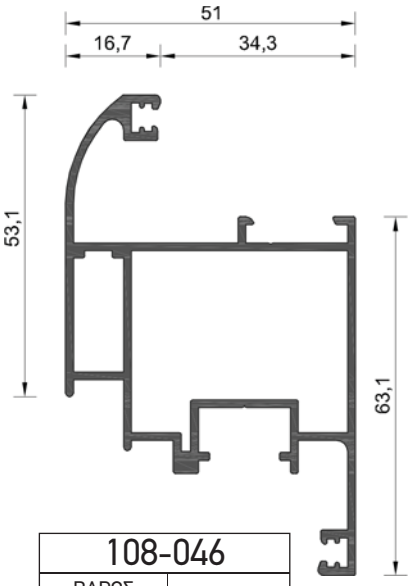

108-046	
ΒΑΡΟΣ WEIGHT	1180 GR/M

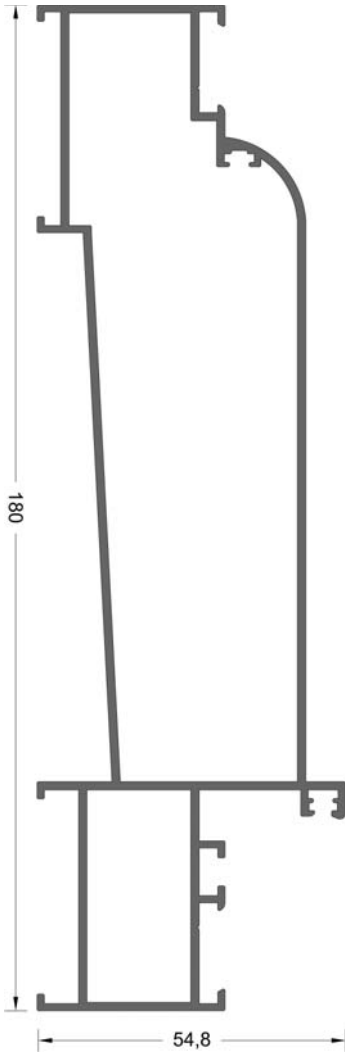

108-071	
ΒΑΡΟΣ WEIGHT	2154 GR/M

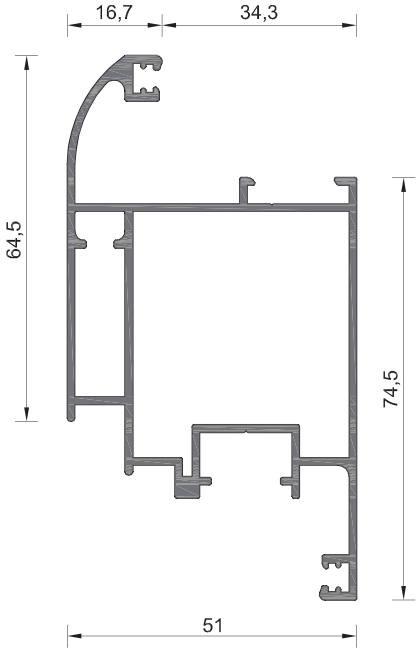

108-047	
ΒΑΡΟΣ WEIGHT	1303 GR/M

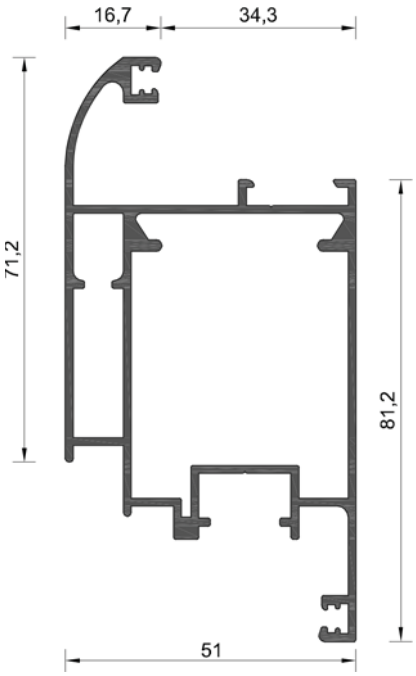

108-066	
ΒΑΡΟΣ WEIGHT	1471 GR/M

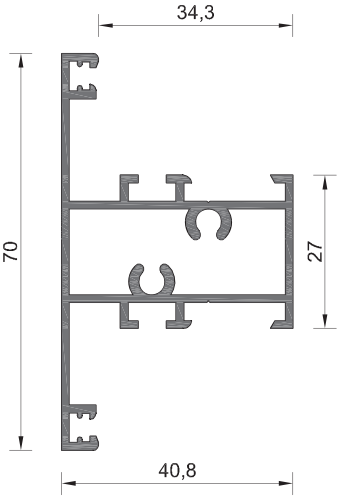

108-018	
ΒΑΡΟΣ WEIGHT	918 GR/M

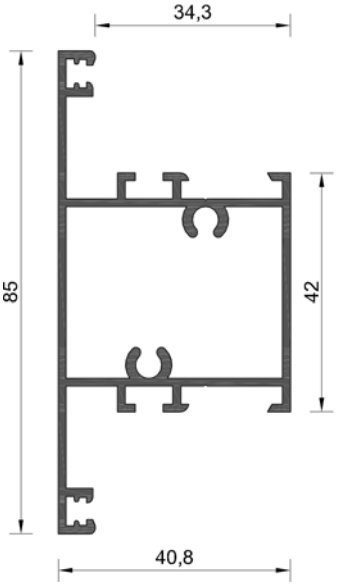

108-019	
ΒΑΡΟΣ WEIGHT	1023 GR/M

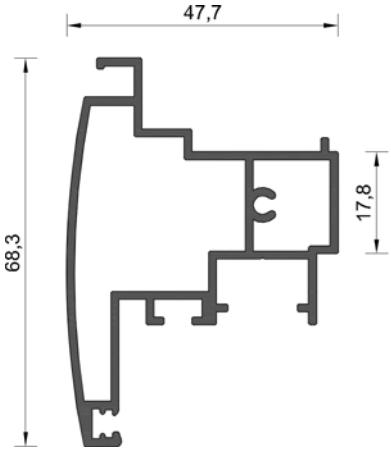

108-048	
ΒΑΡΟΣ WEIGHT	1012 GR/M

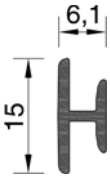

101-166	
ΒΑΡΟΣ WEIGHT	99 GR/M

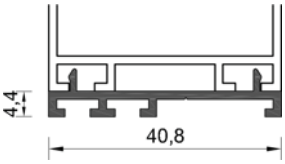

108-028	
ΒΑΡΟΣ WEIGHT	234 GR/M

108-029	
ΒΑΡΟΣ WEIGHT	317 GR/M

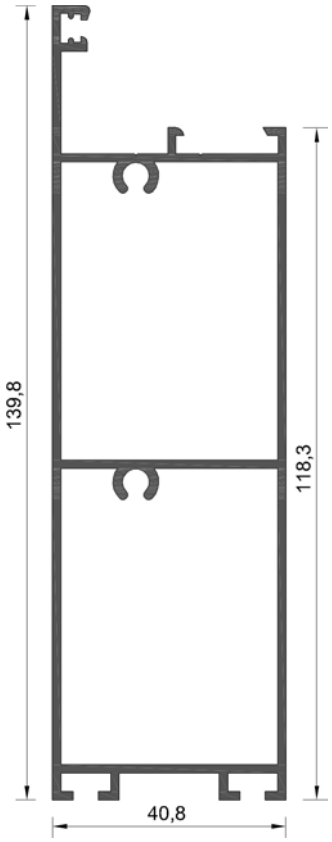

108-020	
ΒΑΡΟΣ WEIGHT	1656 GR/M

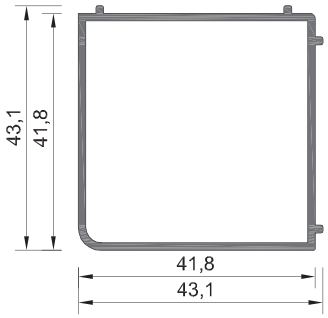

108-040	
ΒΑΡΟΣ WEIGHT	581 GR/M

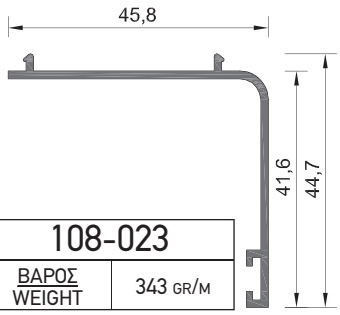

108-023	
ΒΑΡΟΣ WEIGHT	343 GR/M

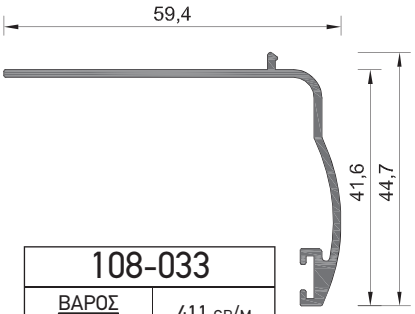

108-033	
ΒΑΡΟΣ WEIGHT	411 GR/M

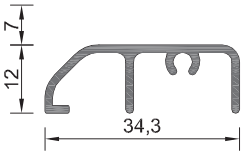

108-056	
ΒΑΡΟΣ WEIGHT	258 GR/M

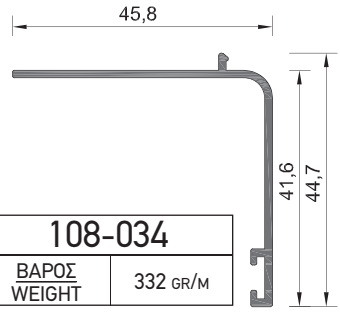

108-034	
ΒΑΡΟΣ WEIGHT	332 GR/M

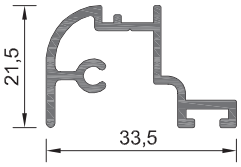

108-055	
ΒΑΡΟΣ WEIGHT	356 GR/M

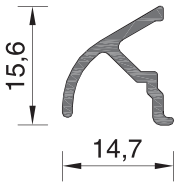

108-057A	
ΒΑΡΟΣ WEIGHT	126 GR/M

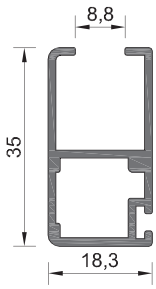

108-060	
ΒΑΡΟΣ WEIGHT	430 GR/M

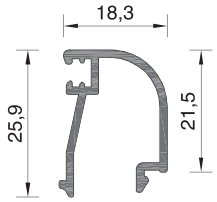

101-076A	
ΒΑΡΟΣ WEIGHT	267 GR/M

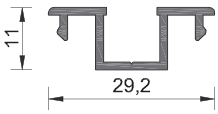

205-014	
ΒΑΡΟΣ WEIGHT	205 GR/M

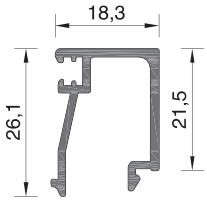

101-079A	
ΒΑΡΟΣ WEIGHT	301 GR/M

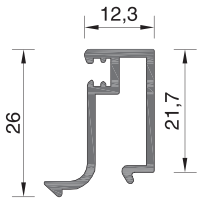

101-080	
ΒΑΡΟΣ WEIGHT	283 GR/M

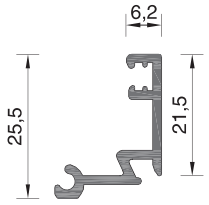

101-081	
ΒΑΡΟΣ WEIGHT	251 GR/M

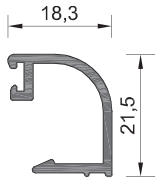

101-116	
ΒΑΡΟΣ WEIGHT	232 GR/M

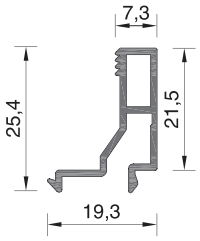

108-026B	
ΒΑΡΟΣ WEIGHT	225 GR/M

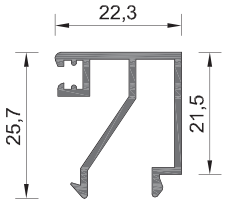

108-027	
ΒΑΡΟΣ WEIGHT	304 GR/M

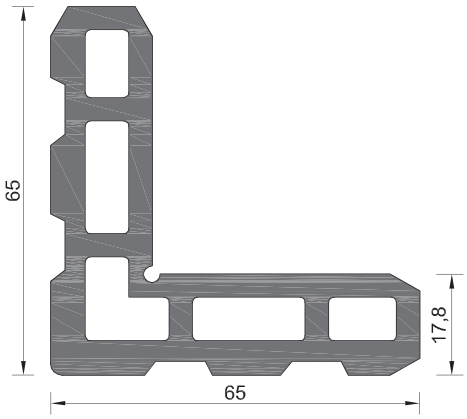

101-071	
ΒΑΡΟΣ WEIGHT	3208 GR/M

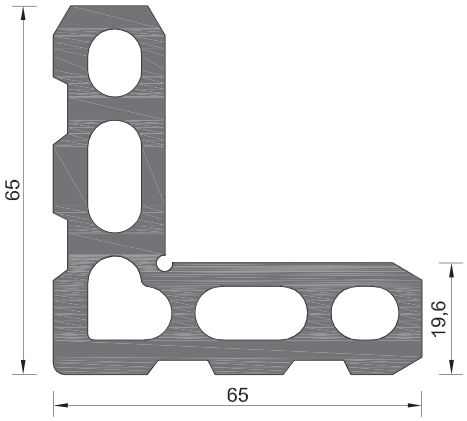

101-075	
ΒΑΡΟΣ WEIGHT	3541 GR/M

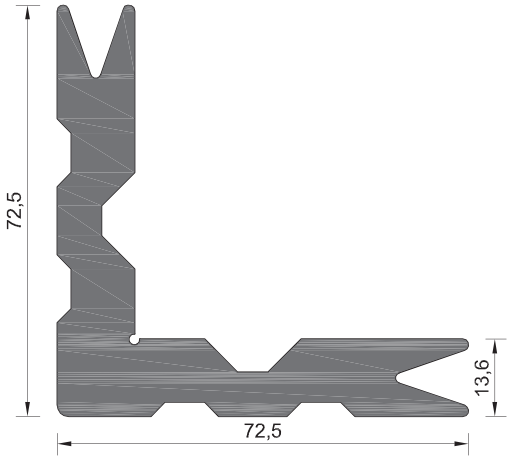

109-031	
ΒΑΡΟΣ WEIGHT	3803 GR/M

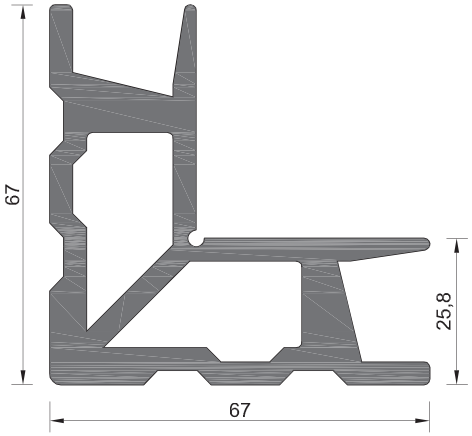

109-030	
ΒΑΡΟΣ WEIGHT	3397 GR/M

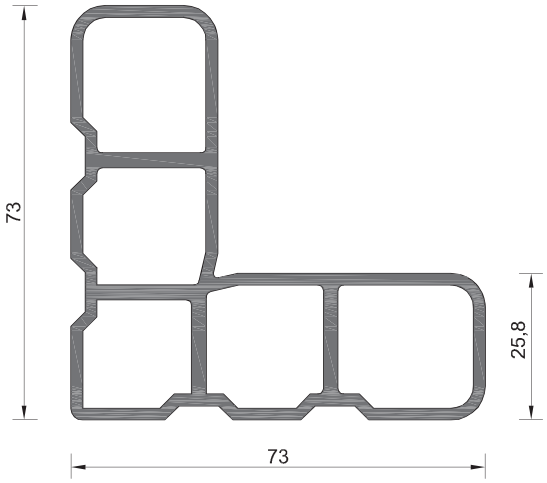

109-061	
ΒΑΡΟΣ WEIGHT	2051 GR/M

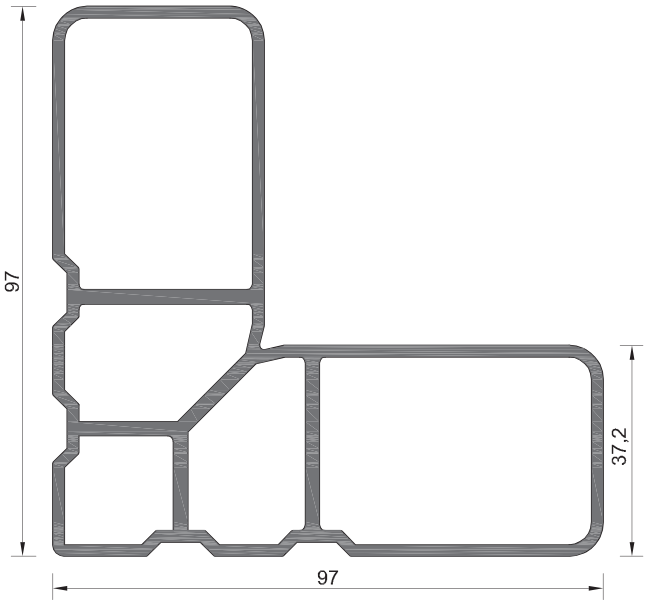

108-050	
ΒΑΡΟΣ WEIGHT	2832 GR/M

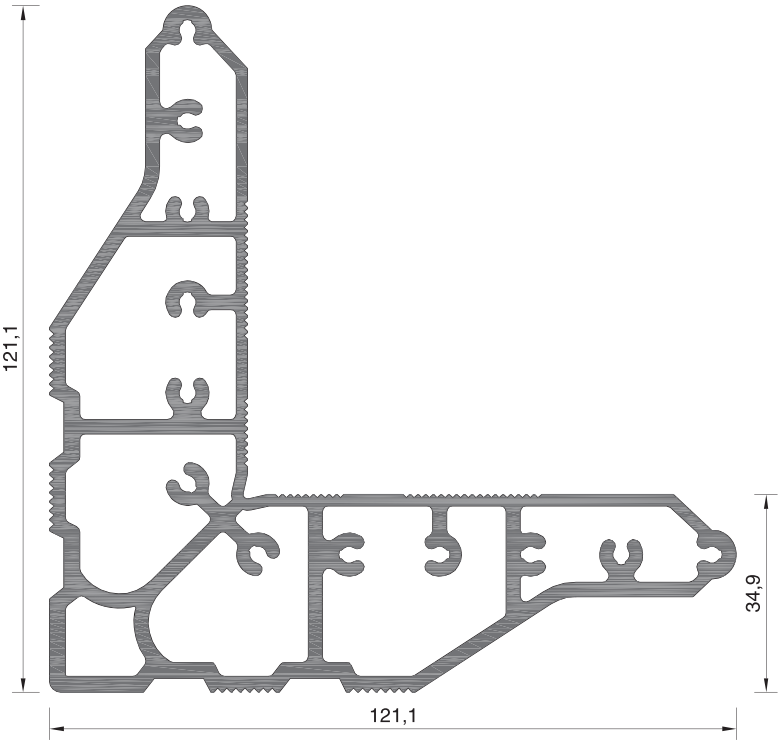

109-054	
ΒΑΡΟΣ WEIGHT	4725 GR/M

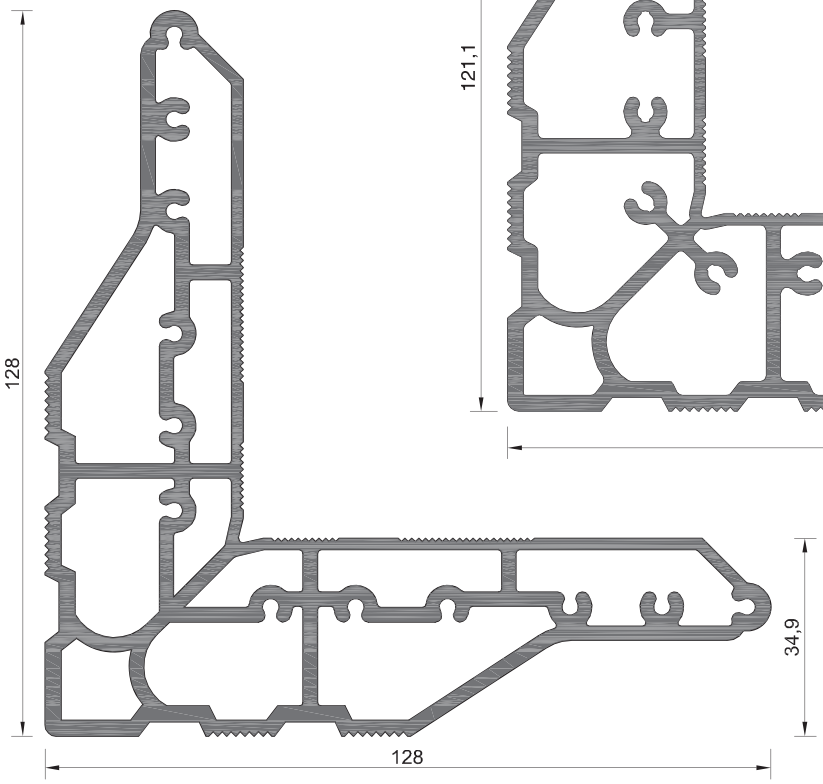

109-051	
ΒΑΡΟΣ WEIGHT	5176 GR/M

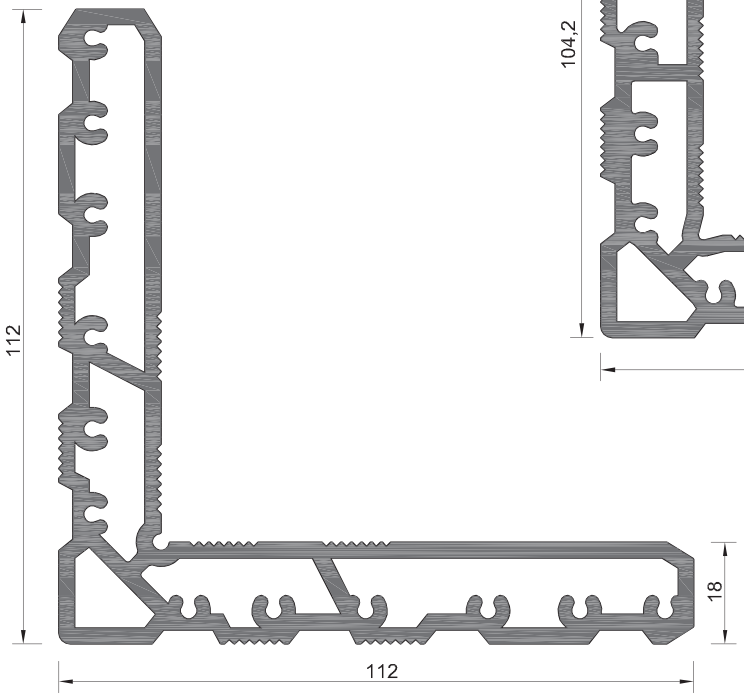

109-047	
ΒΑΡΟΣ WEIGHT	4268 GR/M

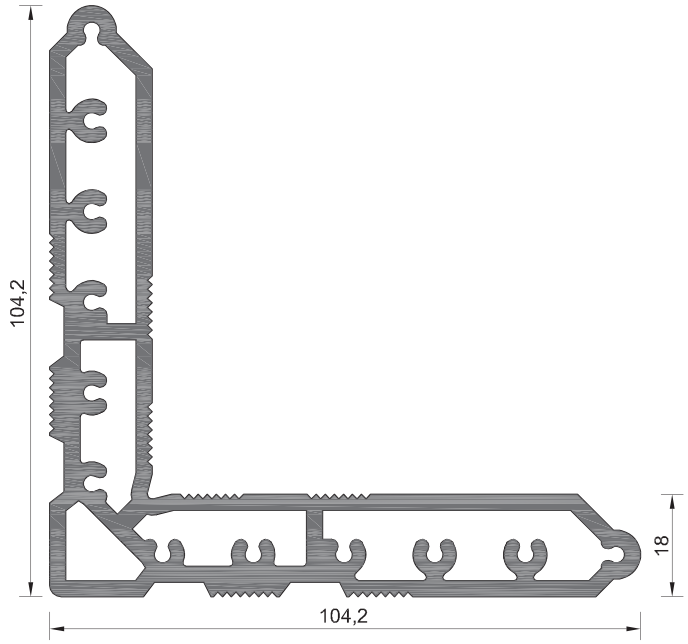

109-052	
ΒΑΡΟΣ WEIGHT	4118 GR/M

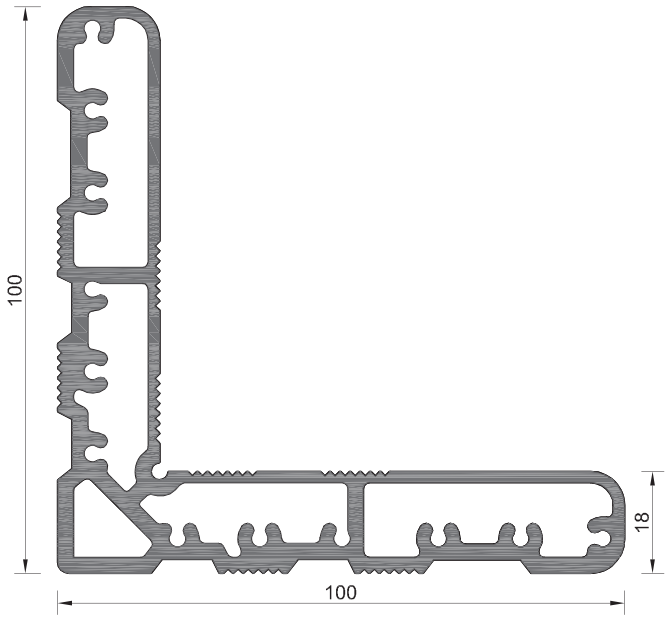

109-053	
ΒΑΡΟΣ WEIGHT	3439 GR/M

ALBIO 109

ΑΝΟΙΓΟΜΕΝΟ ΣΥΣΤΗΜΑ ΜΕ ΘΕΡΜΟΔΙΑΚΟΠΗ
THERMAL BREAK OPENING SYSTEM

- **ΠΛΑΤΟΣ ΠΟΛΥΑΜΙΔΙΟΥ:** 24ΜΜ
- **ΠΑΧΟΣ ΥΑΛΟΠΙΝΑΚΑ:** 17-45ΜΜ
- **ΣΥΝΤΕΛΕΣΤΗΣ ΘΕΡΜΟΠΕΡΑΤΟΤΗΤΑΣ UF:** 2.2-2.8W/(M²K)

- POLYAMIDE WIDTH: 24ΜΜ
- GLAZING THICKNESS: 17-45ΜΜ
- THERMAL TRANSMITTSANCE COEFFICIENT UF: 2.2-2.8W/(M²K)

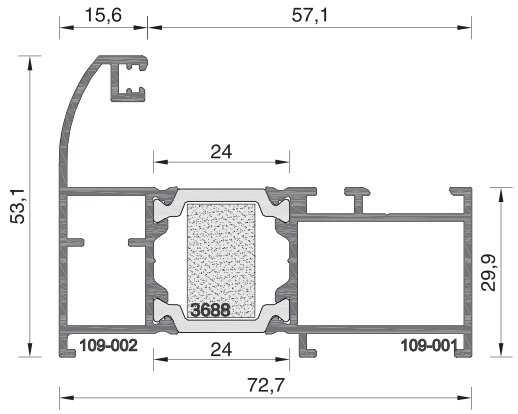

109-02	
ΒΑΡΟΣ WEIGHT	1293 GR/M

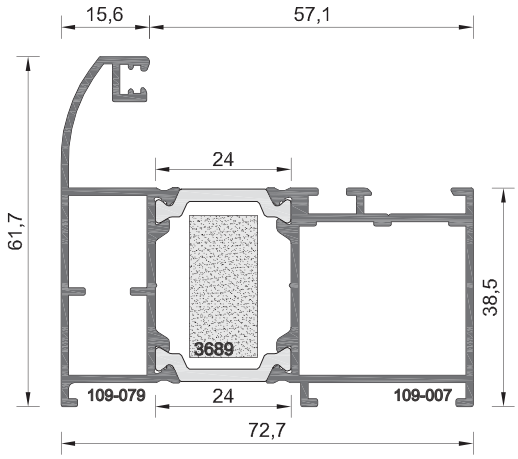

109-79	
ΒΑΡΟΣ WEIGHT	1438 GR/M

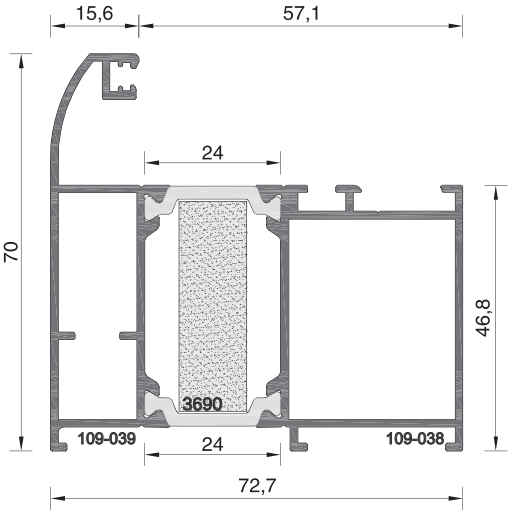

109-39	
ΒΑΡΟΣ WEIGHT	1539 GR/M

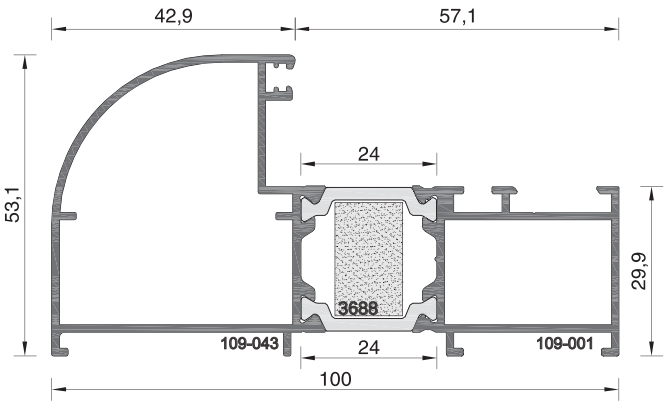

109-43	
ΒΑΡΟΣ WEIGHT	1504 GR/M

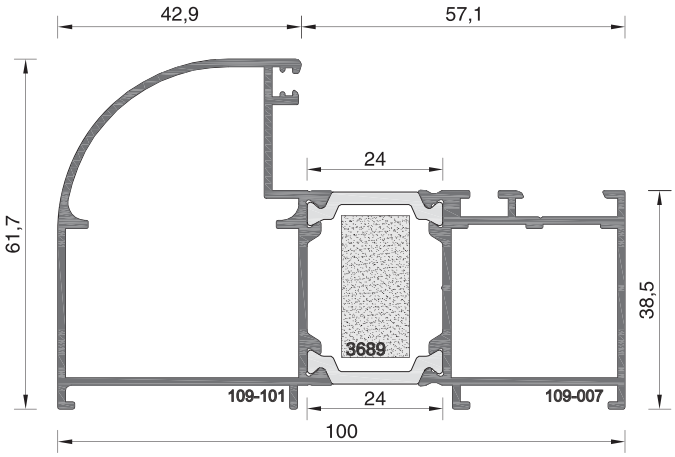

109-201	
ΒΑΡΟΣ WEIGHT	1672 GR/M

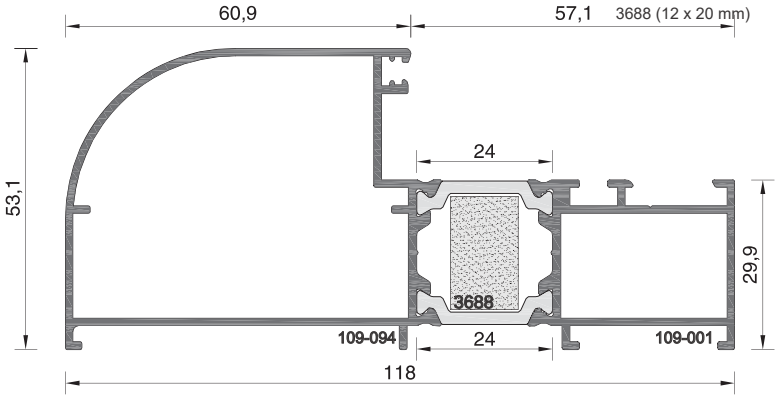

109-94	
ΒΑΡΟΣ WEIGHT	1625 GR/M

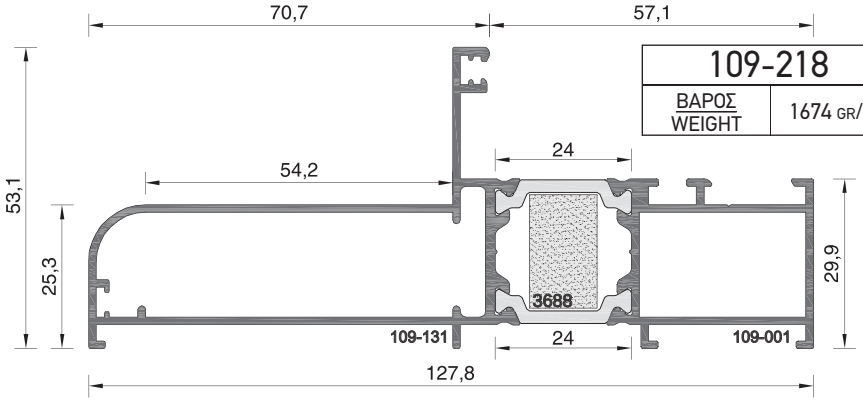

109-218	
ΒΑΡΟΣ WEIGHT	1674 GR/M

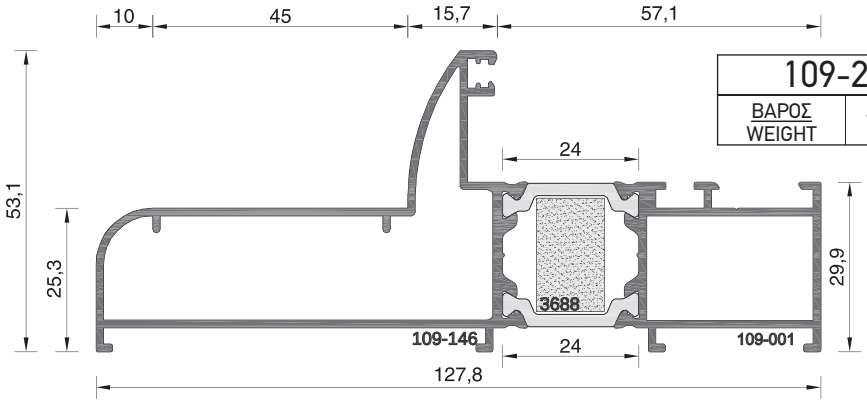

109-227	
ΒΑΡΟΣ WEIGHT	1742 GR/M

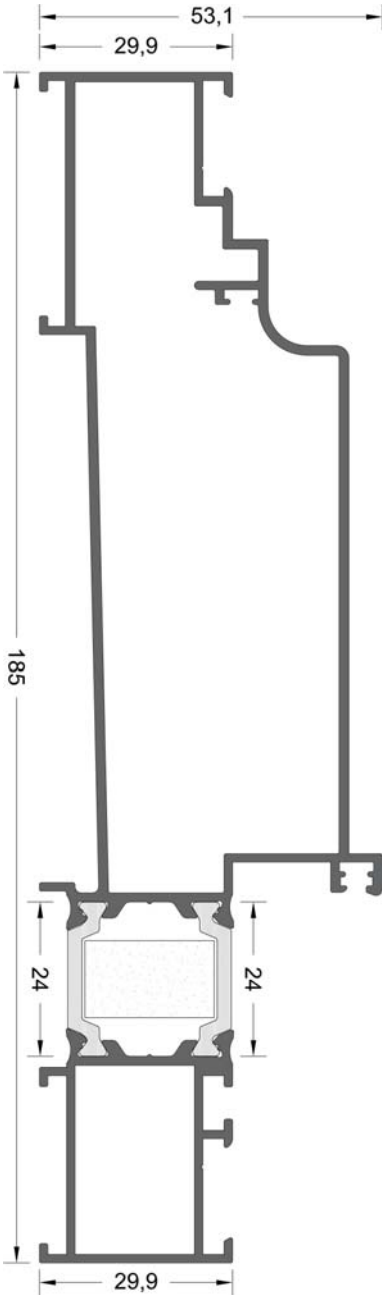

109-235	
ΒΑΡΟΣ WEIGHT	2343 GR/M

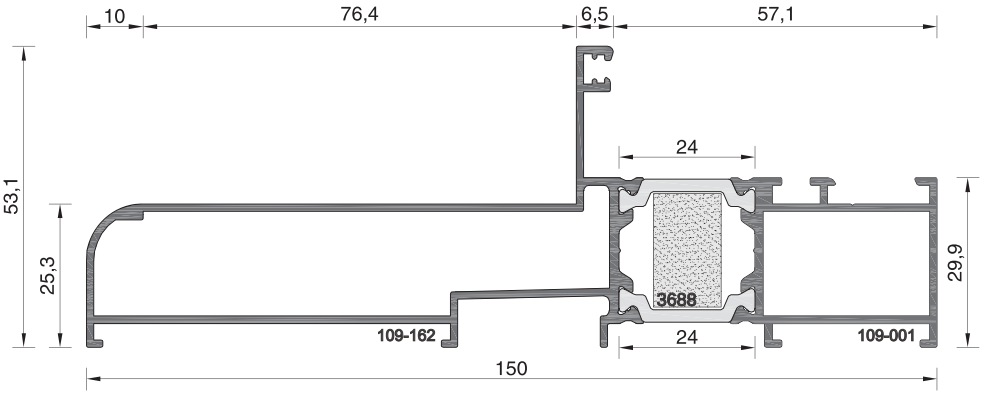

109-230	
ΒΑΡΟΣ WEIGHT	1852 GR/M

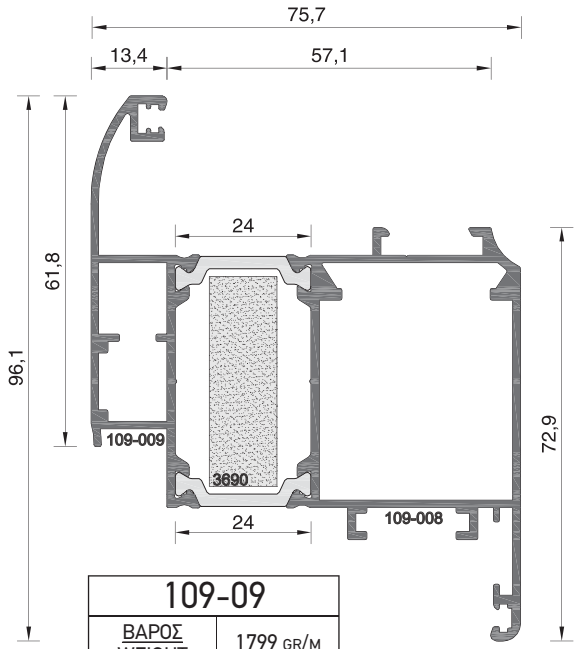

109-09	
ΒΑΡΟΣ WEIGHT	1799 GR/M

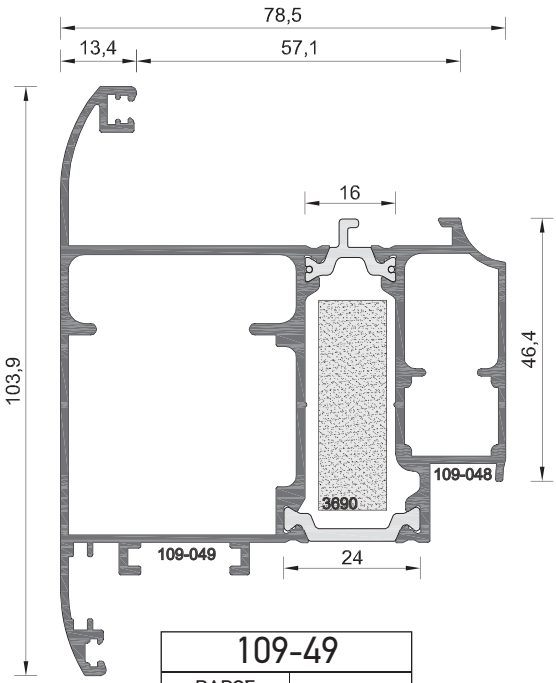

109-49	
ΒΑΡΟΣ WEIGHT	2115 GR/M

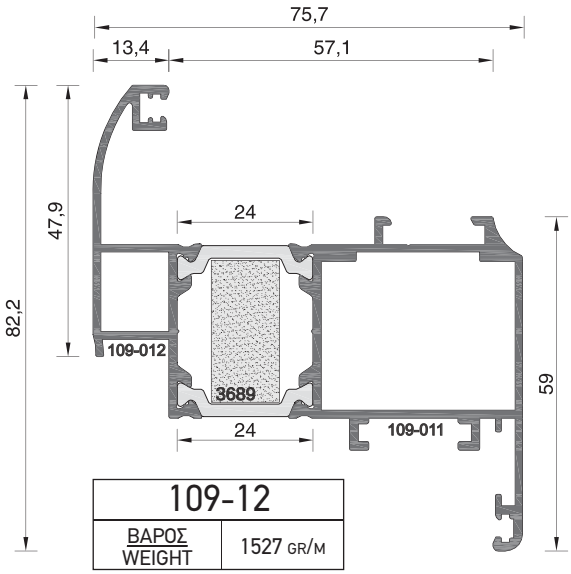

109-12	
ΒΑΡΟΣ WEIGHT	1527 GR/M

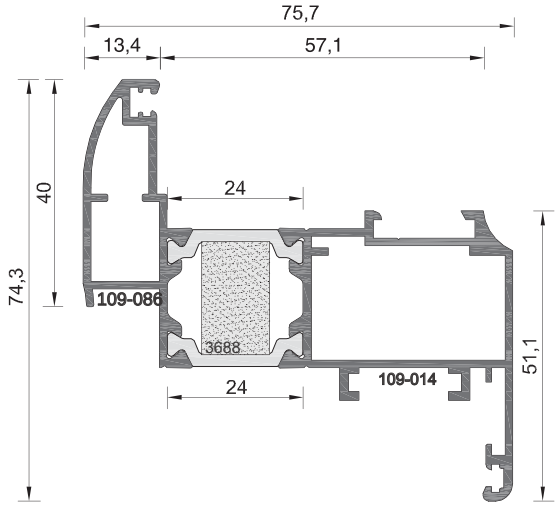

109-86	
ΒΑΡΟΣ WEIGHT	1454 GR/M

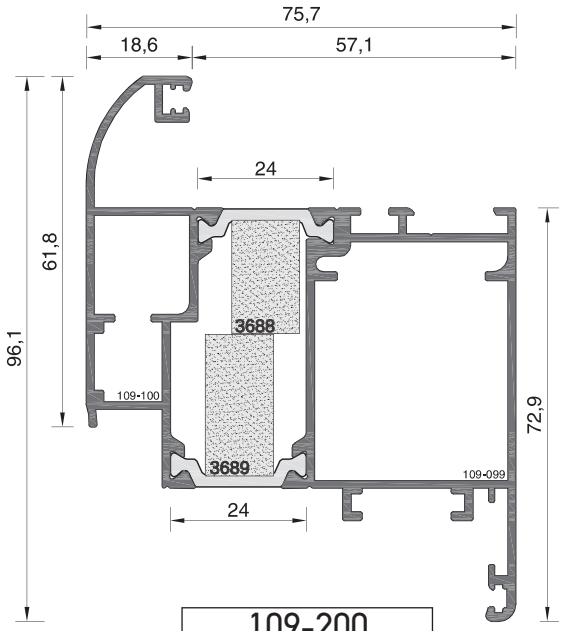

109-200	
ΒΑΡΟΣ WEIGHT	1886 GR/M

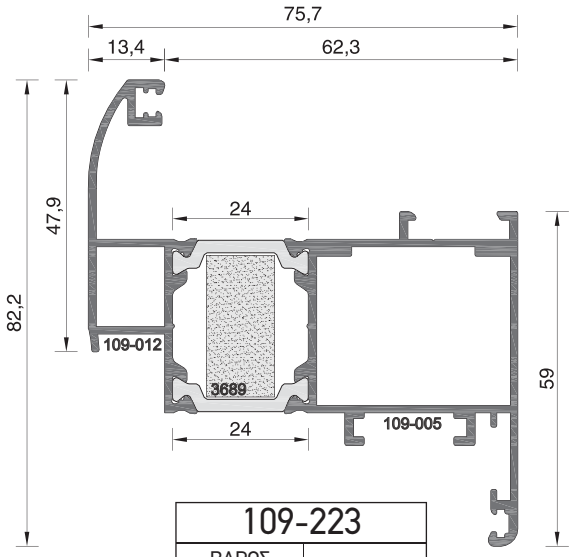

109-223	
ΒΑΡΟΣ WEIGHT	1525 GR/M

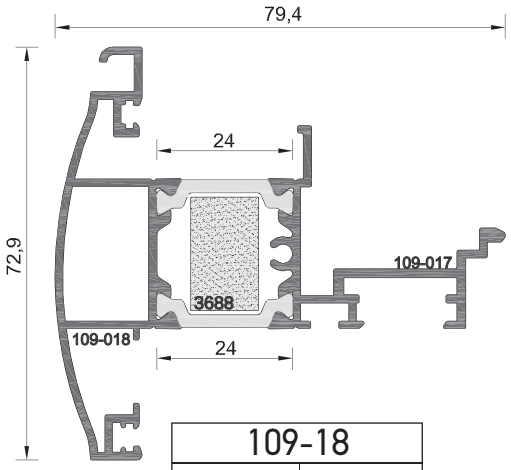

109-18	
ΒΑΡΟΣ WEIGHT	1416 GR/M

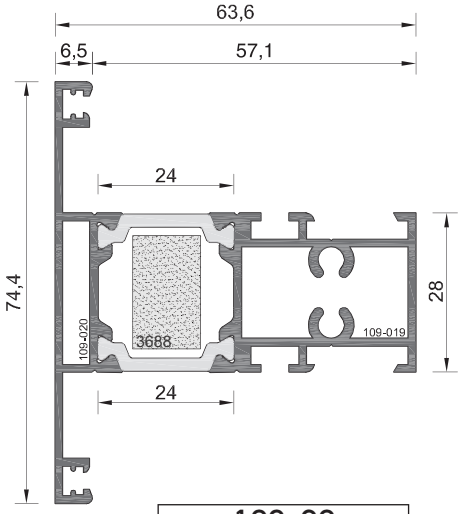

109-20	
ΒΑΡΟΣ WEIGHT	1434 GR/M

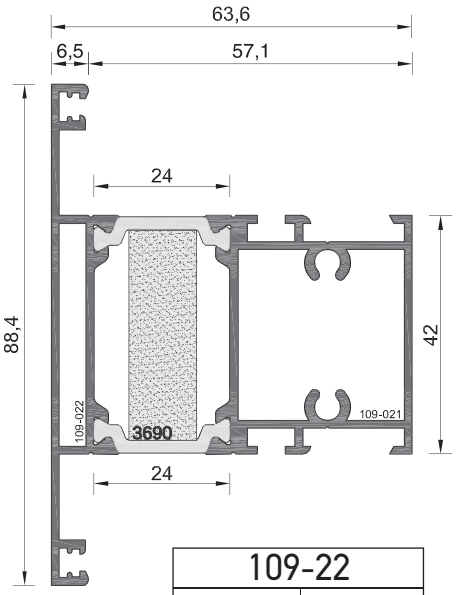

109-22	
ΒΑΡΟΣ WEIGHT	1649 GR/M

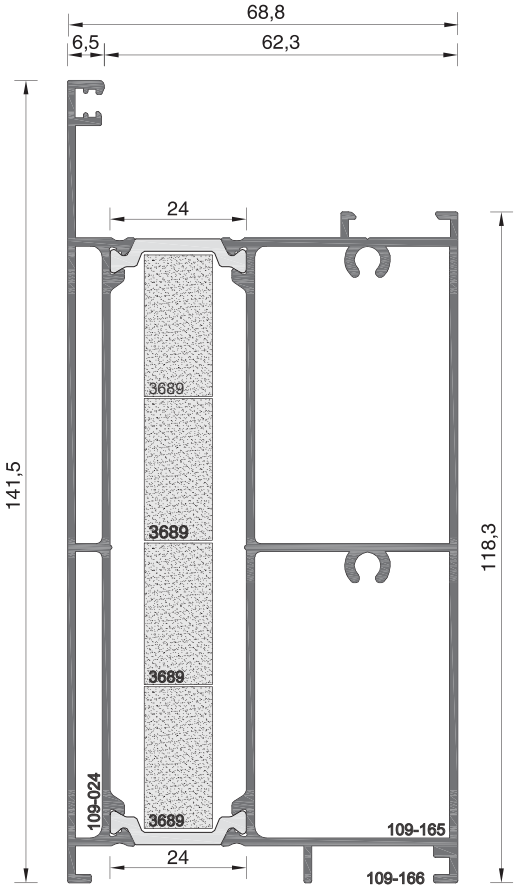

109-232	
ΒΑΡΟΣ WEIGHT	2821 GR/M

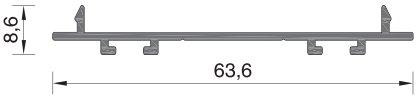

109-172	
ΒΑΡΟΣ WEIGHT	308 GR/M

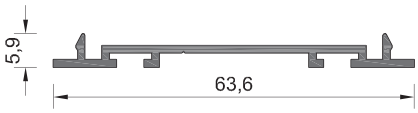

109-029	
ΒΑΡΟΣ WEIGHT	305 GR/M

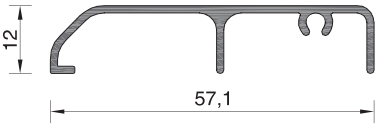

109-072	
ΒΑΡΟΣ WEIGHT	345 GR/M

109-028	
ΒΑΡΟΣ WEIGHT	456 GR/M

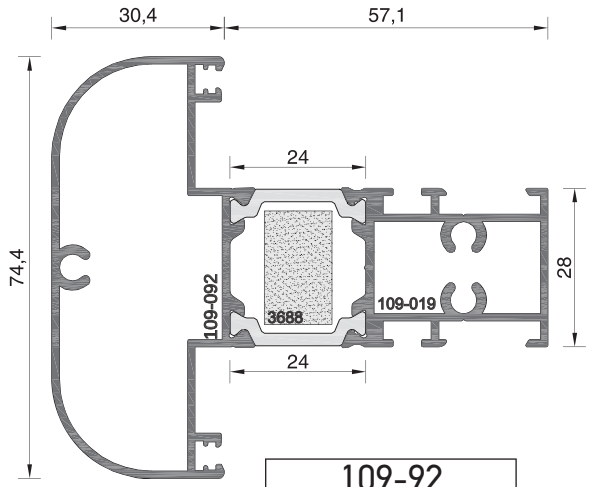

109-92	
ΒΑΡΟΣ WEIGHT	1771 GR/M

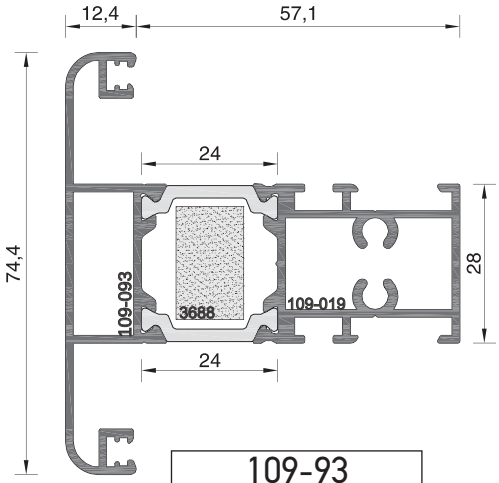

109-93	
ΒΑΡΟΣ WEIGHT	1553 GR/M

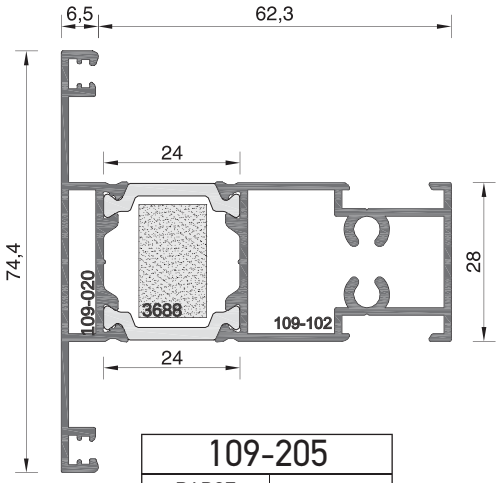

109-205	
ΒΑΡΟΣ WEIGHT	1407 GR/M

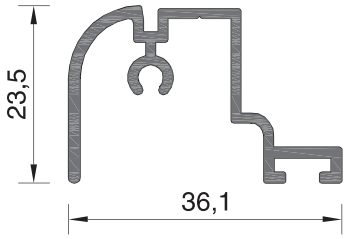

109-071	
ΒΑΡΟΣ WEIGHT	379 GR/M

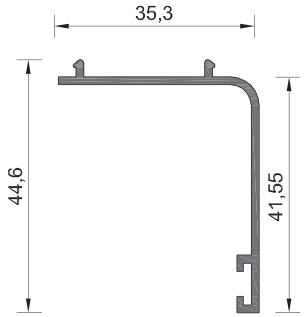

109-026	
ΒΑΡΟΣ WEIGHT	306 GR/M

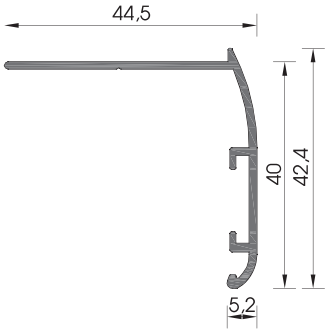

109-147	
ΒΑΡΟΣ WEIGHT	338 GR/M

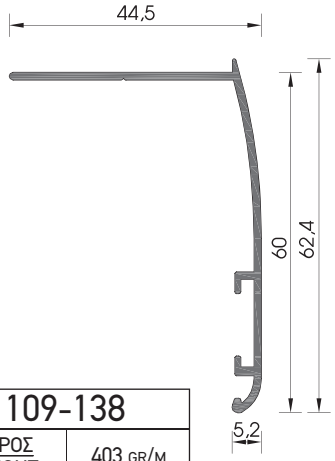

109-138	
ΒΑΡΟΣ WEIGHT	403 GR/M

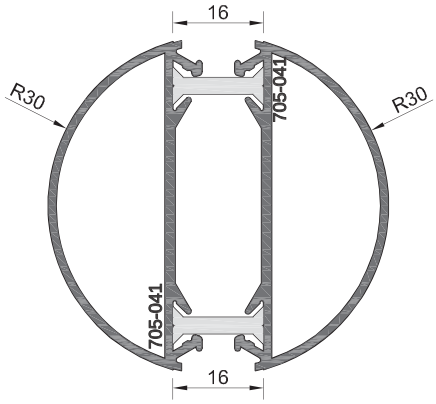

7075	
ΒΑΡΟΣ WEIGHT	1217 GR/M

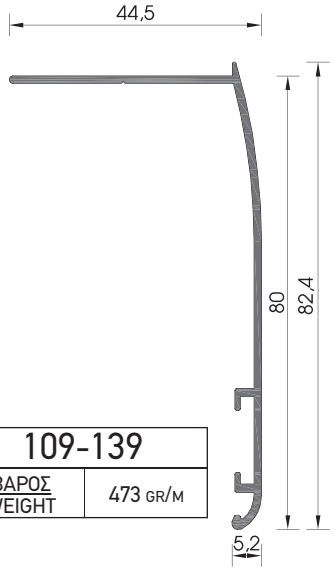

109-139	
ΒΑΡΟΣ WEIGHT	473 GR/M

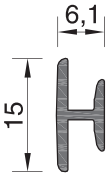

101-166	
ΒΑΡΟΣ WEIGHT	99 GR/M

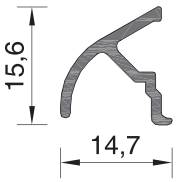

108-057A	
ΒΑΡΟΣ WEIGHT	126 GR/M

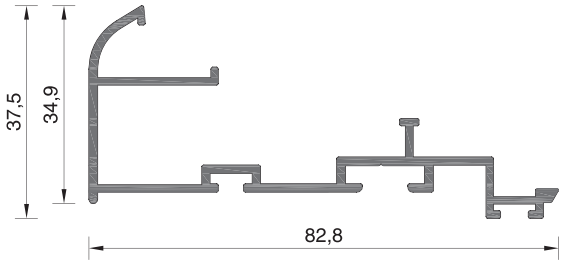

109-050	
ΒΑΡΟΣ WEIGHT	742 GR/M

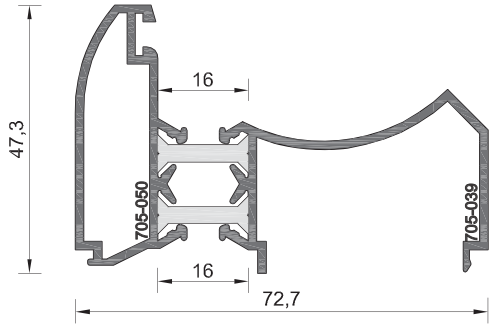

7079	
ΒΑΡΟΣ WEIGHT	1109 GR/M

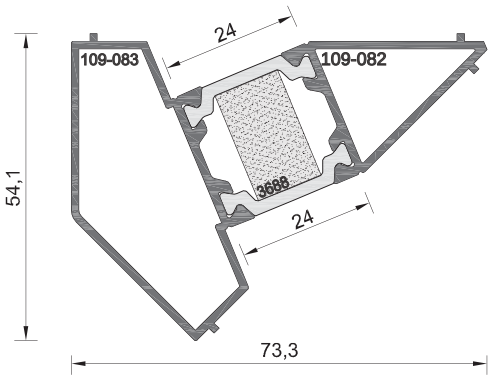

109-83	
ΒΑΡΟΣ WEIGHT	1113 GR/M

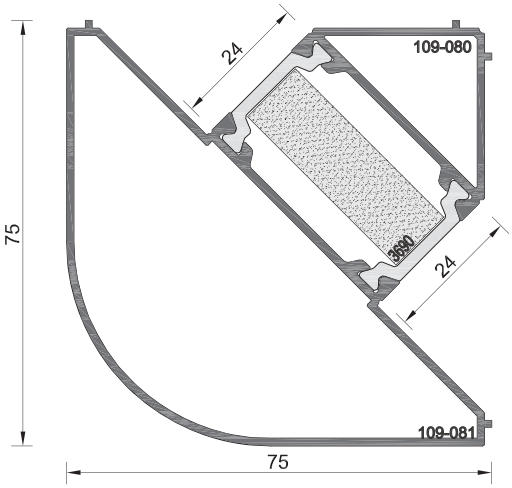

109-81	
ΒΑΡΟΣ WEIGHT	1539 GR/M

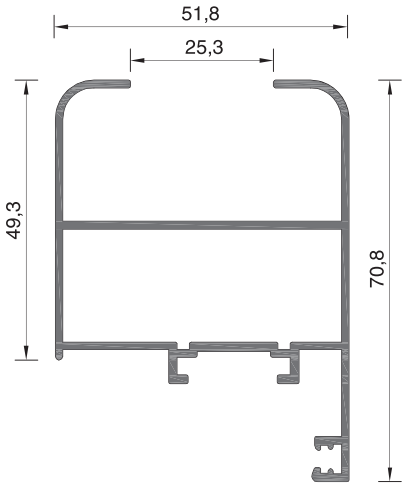

101-026C	
ΒΑΡΟΣ WEIGHT	963 GR/M

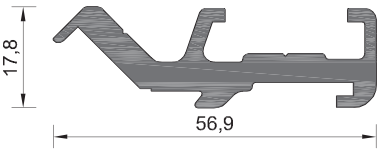

109-033	
ΒΑΡΟΣ WEIGHT	1054 GR/M

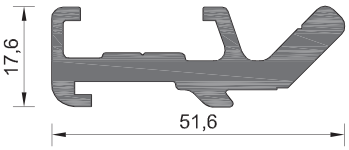

109-034	
ΒΑΡΟΣ WEIGHT	1045 GR/M

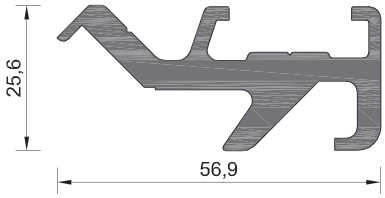

109-035	
ΒΑΡΟΣ WEIGHT	1337 GR/M

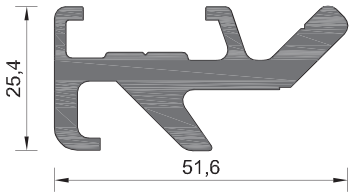

109-036	
ΒΑΡΟΣ WEIGHT	1327 GR/M

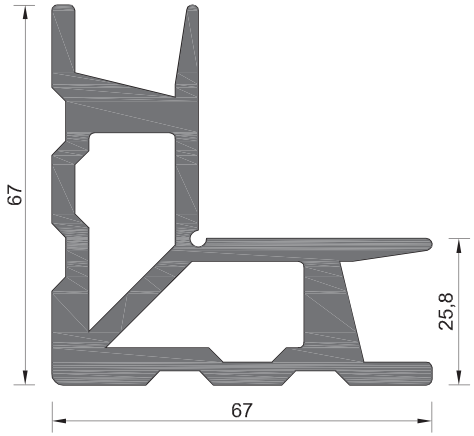

109-030	
ΒΑΡΟΣ WEIGHT	3397 GR/M

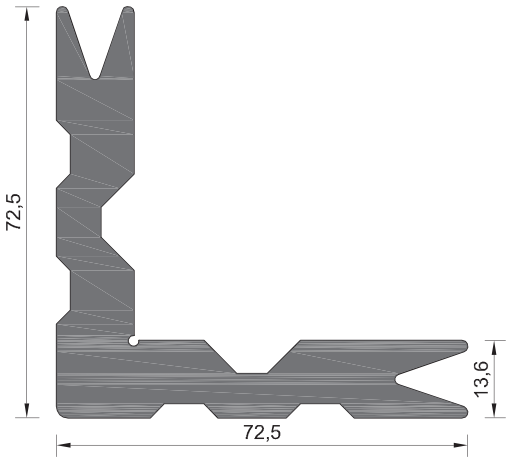

109-031	
ΒΑΡΟΣ WEIGHT	3803 GR/M

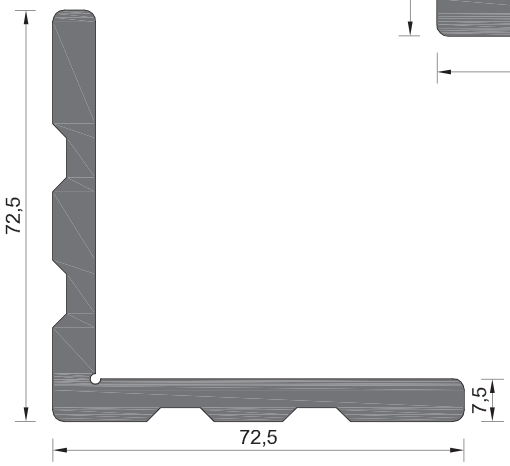

109-032	
ΒΑΡΟΣ WEIGHT	2510 GR/M

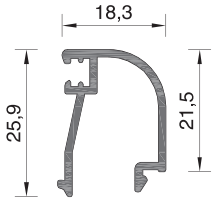

101-076A	
ΒΑΡΟΣ WEIGHT	267 GR/M

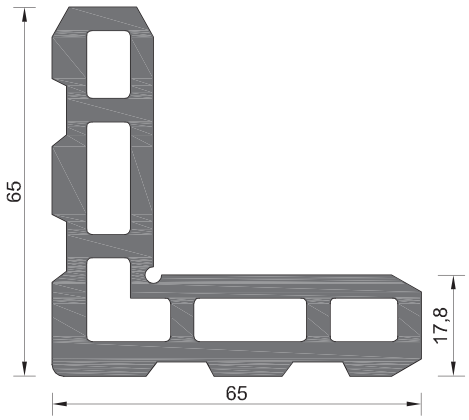

101-071	
ΒΑΡΟΣ WEIGHT	3208 GR/M

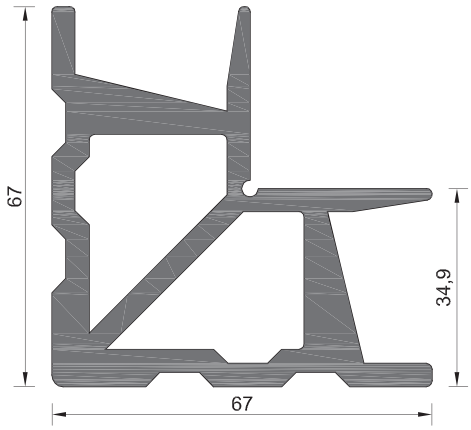

101-072	
ΒΑΡΟΣ WEIGHT	3613 GR/M

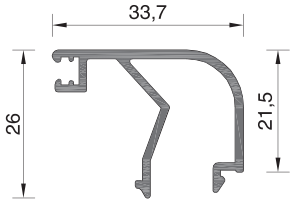

101-077A	
ΒΑΡΟΣ WEIGHT	373 GR/M

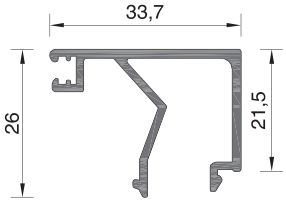

101-078A	
ΒΑΡΟΣ WEIGHT	391 GR/M

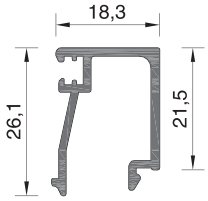

101-079A	
ΒΑΡΟΣ WEIGHT	301 GR/M

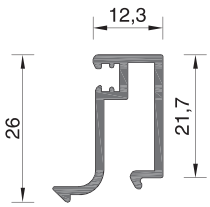

101-080	
ΒΑΡΟΣ WEIGHT	283 GR/M

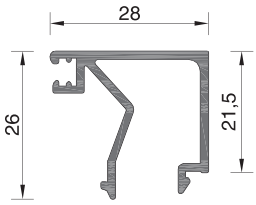

101-082A	
ΒΑΡΟΣ WEIGHT	367 GR/M

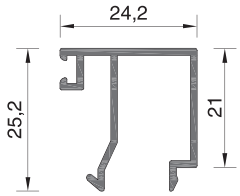

101-083	
ΒΑΡΟΣ WEIGHT	278 GR/M

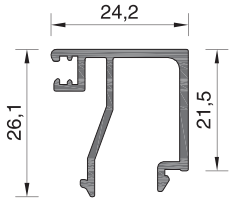

101-083A	
ΒΑΡΟΣ WEIGHT	338 GR/M

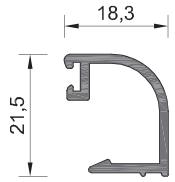

101-116	
ΒΑΡΟΣ WEIGHT	232 GR/M

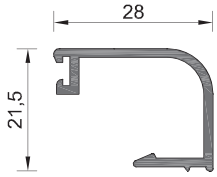

101-119	
ΒΑΡΟΣ WEIGHT	274 GR/M

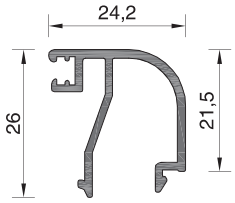

101-165	
ΒΑΡΟΣ WEIGHT	323 GR/M

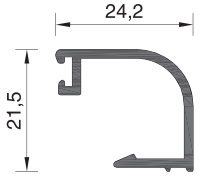

101-167	
ΒΑΡΟΣ WEIGHT	256 GR/M

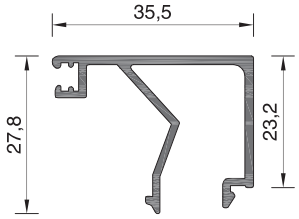

109-155	
ΒΑΡΟΣ WEIGHT	413 GR/M

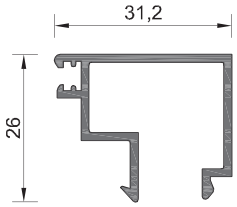

623325A	
ΒΑΡΟΣ WEIGHT	350 GR/M

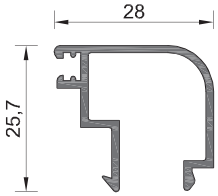

623341	
ΒΑΡΟΣ WEIGHT	298 GR/M

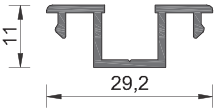

205-014	
ΒΑΡΟΣ WEIGHT	205 GR/M

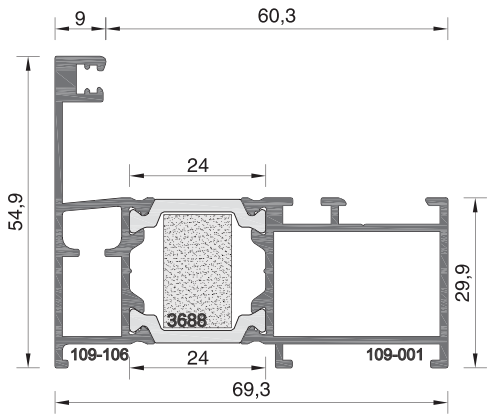

109-301	
ΒΑΡΟΣ WEIGHT	1295 GR/M

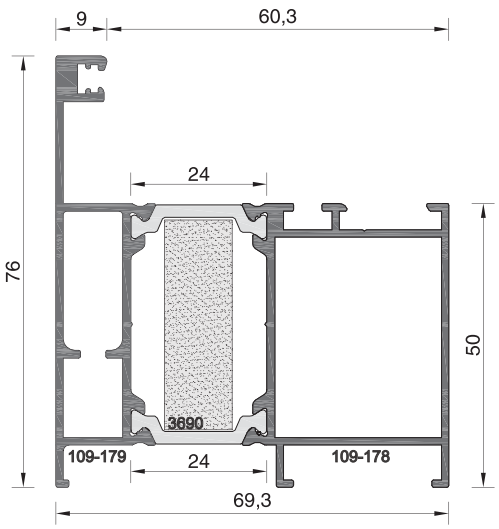

109-337	
ΒΑΡΟΣ WEIGHT	1578 GR/M

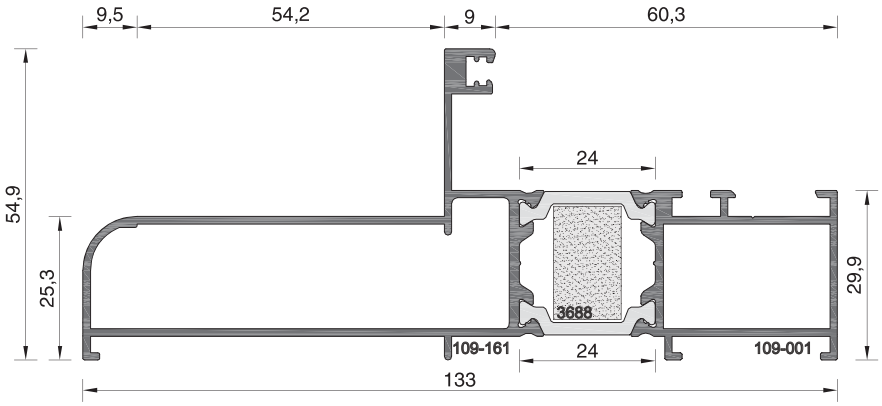

109-330	
ΒΑΡΟΣ WEIGHT	1748 GR/M

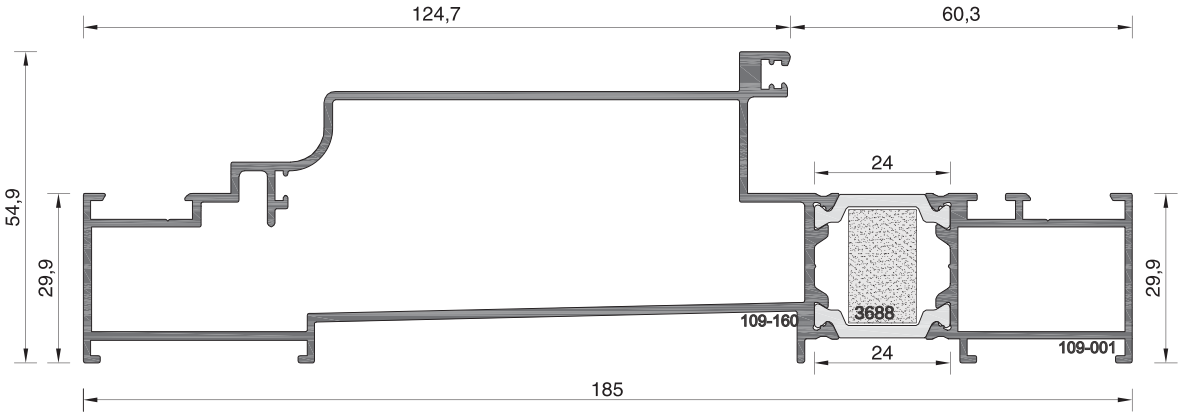

109-328	
ΒΑΡΟΣ WEIGHT	2447 GR/M

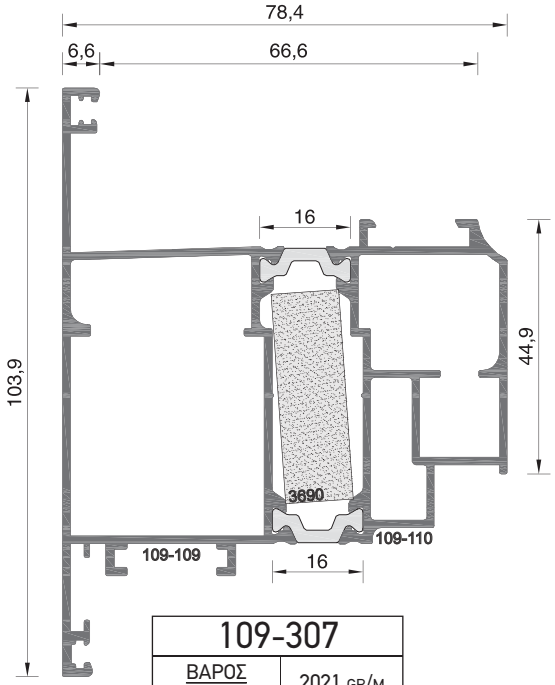

109-307	
ΒΑΡΟΣ WEIGHT	2021 GR/M

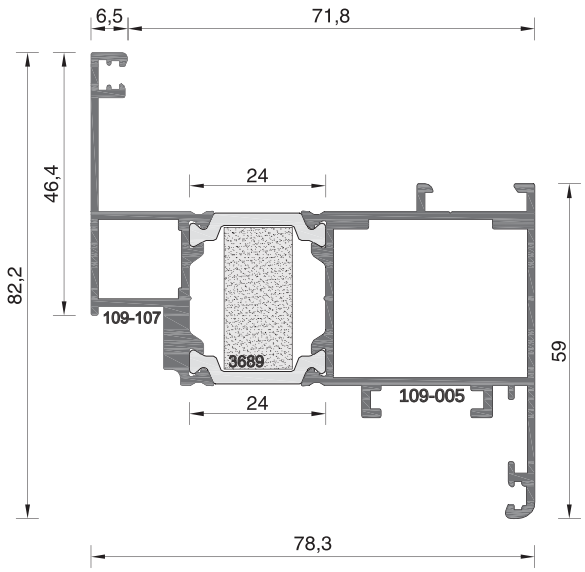

109-318	
ΒΑΡΟΣ WEIGHT	1612 GR/M

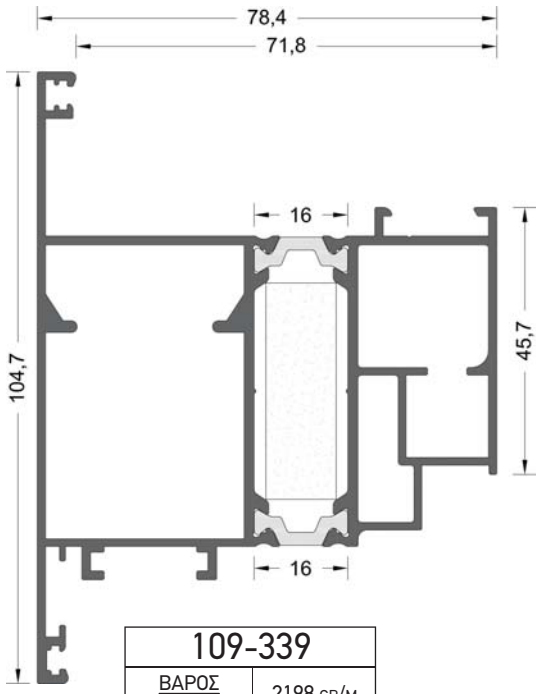

109-339	
ΒΑΡΟΣ WEIGHT	2198 GR/M

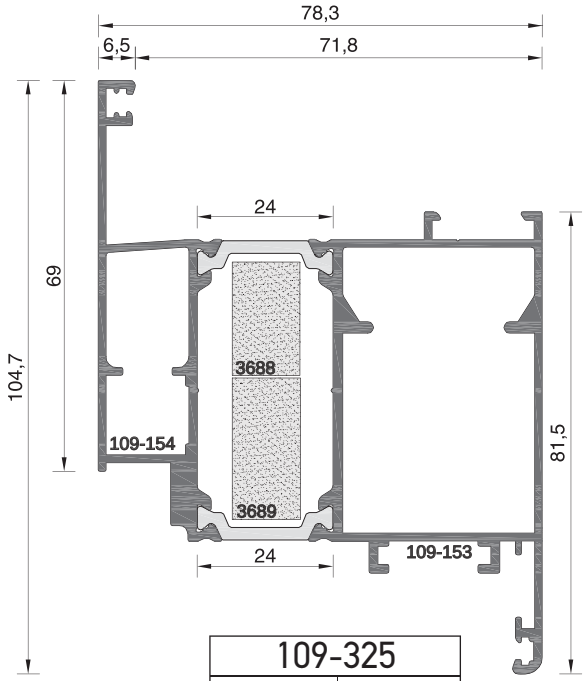

109-325	
ΒΑΡΟΣ WEIGHT	2046 GR/M

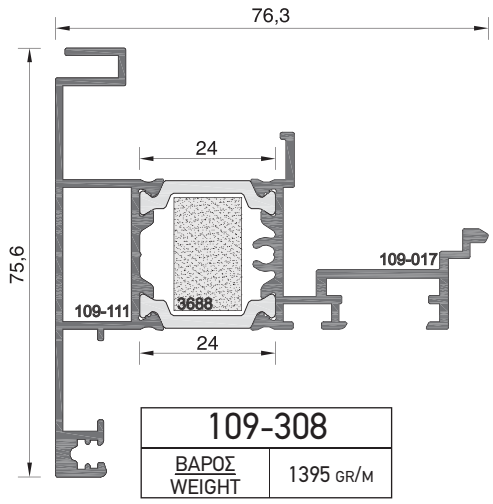

109-308	
ΒΑΡΟΣ WEIGHT	1395 GR/M

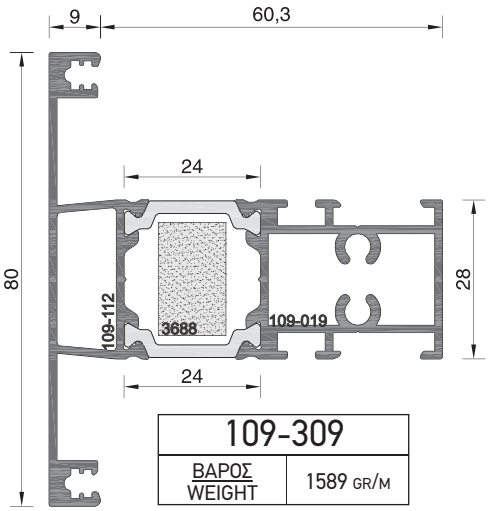

109-309	
ΒΑΡΟΣ WEIGHT	1589 GR/M

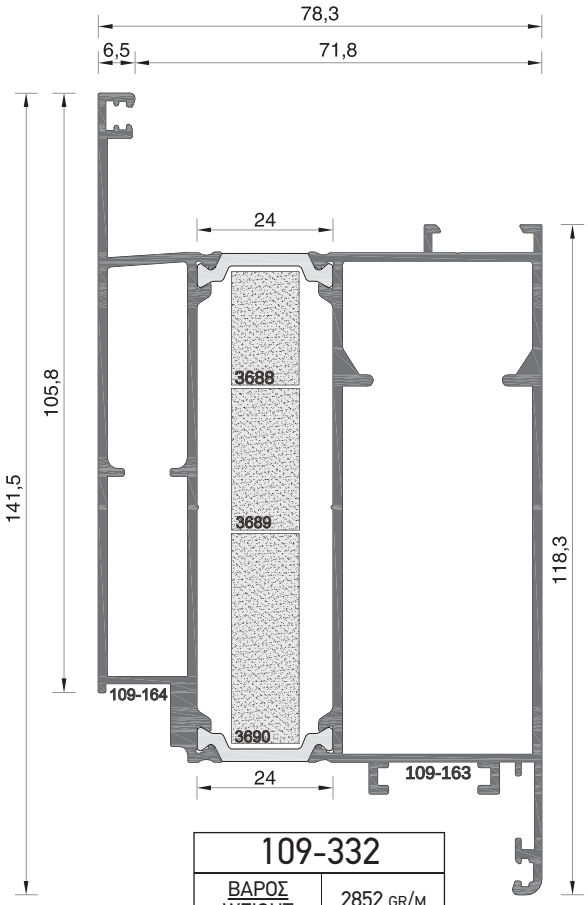

109-332	
ΒΑΡΟΣ WEIGHT	2852 GR/M

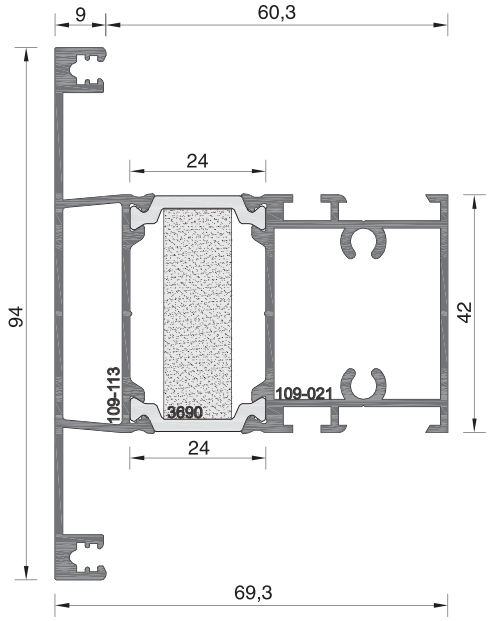

109-310	
ΒΑΡΟΣ WEIGHT	1798 GR/M

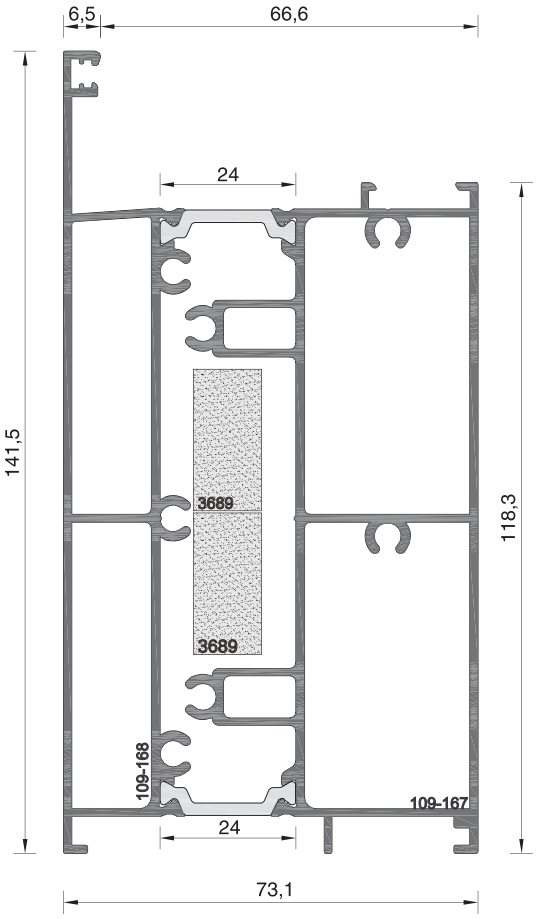

109-333	
ΒΑΡΟΣ WEIGHT	3403 GR/M

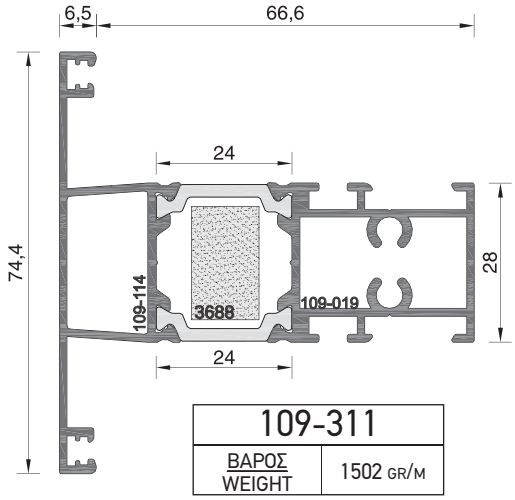

109-311	
ΒΑΡΟΣ WEIGHT	1502 GR/M

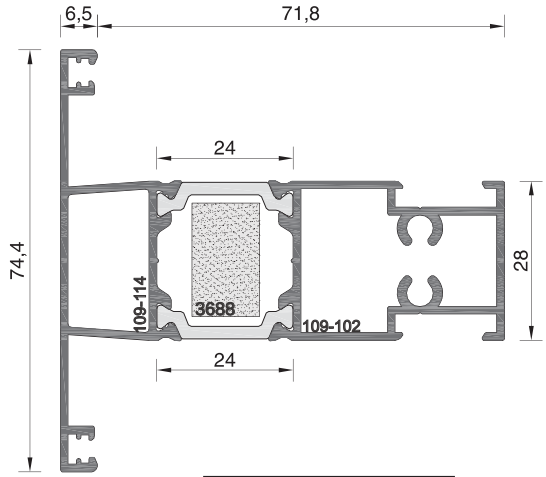

109-319	
ΒΑΡΟΣ WEIGHT	1475 GR/M

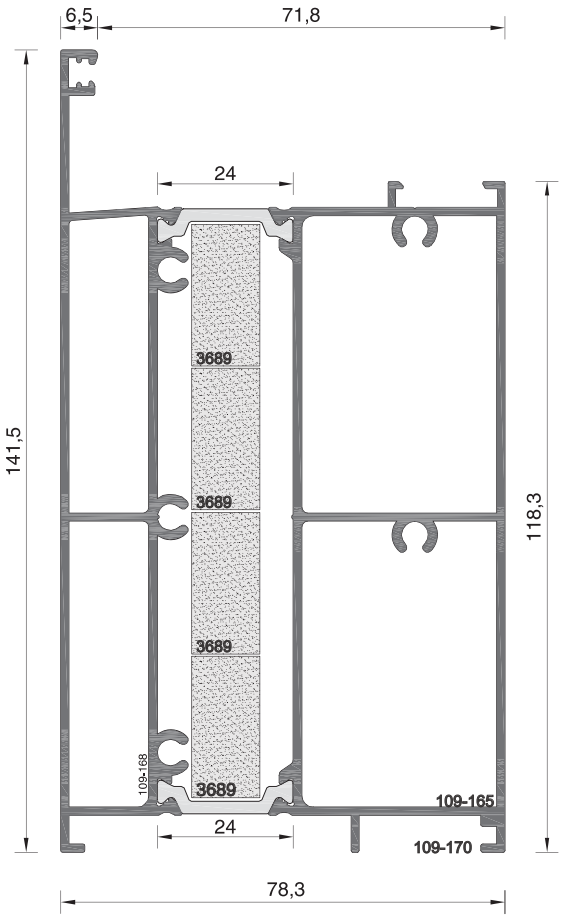

109-334	
ΒΑΡΟΣ WEIGHT	3093 GR/M

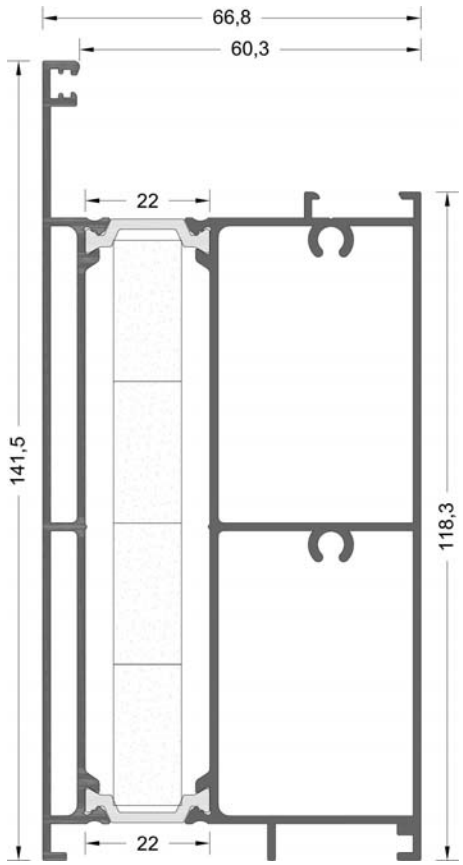

109-342	
ΒΑΡΟΣ WEIGHT	2808 GR/M

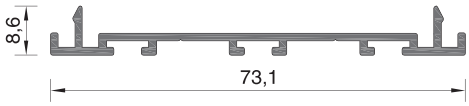

109-169	
ΒΑΡΟΣ WEIGHT	400 GR/M

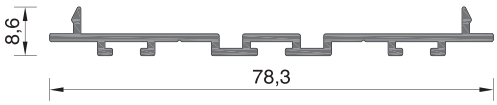

109-170	
ΒΑΡΟΣ WEIGHT	403 GR/M

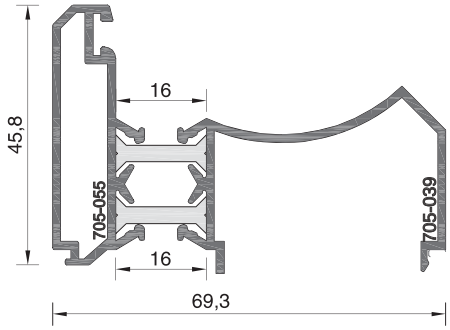

7083	
ΒΑΡΟΣ WEIGHT	1098 GR/M

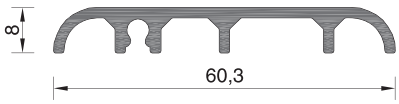

109-171	
ΒΑΡΟΣ WEIGHT	496 GR/M

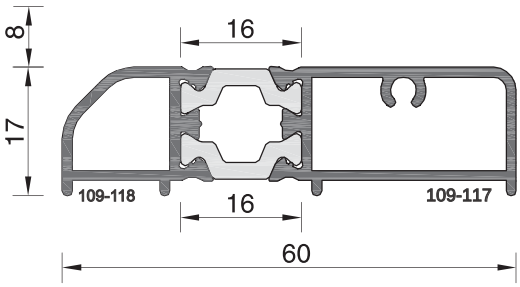

109-313	
ΒΑΡΟΣ WEIGHT	756 GR/M

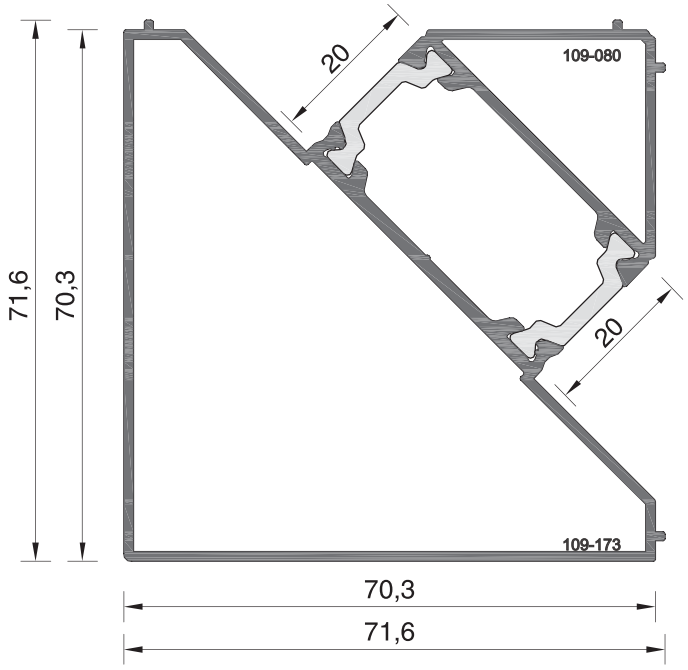

109-335	
ΒΑΡΟΣ WEIGHT	1568 GR/M

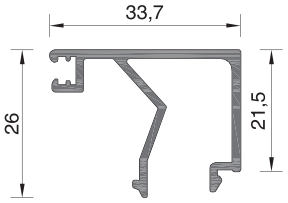

101-078A	
ΒΑΡΟΣ WEIGHT	391 GR/M

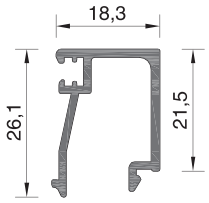

101-079A	
ΒΑΡΟΣ WEIGHT	301 GR/M

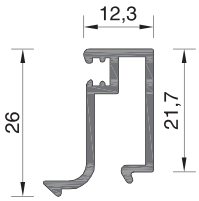

101-080	
ΒΑΡΟΣ WEIGHT	283 GR/M

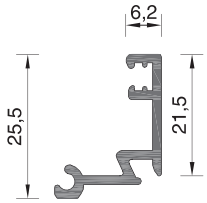

101-081	
ΒΑΡΟΣ WEIGHT	251 GR/M

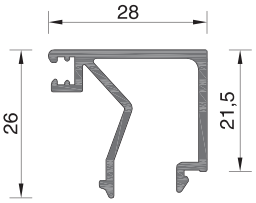

101-082A	
ΒΑΡΟΣ WEIGHT	367 GR/M

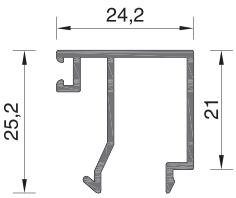

101-083	
ΒΑΡΟΣ WEIGHT	278 GR/M

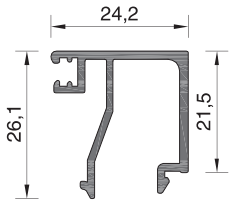

101-083A	
ΒΑΡΟΣ WEIGHT	338 GR/M

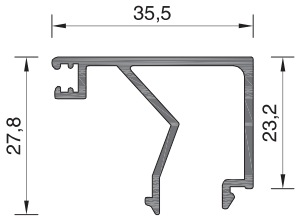

109-155	
ΒΑΡΟΣ WEIGHT	413 GR/M

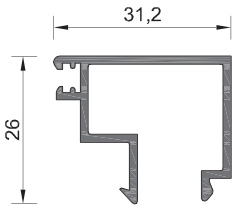

623325A	
ΒΑΡΟΣ WEIGHT	350 GR/M

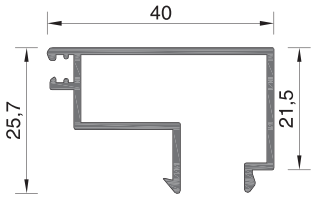

705-051	
ΒΑΡΟΣ WEIGHT	386 GR/M

ALBIO 109C

ΑΝΟΙΓΟΜΕΝΟ ΣΥΣΤΗΜΑ ΜΕ ΘΕΡΜΟΔΙΑΚΟΠΗ ΜΕ ΠΕΡΙΜΕΤΡΙΚΟ ΜΗΧΑΝΙΣΜΟ ΠΟΛΛΑΠΛΩΝ ΚΛΕΙΔΩΜΑΤΩΝ

THERMAL BREAK OPENING SYSTEM WITH PERIMETRAL MULTIPLE LOCKING MECHANISM

- **ΠΛΑΤΟΣ ΠΟΛΥΑΜΙΔΙΟΥ:** 24ΜΜ
- **ΠΑΧΟΣ ΥΑΛΟΠΙΝΑΚΑ:** 17-45ΜΜ
- **ΣΥΝΤΕΛΕΣΤΗΣ ΘΕΡΜΟΠΕΡΑΤΟΤΗΤΑΣ UF:** 2.2-2.8W/(M²K)

- POLYAMIDE WIDTH: 24ΜΜ
- GLAZING THICKNESS: 17-45ΜΜ
- THERMAL TRANSMITTSANCE COEFFICIENT UF: 2.2-2.8W/(M²K)

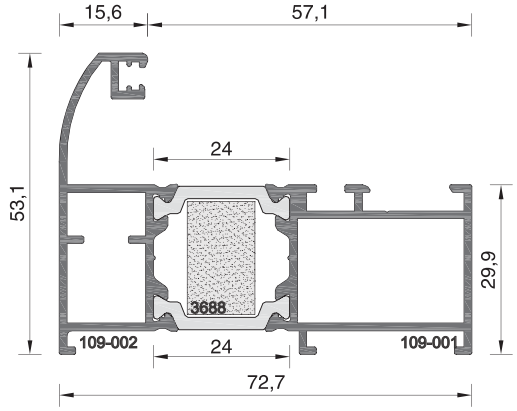

109-02	
ΒΑΡΟΣ WEIGHT	1293 GR/M

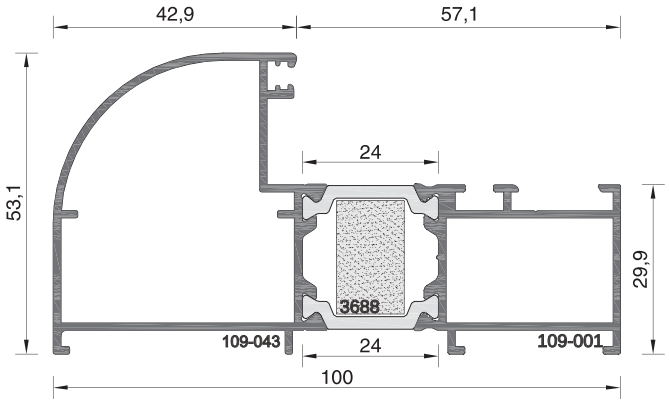

109-43	
ΒΑΡΟΣ WEIGHT	1504 GR/M

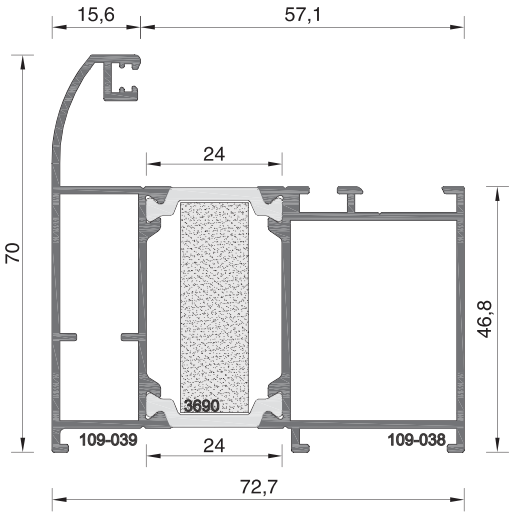

109-39	
ΒΑΡΟΣ WEIGHT	1539 GR/M

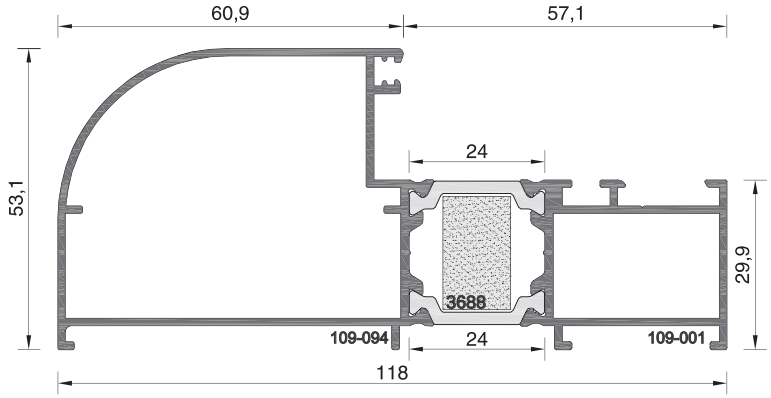

109-94	
ΒΑΡΟΣ WEIGHT	1625 GR/M

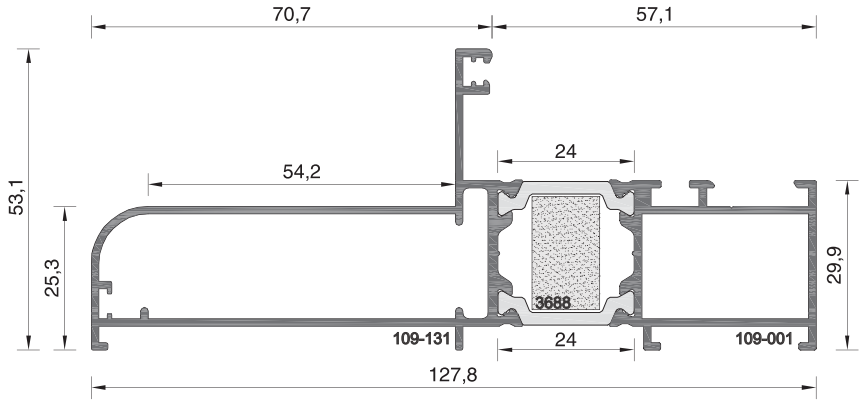

109-218	
ΒΑΡΟΣ WEIGHT	1674 GR/M

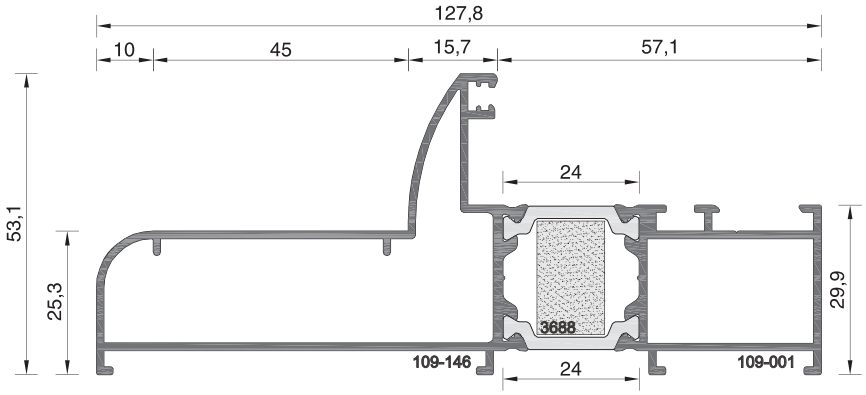

109-227	
ΒΑΡΟΣ WEIGHT	1742 GR/M

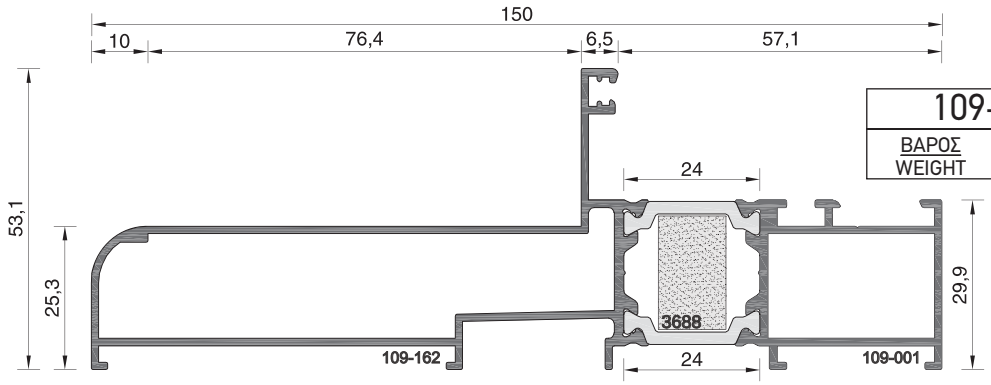

109-230	
ΒΑΡΟΣ WEIGHT	1852 GR/M

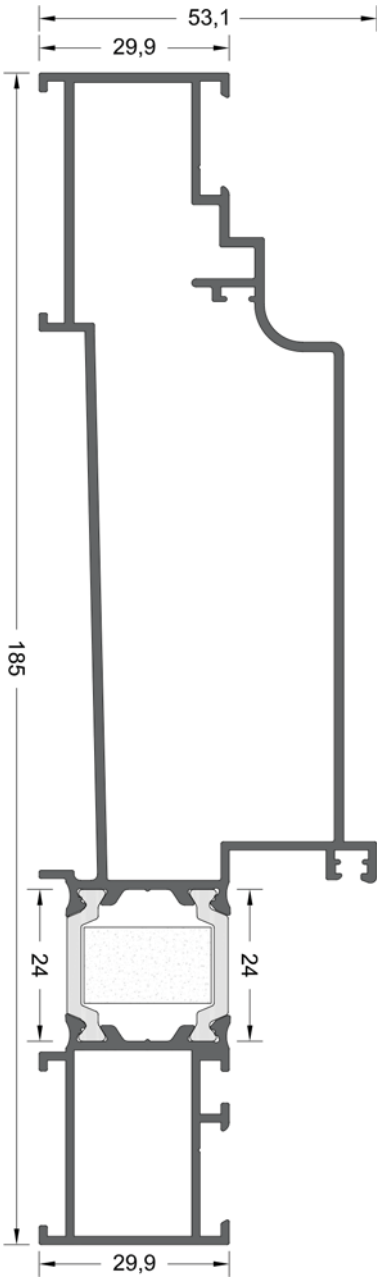

109-235	
ΒΑΡΟΣ WEIGHT	2343 GR/M

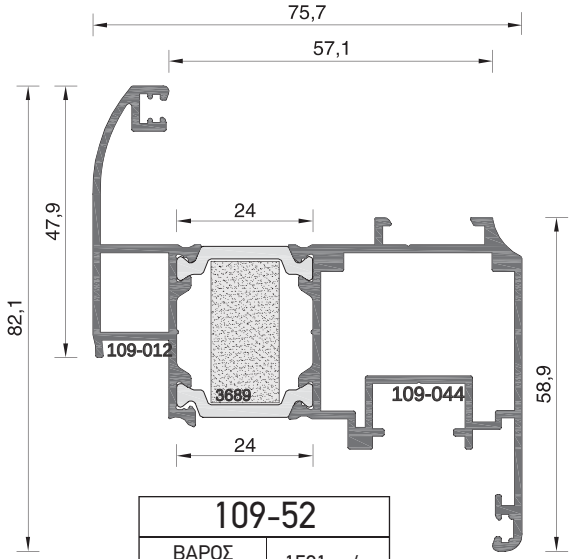

109-52	
ΒΑΡΟΣ WEIGHT	1591 GR/M

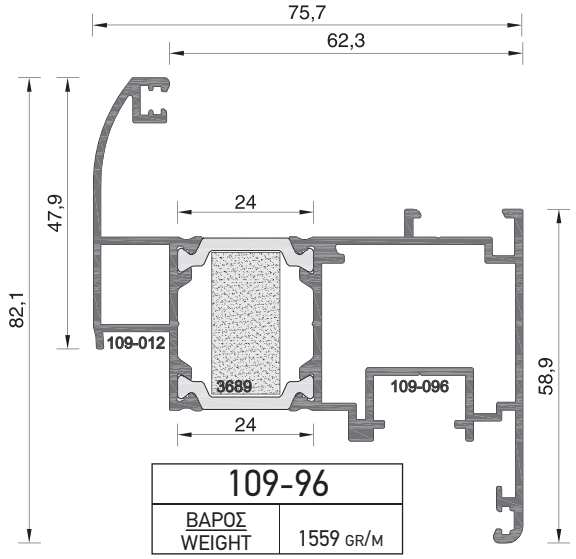

109-96	
ΒΑΡΟΣ WEIGHT	1559 GR/M

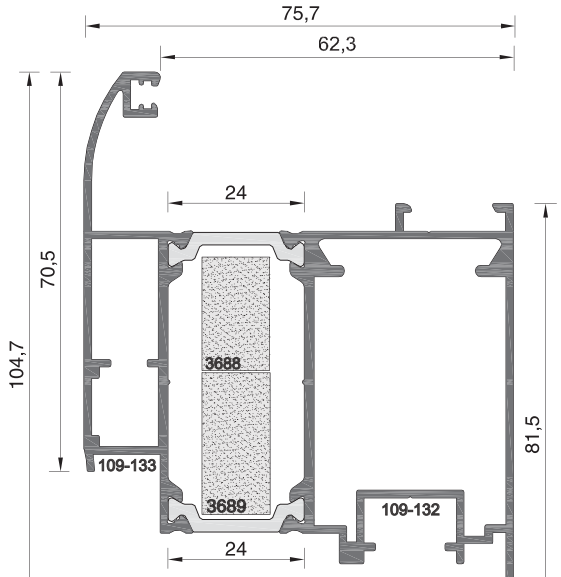

109-220	
ΒΑΡΟΣ WEIGHT	2050 GR/M

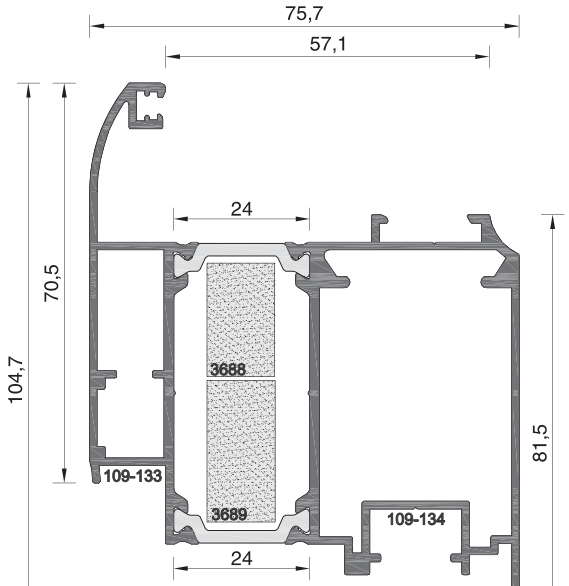

109-224	
ΒΑΡΟΣ WEIGHT	2056 GR/M

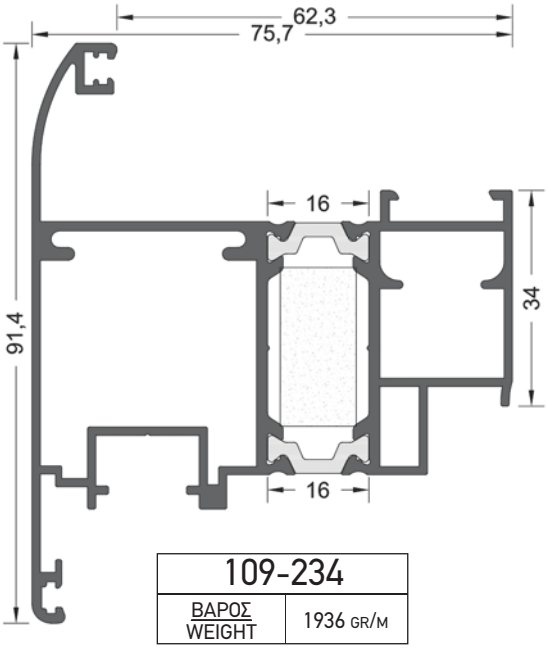

109-234	
ΒΑΡΟΣ WEIGHT	1936 GR/M

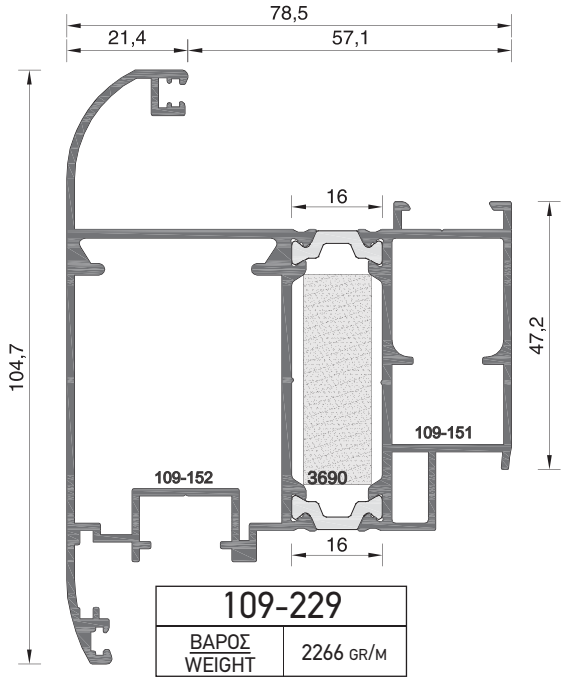

109-229	
ΒΑΡΟΣ WEIGHT	2266 GR/M

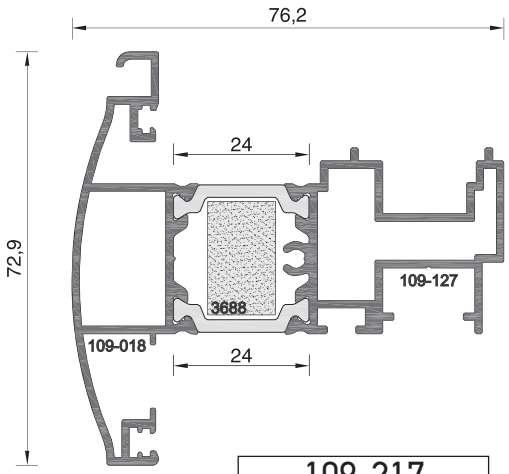

109-217	
ΒΑΡΟΣ WEIGHT	1604 GR/M

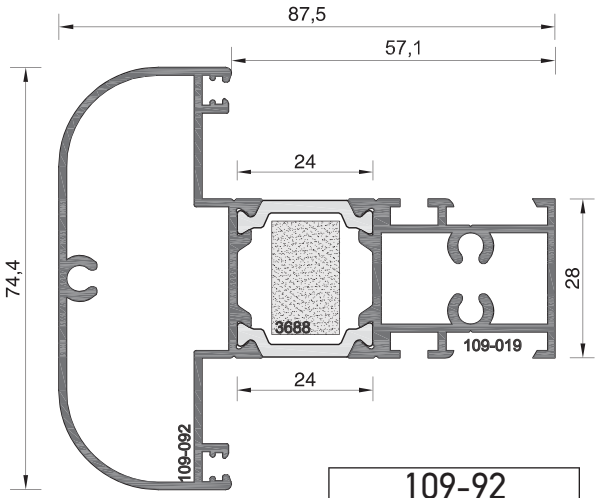

109-92	
ΒΑΡΟΣ WEIGHT	1771 GR/M

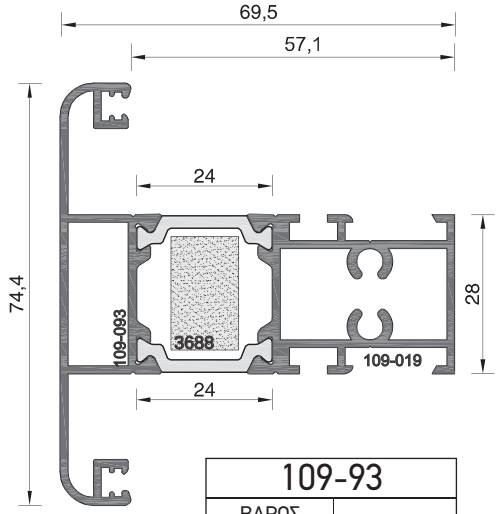

109-93	
ΒΑΡΟΣ WEIGHT	1553 GR/M

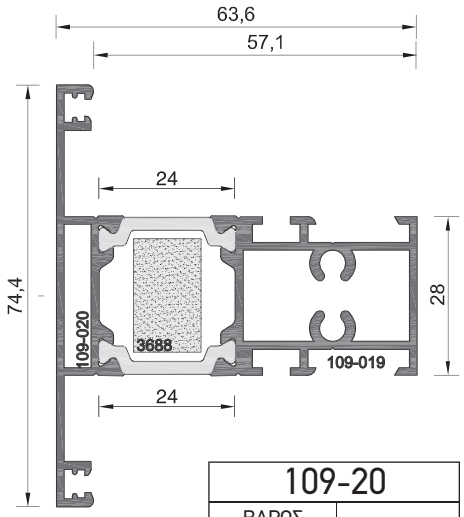

109-20	
ΒΑΡΟΣ WEIGHT	1434 GR/M

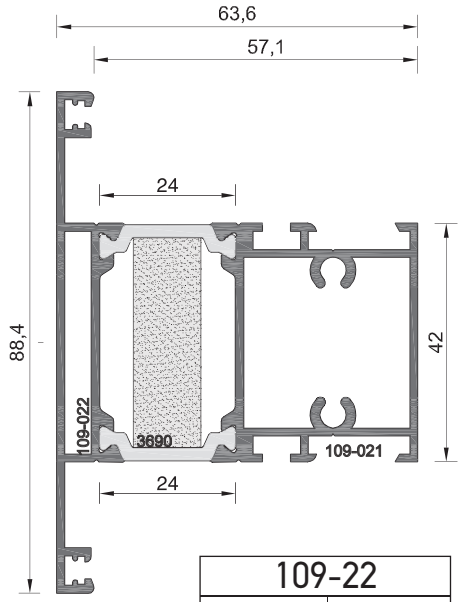

109-22	
ΒΑΡΟΣ WEIGHT	1649 GR/M

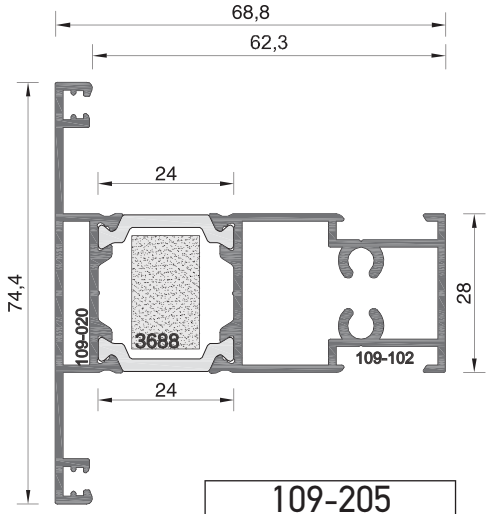

109-205	
ΒΑΡΟΣ WEIGHT	1407 GR/M

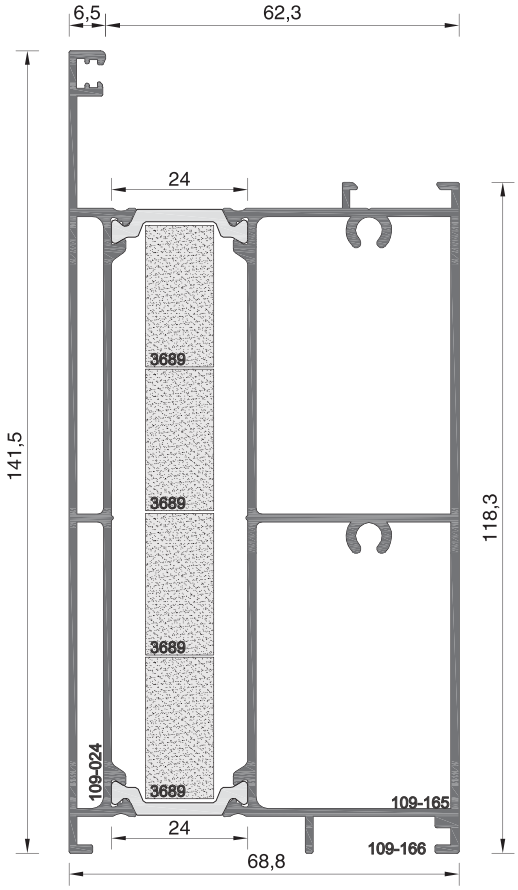

109-232	
ΒΑΡΟΣ WEIGHT	2821 GR/M

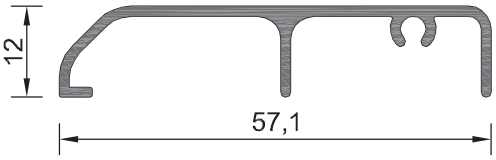

109-072	
ΒΑΡΟΣ WEIGHT	345 GR/M

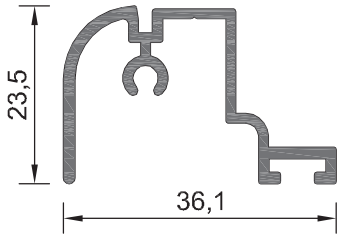

109-071	
ΒΑΡΟΣ WEIGHT	379 GR/M

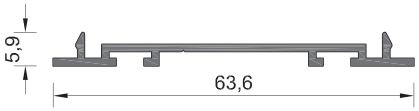

109-029	
ΒΑΡΟΣ WEIGHT	305 GR/M

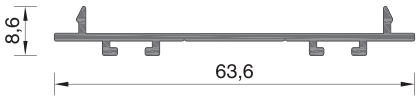

109-172	
ΒΑΡΟΣ WEIGHT	308 GR/M

109-028	
ΒΑΡΟΣ WEIGHT	456 GR/M

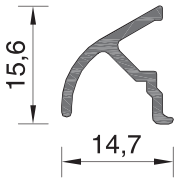

108-057A	
ΒΑΡΟΣ WEIGHT	126 GR/M

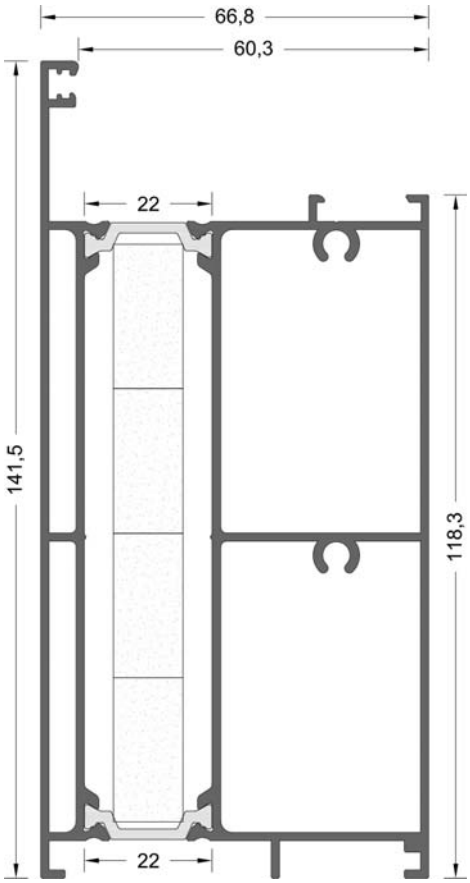

109-342	
ΒΑΡΟΣ WEIGHT	2808 GR/M

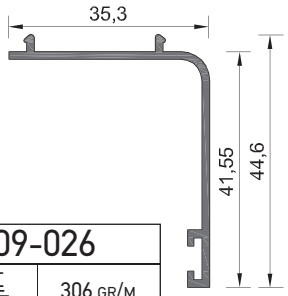

109-026	
ΒΑΡΟΣ WEIGHT	306 GR/M

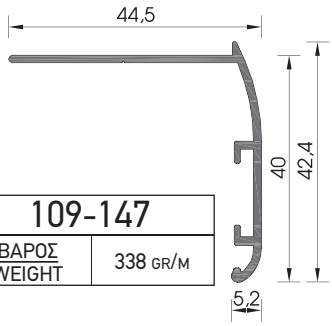

109-147	
ΒΑΡΟΣ WEIGHT	338 GR/M

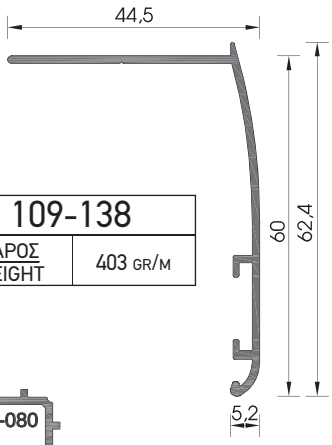

109-138	
ΒΑΡΟΣ WEIGHT	403 GR/M

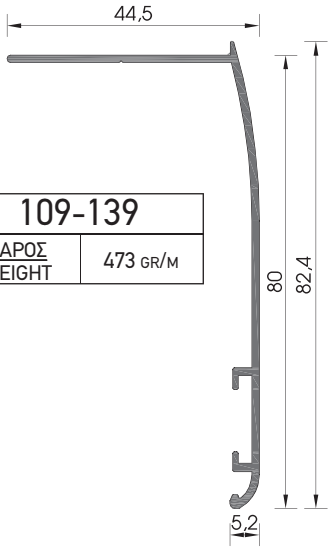

109-139	
ΒΑΡΟΣ WEIGHT	473 GR/M

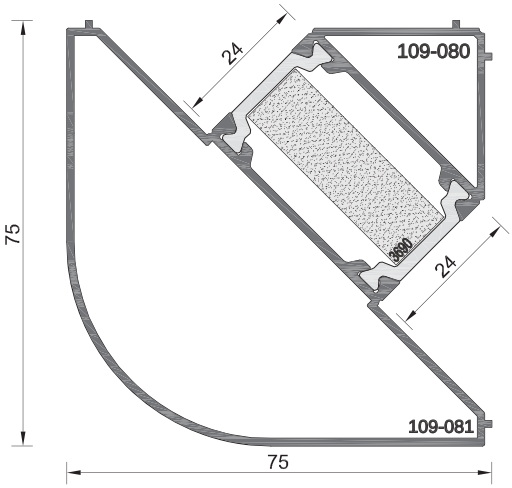

109-81	
ΒΑΡΟΣ WEIGHT	1539 GR/M

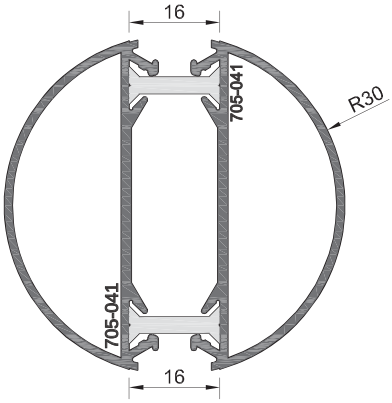

7075	
ΒΑΡΟΣ WEIGHT	1217 GR/M

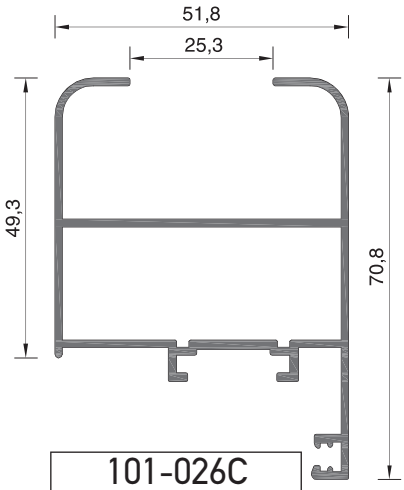

101-026C	
ΒΑΡΟΣ WEIGHT	963 GR/M

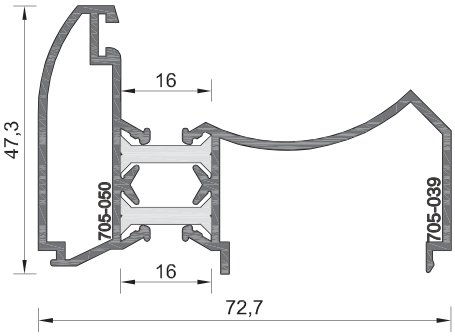

7079	
ΒΑΡΟΣ WEIGHT	1109 GR/M

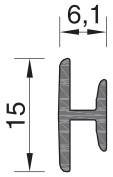

101-166	
ΒΑΡΟΣ WEIGHT	99 GR/M

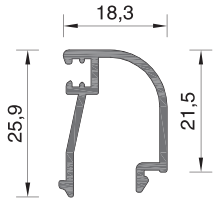

101-076A	
ΒΑΡΟΣ WEIGHT	267 GR/M

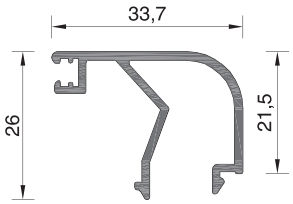

101-077A	
ΒΑΡΟΣ WEIGHT	373 GR/M

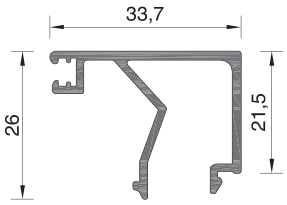

101-078A	
ΒΑΡΟΣ WEIGHT	391 GR/M

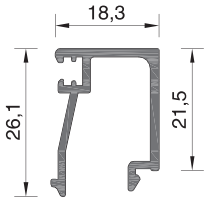

101-079A	
ΒΑΡΟΣ WEIGHT	301 GR/M

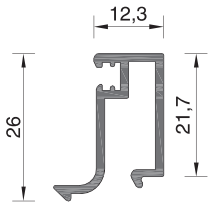

101-080	
ΒΑΡΟΣ WEIGHT	283 GR/M

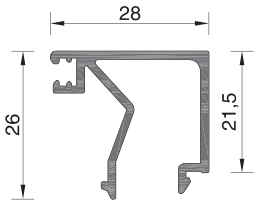

101-082A	
ΒΑΡΟΣ WEIGHT	367 GR/M

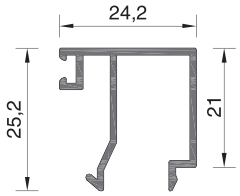

101-083	
ΒΑΡΟΣ WEIGHT	278 GR/M

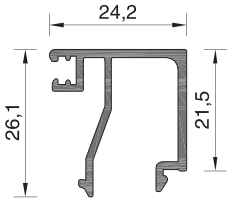

101-083A	
ΒΑΡΟΣ WEIGHT	338 GR/M

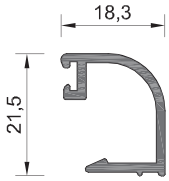

101-116	
ΒΑΡΟΣ WEIGHT	232 GR/M

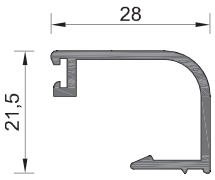

101-119	
ΒΑΡΟΣ WEIGHT	274 GR/M

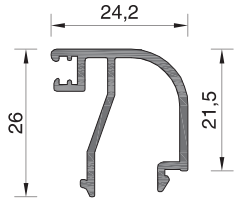

101-165	
ΒΑΡΟΣ WEIGHT	323 GR/M

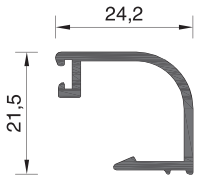

101-167	
ΒΑΡΟΣ WEIGHT	256 GR/M

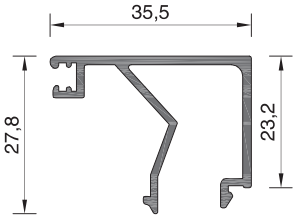

109-155	
ΒΑΡΟΣ WEIGHT	413 GR/M

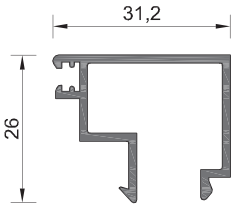

623325A	
ΒΑΡΟΣ WEIGHT	350 GR/M

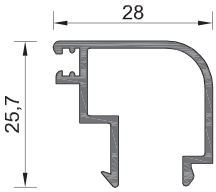

623341	
ΒΑΡΟΣ WEIGHT	298 GR/M

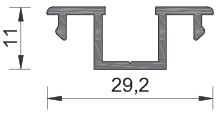

205-014	
ΒΑΡΟΣ WEIGHT	205 GR/M

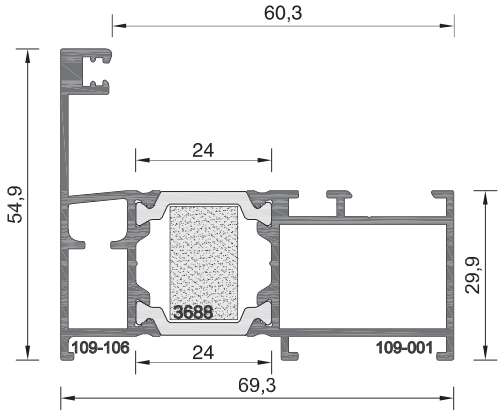

109-301	
ΒΑΡΟΣ WEIGHT	1295 GR/M

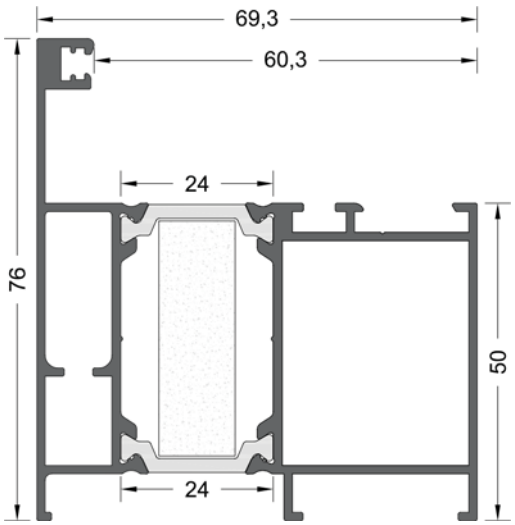

109-337	
ΒΑΡΟΣ WEIGHT	1678 GR/M

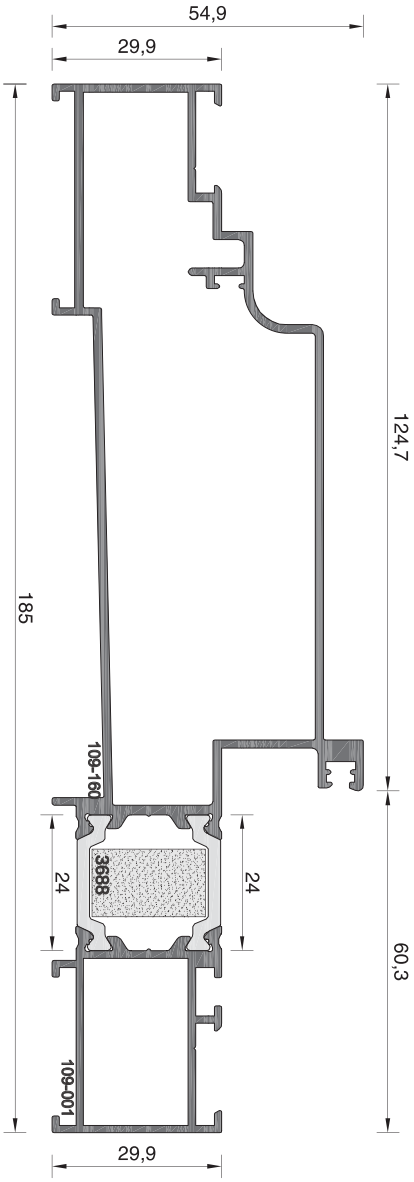

109-328	
ΒΑΡΟΣ WEIGHT	2447 GR/M

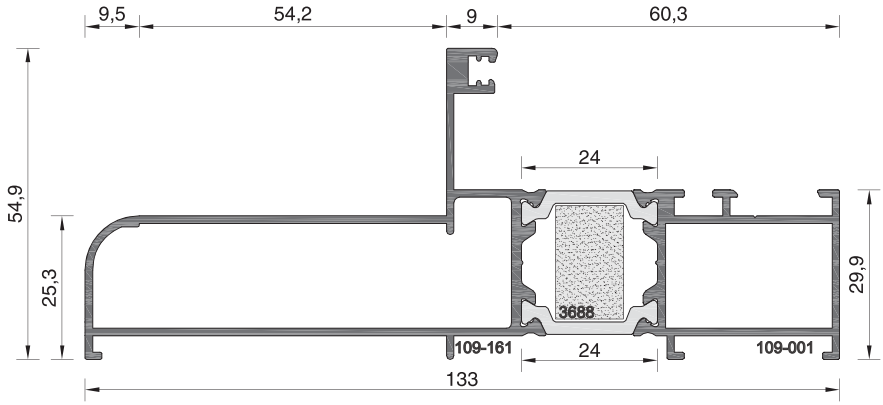

109-330	
ΒΑΡΟΣ WEIGHT	1748 GR/M

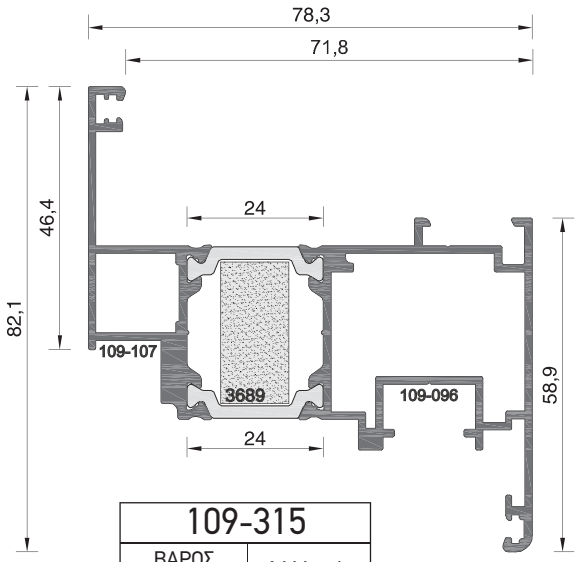

109-315	
ΒΑΡΟΣ WEIGHT	1646 GR/M

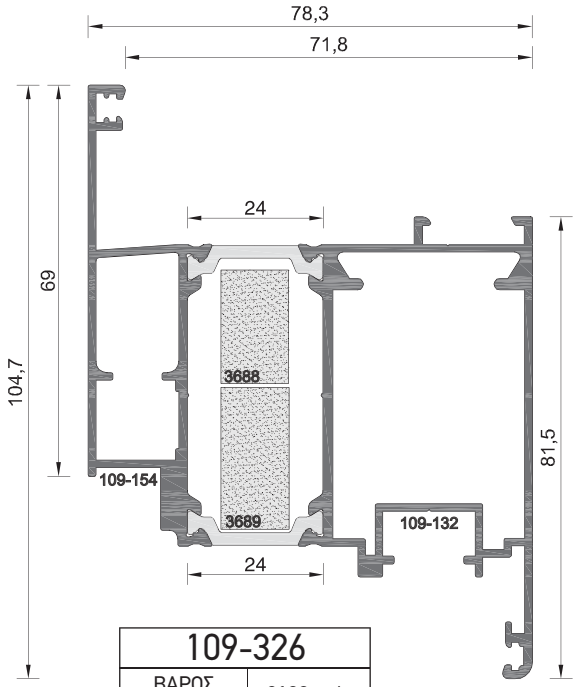

109-326	
ΒΑΡΟΣ WEIGHT	2100 GR/M

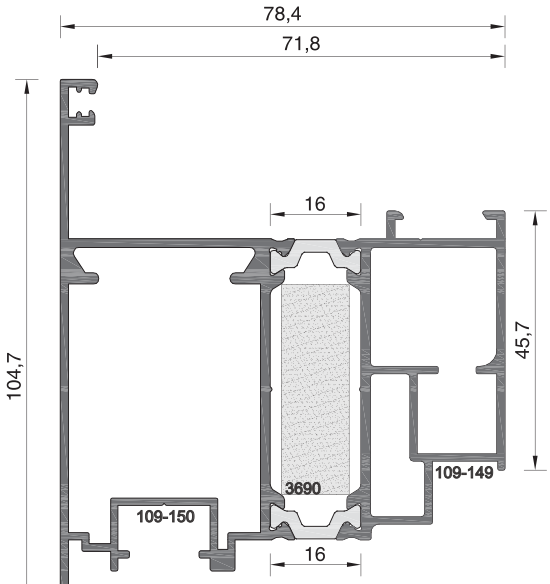

109-324	
ΒΑΡΟΣ WEIGHT	2248 GR/M

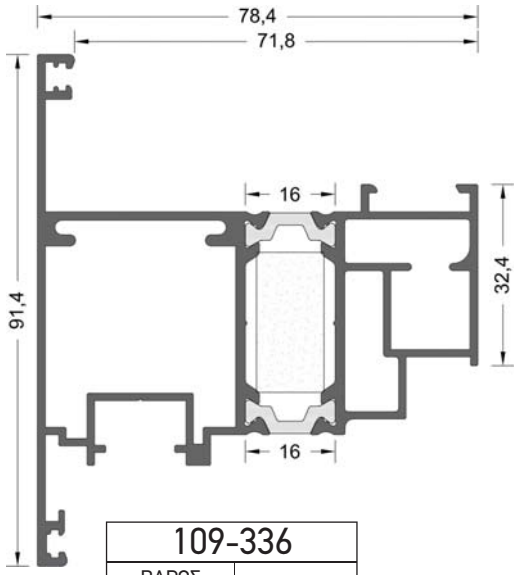

109-336	
ΒΑΡΟΣ WEIGHT	1578 GR/M

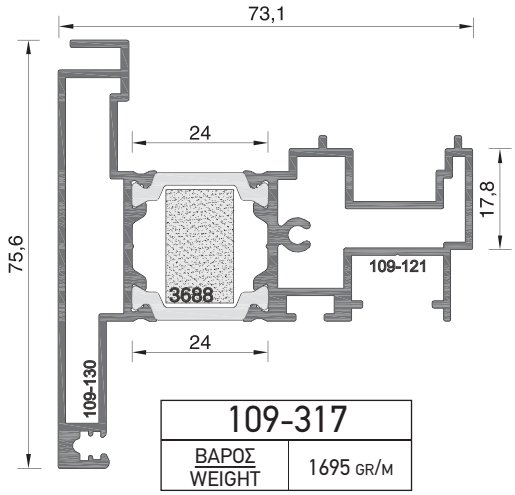

109-317	
ΒΑΡΟΣ WEIGHT	1695 GR/M

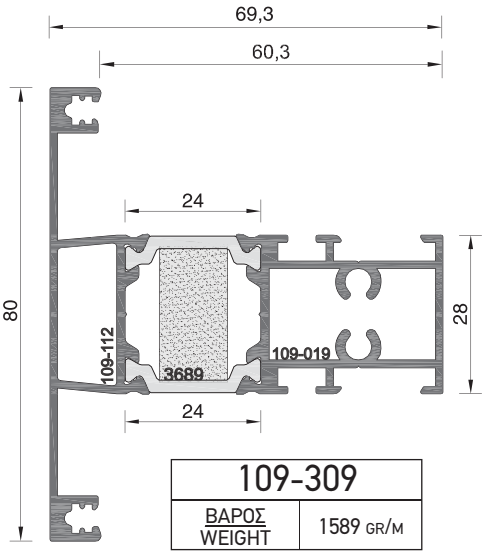

109-309	
ΒΑΡΟΣ WEIGHT	1589 GR/M

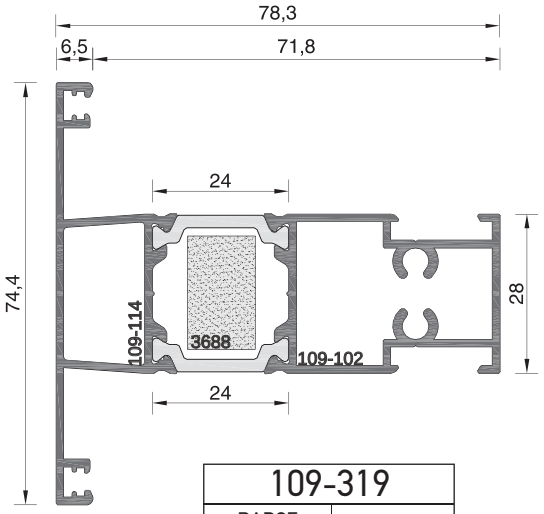

109-319	
ΒΑΡΟΣ WEIGHT	1475 GR/M

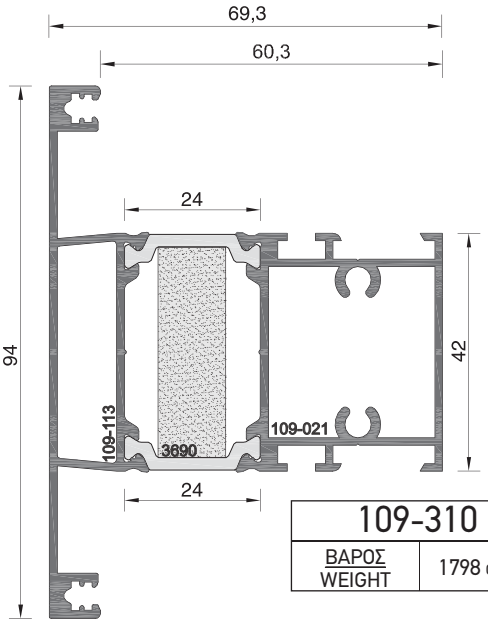

109-310	
ΒΑΡΟΣ WEIGHT	1798 GR/M

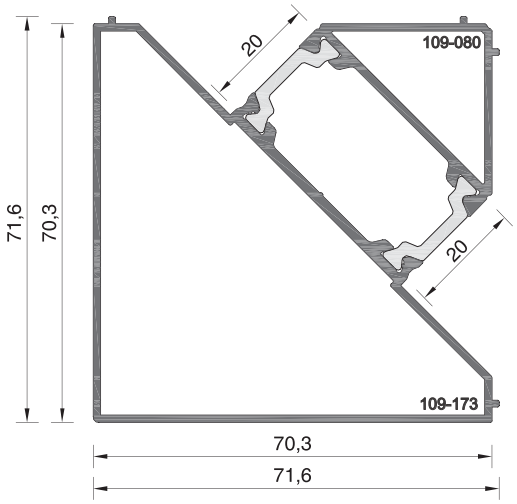

109-335	
ΒΑΡΟΣ WEIGHT	1568 GR/M

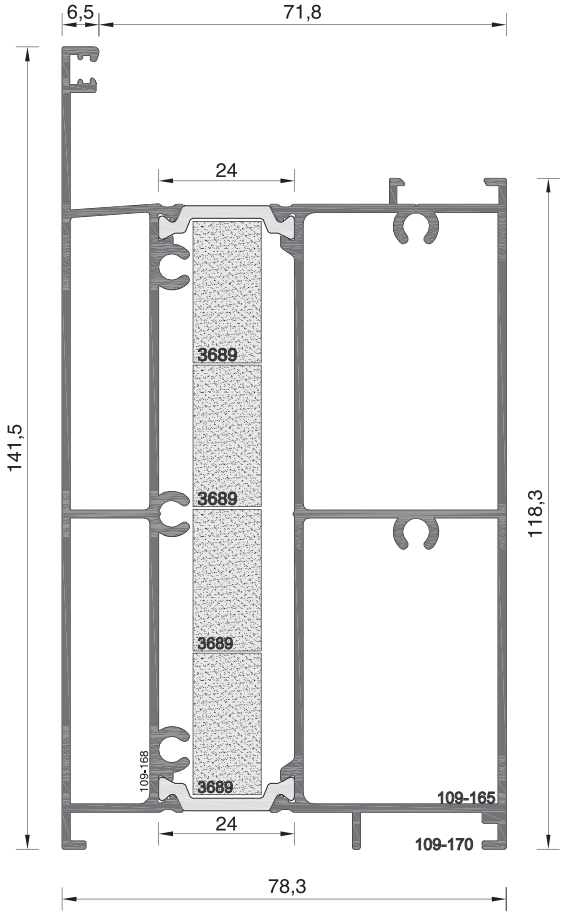

109-334	
ΒΑΡΟΣ WEIGHT	3093 GR/M

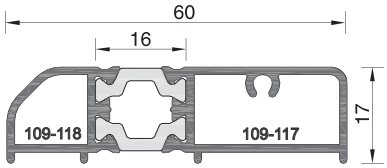

109-313	
ΒΑΡΟΣ WEIGHT	756 GR/M

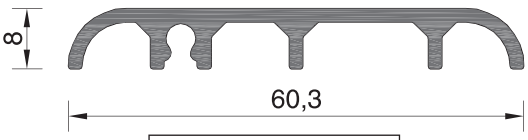

109-171	
ΒΑΡΟΣ WEIGHT	496 GR/M

109-170	
ΒΑΡΟΣ WEIGHT	403 GR/M

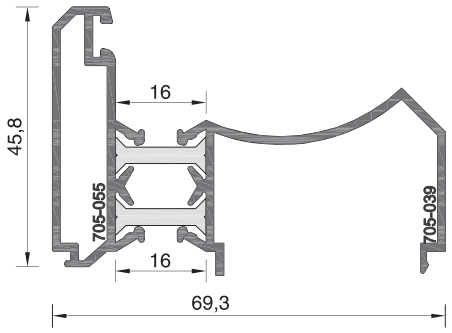

7083	
ΒΑΡΟΣ WEIGHT	1098 GR/M

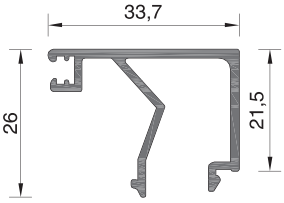

101-078A	
ΒΑΡΟΣ WEIGHT	391 GR/M

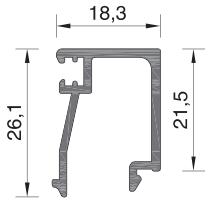

101-079A	
ΒΑΡΟΣ WEIGHT	301 GR/M

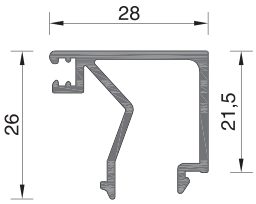

101-082A	
ΒΑΡΟΣ WEIGHT	367 GR/M

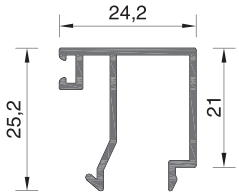

101-083	
ΒΑΡΟΣ WEIGHT	278 GR/M

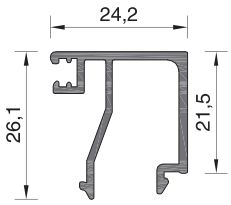

101-083A	
ΒΑΡΟΣ WEIGHT	338 GR/M

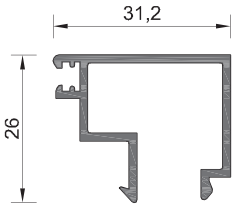

623325A	
ΒΑΡΟΣ WEIGHT	350 GR/M

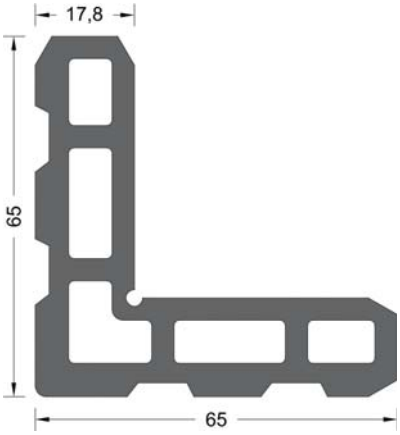

101-071	
ΒΑΡΟΣ WEIGHT	3208 GR/M

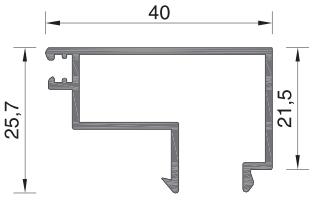

705-051	
ΒΑΡΟΣ WEIGHT	386 GR/M

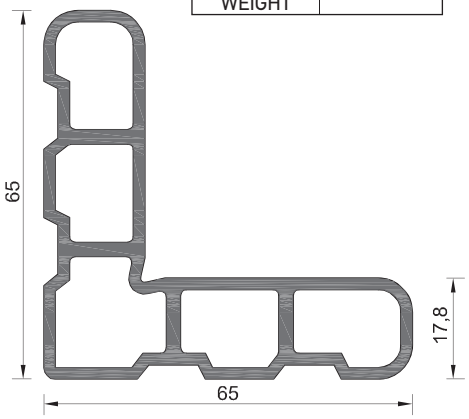

109-060	
ΒΑΡΟΣ WEIGHT	1691 GR/M

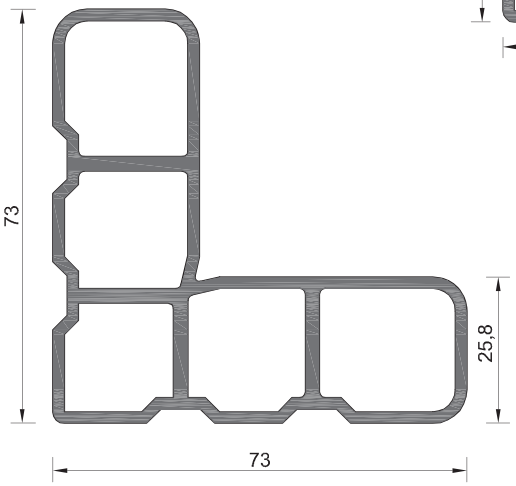

109-061	
ΒΑΡΟΣ WEIGHT	2051 GR/M

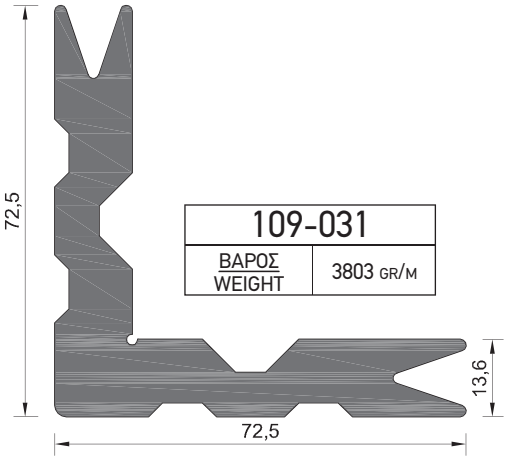

109-031	
ΒΑΡΟΣ WEIGHT	3803 GR/M

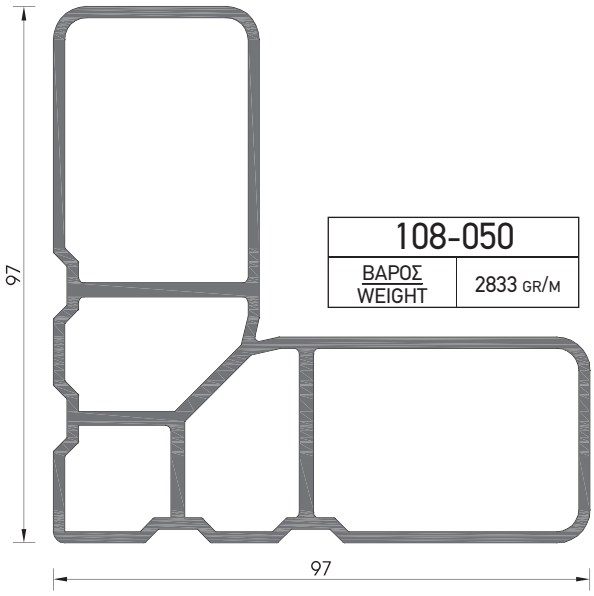

108-050	
ΒΑΡΟΣ WEIGHT	2833 GR/M

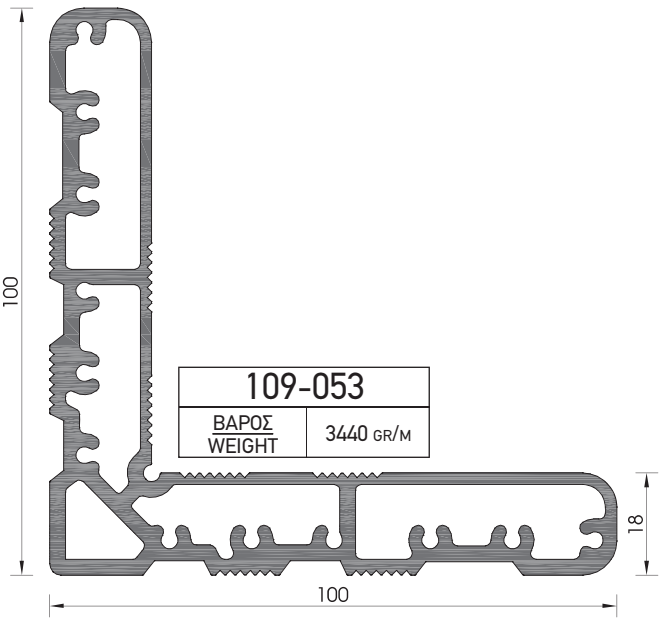

109-053	
ΒΑΡΟΣ WEIGHT	3440 GR/M

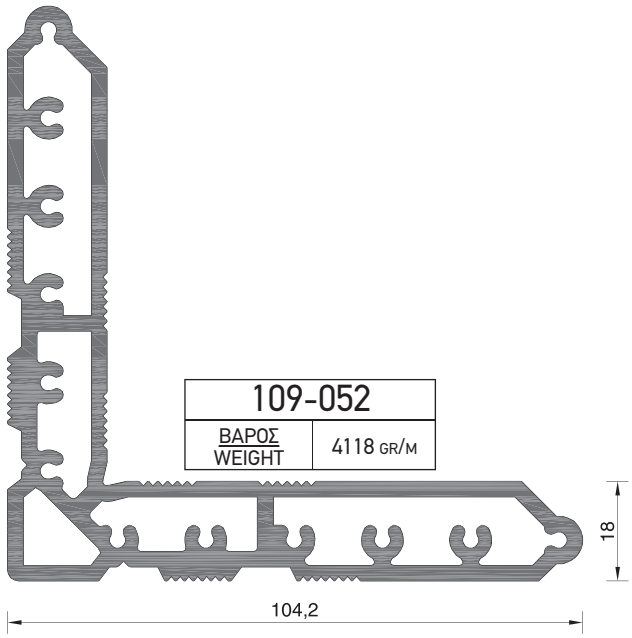

109-052	
ΒΑΡΟΣ WEIGHT	4118 GR/M

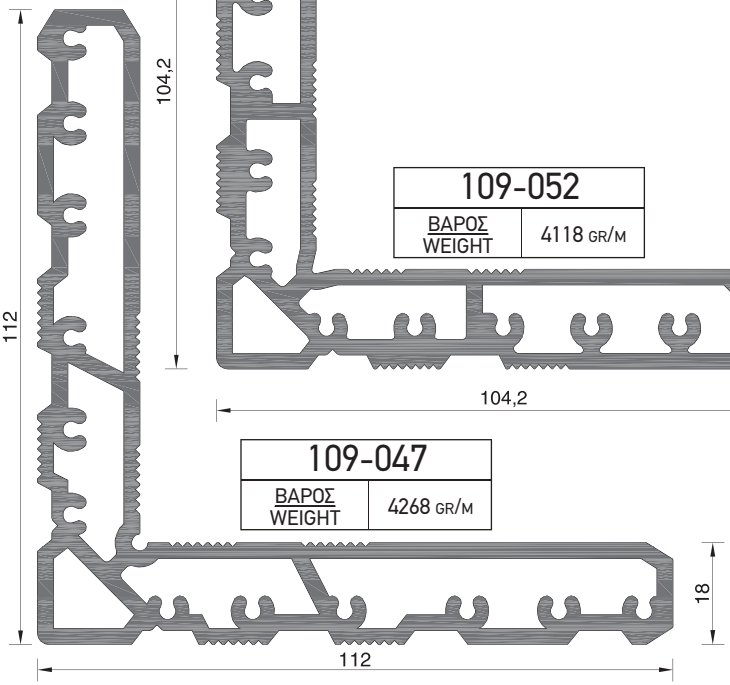

109-047	
ΒΑΡΟΣ WEIGHT	4268 GR/M

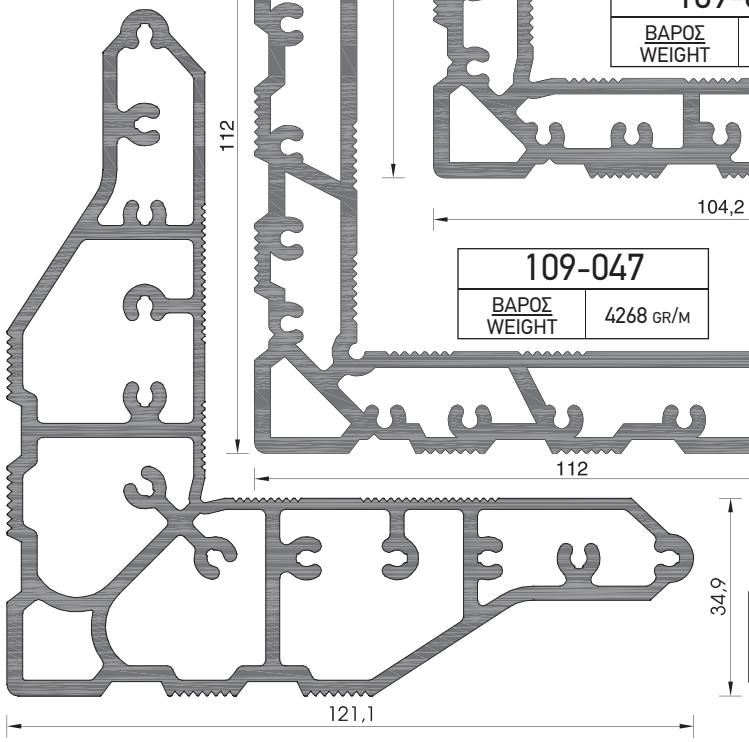

109-054	
ΒΑΡΟΣ WEIGHT	4725 GR/M

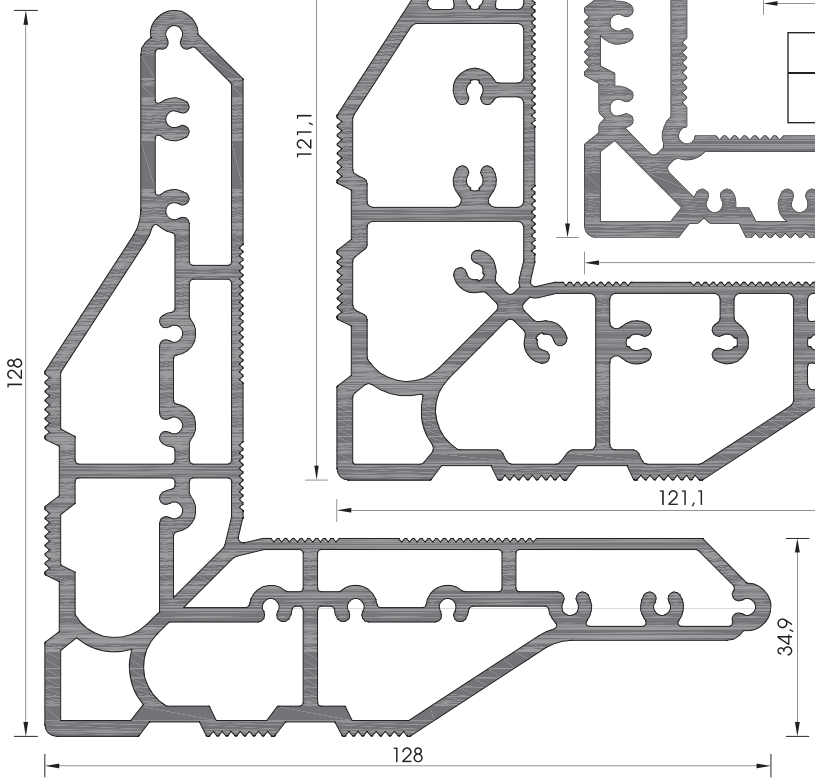

109-051	
ΒΑΡΟΣ WEIGHT	5187 GR/M

ALBIO 109C SUPER THERMO

ΑΝΟΙΓΟΜΕΝΟ ΣΥΣΤΗΜΑ ΜΕ ΘΕΡΜΟΔΙΑΚΟΠΗ
ΜΕ ΠΕΡΙΜΕΤΡΙΚΟ ΜΗΧΑΝΙΣΜΟ ΠΟΛΛΑΠΛΩΝ ΚΛΕΙΔΩΜΑΤΩΝ

THERMAL BREAK OPENING SYSTEM
WITH PERIMETRAL MULTIPLE LOCKING MECHANISM

- **ΠΛΑΤΟΣ ΠΟΛΥΑΜΙΔΙΟΥ:** 34ΜΜ
- **ΠΑΧΟΣ ΥΑΛΟΠΙΝΑΚΑ:** 26-64ΜΜ
- **ΣΥΝΤΕΛΕΣΤΗΣ ΘΕΡΜΟΠΕΡΑΤΟΤΗΤΑΣ UF:** 1.5-2.0W/(M²K)

- POLYAMIDE WIDTH: 34ΜΜ
- GLAZING THICKNESS: 26-64ΜΜ
- THERMAL TRANSMITTSANCE COEFFICIENT UF: 1.5-2.0W/(M²K)

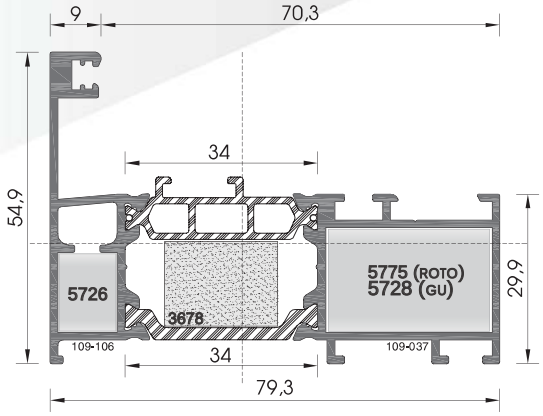

109-402	
ΒΑΡΟΣ WEIGHT	1412 GR/M

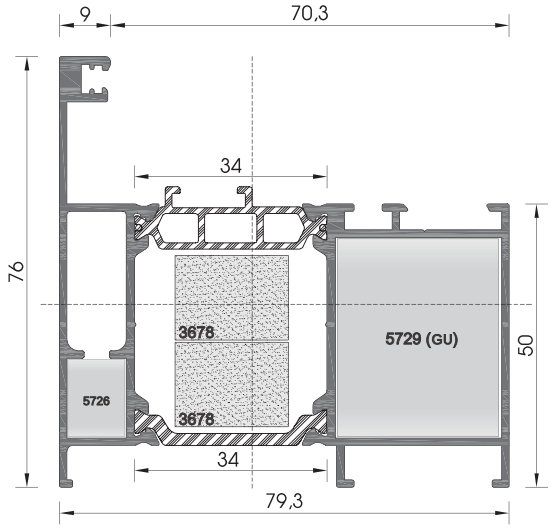

109-490	
ΒΑΡΟΣ WEIGHT	1657 GR/M

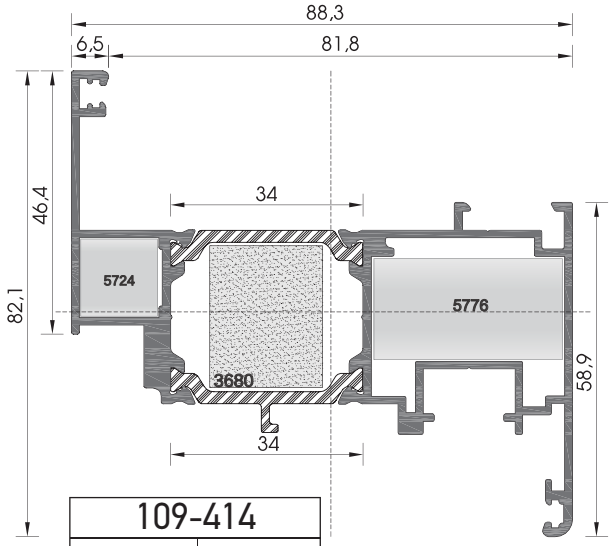

109-414	
ΒΑΡΟΣ WEIGHT	1723 GR/M

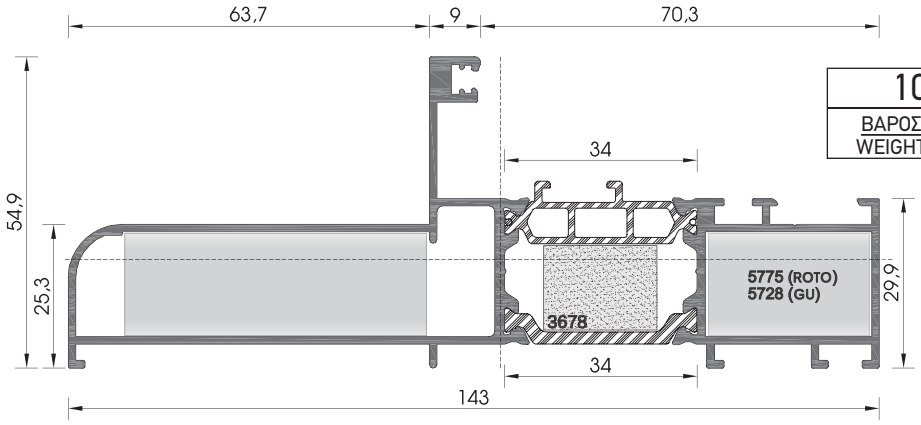

109-489	
ΒΑΡΟΣ WEIGHT	1862 GR/M

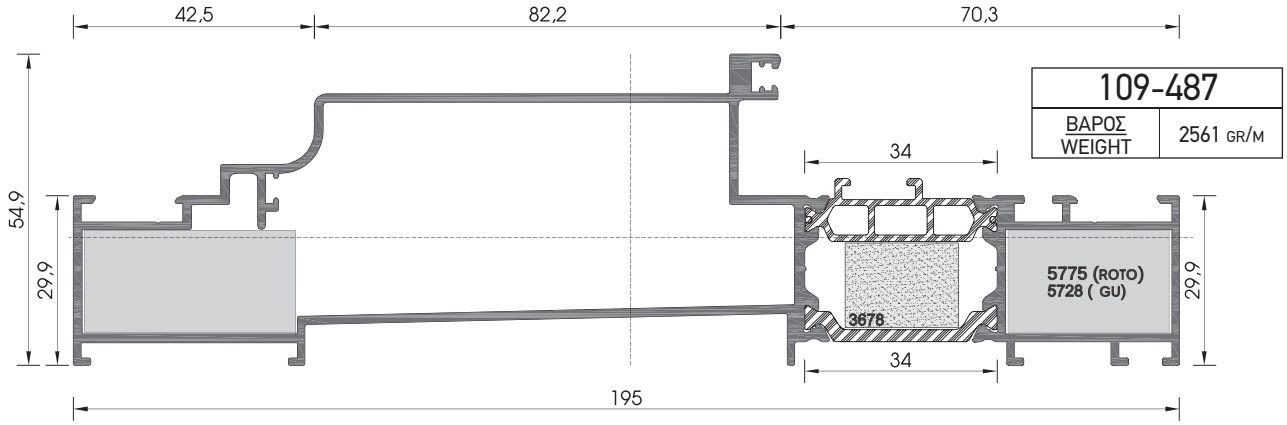

109-487	
ΒΑΡΟΣ WEIGHT	2561 GR/M

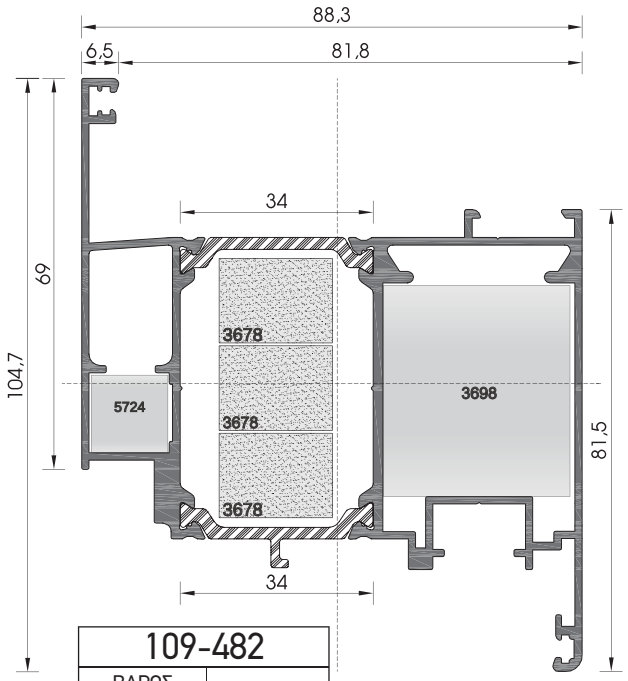

109-482	
ΒΑΡΟΣ WEIGHT	2188 GR/M

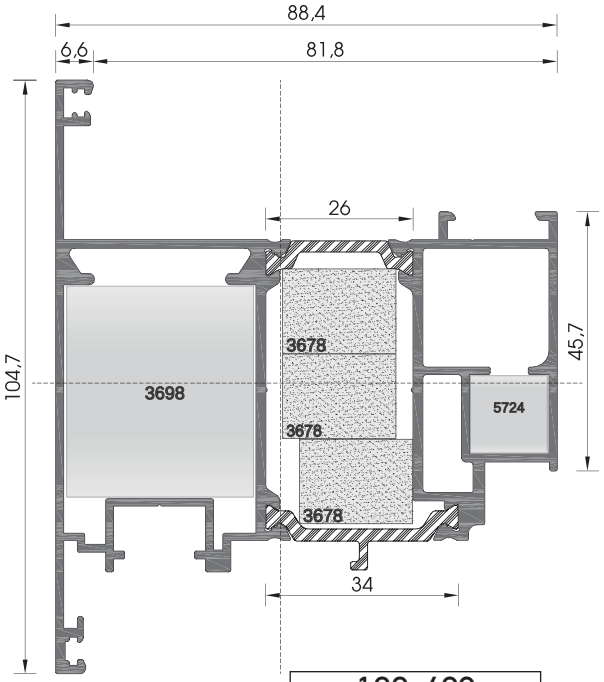

109-483	
ΒΑΡΟΣ WEIGHT	2378 GR/M

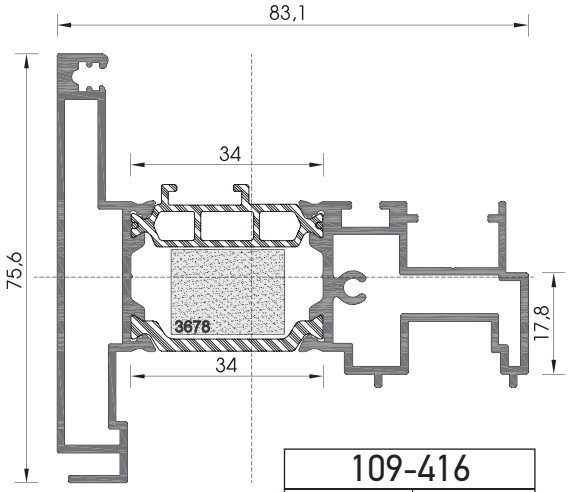

109-416	
ΒΑΡΟΣ WEIGHT	1788 GR/M

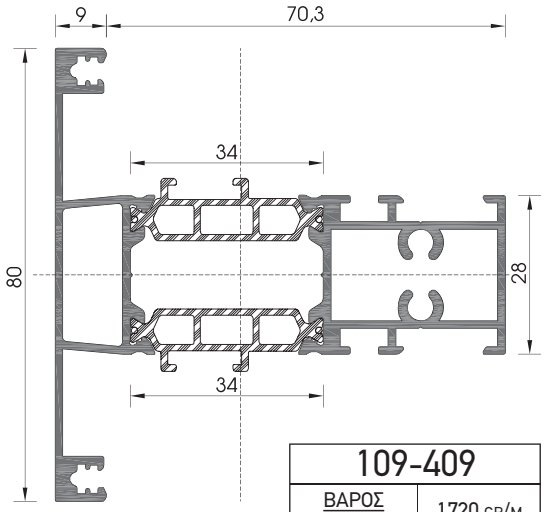

109-409	
ΒΑΡΟΣ WEIGHT	1720 GR/M

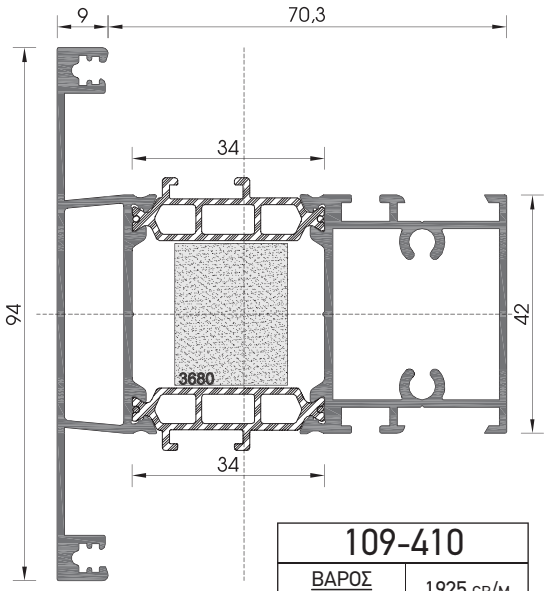

109-410	
ΒΑΡΟΣ WEIGHT	1925 GR/M

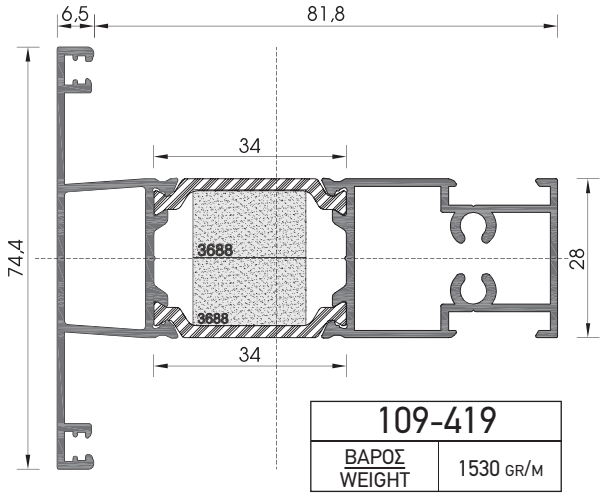

109-419	
ΒΑΡΟΣ WEIGHT	1530 GR/M

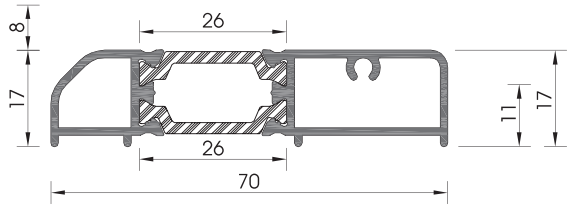

109-413	
ΒΑΡΟΣ WEIGHT	815 GR/M

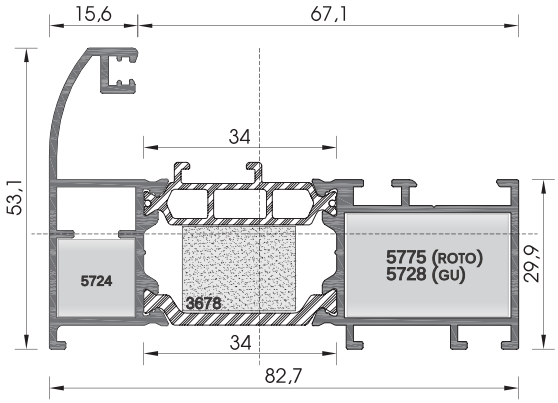

109-431	
ΒΑΡΟΣ WEIGHT	1407 GR/M

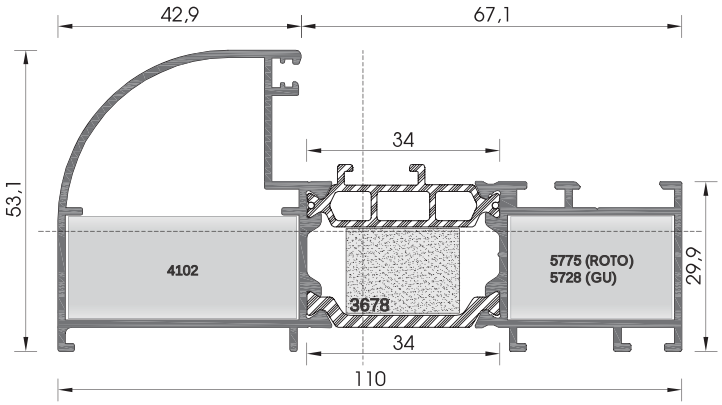

109-434	
ΒΑΡΟΣ WEIGHT	1632 GR/M

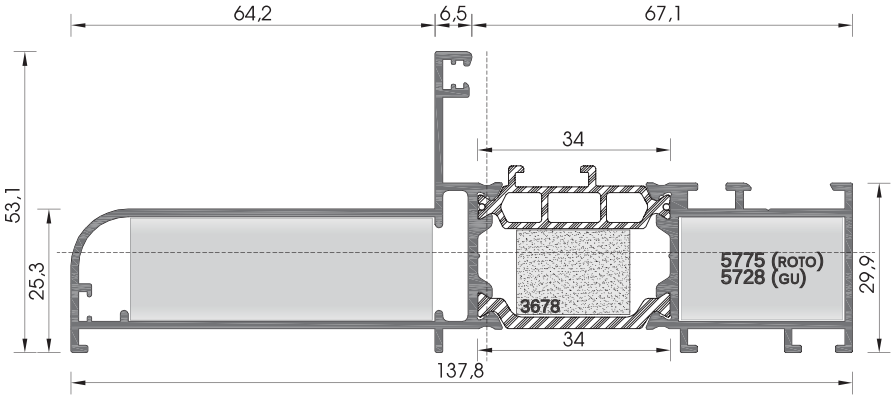

109-476	
ΒΑΡΟΣ WEIGHT	1787 GR/M

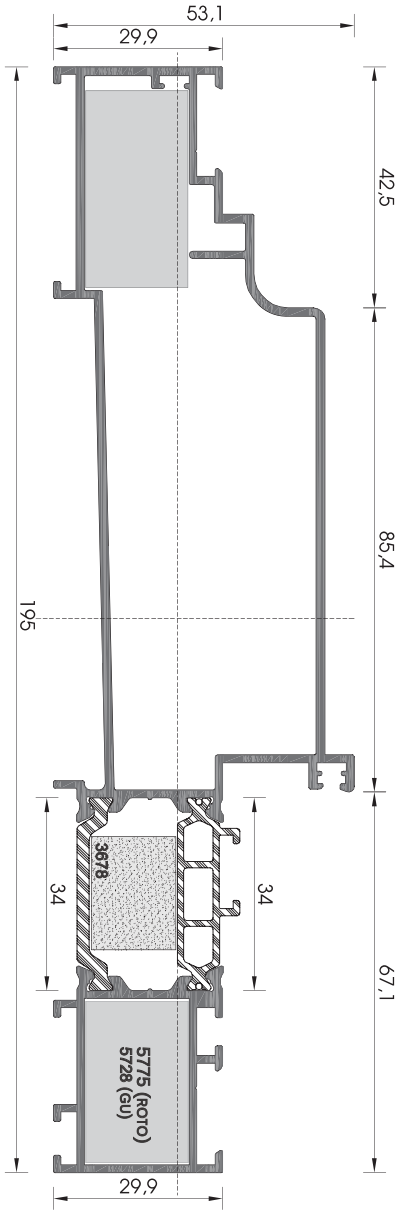

109-468	
ΒΑΡΟΣ WEIGHT	2457 GR/M

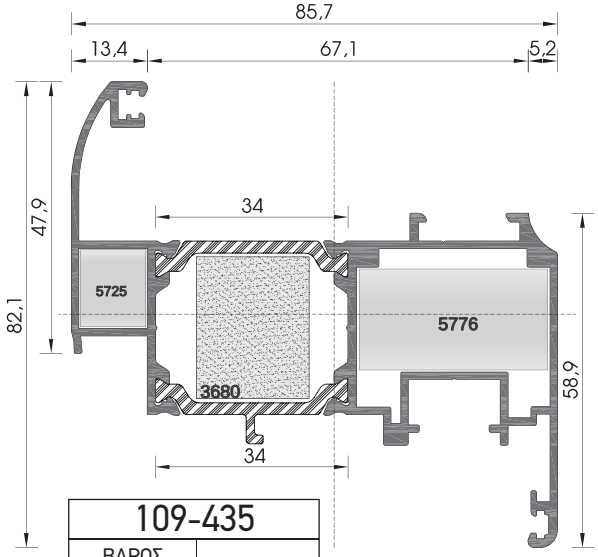

109-435	
ΒΑΡΟΣ WEIGHT	1668 GR/M

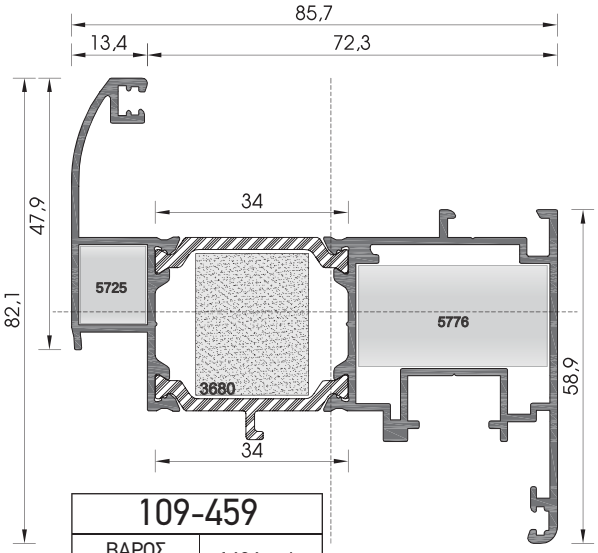

109-459	
ΒΑΡΟΣ WEIGHT	1636 GR/M

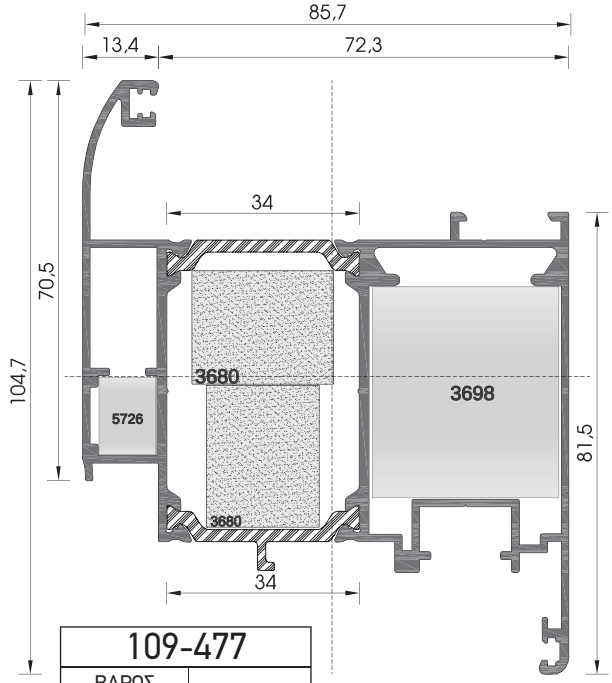

109-477	
ΒΑΡΟΣ WEIGHT	2127 GR/M

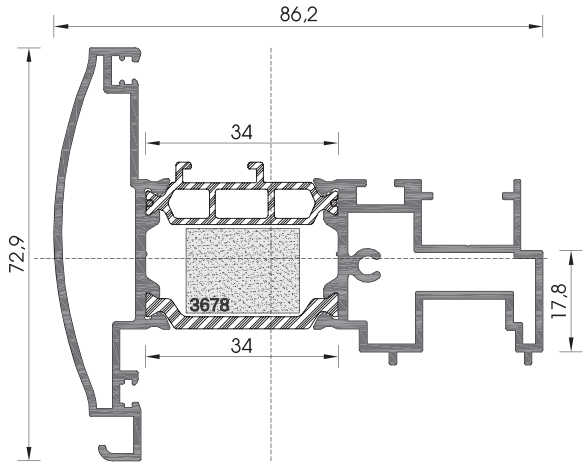

109-417	
ΒΑΡΟΣ WEIGHT	1762 GR/M

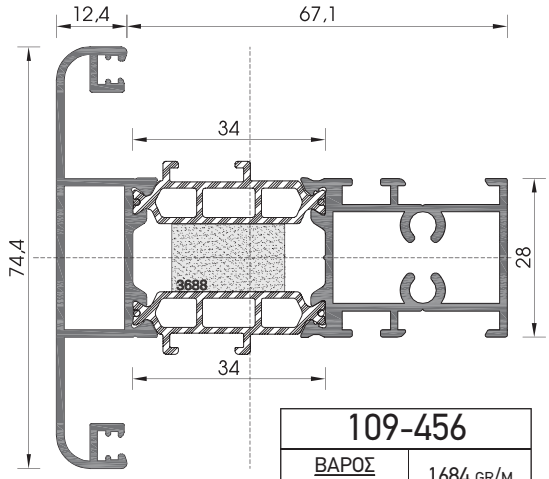

109-456	
ΒΑΡΟΣ WEIGHT	1684 GR/M

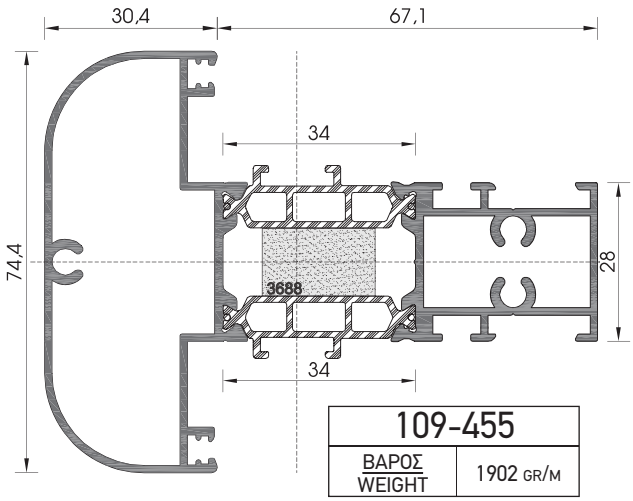

109-455	
ΒΑΡΟΣ WEIGHT	1902 GR/M

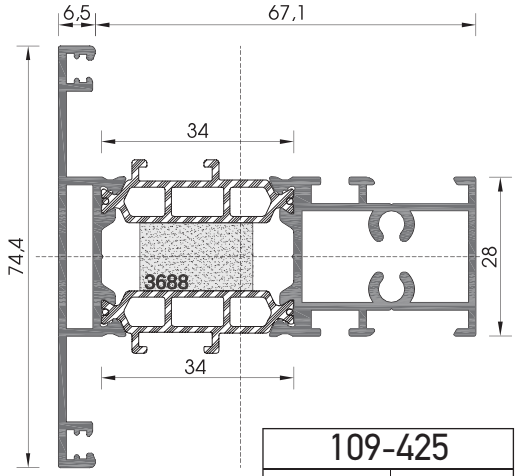

109-425	
ΒΑΡΟΣ WEIGHT	1565 GR/M

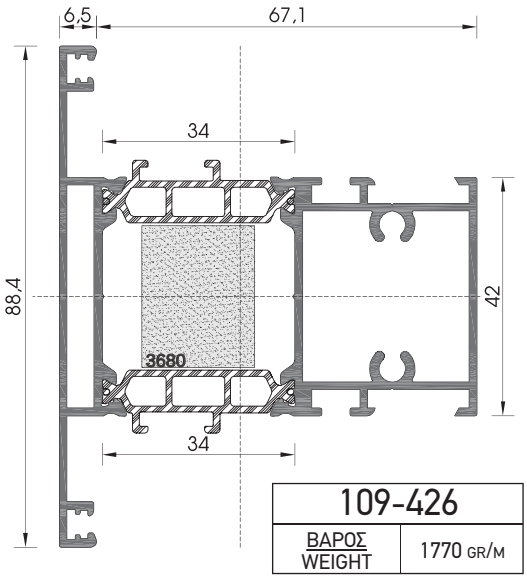

109-426	
ΒΑΡΟΣ WEIGHT	1770 GR/M

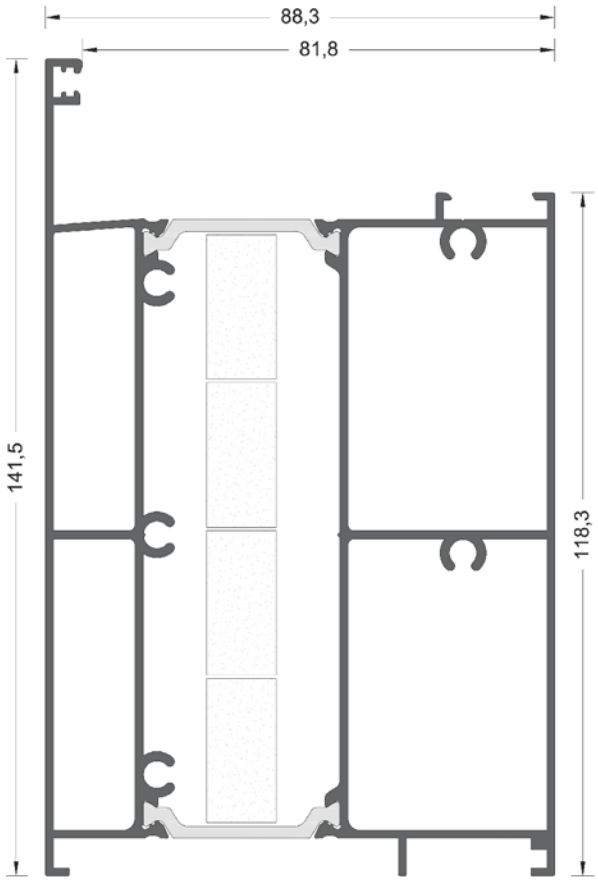

109-491	
ΒΑΡΟΣ WEIGHT	3148 GR/M

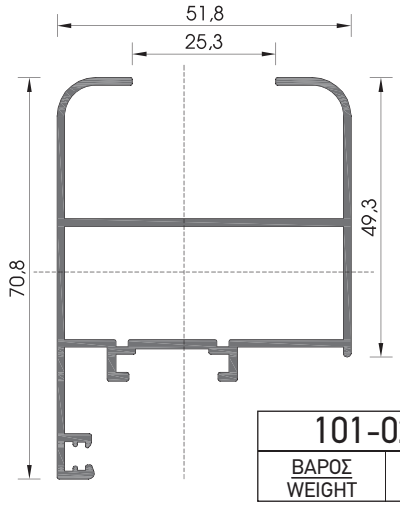

101-026C	
ΒΑΡΟΣ WEIGHT	963 GR/M

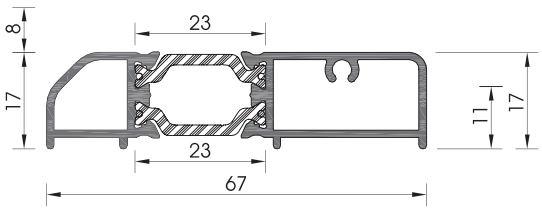

109-479	
ΒΑΡΟΣ WEIGHT	781 GR/M

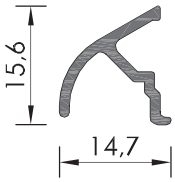

108-057A	
ΒΑΡΟΣ WEIGHT	126 GR/M

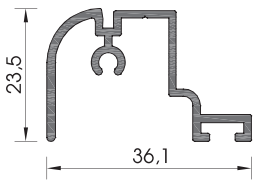

109-071	
ΒΑΡΟΣ WEIGHT	379 GR/M

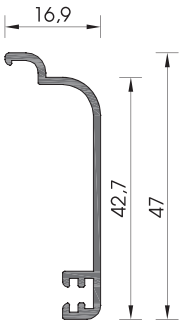

101-067A	
ΒΑΡΟΣ WEIGHT	264 GR/M

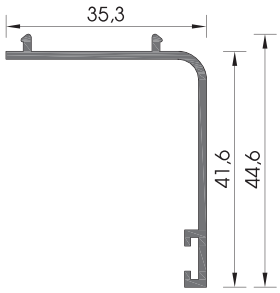

109-026	
ΒΑΡΟΣ WEIGHT	306 GR/M

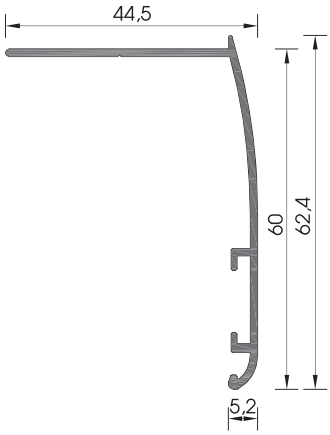

109-138	
ΒΑΡΟΣ WEIGHT	403 GR/M

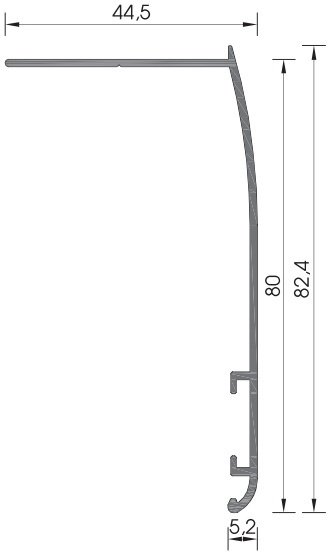

109-139	
ΒΑΡΟΣ WEIGHT	473 GR/M

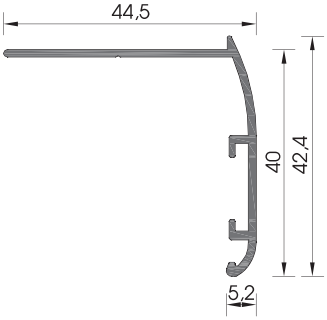

109-147	
ΒΑΡΟΣ WEIGHT	338 GR/M

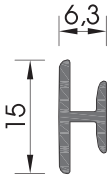

101-166	
ΒΑΡΟΣ WEIGHT	99 GR/M

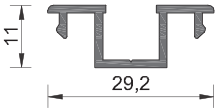

205-014	
ΒΑΡΟΣ WEIGHT	205 GR/M

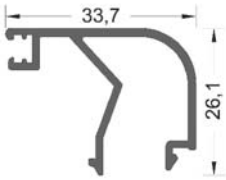

101-077A	
ΒΑΡΟΣ WEIGHT	373 GR/M

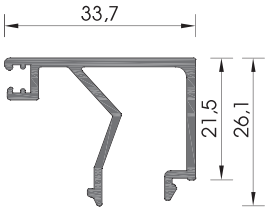

101-078A	
ΒΑΡΟΣ WEIGHT	391 GR/M

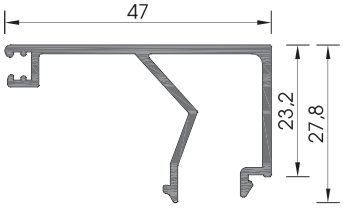

109-148	
ΒΑΡΟΣ WEIGHT	460 GR/M

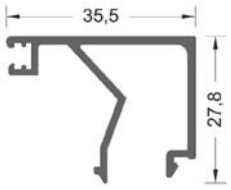

109-155	
ΒΑΡΟΣ WEIGHT	413 GR/M

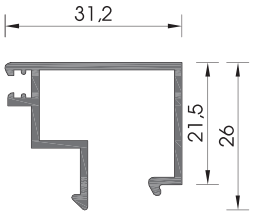

623325A	
ΒΑΡΟΣ WEIGHT	350 GR/M

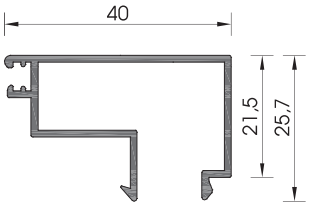

705-051	
ΒΑΡΟΣ WEIGHT	386 GR/M

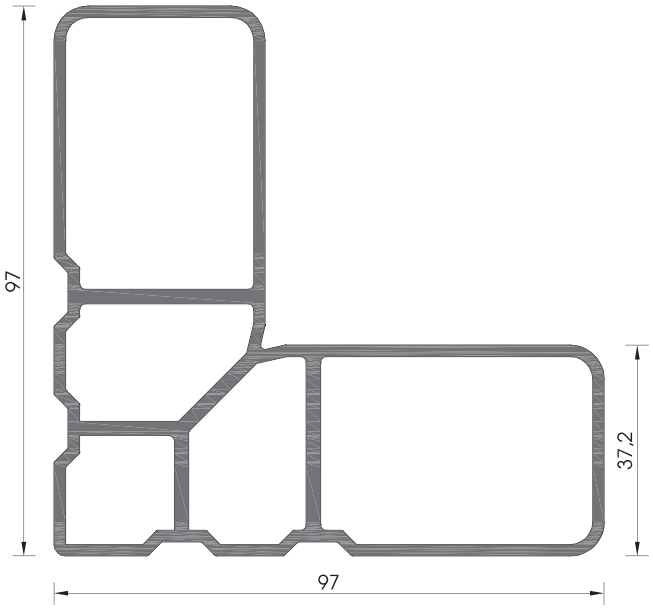

108-050	
ΒΑΡΟΣ WEIGHT	2833 GR/M

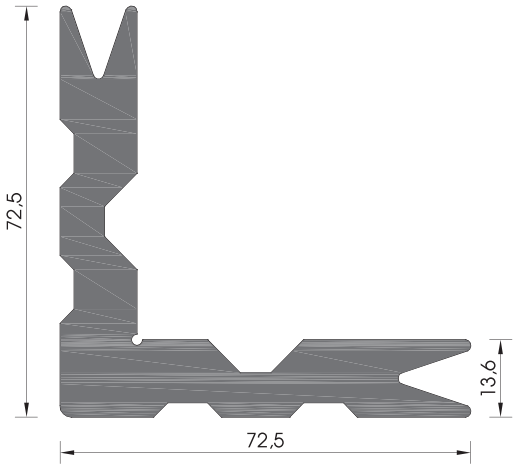

109-031	
ΒΑΡΟΣ WEIGHT	3803 GR/M

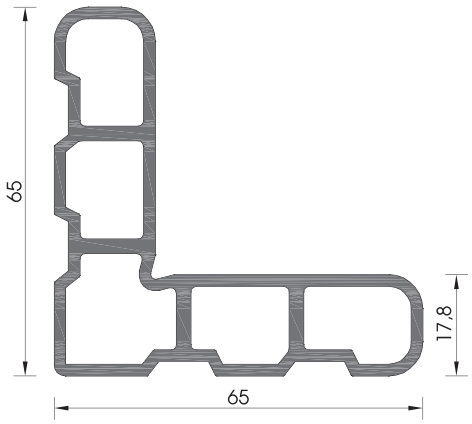

109-060	
ΒΑΡΟΣ WEIGHT	1691 GR/M

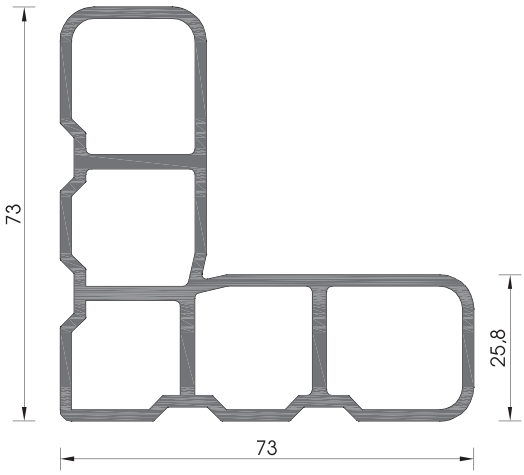

109-061	
ΒΑΡΟΣ WEIGHT	2051 GR/M

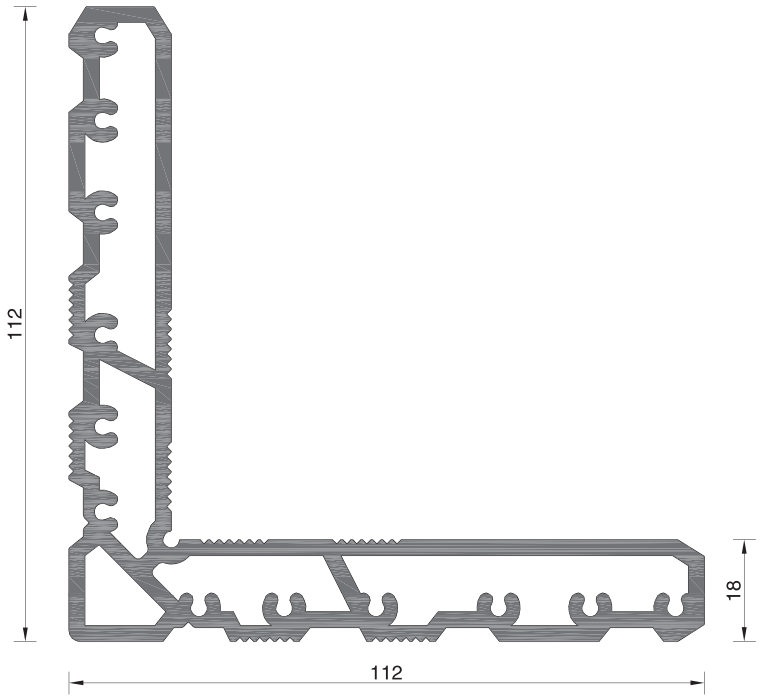

109-047	
ΒΑΡΟΣ WEIGHT	4268 GR/M

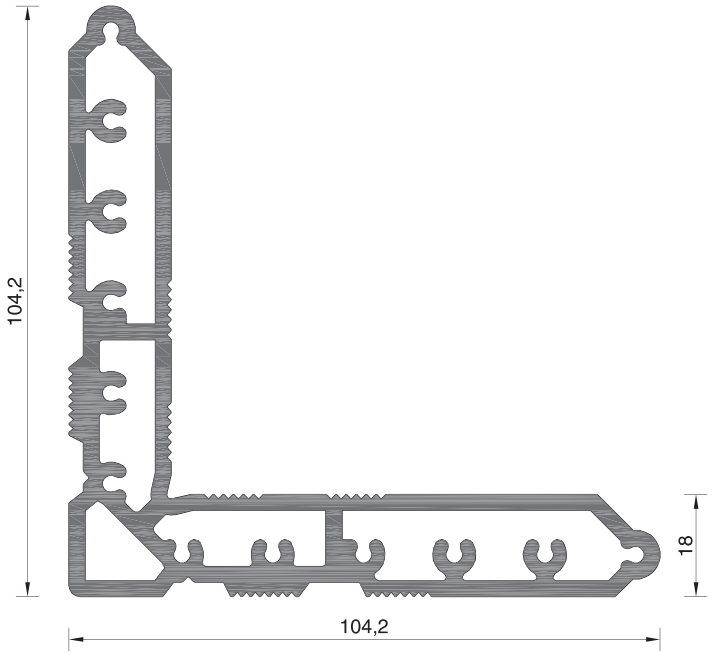

109-052	
ΒΑΡΟΣ WEIGHT	4118 GR/M

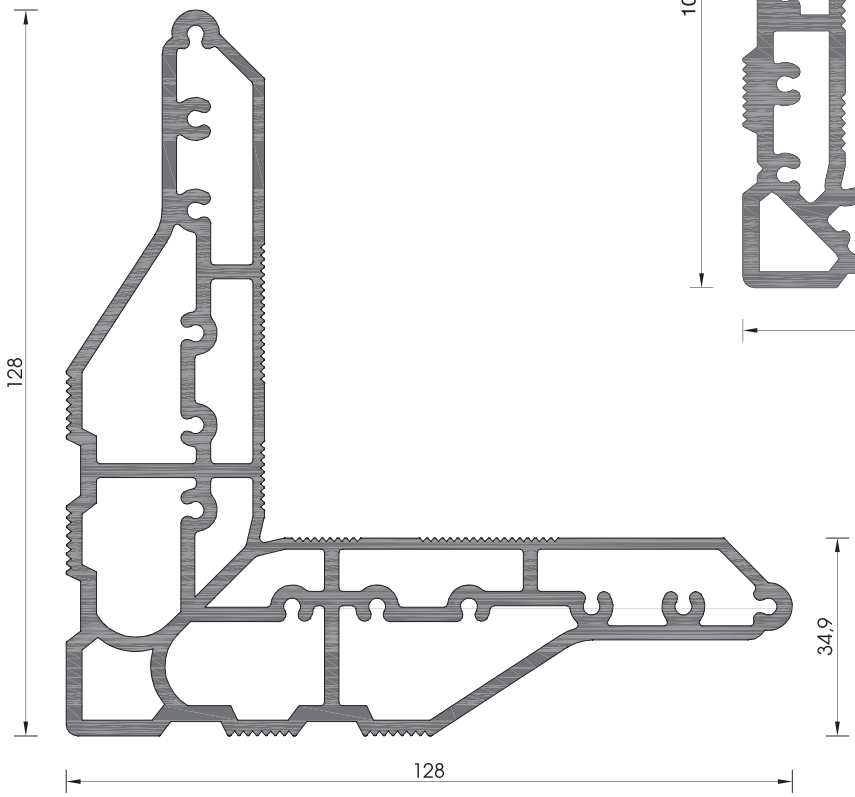

109-051	
ΒΑΡΟΣ WEIGHT	5187 GR/M

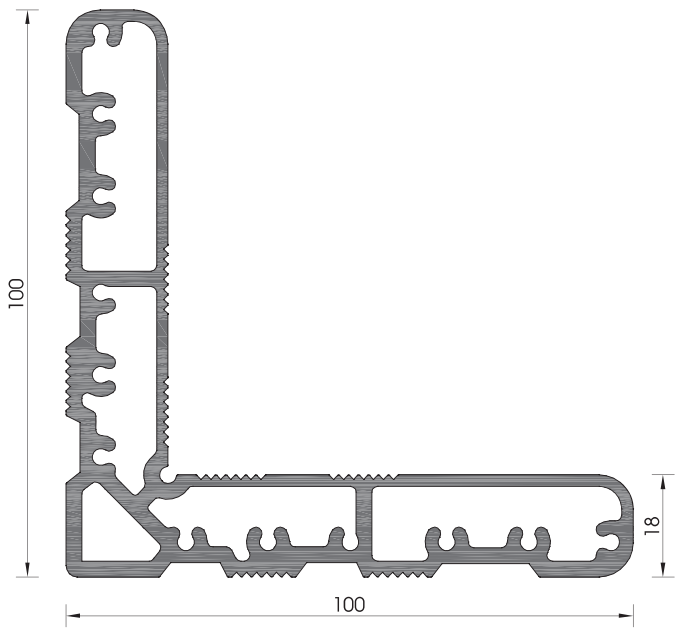

109-053	
ΒΑΡΟΣ / WEIGHT	3440 GR/M

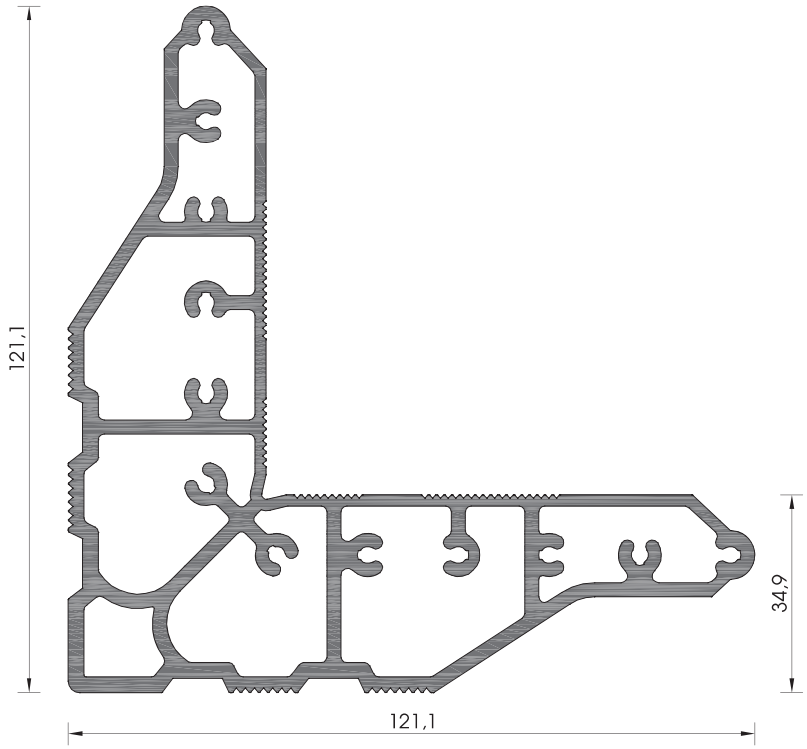

109-054	
ΒΑΡΟΣ / WEIGHT	4725 GR/M

ALBIO 125C

ΑΝΟΙΓΟΜΕΝΟ ΣΥΣΤΗΜΑ ΜΕ ΘΕΡΜΟΔΙΑΚΟΠΗ ΜΕ ΠΕΡΙΜΕΤΡΙΚΟ ΜΗΧΑΝΙΣΜΟ ΠΟΛΛΑΠΛΩΝ ΚΛΕΙΔΩΜΑΤΩΝ

THERMAL BREAK OPENING SYSTEM WITH PERIMETRAL MULTIPLE LOCKING MECHANISM

- **ΠΛΑΤΟΣ ΠΟΛΥΑΜΙΔΙΟΥ:** 22ΜΜ, 24ΜΜ, 25ΜΜ
- **ΠΑΧΟΣ ΥΑΛΟΠΙΝΑΚΑ:** 5-28ΜΜ
- **ΣΥΝΤΕΛΕΣΤΗΣ ΘΕΡΜΟΠΕΡΑΤΟΤΗΤΑΣ UF:** 2.5-5.1W/(M²K)

- POLYAMIDE WIDTH: 22ΜΜ, 24ΜΜ, 25ΜΜ
- GLAZING THICKNESS: 5-28ΜΜ
- THERMAL TRANSMITTSANCE COEFFICIENT UF: 2.5-5.1W/(M²K)

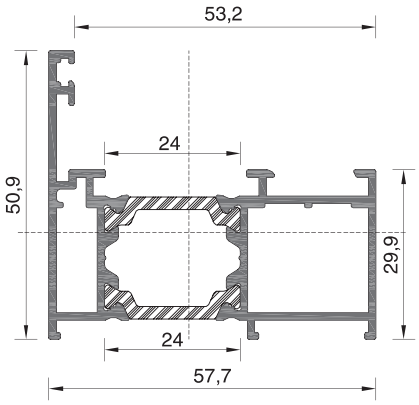

125-01	
ΒΑΡΟΣ WEIGHT	1085 GR/M

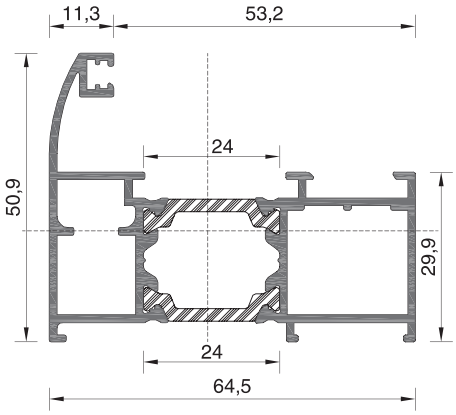

125-02	
ΒΑΡΟΣ WEIGHT	1186 GR/M

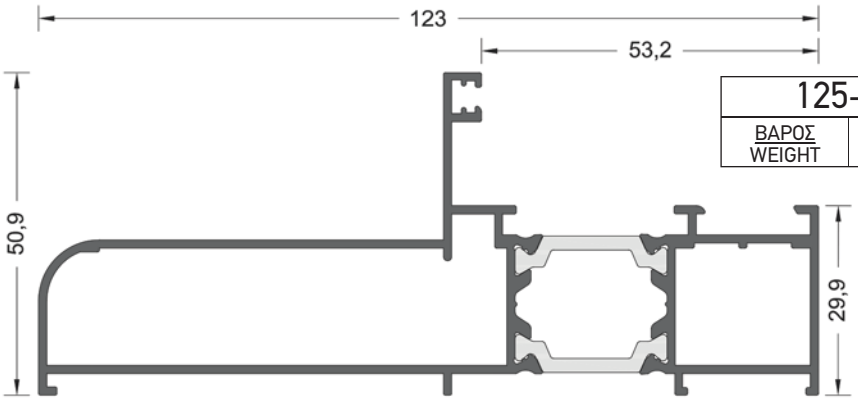

125-22	
ΒΑΡΟΣ WEIGHT	1545 GR/M

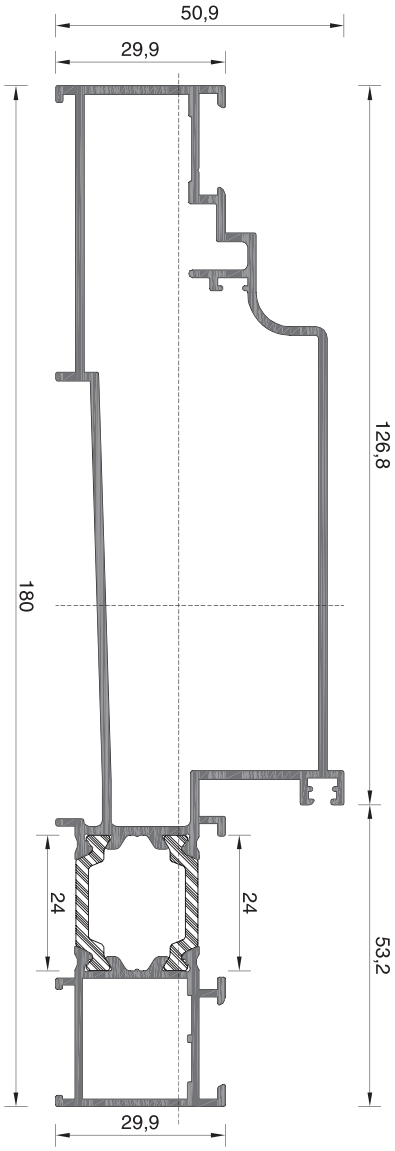

125-03	
ΒΑΡΟΣ WEIGHT	2309 GR/M

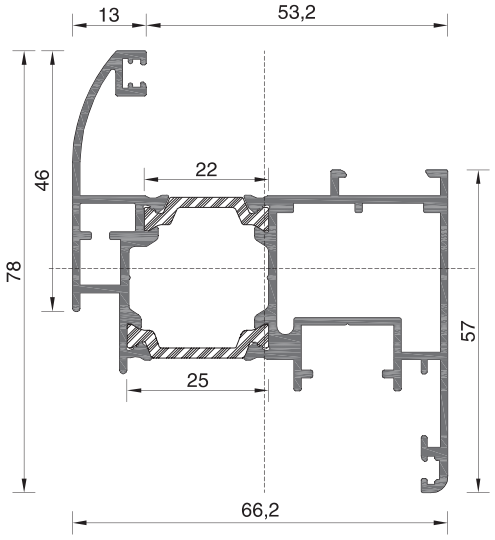

125-06	
ΒΑΡΟΣ WEIGHT	1485 GR/M

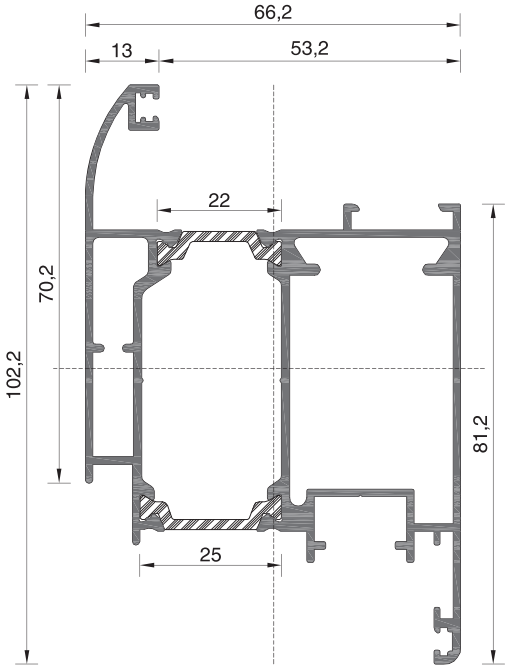

125-07	
ΒΑΡΟΣ WEIGHT	1895 GR/M

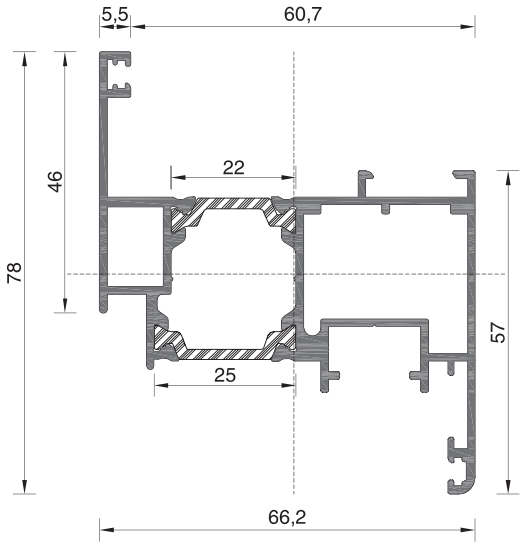

125-17	
ΒΑΡΟΣ WEIGHT	1436 GR/M

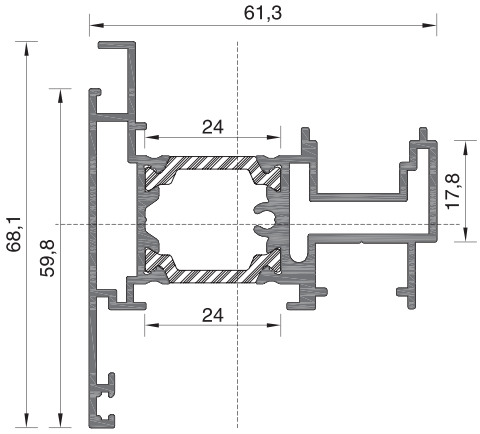

125-10	
ΒΑΡΟΣ WEIGHT	1418 GR/M

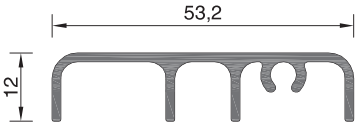

120-056	
ΒΑΡΟΣ WEIGHT	447 GR/M

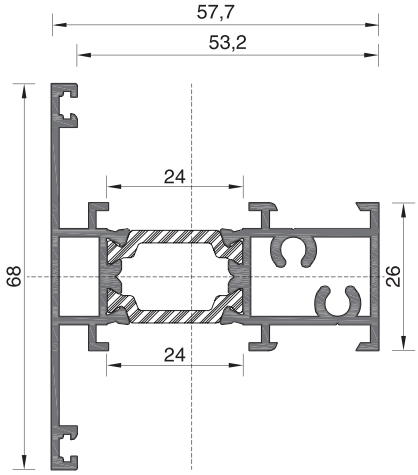

125-11	
ΒΑΡΟΣ WEIGHT	1229 GR/M

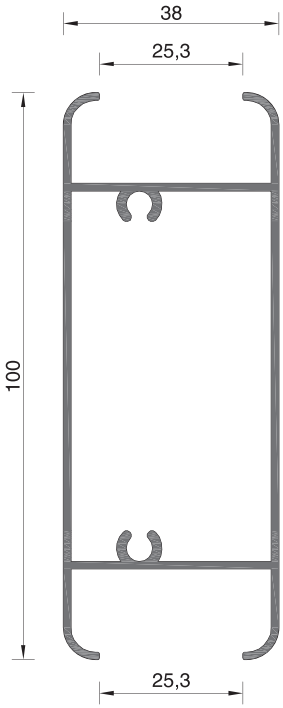

101-152	
ΒΑΡΟΣ WEIGHT	1096 GR/M

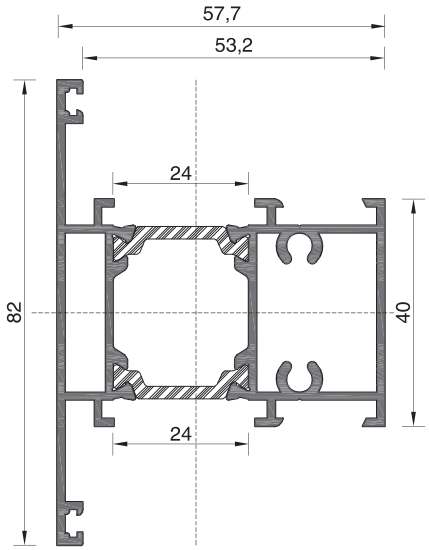

125-16	
ΒΑΡΟΣ WEIGHT	1331 GR/M

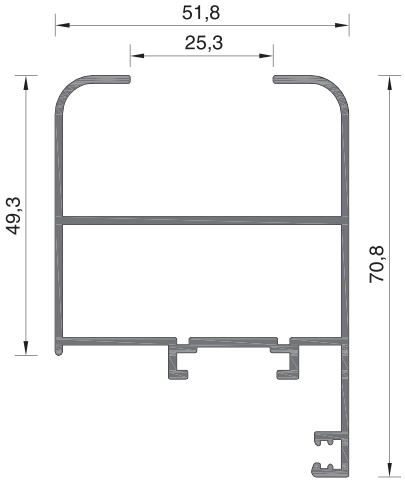

101-026C	
ΒΑΡΟΣ WEIGHT	963 GR/M

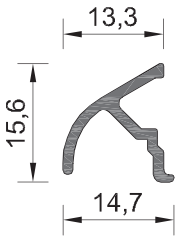

108-057A	
ΒΑΡΟΣ WEIGHT	126 GR/M

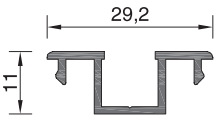

205-014	
ΒΑΡΟΣ WEIGHT	205 GR/M

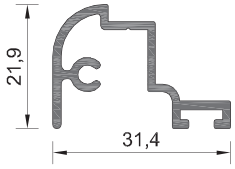

120-057	
ΒΑΡΟΣ WEIGHT	330 GR/M

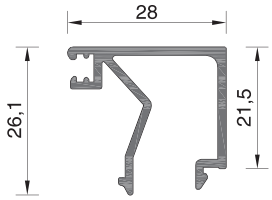

101-082A	
ΒΑΡΟΣ WEIGHT	367 GR/M

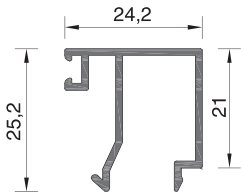

101-083	
ΒΑΡΟΣ WEIGHT	278 GR/M

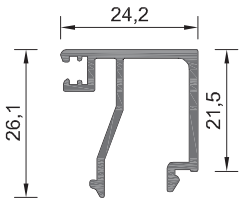

101-083A	
ΒΑΡΟΣ WEIGHT	338 GR/M

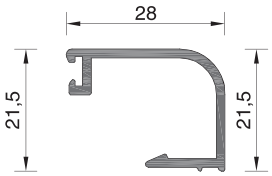

101-119	
ΒΑΡΟΣ WEIGHT	274 GR/M

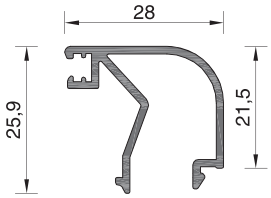

101-139	
ΒΑΡΟΣ WEIGHT	329 GR/M

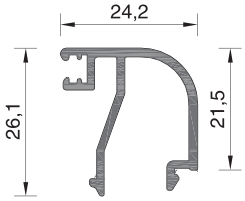

101-165	
ΒΑΡΟΣ WEIGHT	323 GR/M

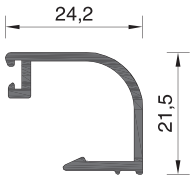

101-167	
ΒΑΡΟΣ WEIGHT	256 GR/M

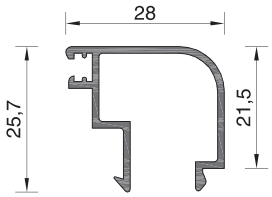

623341	
ΒΑΡΟΣ WEIGHT	298 GR/M

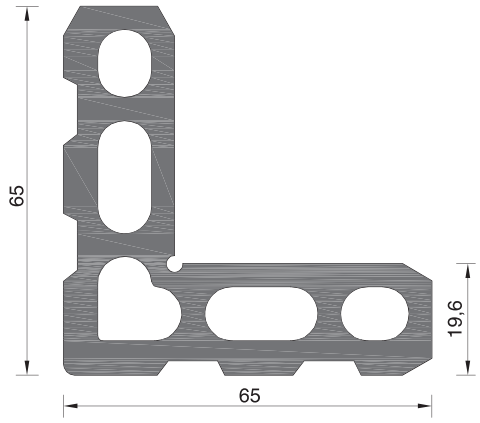

101-075	
ΒΑΡΟΣ WEIGHT	3541 GR/M

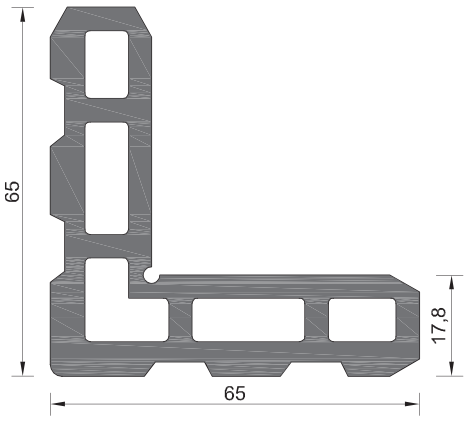

101-071	
ΒΑΡΟΣ WEIGHT	3208 GR/M

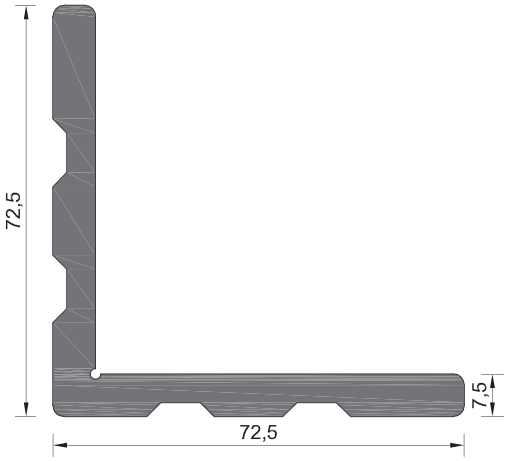

109-032	
ΒΑΡΟΣ WEIGHT	2510 GR/M

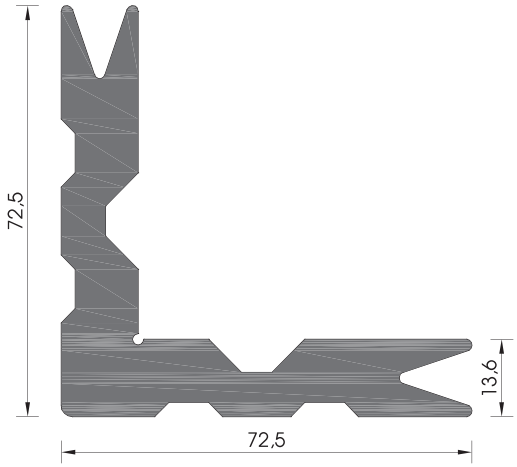

109-031	
ΒΑΡΟΣ WEIGHT	3803 GR/M

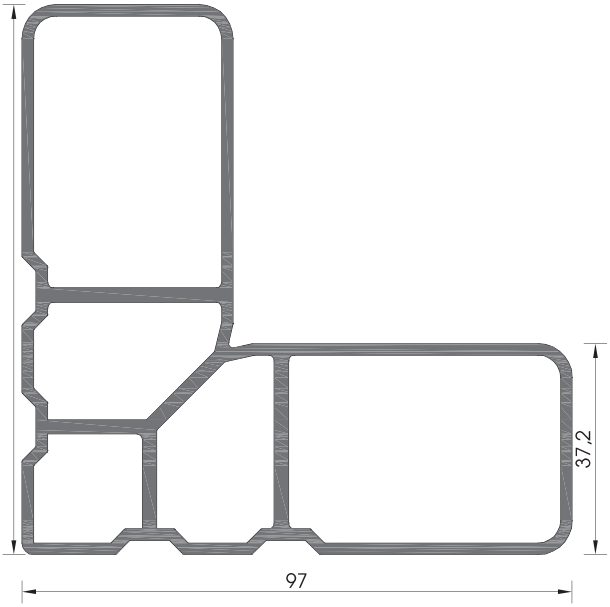

108-050	
ΒΑΡΟΣ WEIGHT	2833 GR/M

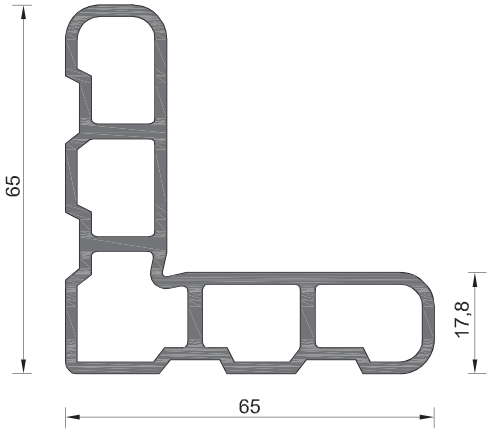

109-060	
ΒΑΡΟΣ WEIGHT	1691 GR/M

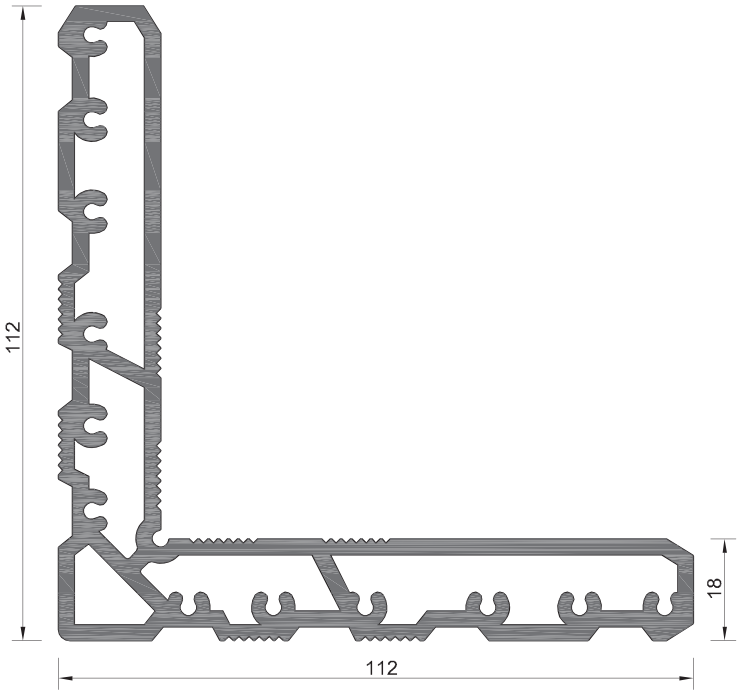

109-047	
ΒΑΡΟΣ / WEIGHT	4268 GR/M

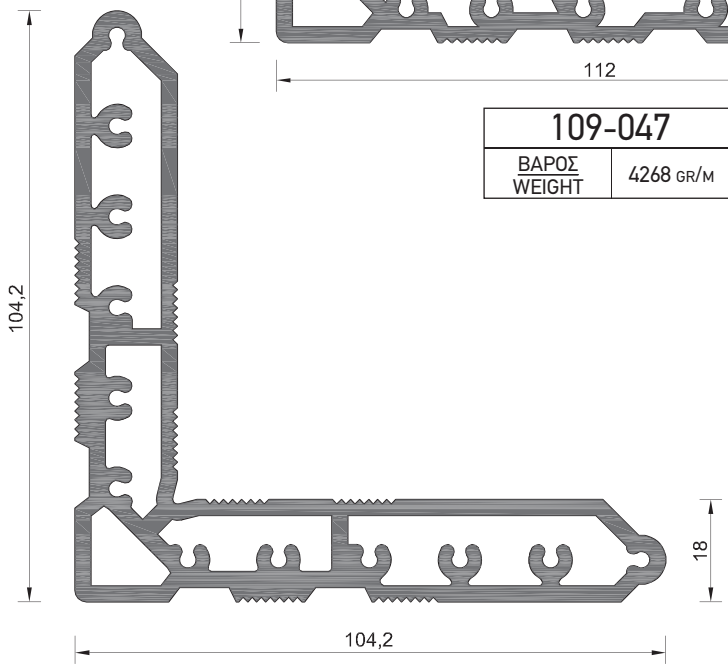

109-052	
ΒΑΡΟΣ / WEIGHT	4118 GR/M

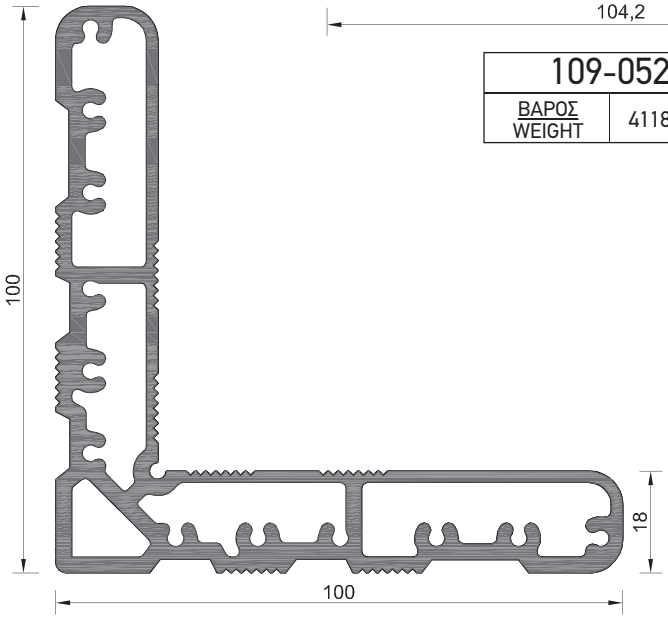

109-053	
ΒΑΡΟΣ / WEIGHT	3440 GR/M

ALBIO 127C

ΑΝΟΙΓΟΜΕΝΟ ΣΥΣΤΗΜΑ ΜΕ ΘΕΡΜΟΔΙΑΚΟΠΗ ΜΕ ΠΕΡΙΜΕΤΡΙΚΟ ΜΗΧΑΝΙΣΜΟ ΠΟΛΛΑΠΛΩΝ ΚΛΕΙΔΩΜΑΤΩΝ

THERMAL BREAK OPENING SYSTEM WITH PERIMETRAL MULTIPLE LOCKING MECHANISM

- **ΠΛΑΤΟΣ ΠΟΛΥΑΜΙΔΙΟΥ:** 20ΜΜ, 24ΜΜ
- **ΠΑΧΟΣ ΥΑΛΟΠΙΝΑΚΑ:** 25-27ΜΜ
- **ΣΥΝΤΕΛΕΣΤΗΣ ΘΕΡΜΟΠΕΡΑΤΟΤΗΤΑΣ UF:** 2.42-3.01W/(M²K)

- POLYAMIDE WIDTH: 20ΜΜ, 24ΜΜ
- GLAZING THICKNESS: 25-27ΜΜ
- THERMAL TRANSMITTSANCE COEFFICIENT UF: 2.42-3.01W/(M²K)

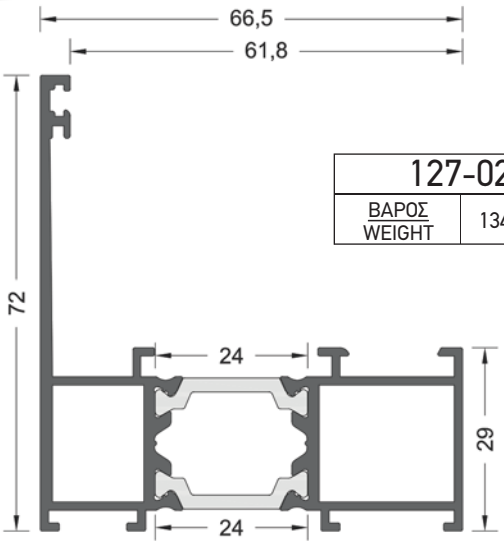

127-02	
ΒΑΡΟΣ WEIGHT	1342 GR/M

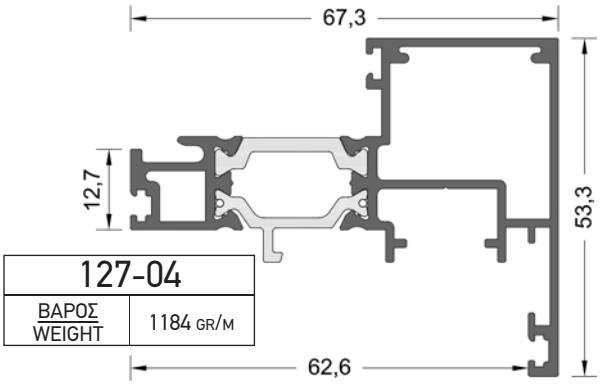

127-04	
ΒΑΡΟΣ WEIGHT	1184 GR/M

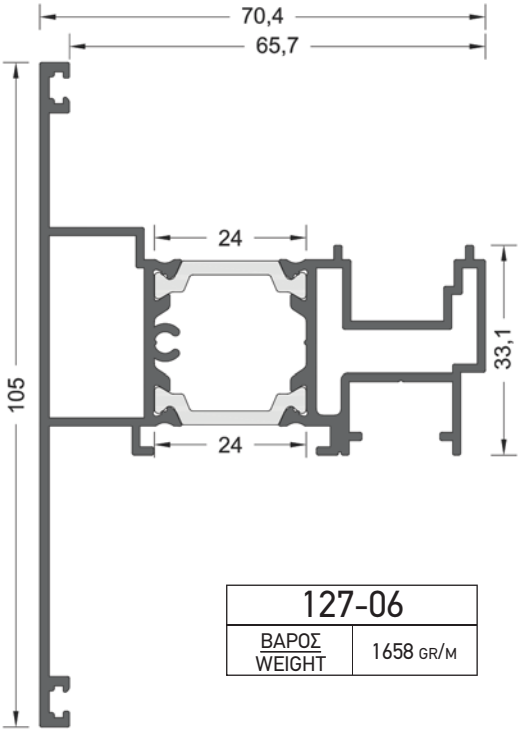

127-06	
ΒΑΡΟΣ WEIGHT	1658 GR/M

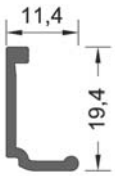

127-011	
ΒΑΡΟΣ WEIGHT	131 GR/M

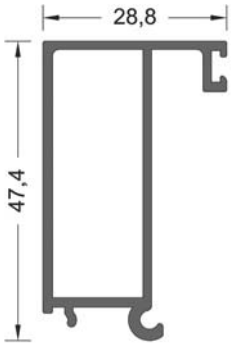

127-012	
ΒΑΡΟΣ WEIGHT	564 GR/M

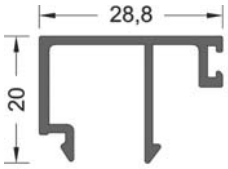

127-014	
ΒΑΡΟΣ WEIGHT	294 GR/M

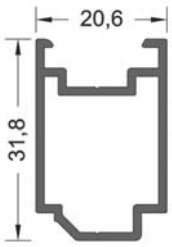

127-013	
ΒΑΡΟΣ WEIGHT	375 GR/M

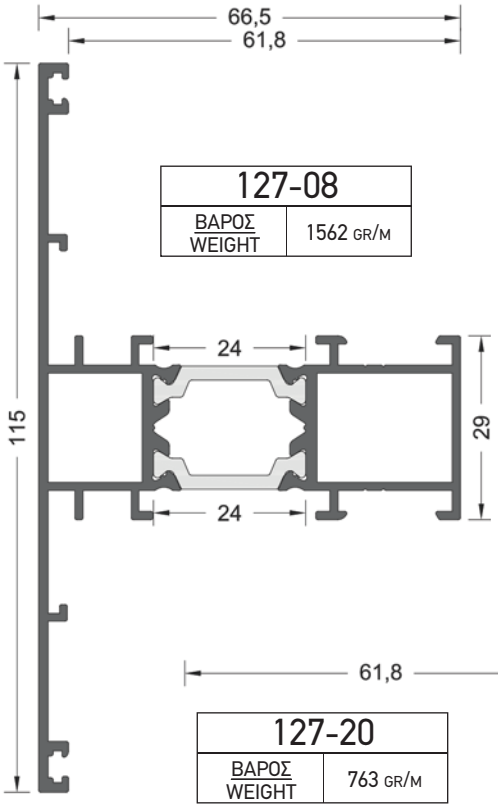

127-08	
ΒΑΡΟΣ WEIGHT	1562 GR/M

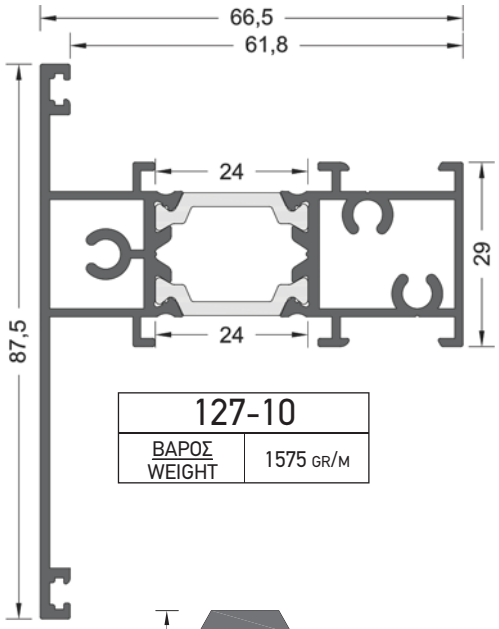

127-10	
ΒΑΡΟΣ WEIGHT	1575 GR/M

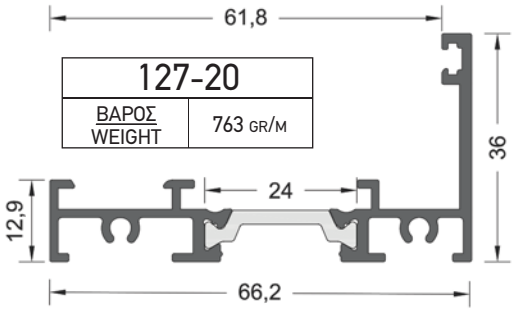

127-20	
ΒΑΡΟΣ WEIGHT	763 GR/M

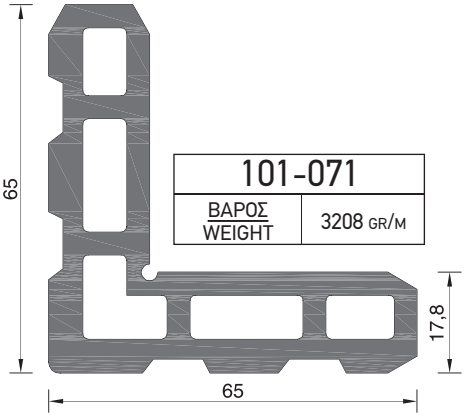

101-071	
ΒΑΡΟΣ WEIGHT	3208 GR/M

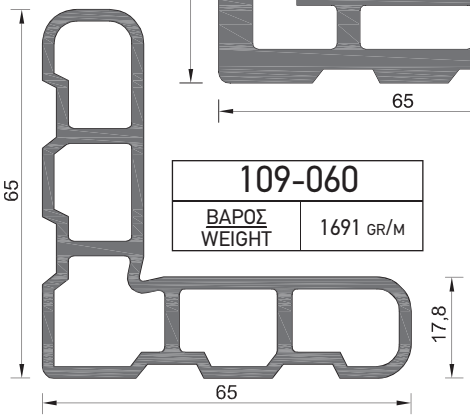

109-060	
ΒΑΡΟΣ WEIGHT	1691 GR/M

109-032	
ΒΑΡΟΣ WEIGHT	2510 GR/M

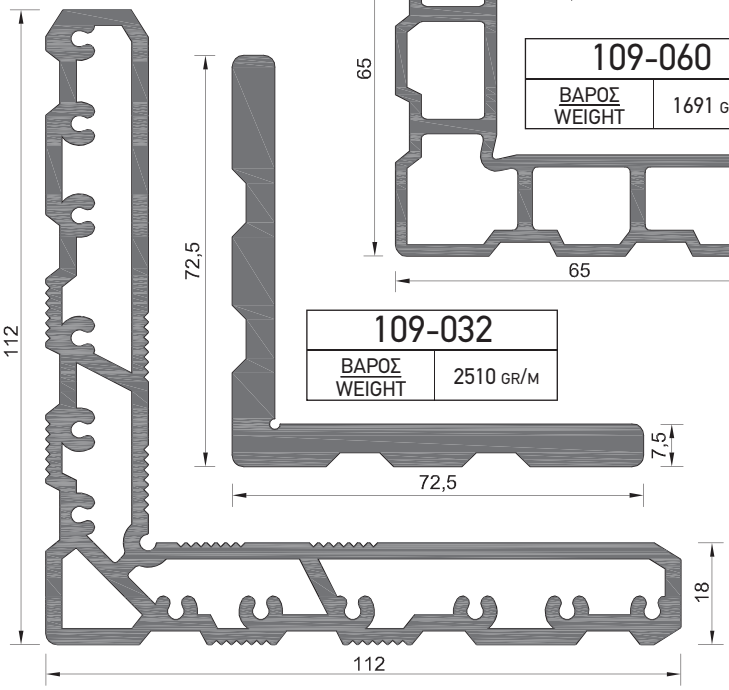

109-047	
ΒΑΡΟΣ WEIGHT	4268 GR/M

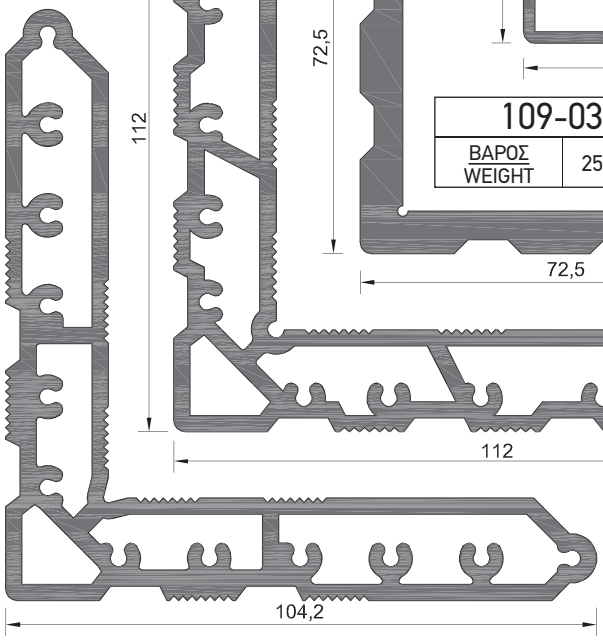

109-052	
ΒΑΡΟΣ WEIGHT	4118 GR/M

109-053	
ΒΑΡΟΣ WEIGHT	3440 GR/M

ALBIO 127C SUPER THERMO

ΑΝΟΙΓΟΜΕΝΟ ΣΥΣΤΗΜΑ ΜΕ ΘΕΡΜΟΔΙΑΚΟΠΗ ΜΕ ΠΕΡΙΜΕΤΡΙΚΟ ΜΗΧΑΝΙΣΜΟ ΠΟΛΛΑΠΛΩΝ ΚΛΕΙΔΩΜΑΤΩΝ

THERMAL BREAK OPENING SYSTEM WITH PERIMETRAL MULTIPLE LOCKING MECHANISM

- **ΠΛΑΤΟΣ ΠΟΛΥΑΜΙΔΙΟΥ:** 34ΜΜ
- **ΠΑΧΟΣ ΥΑΛΟΠΙΝΑΚΑ:** 35-37ΜΜ
- **ΣΥΝΤΕΛΕΣΤΗΣ ΘΕΡΜΟΠΕΡΑΤΟΤΗΤΑΣ UF:** 2.22-2.36W/(M²K)

- POLYAMIDE WIDTH: 34ΜΜ
- GLAZING THICKNESS: 35-37ΜΜ
- THERMAL TRANSMITTSANCE COEFFICIENT UF: 2.22-2.36W/(M²K)

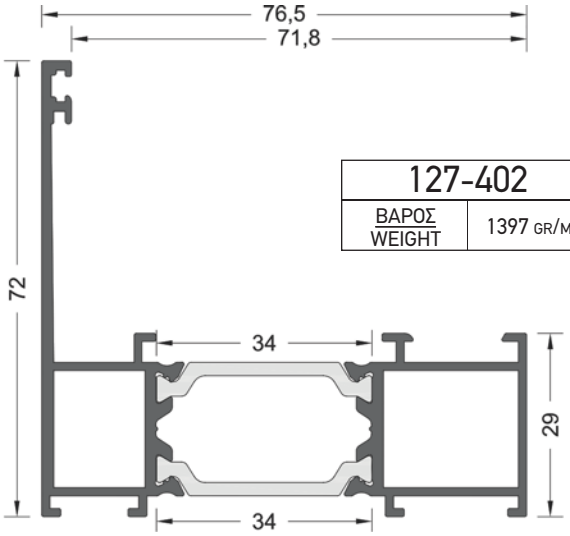

127-402	
ΒΑΡΟΣ WEIGHT	1397 GR/M

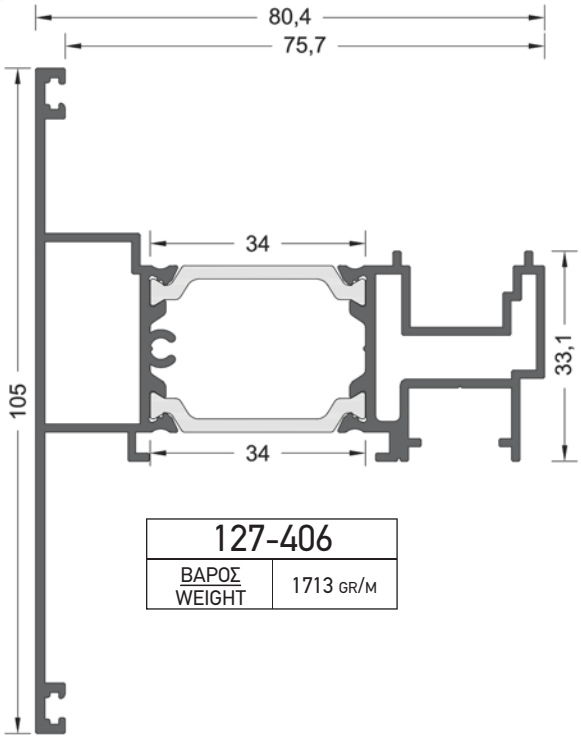

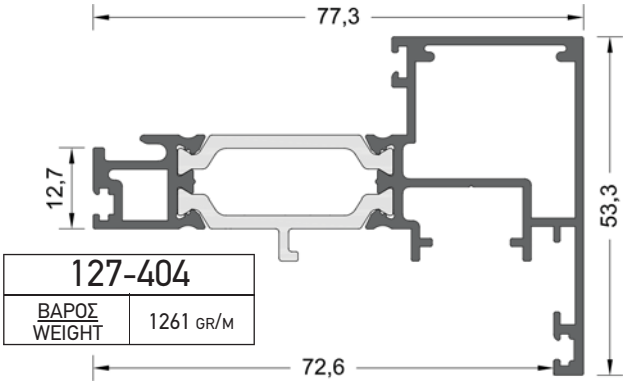

127-404	
ΒΑΡΟΣ WEIGHT	1261 GR/M

127-406	
ΒΑΡΟΣ WEIGHT	1713 GR/M

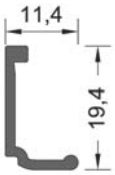

127-011	
ΒΑΡΟΣ WEIGHT	131 GR/M

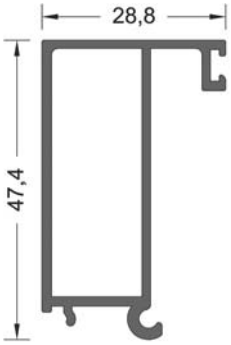

127-012	
ΒΑΡΟΣ WEIGHT	564 GR/M

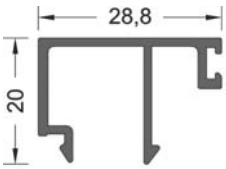

127-014	
ΒΑΡΟΣ WEIGHT	294 GR/M

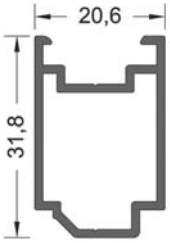

127-013	
ΒΑΡΟΣ WEIGHT	375 GR/M

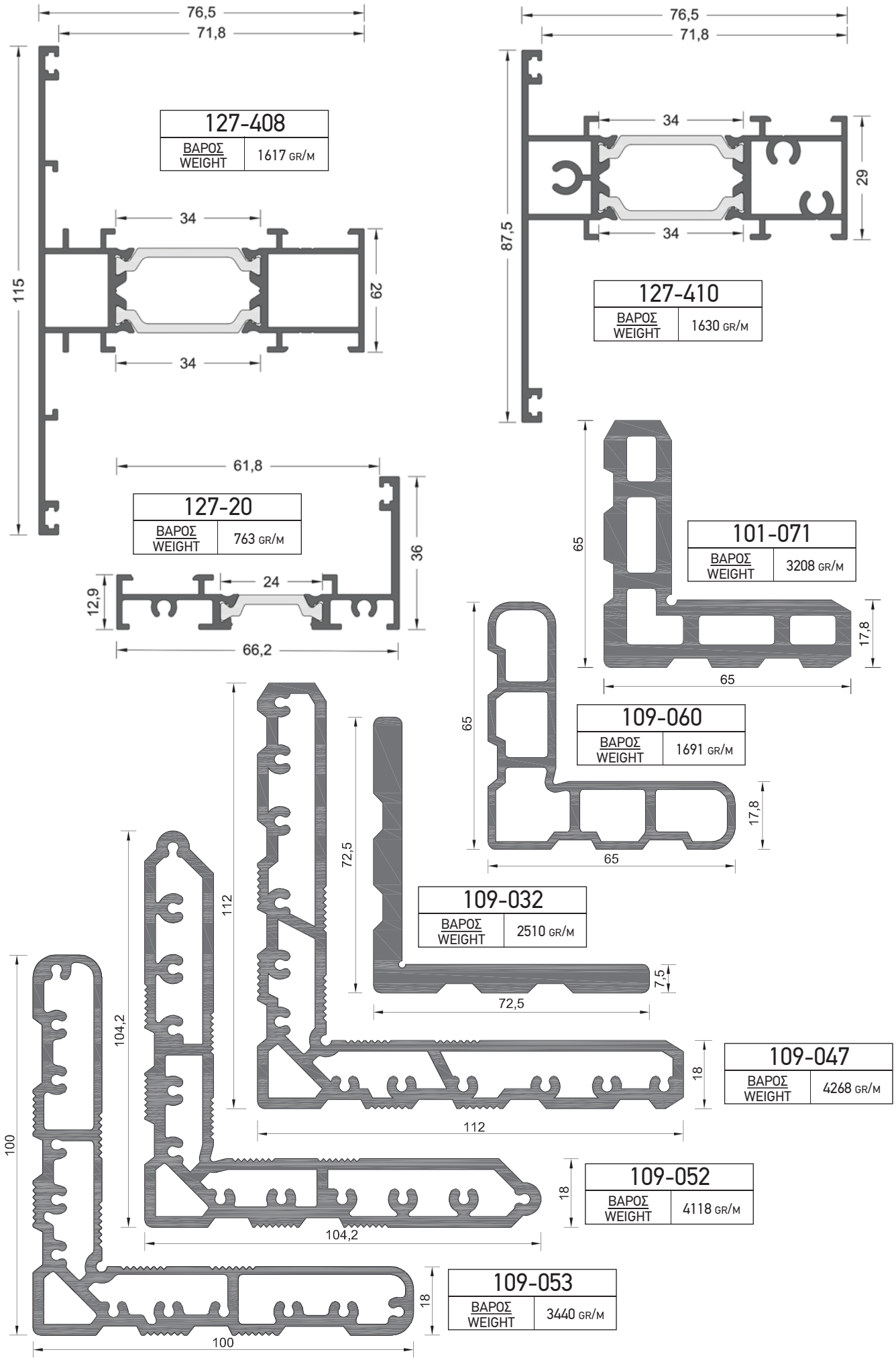
76,5
71,8
115
34
29
34
127-408
ΒΑΡΟΣ WEIGHT
1617 GR/M
76,5
71,8
87,5
34
29
34
127-410
ΒΑΡΟΣ WEIGHT
1630 GR/M
61,8
36
24
12,9
66,2
127-20
ΒΑΡΟΣ WEIGHT
763 GR/M
65
17,8
65
101-071
ΒΑΡΟΣ WEIGHT
3208 GR/M
65
17,8
65
109-060
ΒΑΡΟΣ WEIGHT
1691 GR/M
112
72,5
7,5
72,5
109-032
ΒΑΡΟΣ WEIGHT
2510 GR/M
18
112
109-047
ΒΑΡΟΣ WEIGHT
4268 GR/M
104,2
18
104,2
109-052
ΒΑΡΟΣ WEIGHT
4118 GR/M
100
18
100
109-053
ΒΑΡΟΣ WEIGHT
3440 GR/M

ALBIO 129C ADVANCED

ΑΝΟΙΓΟΜΕΝΟ ΣΥΣΤΗΜΑ ΜΕ ΘΕΡΜΟΔΙΑΚΟΠΗ ΜΕ ΠΕΡΙΜΕΤΡΙΚΟ ΜΗΧΑΝΙΣΜΟ ΠΟΛΛΑΠΛΩΝ ΚΛΕΙΔΩΜΑΤΩΝ

THERMAL BREAK OPENING SYSTEM WITH PERIMETRAL MULTIPLE LOCKING MECHANISM

- **ΠΛΑΤΟΣ ΠΟΛΥΑΜΙΔΙΟΥ:** 34ΜΜ, 39ΜΜ, 42ΜΜ
- **ΠΑΧΟΣ ΥΑΛΟΠΙΝΑΚΑ:** 16-46ΜΜ
- **ΣΥΝΤΕΛΕΣΤΗΣ ΘΕΡΜΟΠΕΡΑΤΟΤΗΤΑΣ UF:** 1.4-1.6W/(M²K)

- POLYAMIDE WIDTH: 34ΜΜ, 39ΜΜ, 42ΜΜ
- GLAZING THICKNESS: 16-46ΜΜ
- THERMAL TRANSMITTSANCE COEFFICIENT UF: 1.4-1.6W/(M²K)

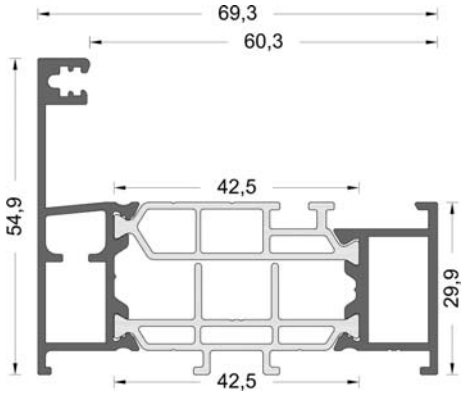

129-02	
ΒΑΡΟΣ WEIGHT	1315 GR/M

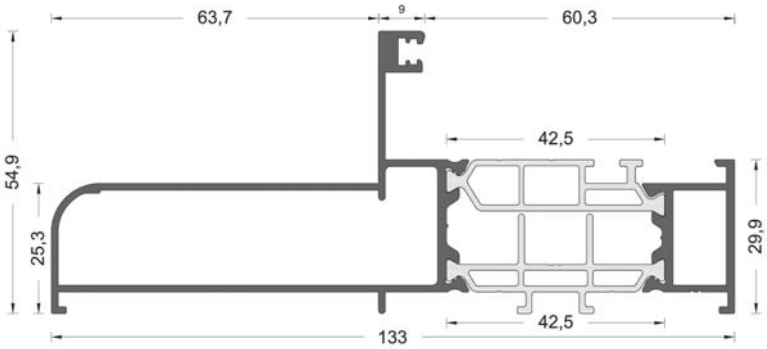

129-08	
ΒΑΡΟΣ WEIGHT	1783 GR/M

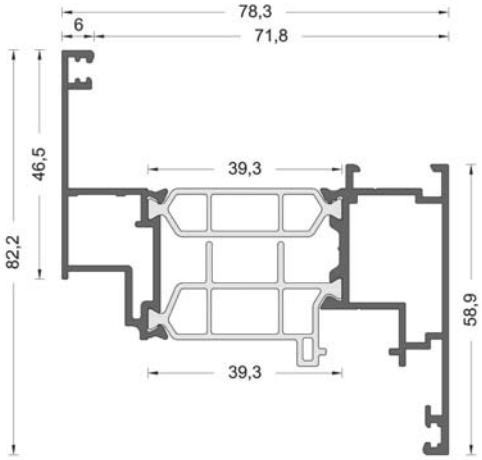

129-14	
ΒΑΡΟΣ WEIGHT	1547 GR/M

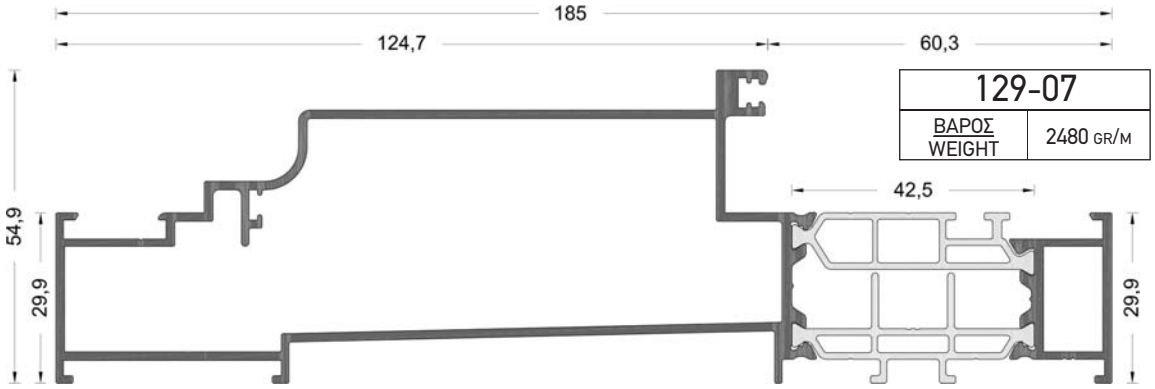

129-07	
ΒΑΡΟΣ WEIGHT	2480 GR/M

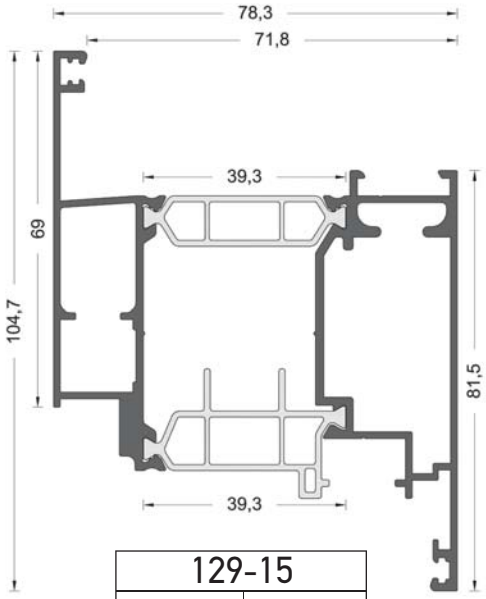

129-15	
ΒΑΡΟΣ WEIGHT	2099 GR/M

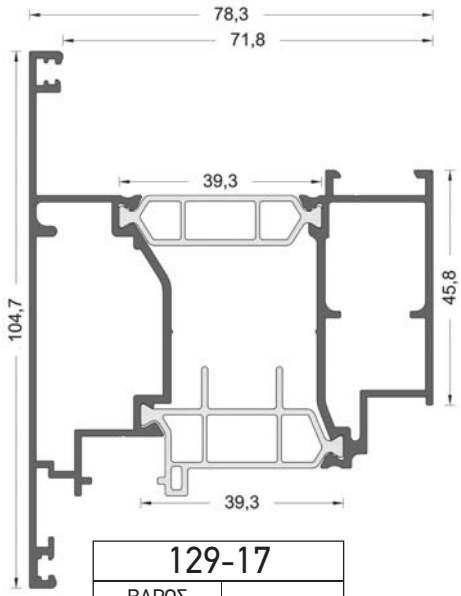

129-17	
ΒΑΡΟΣ WEIGHT	2007 GR/M

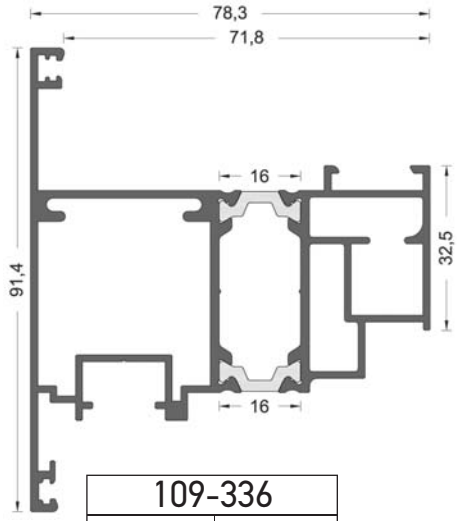

109-336	
ΒΑΡΟΣ WEIGHT	1762 GR/M

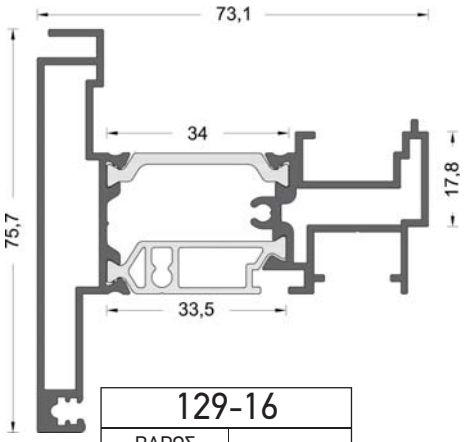

129-16	
ΒΑΡΟΣ WEIGHT	1641 GR/M

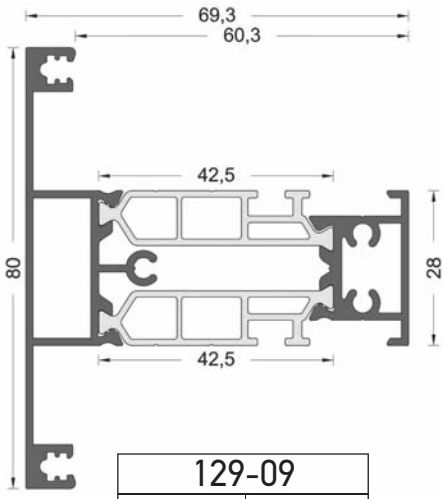

129-09	
ΒΑΡΟΣ WEIGHT	1563 GR/M

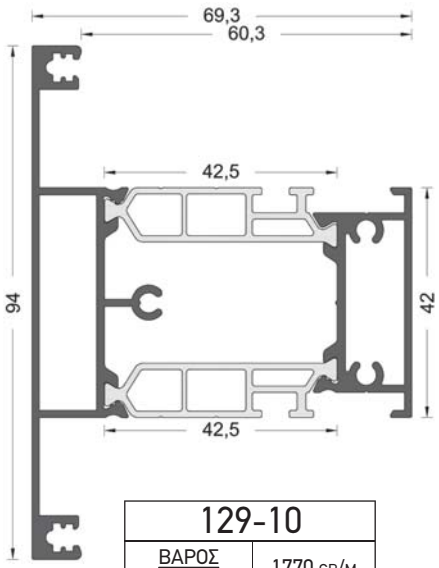

129-10	
ΒΑΡΟΣ WEIGHT	1770 GR/M

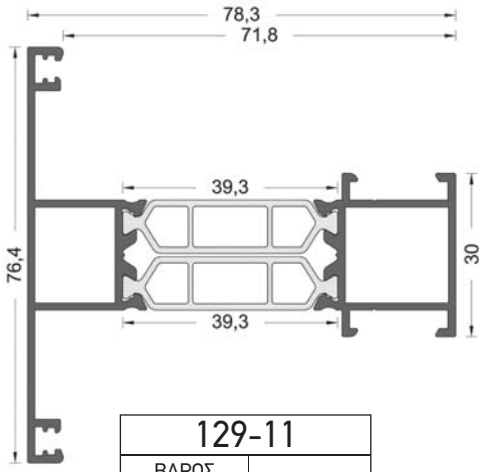

129-11	
ΒΑΡΟΣ WEIGHT	1372 GR/M

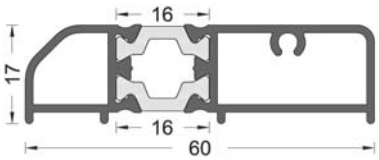

109-313	
ΒΑΡΟΣ WEIGHT	756 GR/M

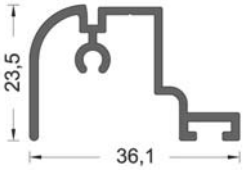

109-071	
ΒΑΡΟΣ WEIGHT	379 GR/M

101-166	
ΒΑΡΟΣ WEIGHT	99 GR/M

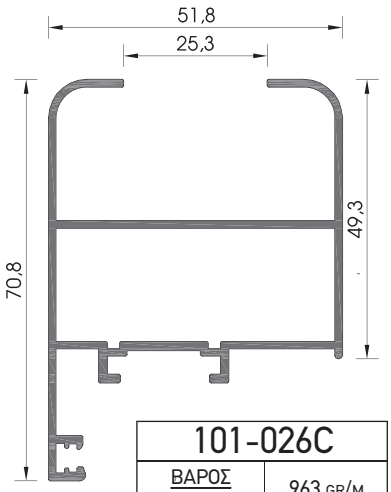

101-026C	
ΒΑΡΟΣ WEIGHT	963 GR/M

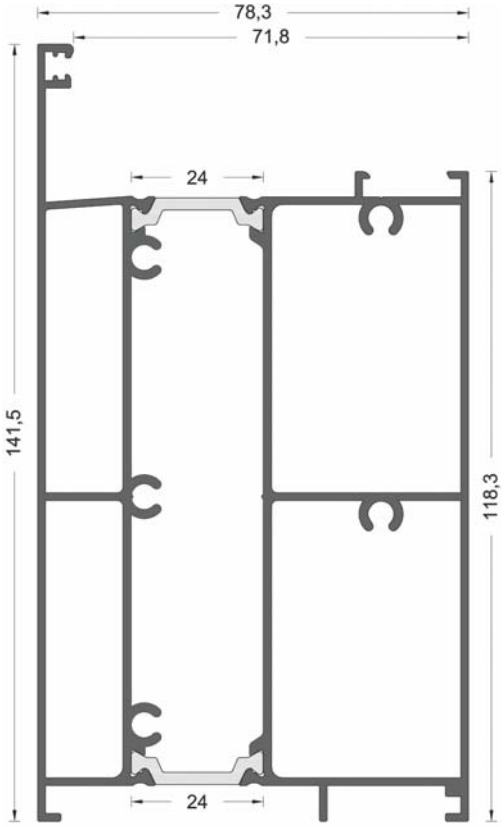

109-334	
ΒΑΡΟΣ WEIGHT	3093 GR/M

109-170	
ΒΑΡΟΣ WEIGHT	403 GR/M

109-171	
ΒΑΡΟΣ WEIGHT	496 GR/M

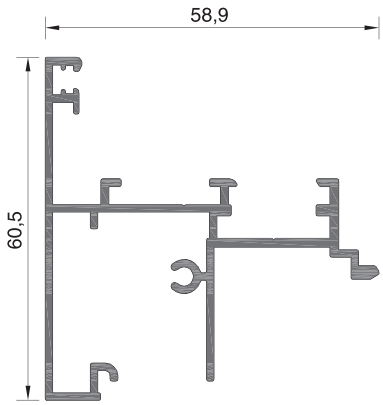

101-035B	
ΒΑΡΟΣ WEIGHT	861 GR/M

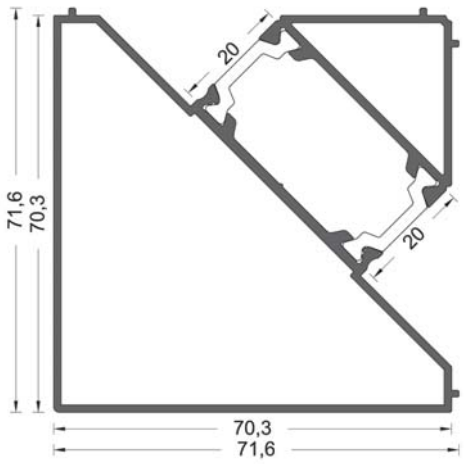

109-335	
ΒΑΡΟΣ WEIGHT	1568 GR/M

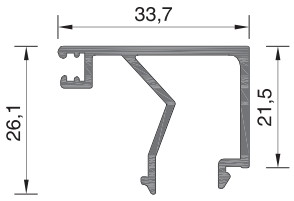

101-078A	
ΒΑΡΟΣ WEIGHT	391 GR/M

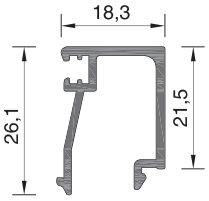

101-079A	
ΒΑΡΟΣ WEIGHT	301 GR/M

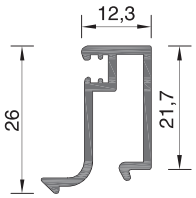

101-080	
ΒΑΡΟΣ WEIGHT	283 GR/M

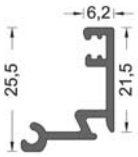

101-081	
ΒΑΡΟΣ WEIGHT	251 GR/M

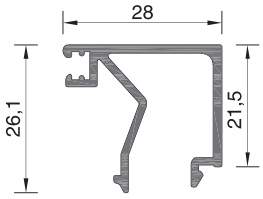

101-082A	
ΒΑΡΟΣ WEIGHT	367 GR/M

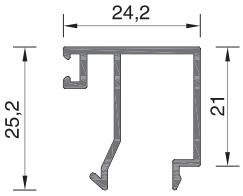

101-083	
ΒΑΡΟΣ WEIGHT	278 GR/M

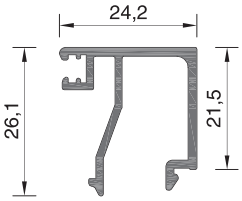

101-083A	
ΒΑΡΟΣ WEIGHT	338 GR/M

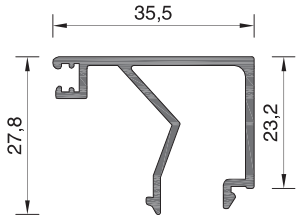

109-155	
ΒΑΡΟΣ WEIGHT	413 GR/M

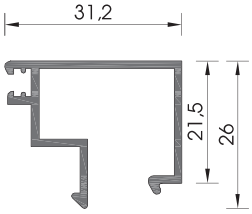

623325A	
ΒΑΡΟΣ WEIGHT	350 GR/M

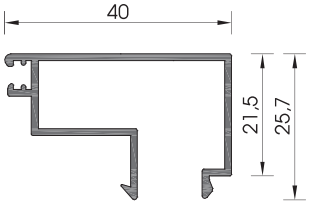

705-051	
ΒΑΡΟΣ WEIGHT	386 GR/M

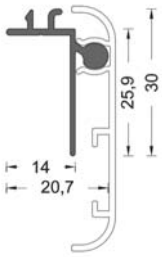

101-149	
ΒΑΡΟΣ WEIGHT	208 GR/M

101-150	
ΒΑΡΟΣ WEIGHT	281 GR/M

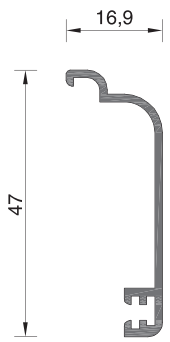

101-067A	
ΒΑΡΟΣ WEIGHT	264 GR/M

101-174	
ΒΑΡΟΣ WEIGHT	333 GR/M

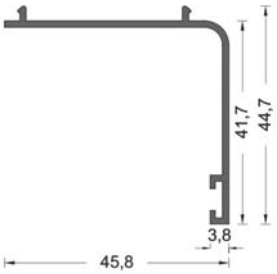

108-023	
ΒΑΡΟΣ WEIGHT	343 GR/M

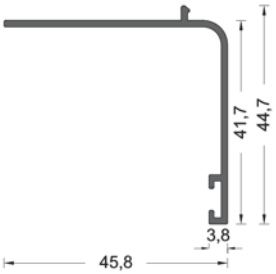

108-034	
ΒΑΡΟΣ WEIGHT	332 GR/M

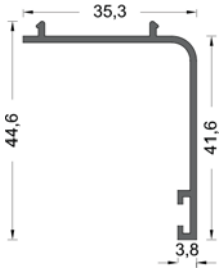

109-026	
ΒΑΡΟΣ WEIGHT	306 GR/M

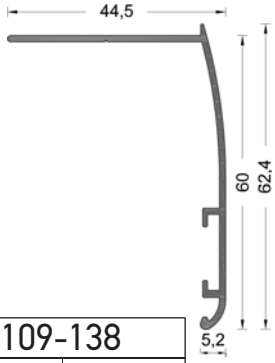

109-138	
ΒΑΡΟΣ WEIGHT	403 GR/M

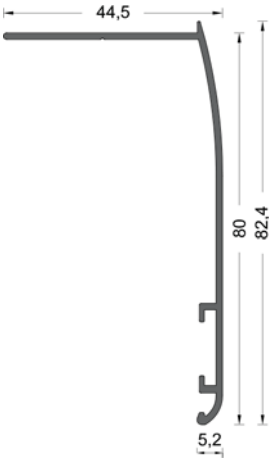

109-139	
ΒΑΡΟΣ WEIGHT	473 GR/M

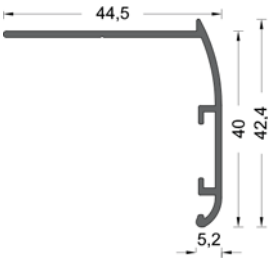

109-147	
ΒΑΡΟΣ WEIGHT	338 GR/M

205-014	
ΒΑΡΟΣ WEIGHT	205 GR/M

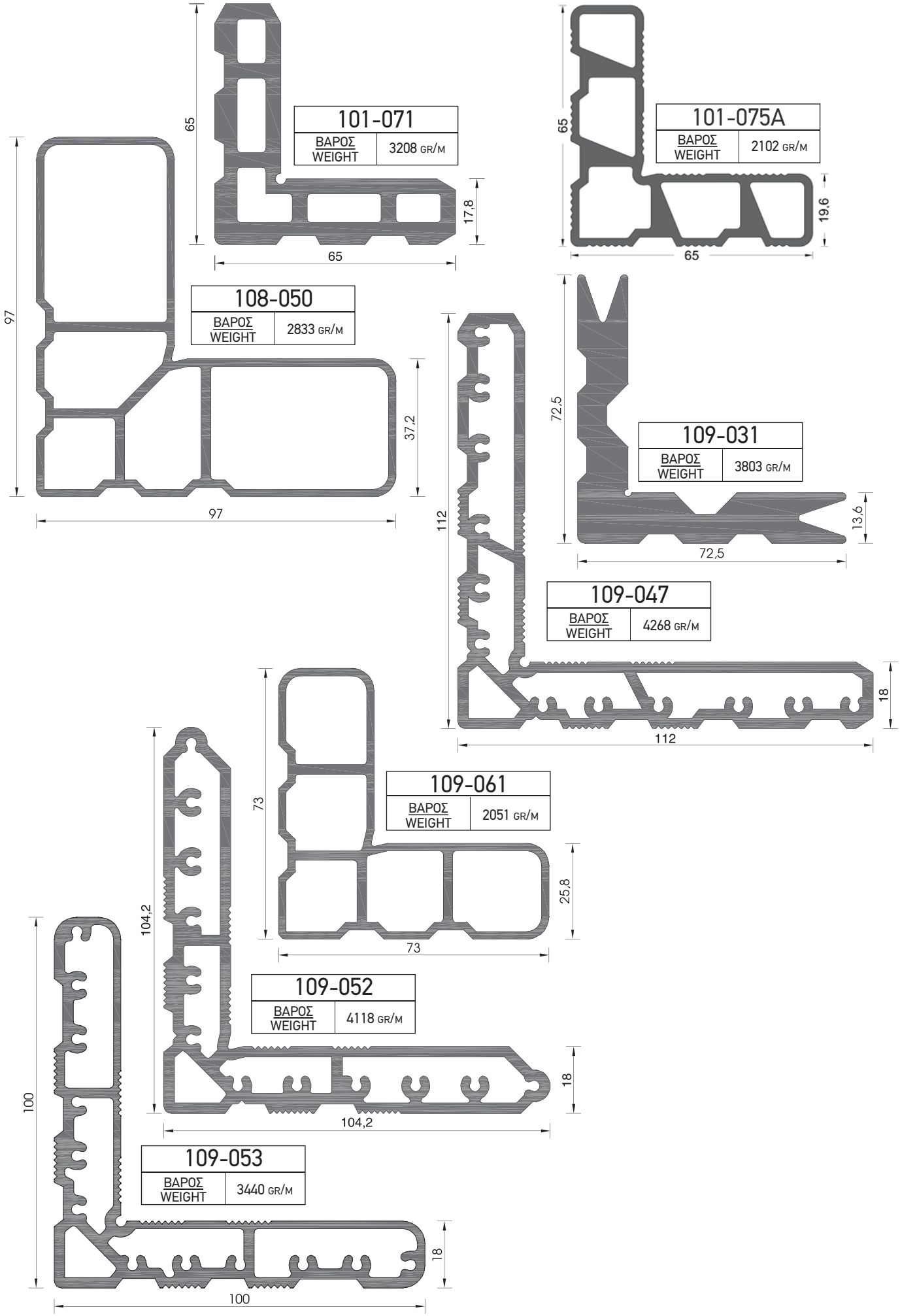
101-071
ΒΑΡΟΣ WEIGHT 3208 GR/M
65
17,8
65
101-075A
ΒΑΡΟΣ WEIGHT 2102 GR/M
65
19,6
65
108-050
ΒΑΡΟΣ WEIGHT 2833 GR/M
97
37,2
97
109-031
ΒΑΡΟΣ WEIGHT 3803 GR/M
72,5
13,6
72,5
109-047
ΒΑΡΟΣ WEIGHT 4268 GR/M
112
18
112
109-061
ΒΑΡΟΣ WEIGHT 2051 GR/M
73
25,8
73
109-052
ΒΑΡΟΣ WEIGHT 4118 GR/M
104,2
18
104,2
109-053
ΒΑΡΟΣ WEIGHT 3440 GR/M
100
18
100

ALBIO 135

ΑΝΟΙΓΟΜΕΝΟ ΣΥΣΤΗΜΑ ΜΕ ΘΕΡΜΟΔΙΑΚΟΠΗ ΓΙΑ ΠΟΡΤΕΣ ΕΙΣΟΔΟΥ

THERMAL BREAK ENTRANCE SYSTEM

- **ΠΛΑΤΟΣ ΠΟΛΥΑΜΙΔΙΟΥ:** 34ΜΜ
- **ΠΑΧΟΣ ΥΑΛΟΠΙΝΑΚΑ Η ΠΑΝΕΛ:** 25-60ΜΜ
- **ΣΥΝΤΕΛΕΣΤΗΣ ΘΕΡΜΟΠΕΡΑΤΟΤΗΤΑΣ UF:** 1.6-2.3W/(M²K)

- POLYAMIDE WIDTH: 34ΜΜ
- GLAZING OR PANEL THICKNESS: 25-60ΜΜ
- THERMAL TRANSMITTSANCE COEFFICIENT UF: 1.6-2.3W/(M²K)

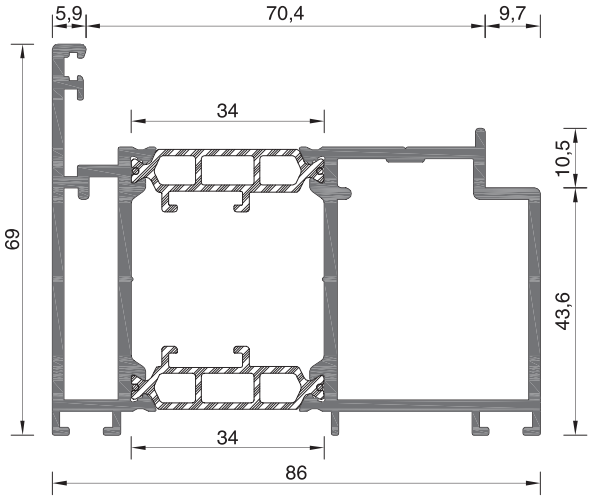

135-202	
ΒΑΡΟΣ / WEIGHT	2282 GR/M

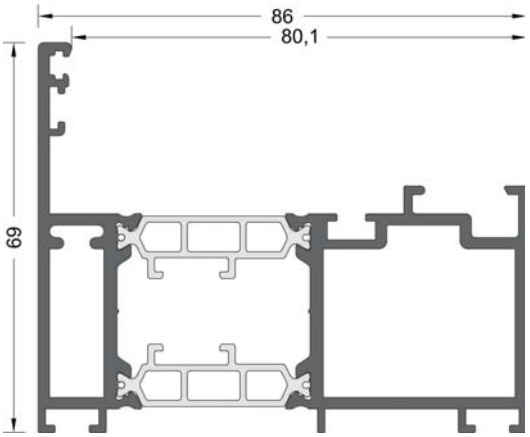

135-225	
ΒΑΡΟΣ / WEIGHT	2149 GR/M

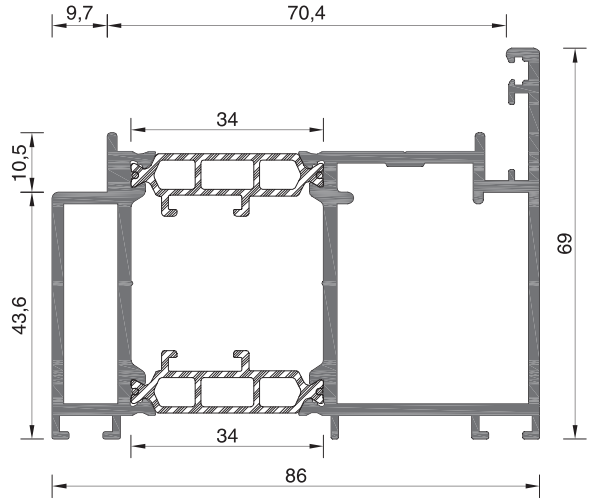

135-204	
ΒΑΡΟΣ / WEIGHT	2320 GR/M

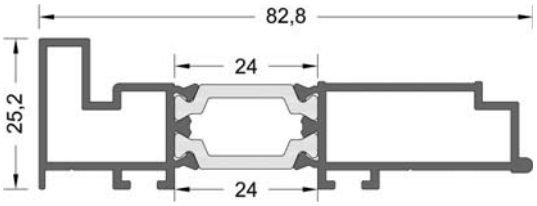

135-227	
ΒΑΡΟΣ / WEIGHT	1004 GR/M

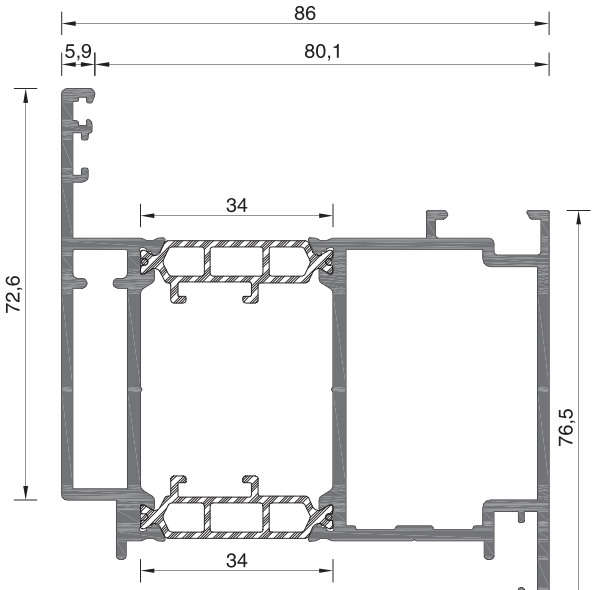

135-206	
ΒΑΡΟΣ / WEIGHT	2643 GR/M

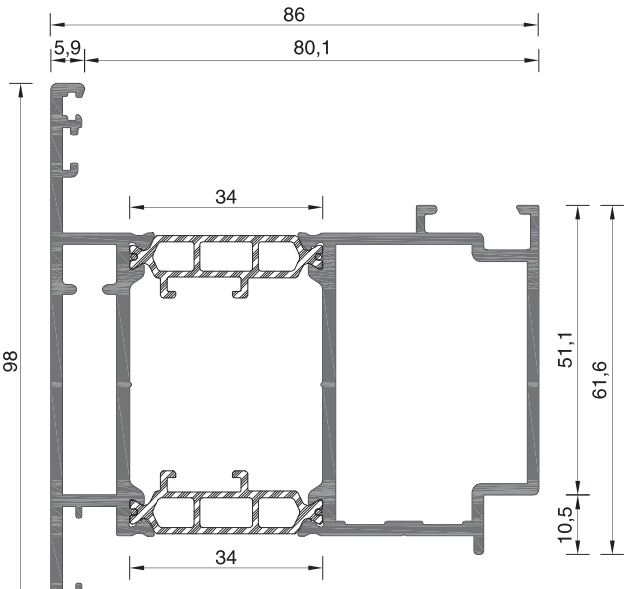

135-208	
ΒΑΡΟΣ / WEIGHT	2602 GR/M

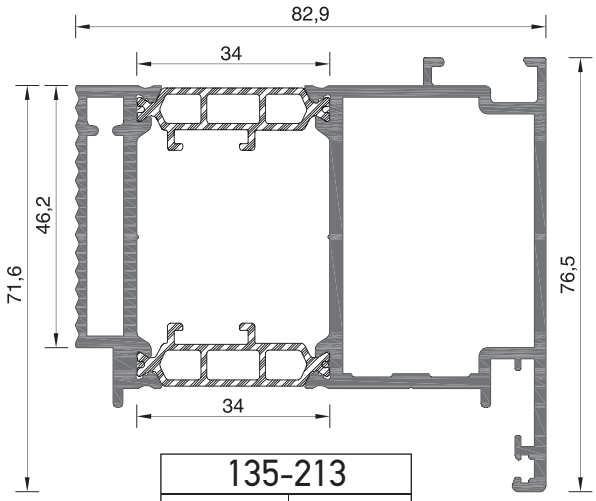

135-213	
ΒΑΡΟΣ / WEIGHT	2244 GR/M

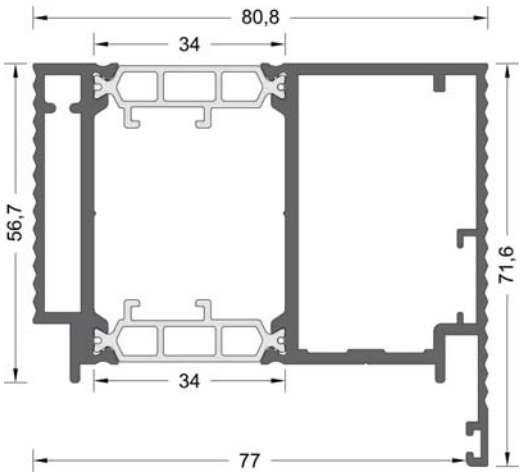

135-223	
ΒΑΡΟΣ / WEIGHT	2222 GR/M

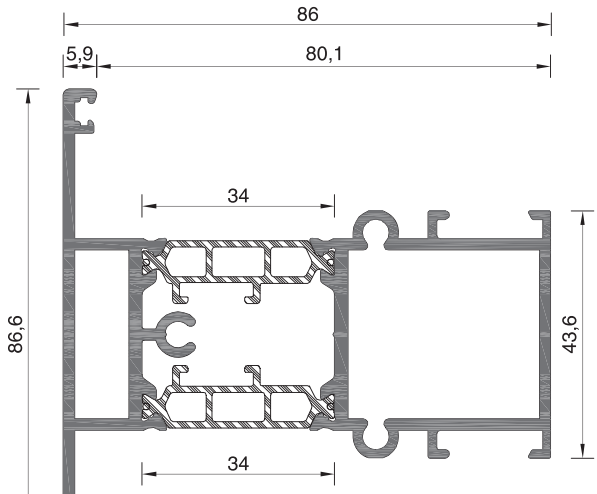

135-209	
ΒΑΡΟΣ / WEIGHT	2315 GR/M

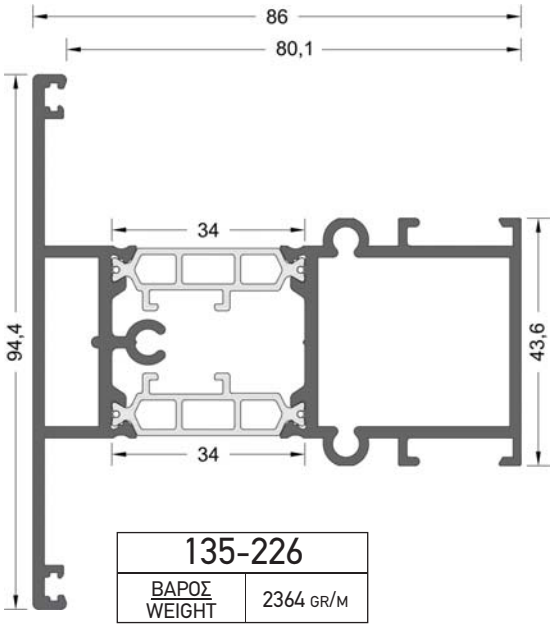

135-226	
ΒΑΡΟΣ / WEIGHT	2364 GR/M

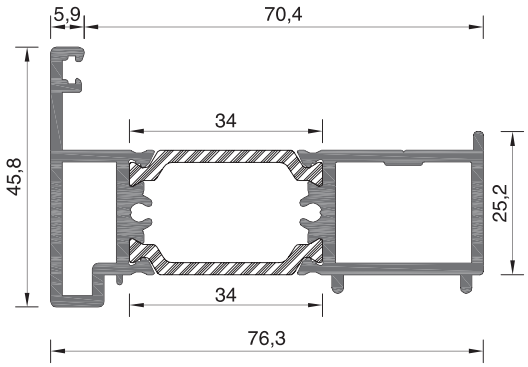

135-210	
ΒΑΡΟΣ WEIGHT	1541 GR/M

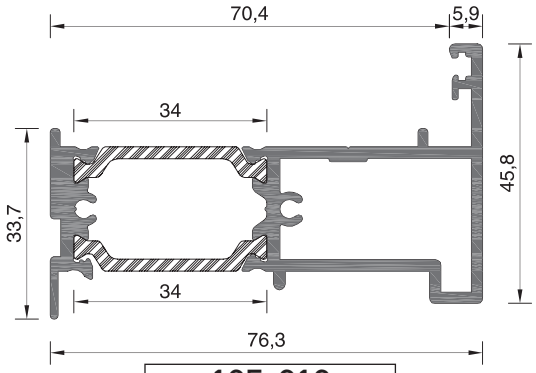

135-212	
ΒΑΡΟΣ WEIGHT	1537 GR/M

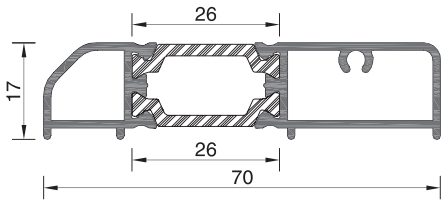

109-413	
ΒΑΡΟΣ WEIGHT	815 GR/M

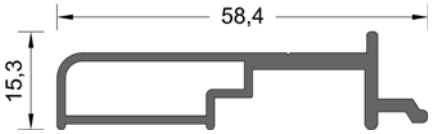

135-052	
ΒΑΡΟΣ WEIGHT	524 GR/M

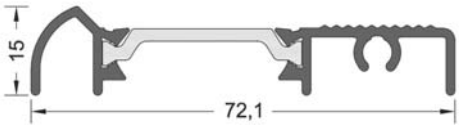

135-224	
ΒΑΡΟΣ WEIGHT	553 GR/M

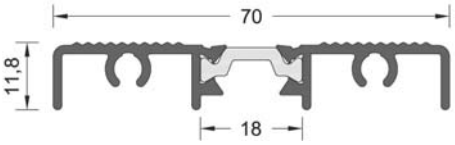

135-230	
ΒΑΡΟΣ WEIGHT	641 GR/M

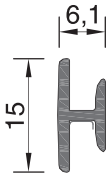

101-166	
ΒΑΡΟΣ WEIGHT	99 GR/M

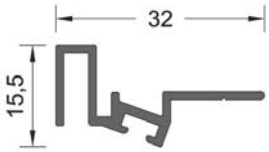

135-048	
ΒΑΡΟΣ WEIGHT	232 GR/M

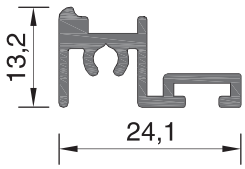

135-015	
ΒΑΡΟΣ WEIGHT	248 GR/M

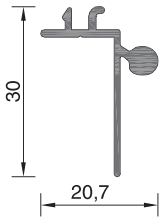

101-149	
ΒΑΡΟΣ WEIGHT	208 GR/M

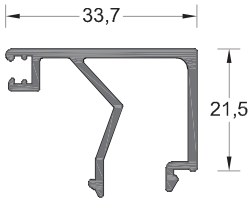

101-078A	
ΒΑΡΟΣ WEIGHT	391 GR/M

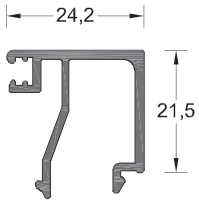

101-083A	
ΒΑΡΟΣ WEIGHT	338 GR/M

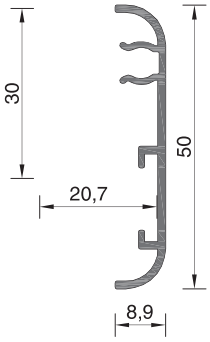

101-150	
ΒΑΡΟΣ WEIGHT	281 GR/M

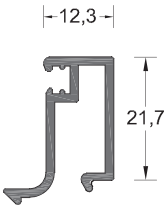

101-080	
ΒΑΡΟΣ WEIGHT	283 GR/M

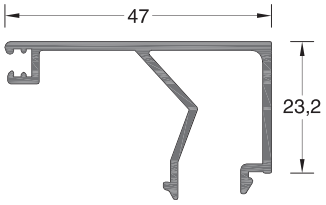

109-148	
ΒΑΡΟΣ WEIGHT	460 GR/M

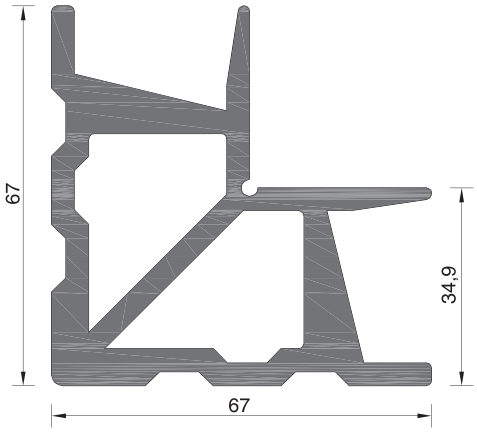

101-072	
ΒΑΡΟΣ WEIGHT	3613 GR/M

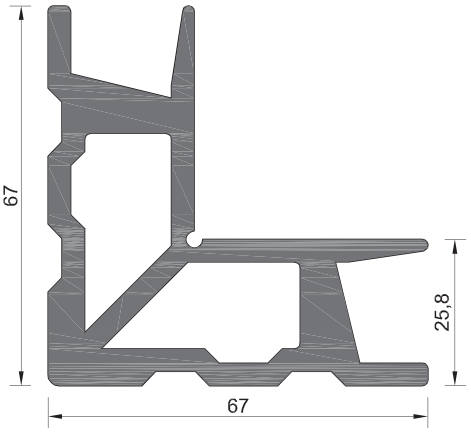

109-030	
ΒΑΡΟΣ WEIGHT	3397 GR/M

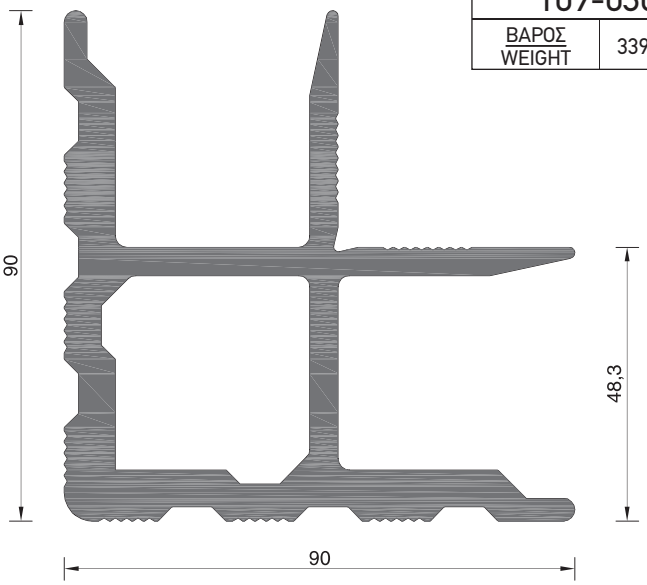

135-014	
ΒΑΡΟΣ WEIGHT	5272 GR/M

ALBIO 205

ΣΥΡΟΜΕΝΟ ΣΥΣΤΗΜΑ
SLIDING SYSTEM

- **ΠΑΧΟΣ ΥΑΛΟΠΙΝΑΚΑ:** 5-22ΜΜ
- GLAZING THICKNESS: 5-22ΜΜ

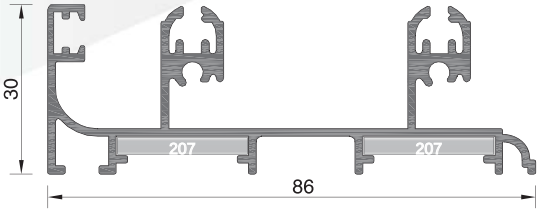

207-002	
ΒΑΡΟΣ WEIGHT	1069 GR/M

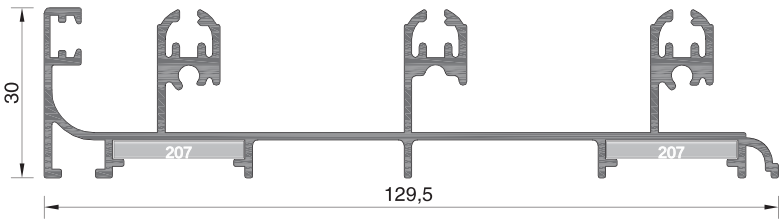

207-003	
ΒΑΡΟΣ WEIGHT	1458 GR/M

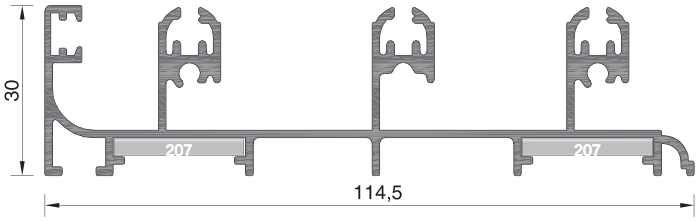

207-005	
ΒΑΡΟΣ WEIGHT	1405 GR/M

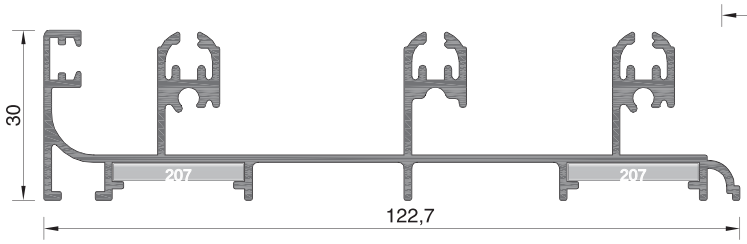

207-004	
ΒΑΡΟΣ WEIGHT	1434 GR/M

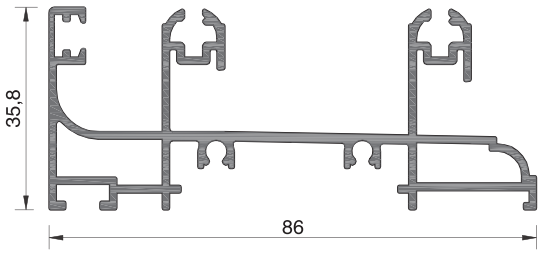

205-043	
ΒΑΡΟΣ WEIGHT	1245 GR/M

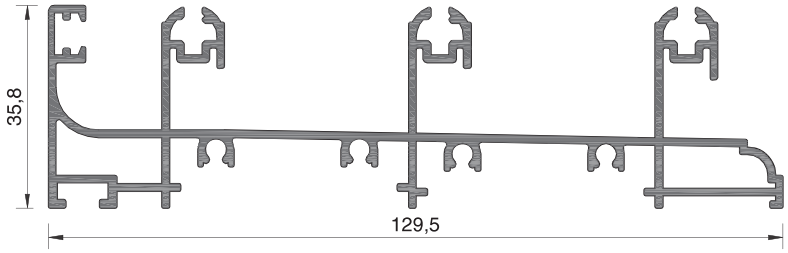

205-044	
ΒΑΡΟΣ WEIGHT	1691 GR/M

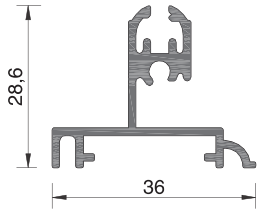

205-045	
ΒΑΡΟΣ WEIGHT	437 GR/M

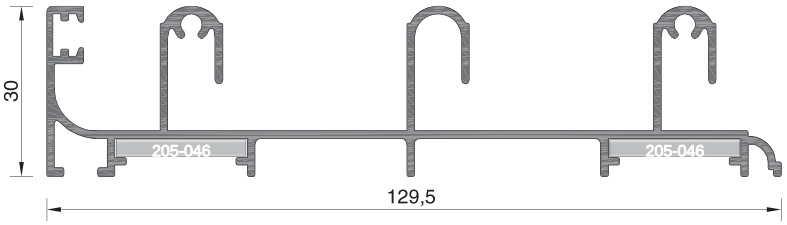

207-007	
ΒΑΡΟΣ WEIGHT	1271 GR/M

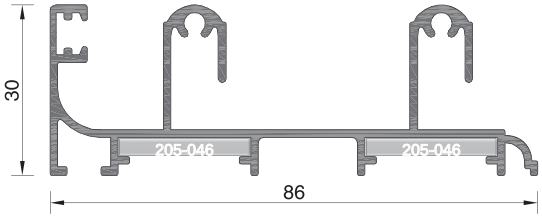

207-006	
ΒΑΡΟΣ WEIGHT	952 GR/M

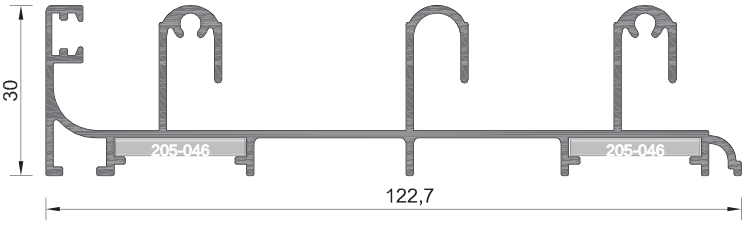

207-008	
ΒΑΡΟΣ WEIGHT	1247 GR/M

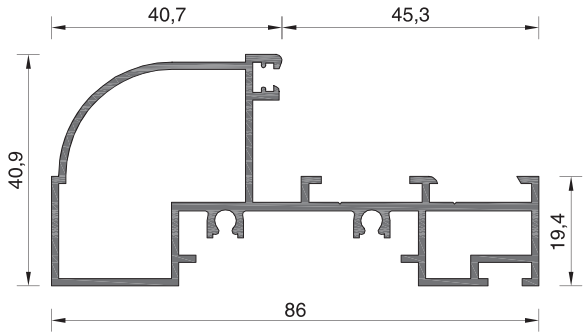

205-030	
ΒΑΡΟΣ WEIGHT	1102 GR/M

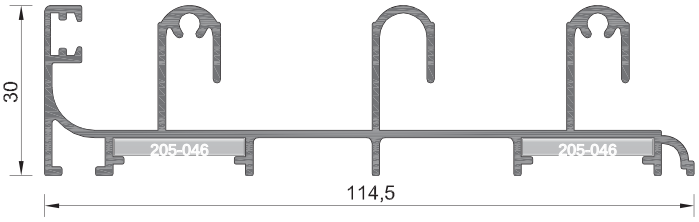

207-009	
ΒΑΡΟΣ WEIGHT	1219 GR/M

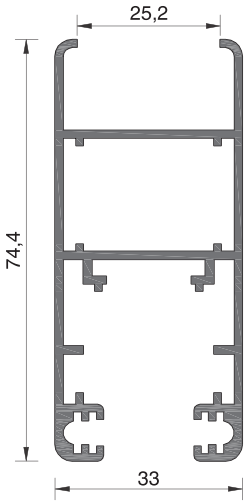

205-007A	
ΒΑΡΟΣ WEIGHT	1087 GR/M

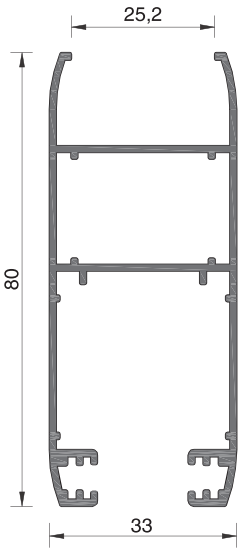

205-040	
ΒΑΡΟΣ WEIGHT	910 GR/M

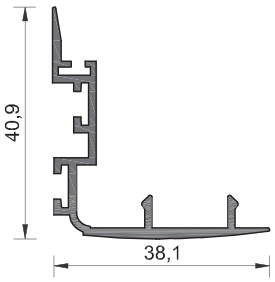

205-008A	
ΒΑΡΟΣ WEIGHT	419 GR/M

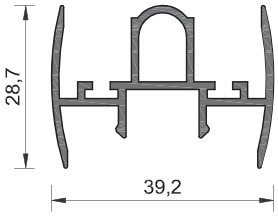

205-029A	
ΒΑΡΟΣ WEIGHT	535 GR/M

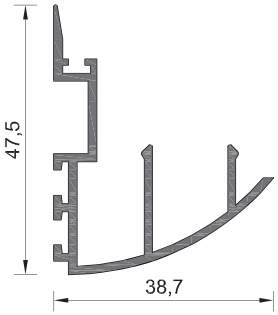

205-039	
ΒΑΡΟΣ WEIGHT	514 GR/M

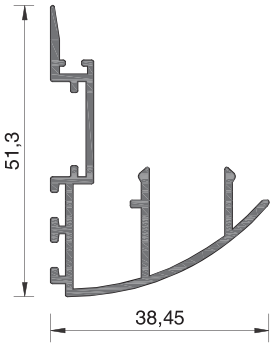

205-041	
ΒΑΡΟΣ WEIGHT	537 GR/M

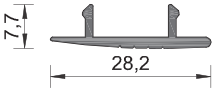

205-011	
ΒΑΡΟΣ WEIGHT	159 GR/M

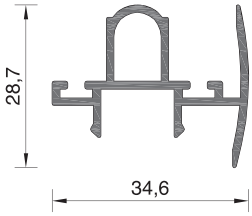

205-051	
ΒΑΡΟΣ WEIGHT	429 GR/M

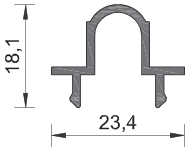

205-016	
ΒΑΡΟΣ WEIGHT	190 GR/M

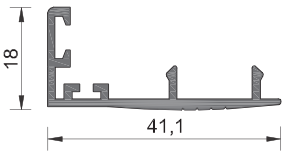

205-012	
ΒΑΡΟΣ WEIGHT	321 GR/M

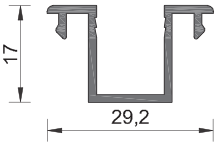

205-015	
ΒΑΡΟΣ WEIGHT	240 GR/M

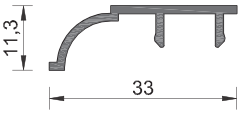

205-013	
ΒΑΡΟΣ WEIGHT	179 GR/M

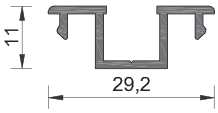

205-014	
ΒΑΡΟΣ WEIGHT	205 GR/M

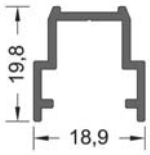

215-022	
ΒΑΡΟΣ WEIGHT	219 GR/M

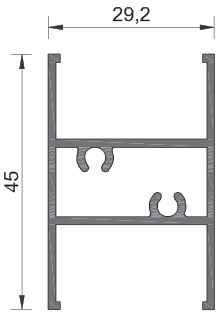

205-021	
ΒΑΡΟΣ WEIGHT	559 GR/M

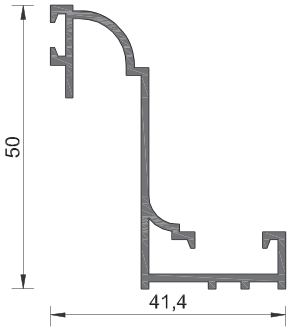

205-036	
ΒΑΡΟΣ WEIGHT	463 GR/M

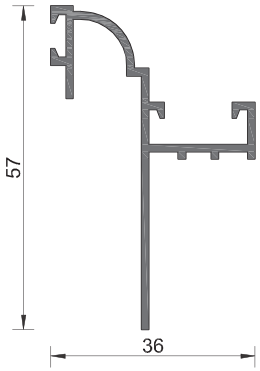

205-017	
ΒΑΡΟΣ WEIGHT	440 GR/M

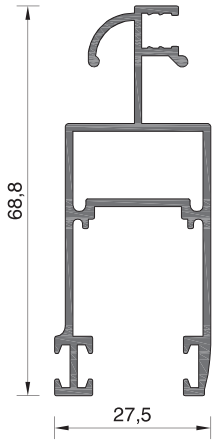

215-013	
ΒΑΡΟΣ WEIGHT	816 GR/M

ALBIO 220

ΣΥΡΟΜΕΝΟ ΣΥΣΤΗΜΑ
SLIDING SYSTEM

- **ΠΑΧΟΣ ΥΑΛΟΠΙΝΑΚΑ:** 5-22ΜΜ
- GLAZING THICKNESS: 5-22ΜΜ

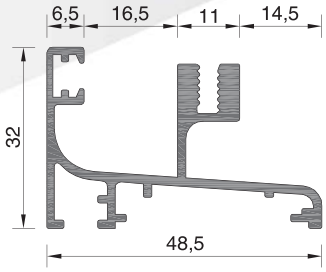

220-001	
ΒΑΡΟΣ / WEIGHT	730 GR/M

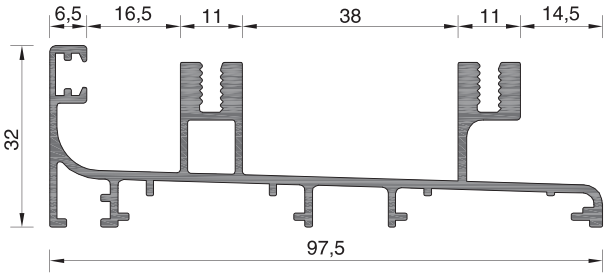

220-002	
ΒΑΡΟΣ / WEIGHT	1289 GR/M

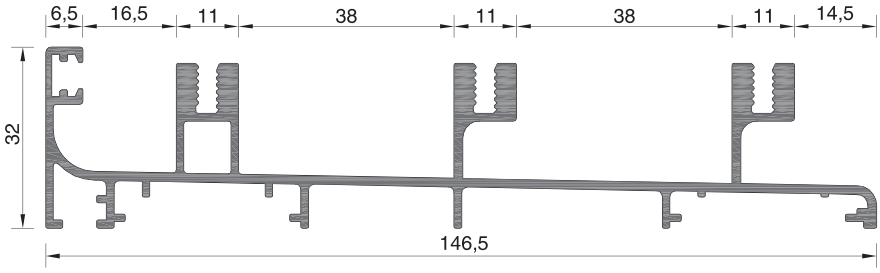

220-003	
ΒΑΡΟΣ / WEIGHT	1774 GR/M

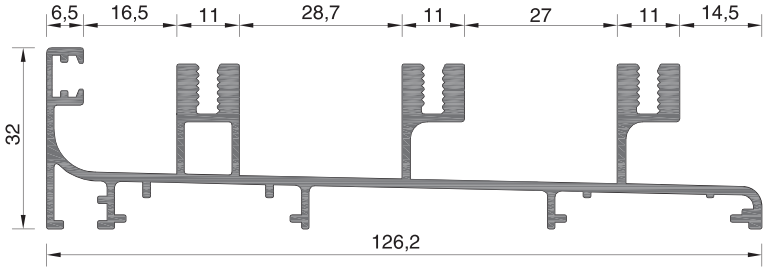

220-004	
ΒΑΡΟΣ / WEIGHT	1664 GR/M

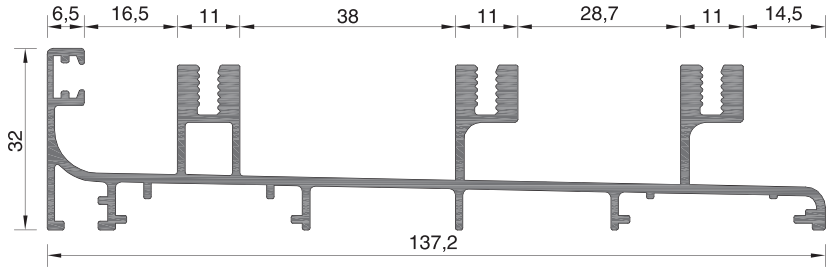

220-005	
ΒΑΡΟΣ WEIGHT	1736 GR/M

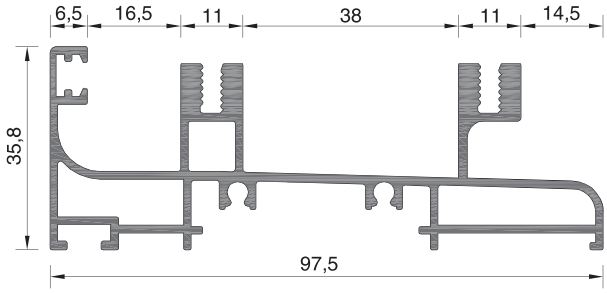

220-006	
ΒΑΡΟΣ WEIGHT	1495 GR/M

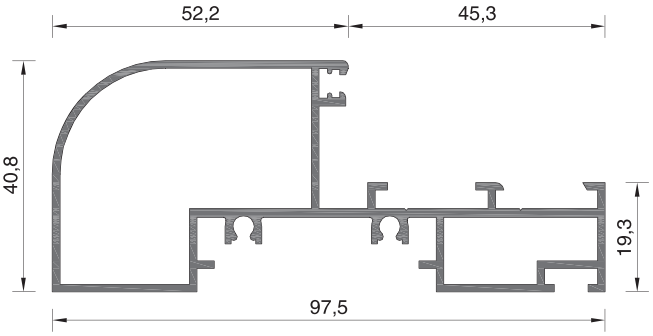

215-006	
ΒΑΡΟΣ WEIGHT	1219 GR/M

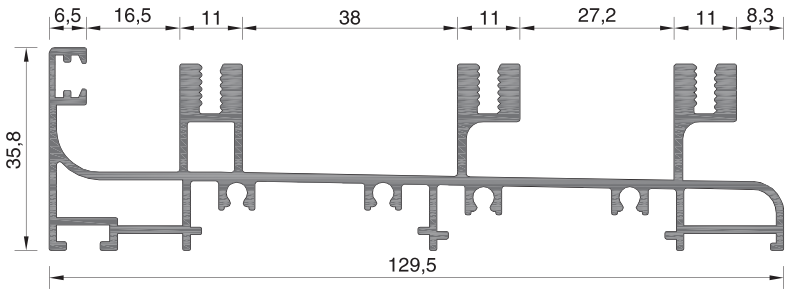

220-009	
ΒΑΡΟΣ WEIGHT	1993 GR/M

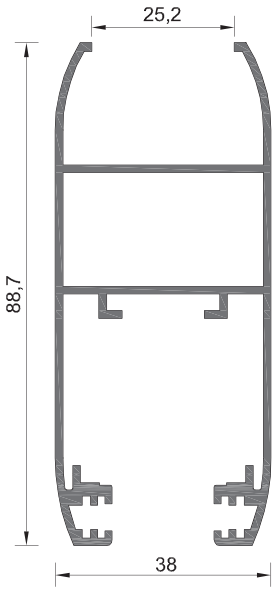

215-007	
ΒΑΡΟΣ WEIGHT	1150 GR/M

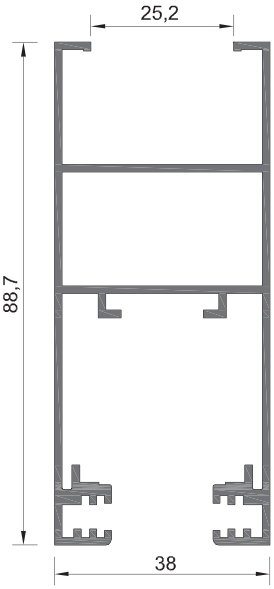

215-008	
ΒΑΡΟΣ WEIGHT	1204 GR/M

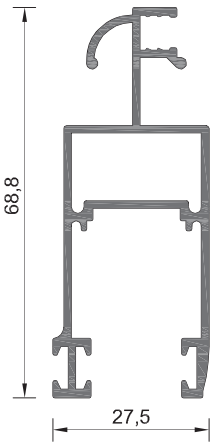

215-013	
ΒΑΡΟΣ WEIGHT	816 GR/M

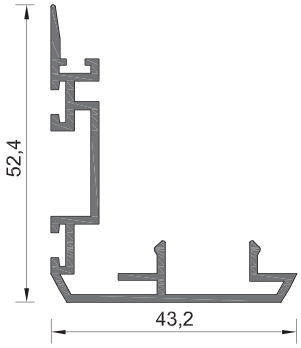

215-009	
ΒΑΡΟΣ WEIGHT	559 GR/M

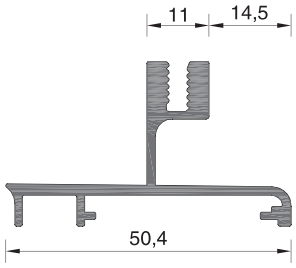

220-010	
ΒΑΡΟΣ WEIGHT	585 GR/M

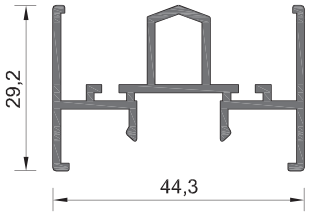

215-010	
ΒΑΡΟΣ WEIGHT	588 GR/M

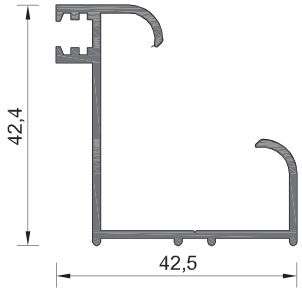

215-011	
ΒΑΡΟΣ WEIGHT	469 GR/M

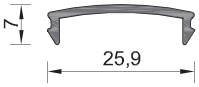

215-012	
ΒΑΡΟΣ WEIGHT	122 GR/M

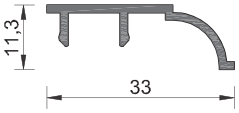

205-013	
ΒΑΡΟΣ WEIGHT	179 GR/M

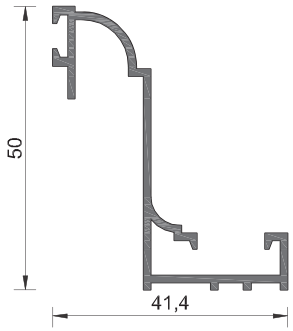

205-036	
ΒΑΡΟΣ WEIGHT	463 GR/M

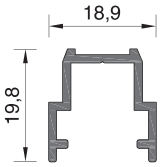

215-022	
ΒΑΡΟΣ WEIGHT	219 GR/M

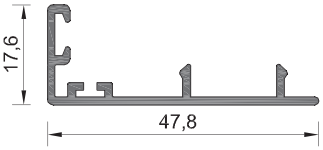

215-018	
ΒΑΡΟΣ WEIGHT	317 GR/M

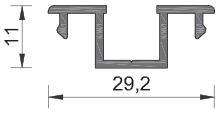

205-014	
ΒΑΡΟΣ WEIGHT	205 GR/M

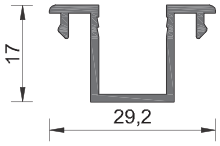

205-015	
ΒΑΡΟΣ WEIGHT	240 GR/M

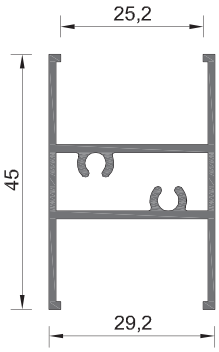

205-021	
ΒΑΡΟΣ WEIGHT	559 GR/M

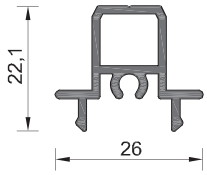

210-013	
ΒΑΡΟΣ WEIGHT	303 GR/M

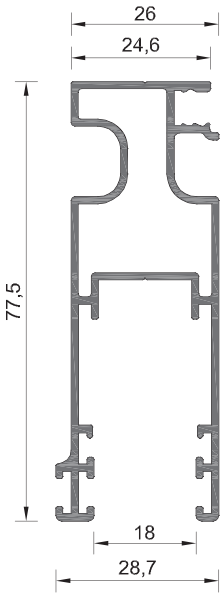

225-026	
ΒΑΡΟΣ WEIGHT	929 GR/M

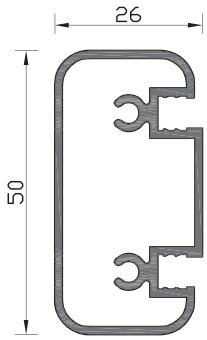

210-012	
ΒΑΡΟΣ WEIGHT	691 GR/M

ALBIO 225

ΣΥΡΟΜΕΝΟ ΣΥΣΤΗΜΑ ΜΕ ΘΕΡΜΟΔΙΑΚΟΠΗ
THERMAL BREAK SLIDING SYSTEM

- **ΠΛΑΤΟΣ ΠΟΛΥΑΜΙΔΙΟΥ:** 24ΜΜ
- **ΠΑΧΟΣ ΥΑΛΟΠΙΝΑΚΑ:** 5-22ΜΜ
- **ΣΥΝΤΕΛΕΣΤΗΣ ΘΕΡΜΟΠΕΡΑΤΟΤΗΤΑΣ UF:** 3.1-5.1W/(M²K)

- POLYAMIDE WIDTH: 24ΜΜ
- GLAZING THICKNESS: 5-22ΜΜ
- THERMAL TRANSMITTSANCE COEFFICIENT UF: 3.1-5.1W/(M²K)

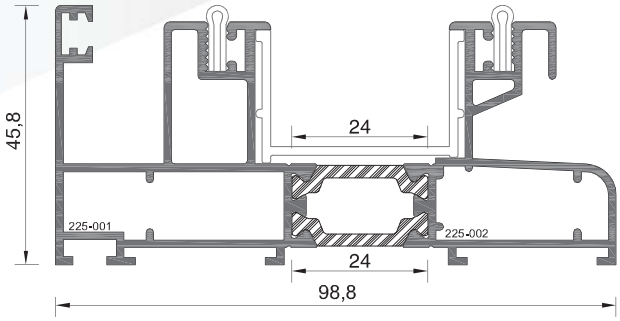

225-02	
ΒΑΡΟΣ WEIGHT	1874 GR/M

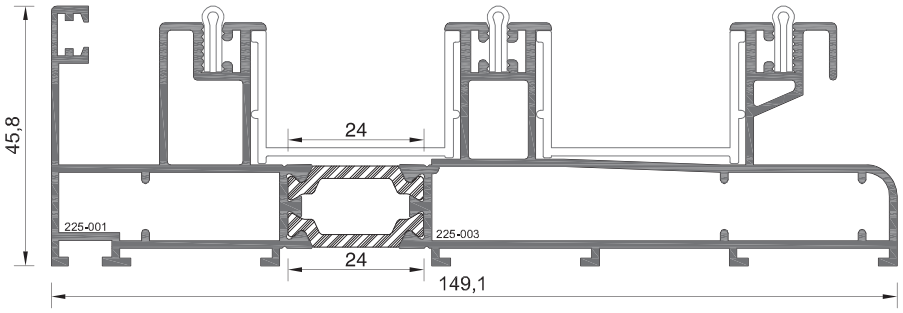

225-03	
ΒΑΡΟΣ WEIGHT	2570 GR/M

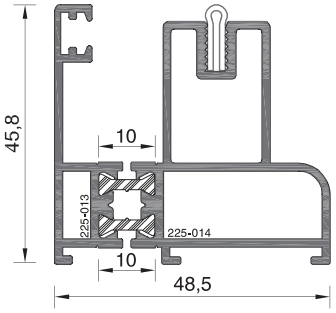

225-14	
ΒΑΡΟΣ WEIGHT	1189 GR/M

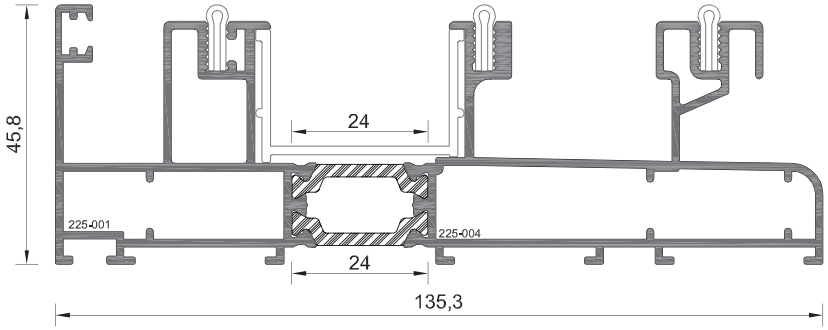

225-04	
ΒΑΡΟΣ WEIGHT	2376 GR/M

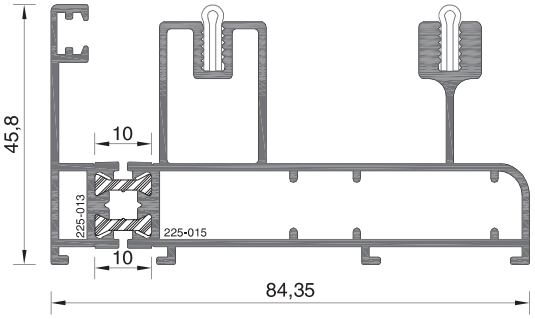

225-15	
ΒΑΡΟΣ WEIGHT	1803 GR/M

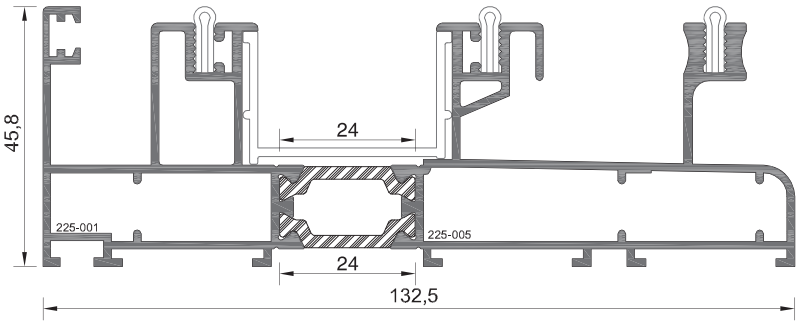

225-05	
ΒΑΡΟΣ WEIGHT	2407 GR/M

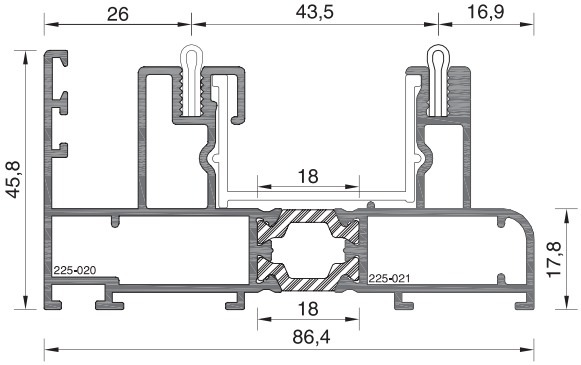

225-21	
ΒΑΡΟΣ WEIGHT	1768 GR/M

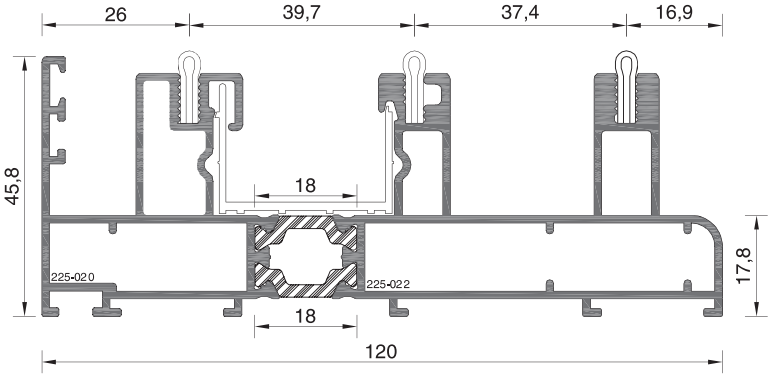

225-22	
ΒΑΡΟΣ WEIGHT	2389 GR/M

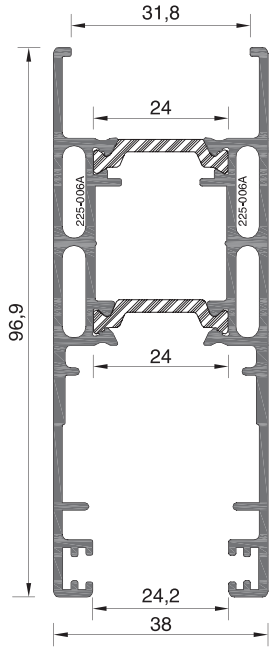

225-06A	
ΒΑΡΟΣ WEIGHT	1745 GR/M

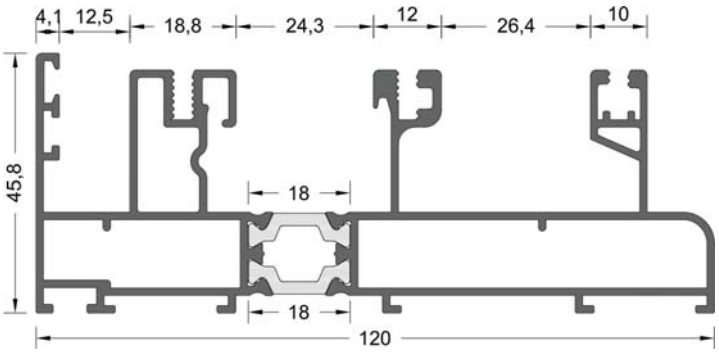

225-43	
ΒΑΡΟΣ WEIGHT	2185 GR/M

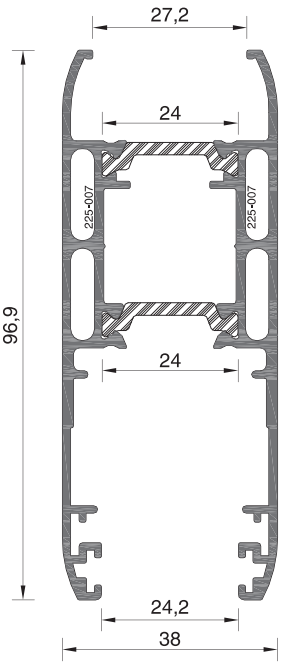

225-07	
ΒΑΡΟΣ WEIGHT	1743 GR/M

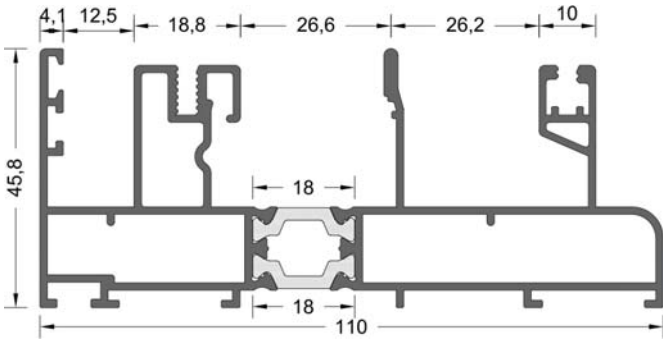

225-44	
ΒΑΡΟΣ WEIGHT	2005 GR/M

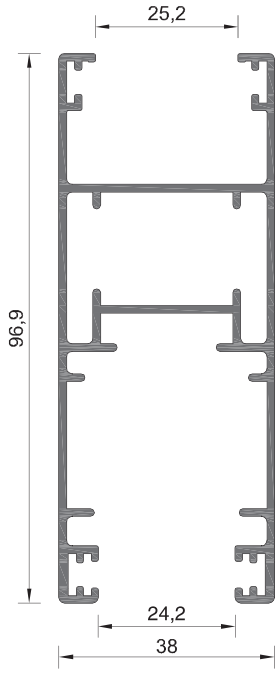

225-010	
ΒΑΡΟΣ WEIGHT	1299 GR/M

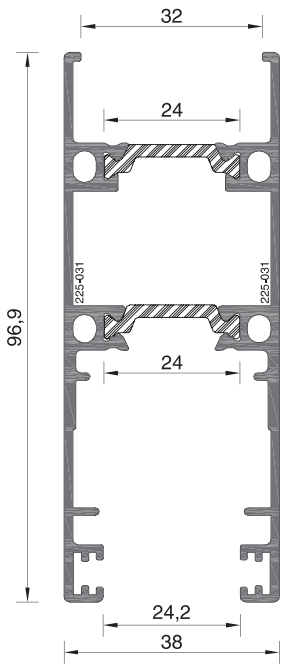

225-31	
ΒΑΡΟΣ WEIGHT	1589 GR/M

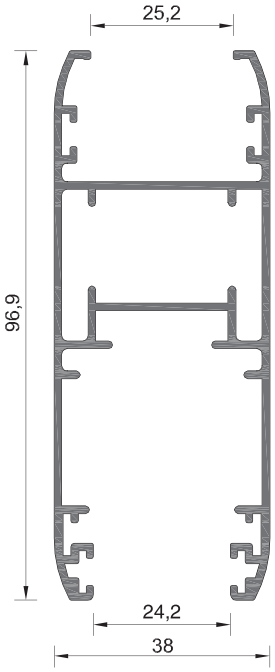

225-011	
ΒΑΡΟΣ WEIGHT	1306 GR/M

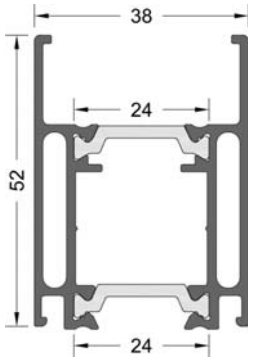

225-47	
ΒΑΡΟΣ WEIGHT	1141 GR/M

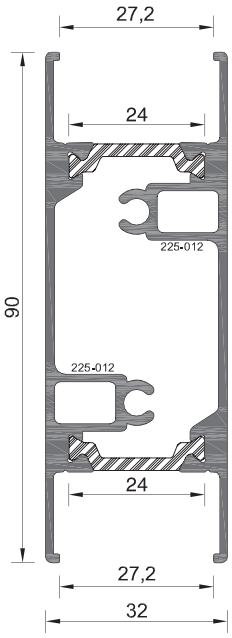

225-12	
ΒΑΡΟΣ WEIGHT	1598 GR/M

225-046	
ΒΑΡΟΣ WEIGHT	377 GR/M

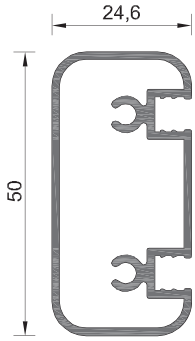

210-012	
ΒΑΡΟΣ WEIGHT	678 GR/M

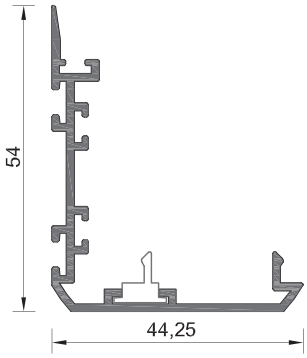

225-008	
ΒΑΡΟΣ WEIGHT	533 GR/M

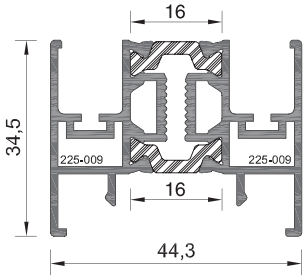

225-09	
ΒΑΡΟΣ WEIGHT	1088 GR/M

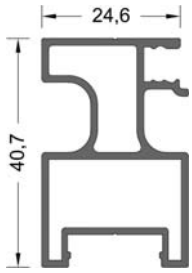

225-053	
ΒΑΡΟΣ WEIGHT	596 GR/M

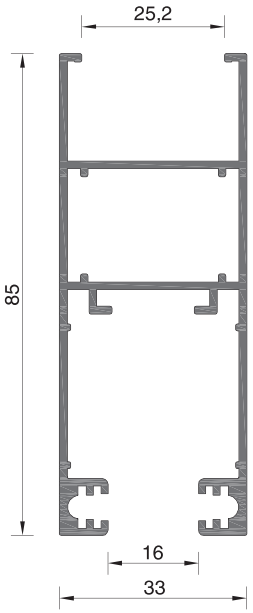

225-046	
ΒΑΡΟΣ WEIGHT	1085 GR/M

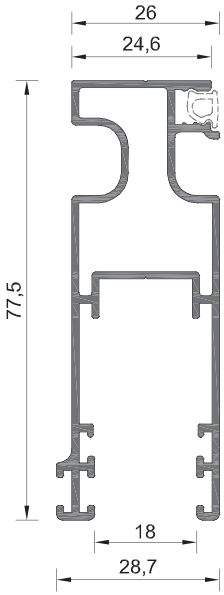

225-026	
ΒΑΡΟΣ WEIGHT	929 GR/M

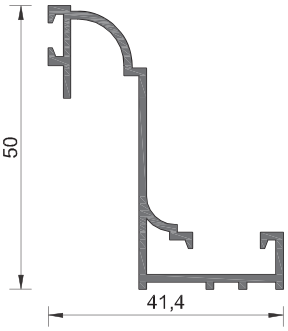

205-036	
ΒΑΡΟΣ WEIGHT	463 GR/M

225-054	
ΒΑΡΟΣ WEIGHT	167 GR/M

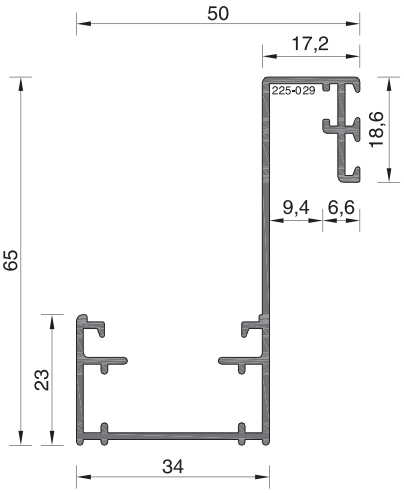

225-029	
ΒΑΡΟΣ WEIGHT	656 GR/M

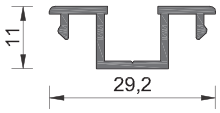

205-014	
ΒΑΡΟΣ WEIGHT	205 GR/M

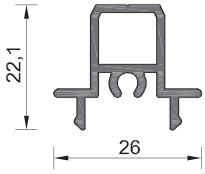

210-013	
ΒΑΡΟΣ WEIGHT	303 GR/M

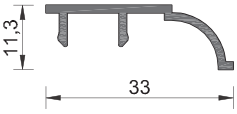

205-013	
ΒΑΡΟΣ WEIGHT	179 GR/M

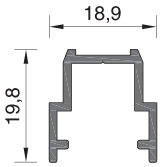

215-022	
ΒΑΡΟΣ WEIGHT	219 GR/M

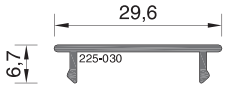

225-030	
ΒΑΡΟΣ WEIGHT	132 GR/M

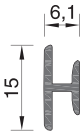

101-166	
ΒΑΡΟΣ WEIGHT	99 GR/M

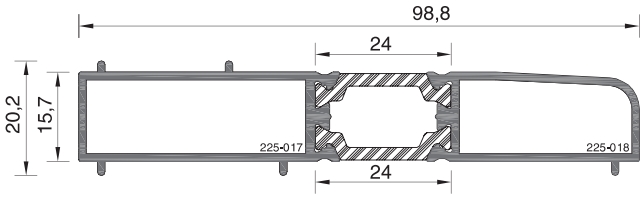

225-18	
ΒΑΡΟΣ WEIGHT	1044 GR/M

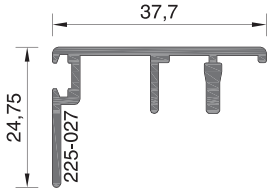

225-027	
ΒΑΡΟΣ WEIGHT	367 GR/M

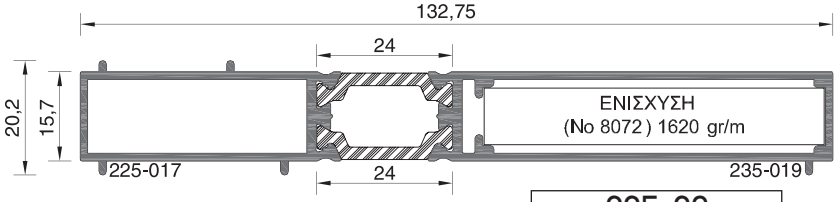

225-29	
ΒΑΡΟΣ WEIGHT	1355 GR/M

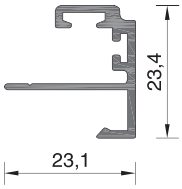

225-019	
ΒΑΡΟΣ WEIGHT	257 GR/M

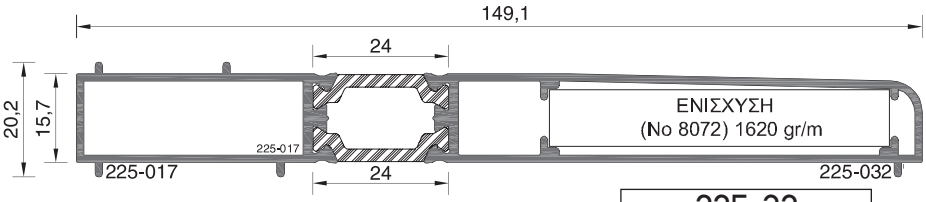

225-32	
ΒΑΡΟΣ WEIGHT	1468 GR/M

ALBIO 225LS

ΣΥΡΟΜΕΝΟ - ΑΝΑΣΗΚΩΜΕΝΟ ΣΥΣΤΗΜΑ
ΜΕ ΘΕΡΜΟΔΙΑΚΟΠΗ

THERMAL BREAK LIFT & SLIDE SYSTEM

- **ΠΛΑΤΟΣ ΠΟΛΥΑΜΙΔΙΟΥ:** 24ΜΜ
- **ΠΑΧΟΣ ΥΑΛΟΠΙΝΑΚΑ:** 5-22ΜΜ
- **ΣΥΝΤΕΛΕΣΤΗΣ ΘΕΡΜΟΠΕΡΑΤΟΤΗΤΑΣ UF:** 3.1-5.1W/(M²K)

- POLYAMIDE WIDTH: 24ΜΜ
- GLAZING THICKNESS: 5-22ΜΜ
- THERMAL TRANSMITTSANCE COEFFICIENT UF: 3.1-5.1W/(M²K)

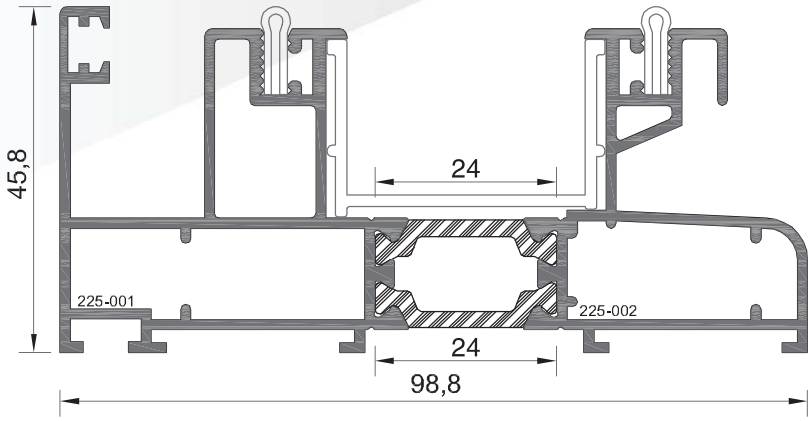

225-02	
ΒΑΡΟΣ WEIGHT	1874 GR/M

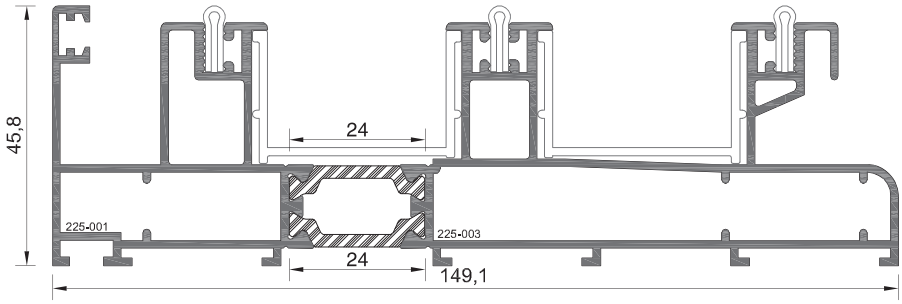

225-03	
ΒΑΡΟΣ WEIGHT	2570 GR/M

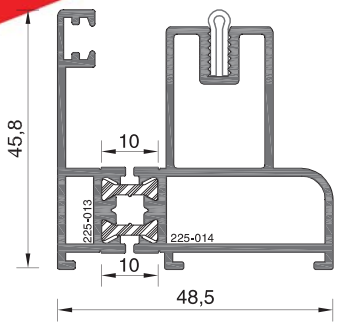

225-14	
ΒΑΡΟΣ WEIGHT	1189 GR/M

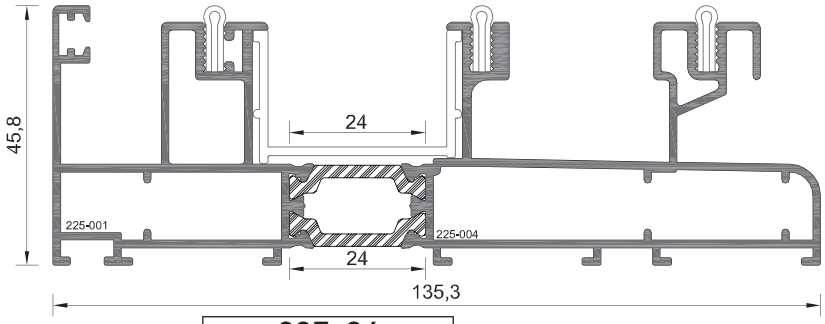

225-04	
ΒΑΡΟΣ WEIGHT	2376 GR/M

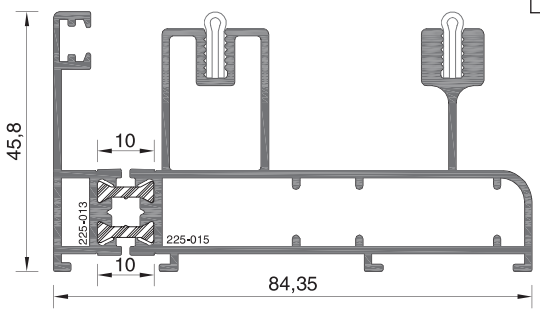

225-15	
ΒΑΡΟΣ WEIGHT	1803 GR/M

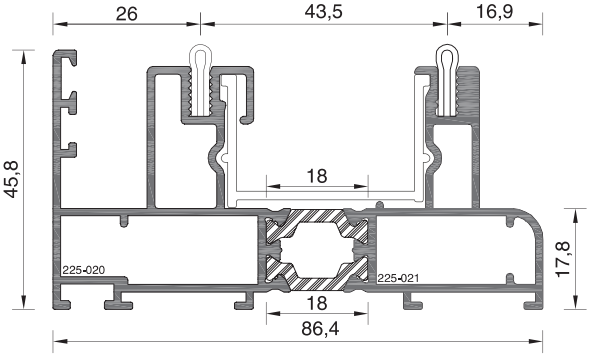

225-21	
ΒΑΡΟΣ WEIGHT	1768 GR/M

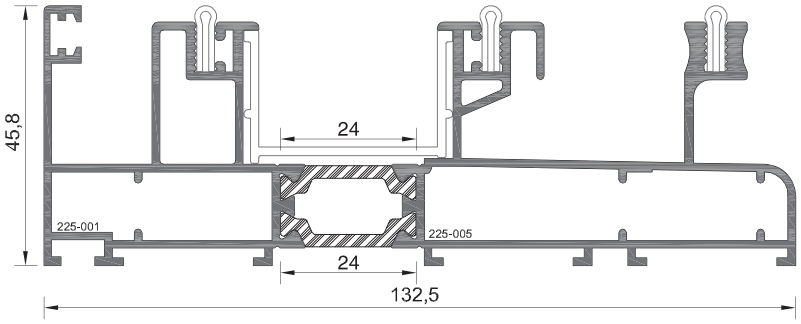

225-05	
ΒΑΡΟΣ WEIGHT	2407 GR/M

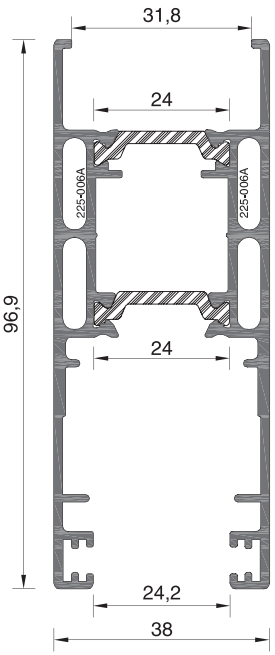

225-06A	
ΒΑΡΟΣ WEIGHT	1745 GR/M

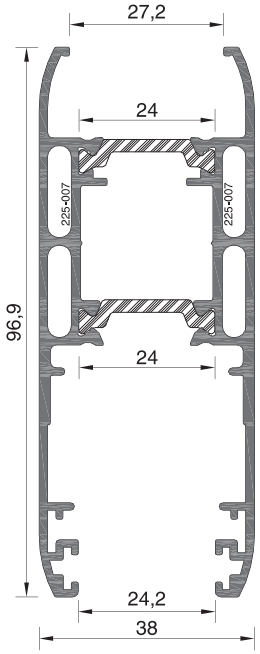

225-07	
ΒΑΡΟΣ WEIGHT	1743 GR/M

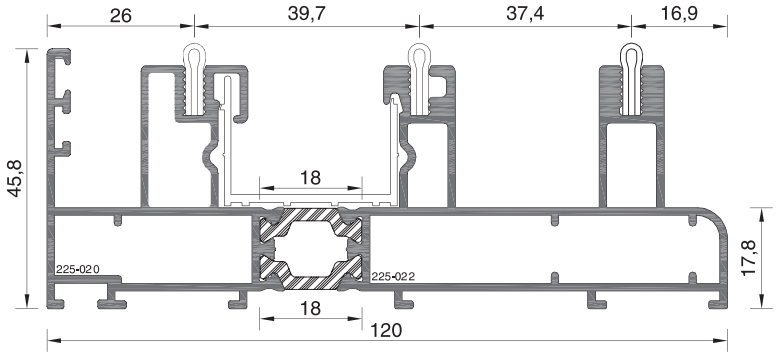

225-22	
ΒΑΡΟΣ WEIGHT	2389 GR/M

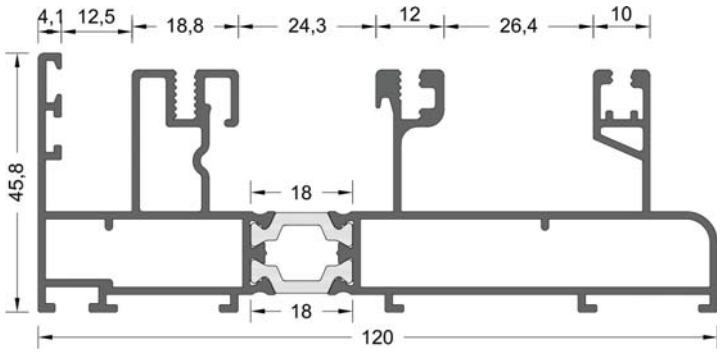

225-43	
ΒΑΡΟΣ WEIGHT	2185 GR/M

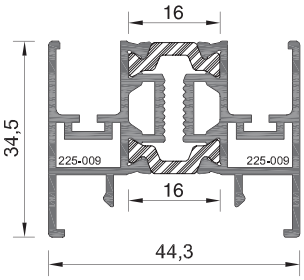

225-09	
ΒΑΡΟΣ WEIGHT	1088 GR/M

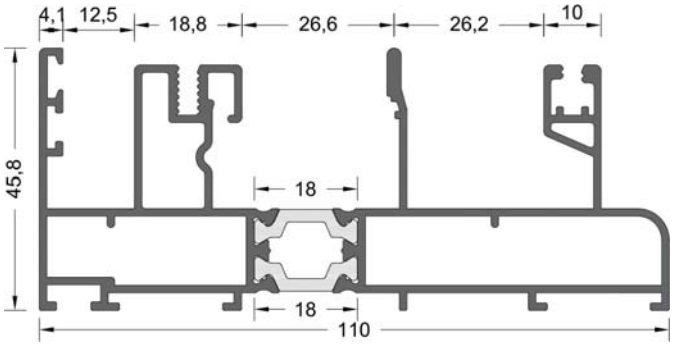

225-44	
ΒΑΡΟΣ WEIGHT	2005 GR/M

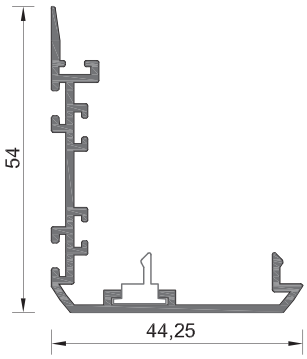

225-008	
ΒΑΡΟΣ WEIGHT	533 GR/M

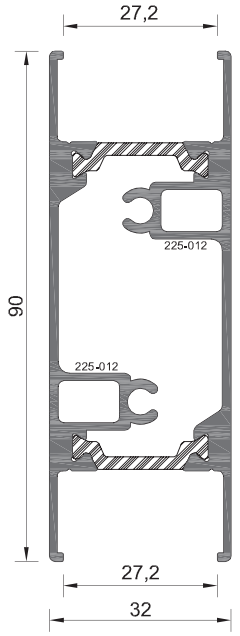

225-12	
ΒΑΡΟΣ WEIGHT	1598 GR/M

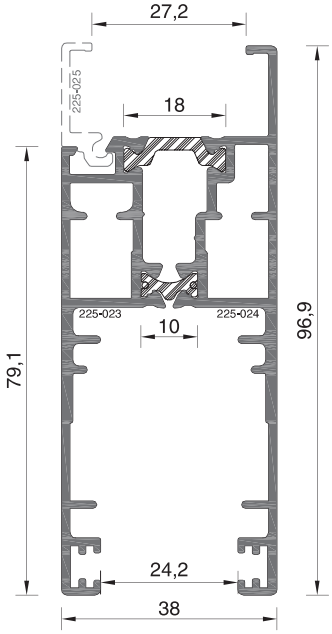

225-24	
ΒΑΡΟΣ WEIGHT	1706 GR/M

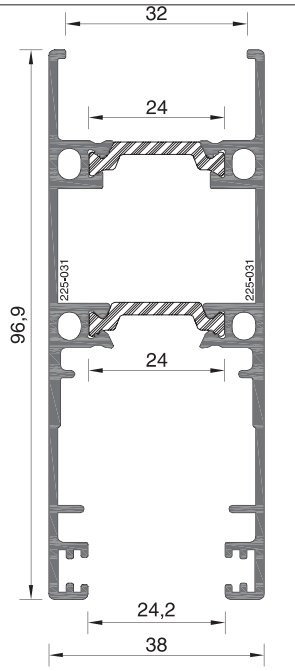

225-31	
ΒΑΡΟΣ WEIGHT	1589 GR/M

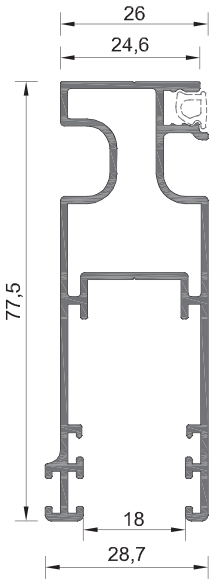

225-026	
ΒΑΡΟΣ WEIGHT	929 GR/M

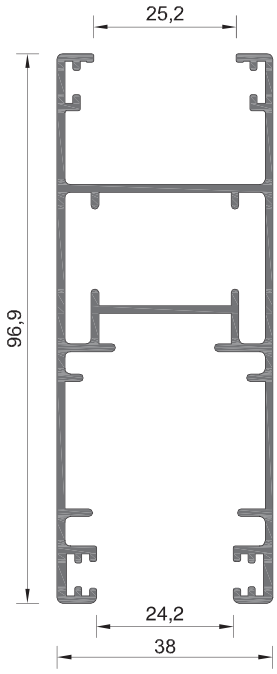

225-010	
ΒΑΡΟΣ WEIGHT	1299 GR/M

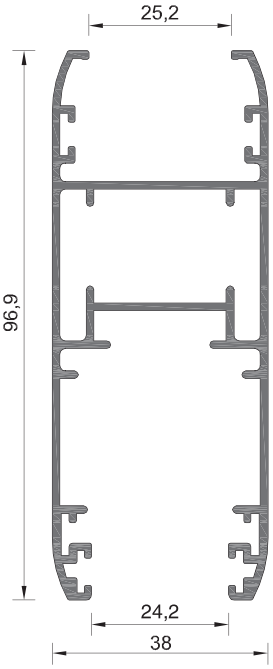

225-011	
ΒΑΡΟΣ WEIGHT	1306 GR/M

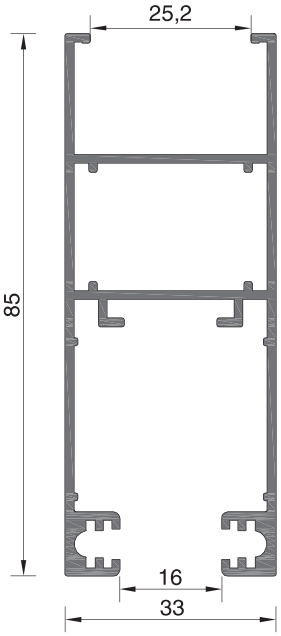

205-046	
ΒΑΡΟΣ WEIGHT	1085 GR/M

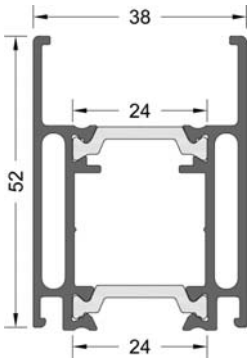

225-47	
ΒΑΡΟΣ WEIGHT	1141 GR/M

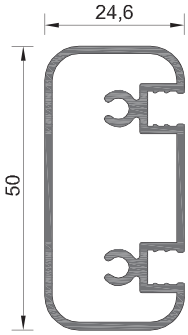

210-012	
ΒΑΡΟΣ WEIGHT	678 GR/M

225-046	
ΒΑΡΟΣ WEIGHT	377 GR/M

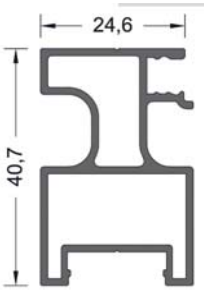

225-053	
ΒΑΡΟΣ WEIGHT	596 GR/M

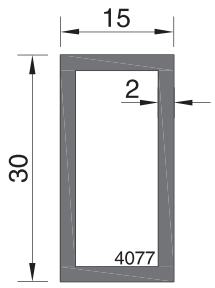

4077	
ΒΑΡΟΣ WEIGHT	443 GR/M

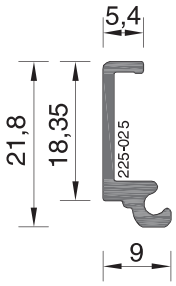

225-025	
ΒΑΡΟΣ WEIGHT	155 GR/M

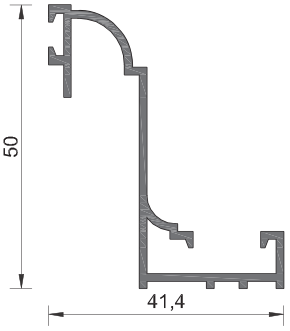

205-036	
ΒΑΡΟΣ WEIGHT	463 GR/M

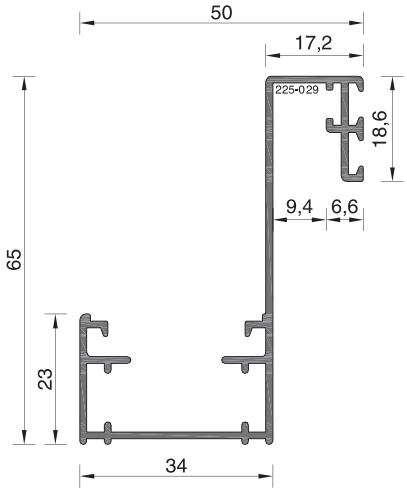

225-029	
ΒΑΡΟΣ WEIGHT	656 GR/M

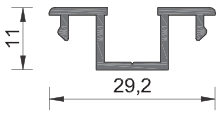

205-014	
ΒΑΡΟΣ WEIGHT	205 GR/M

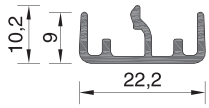

225-016	
ΒΑΡΟΣ WEIGHT	182 GR/M

225-054	
ΒΑΡΟΣ WEIGHT	167 GR/M

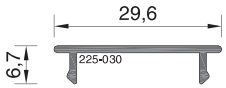

225-030	
ΒΑΡΟΣ WEIGHT	132 GR/M

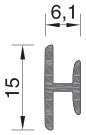

101-166	
ΒΑΡΟΣ WEIGHT	99 GR/M

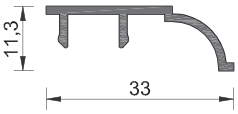

205-013	
ΒΑΡΟΣ WEIGHT	179 GR/M

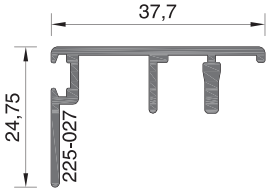

225-027	
ΒΑΡΟΣ WEIGHT	367 GR/M

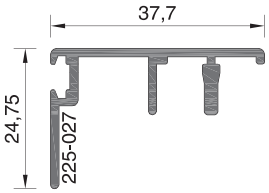

225-027	
ΒΑΡΟΣ WEIGHT	367 GR/M

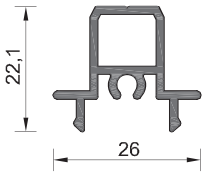

210-013	
ΒΑΡΟΣ WEIGHT	303 GR/M

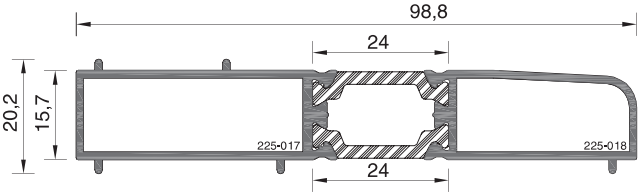

225-18	
ΒΑΡΟΣ WEIGHT	1044 GR/M

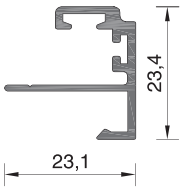

225-019	
ΒΑΡΟΣ WEIGHT	257 GR/M

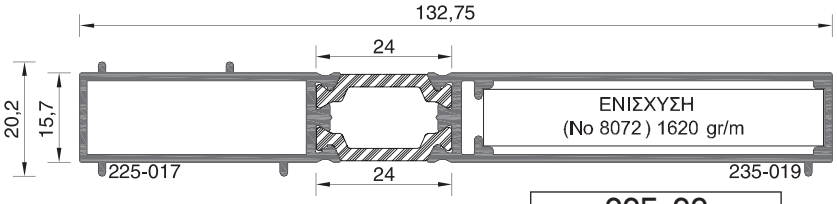

225-29	
ΒΑΡΟΣ WEIGHT	1355 GR/M

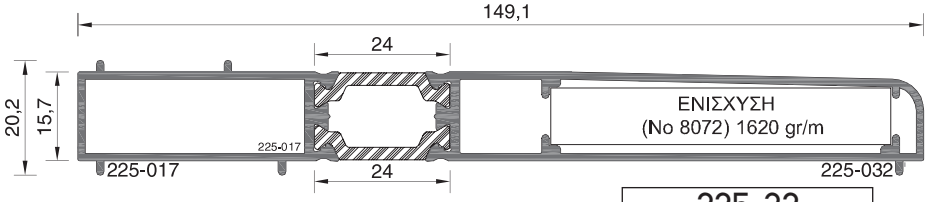

225-32	
ΒΑΡΟΣ WEIGHT	1468 GR/M

ALBIO 227

ΣΥΡΟΜΕΝΟ ΣΥΣΤΗΜΑ ΜΕ ΘΕΡΜΟΔΙΑΚΟΠΗ
THERMAL BREAK SLIDING SYSTEM

- **ΠΛΑΤΟΣ ΠΟΛΥΑΜΙΔΙΟΥ:** 18ΜΜ
- **ΠΑΧΟΣ ΥΑΛΟΠΙΝΑΚΑ:** 20ΜΜ
- **ΣΥΝΤΕΛΕΣΤΗΣ ΘΕΡΜΟΠΕΡΑΤΟΤΗΤΑΣ UF:** 3.7-4.8W/(M²K)

- POLYAMIDE WIDTH: 18ΜΜ
- GLAZING THICKNESS: 20ΜΜ
- THERMAL TRANSMITTSANCE COEFFICIENT UF: 3.7-4.8W/(M²K)

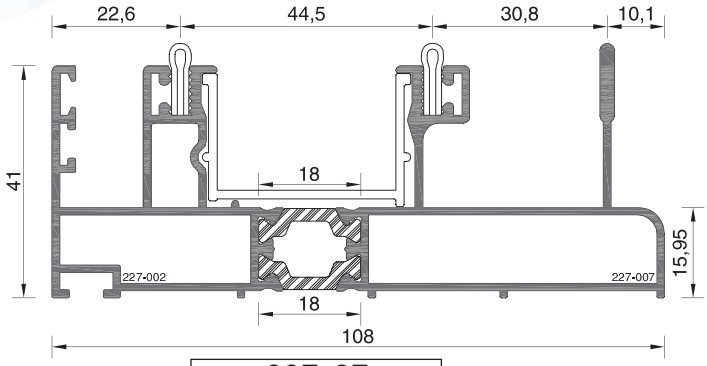

227-07	
ΒΑΡΟΣ WEIGHT	1859 GR/M

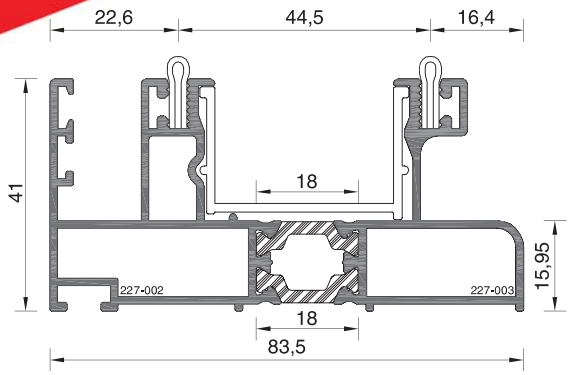

227-02	
ΒΑΡΟΣ WEIGHT	1541 GR/M

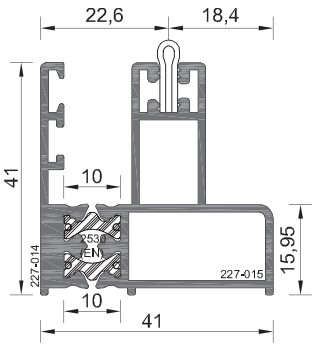

227-15	
ΒΑΡΟΣ WEIGHT	1093 GR/M

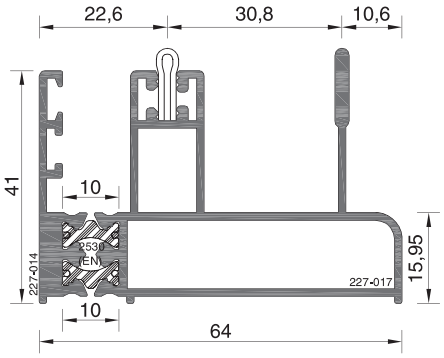

227-17	
ΒΑΡΟΣ WEIGHT	1395 GR/M

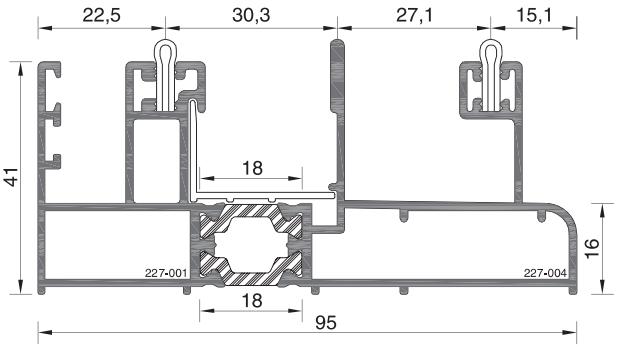

227-04	
ΒΑΡΟΣ WEIGHT	1789 GR/M

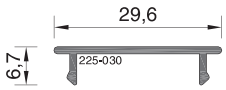

227-030	
ΒΑΡΟΣ WEIGHT	132 GR/M

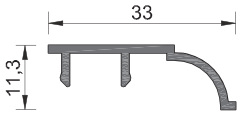

227-013	
ΒΑΡΟΣ WEIGHT	179 GR/M

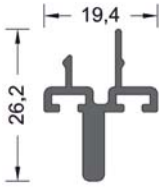

227-019	
ΒΑΡΟΣ WEIGHT	287 GR/M

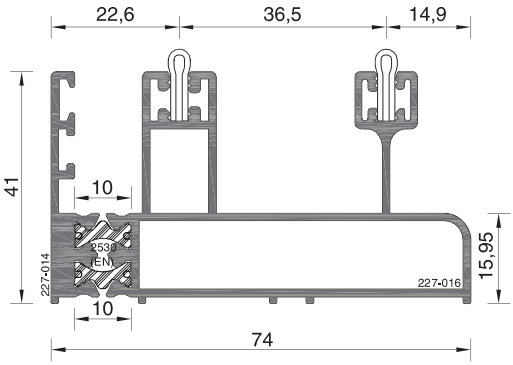

227-16	
ΒΑΡΟΣ WEIGHT	1536 GR/M

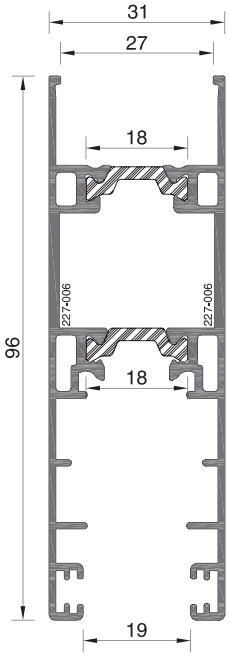

227-06	
ΒΑΡΟΣ WEIGHT	1389 GR/M

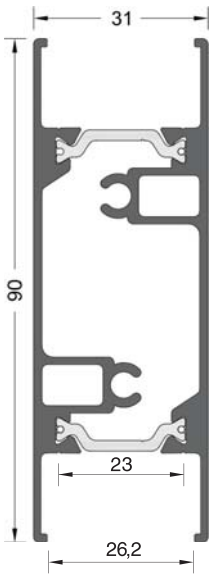

227-22	
ΒΑΡΟΣ WEIGHT	1562 GR/M

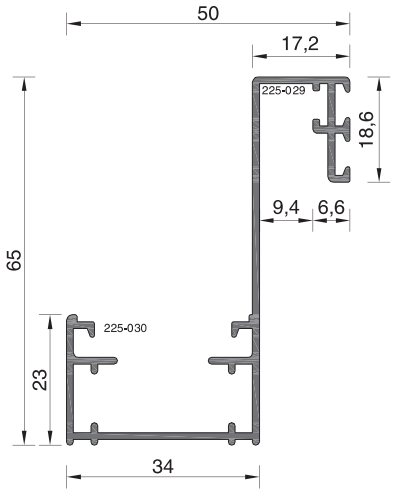

225-029	
ΒΑΡΟΣ WEIGHT	656 GR/M

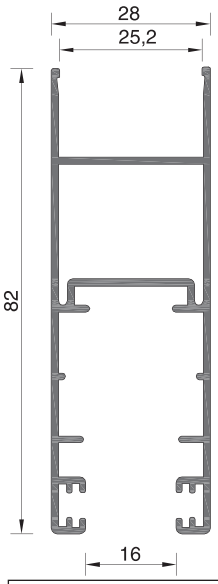

227-010	
ΒΑΡΟΣ WEIGHT	865 GR/M

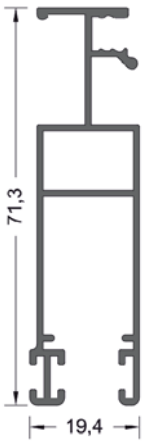

227-018	
ΒΑΡΟΣ WEIGHT	634 GR/M

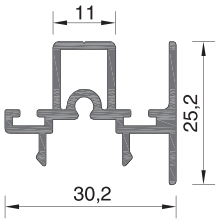

227-011	
ΒΑΡΟΣ WEIGHT	431 GR/M

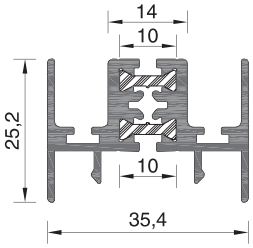

227-09	
ΒΑΡΟΣ WEIGHT	807 GR/M

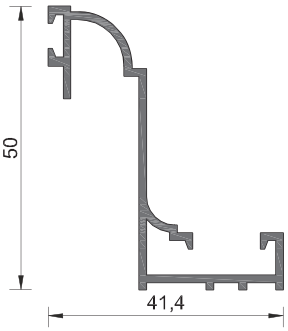

205-036	
ΒΑΡΟΣ WEIGHT	463 GR/M

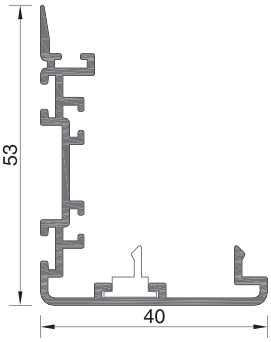

227-008	
ΒΑΡΟΣ WEIGHT	549 GR/M

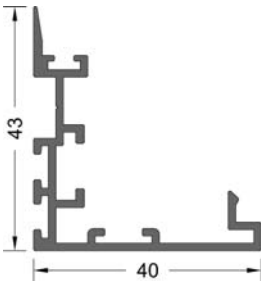

227-021	
ΒΑΡΟΣ WEIGHT	509 GR/M

ALBIO 230

ΣΥΡΟΜΕΝΟ - ΑΝΑΣΗΚΩΜΕΝΟ ΣΥΣΤΗΜΑ
ΜΕ ΘΕΡΜΟΔΙΑΚΟΠΗ

THERMAL BREAK LIFT & SLIDE SYSTEM

- **ΠΛΑΤΟΣ ΠΟΛΥΑΜΙΔΙΟΥ:** 20ΜΜ, 24ΜΜ
- **ΠΑΧΟΣ ΥΑΛΟΠΙΝΑΚΑ:** 22-50ΜΜ
- **ΣΥΝΤΕΛΕΣΤΗΣ ΘΕΡΜΟΠΕΡΑΤΟΤΗΤΑΣ UF:** 2.4-6.2W/(M²K)

- POLYAMIDE WIDTH: 20ΜΜ, 24ΜΜ
- GLAZING THICKNESS: 22-50ΜΜ
- THERMAL TRANSMITTSANCE COEFFICIENT UF: 2.4-6.2W/(M²K)

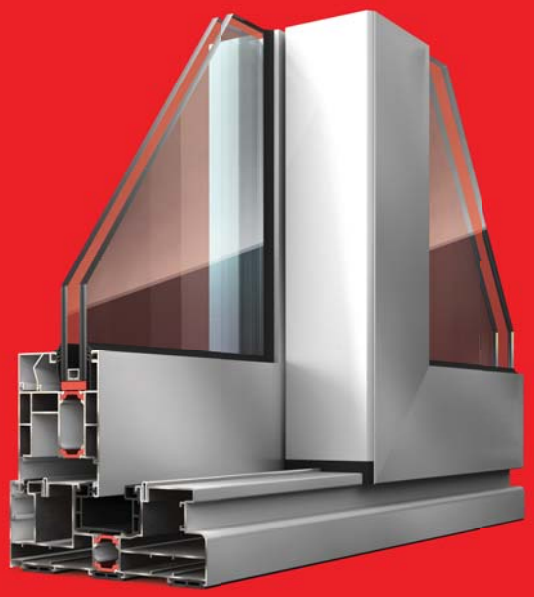

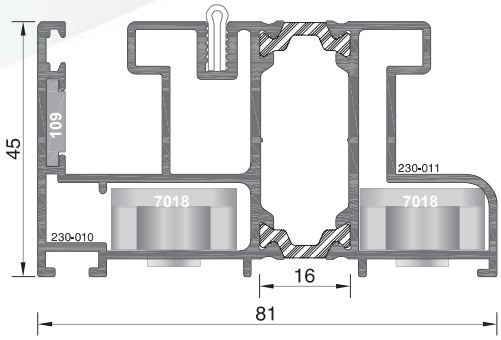

230-10	
ΒΑΡΟΣ WEIGHT	1851 GR/M

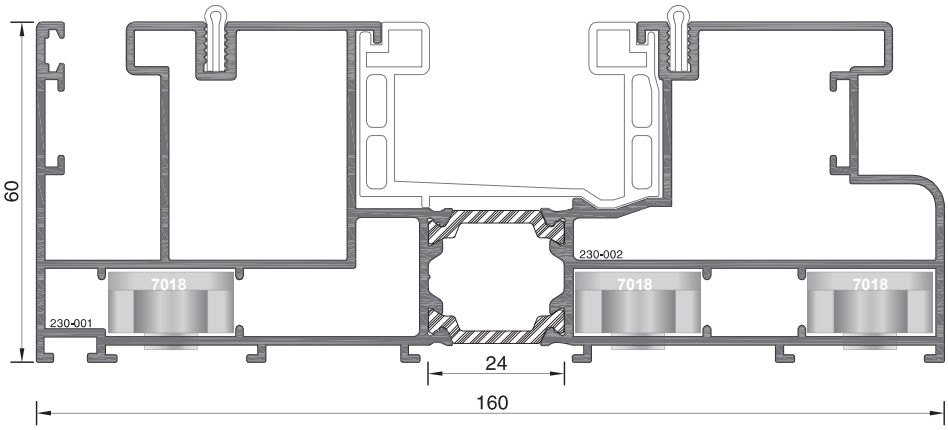

230-02	
ΒΑΡΟΣ WEIGHT	3260 GR/M

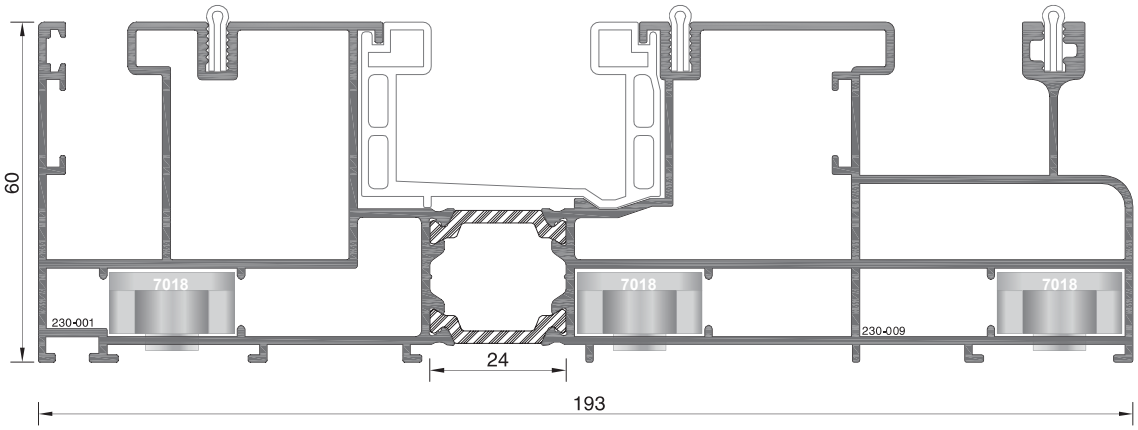

230-09	
ΒΑΡΟΣ WEIGHT	3981 GR/M

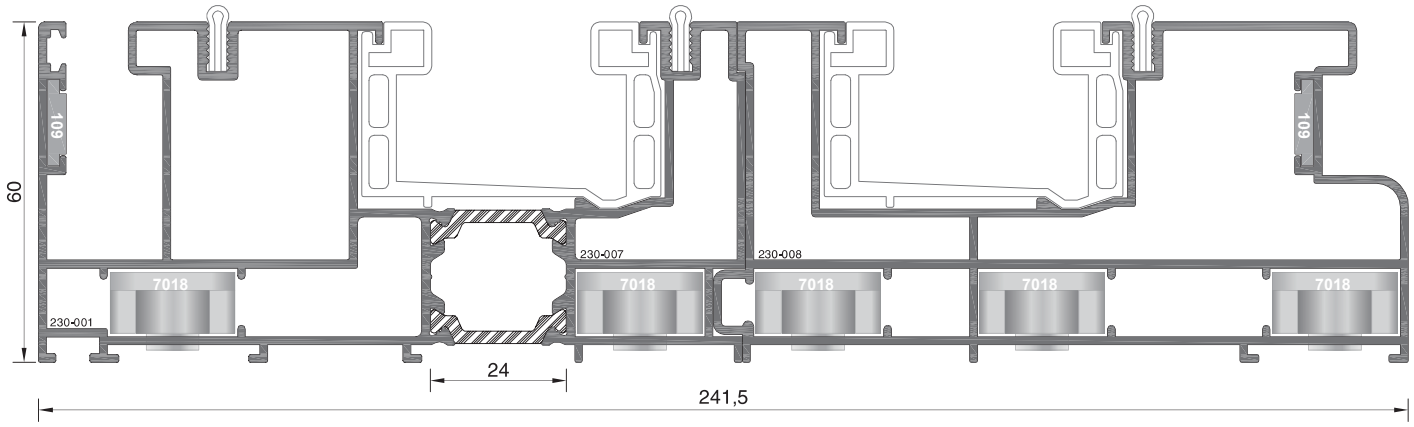

ΤΡΙΠΛΟΣ ΟΔΗΓΟΣ (ΕΣΩΤΕΡΙΚΟ ΠΡΟΦΙΛ)
TRIPLE FRAME (INNER PROFILE)

230-07	
ΒΑΡΟΣ WEIGHT	2725 GR/M

ΤΡΙΠΛΟΣ ΟΔΗΓΟΣ
TRIPLE FRAME

230-07+230-008	
ΒΑΡΟΣ WEIGHT	5097 GR/M

ΤΡΙΠΛΟΣ ΟΔΗΓΟΣ (ΕΞΩΤΕΡΙΚΟ ΠΡΟΦΙΛ)
TRIPLE FRAME (OUTER PROFILE)

230-008	
ΒΑΡΟΣ WEIGHT	2372 GR/M

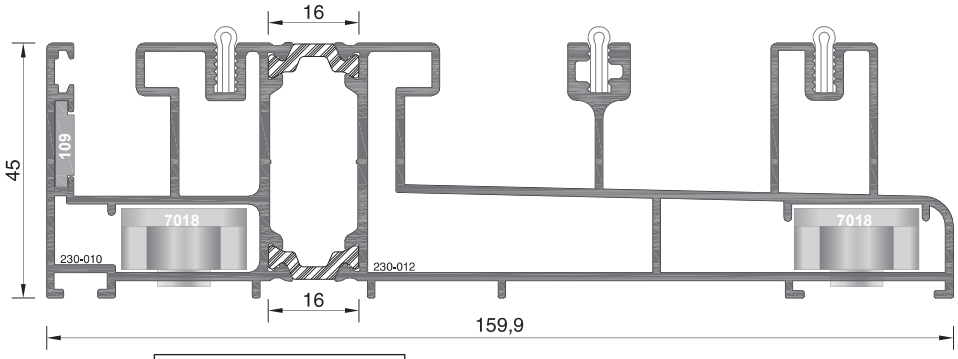

230-12	
ΒΑΡΟΣ WEIGHT	3112 GR/M

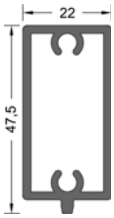

230-023	
ΒΑΡΟΣ WEIGHT	198 GR/M

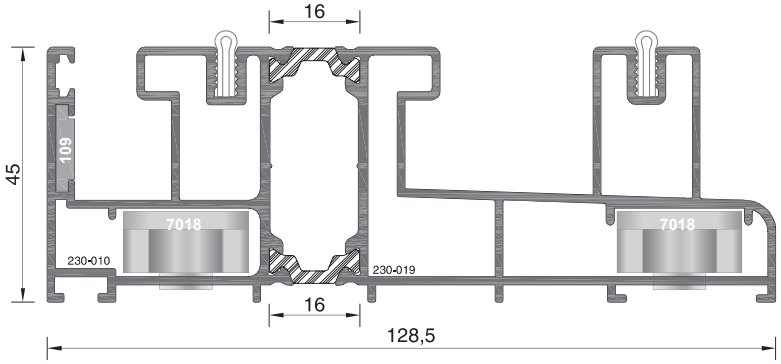

230-19	
ΒΑΡΟΣ WEIGHT	2636 GR/M

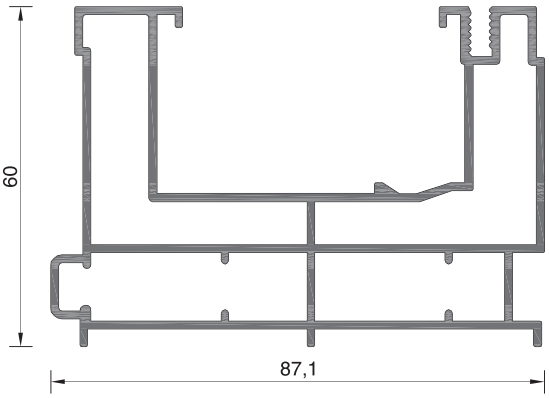

230-020	
ΒΑΡΟΣ WEIGHT	1857 GR/M

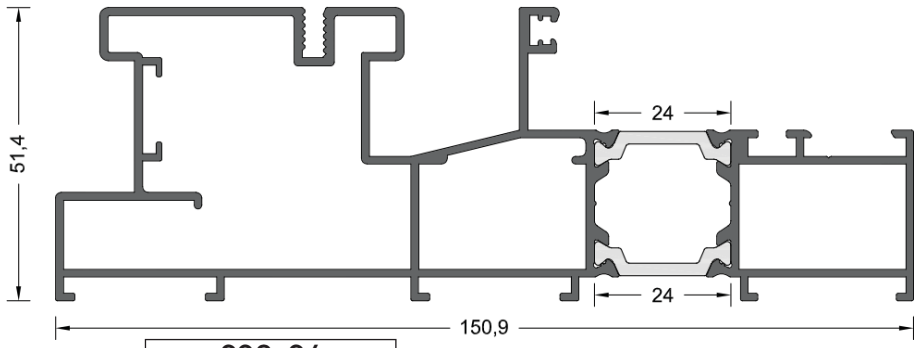

230-24	
ΒΑΡΟΣ WEIGHT	1676 GR/M

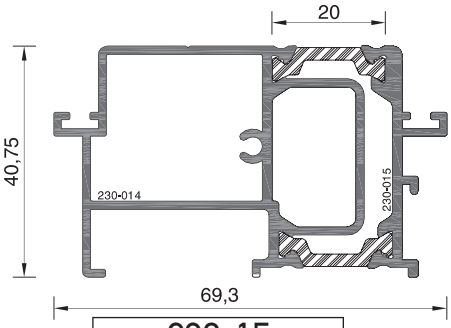

230-15	
ΒΑΡΟΣ WEIGHT	1430 GR/M

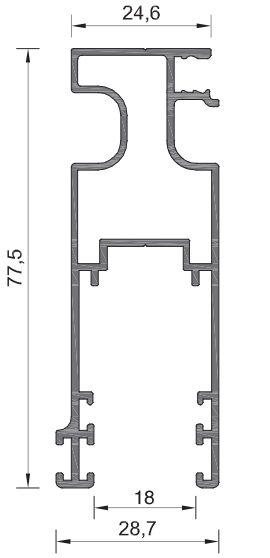

225-026	
ΒΑΡΟΣ WEIGHT	930 GR/M

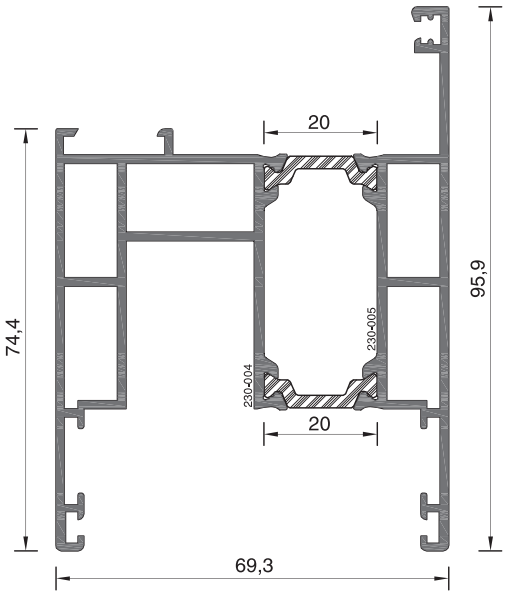

230-05	
ΒΑΡΟΣ WEIGHT	2151 GR/M

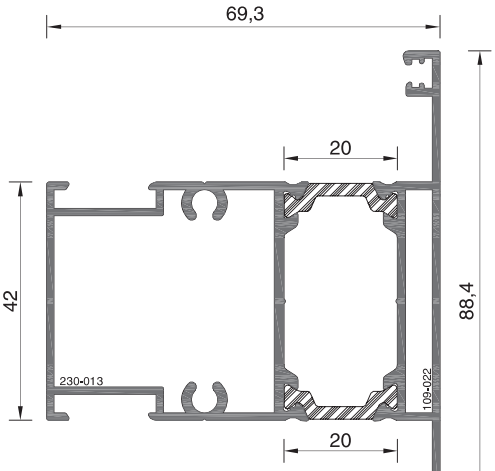

230-13	
ΒΑΡΟΣ WEIGHT	1673 GR/M

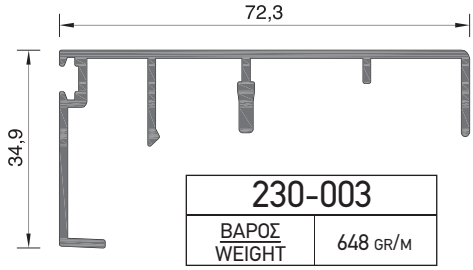

230-003	
ΒΑΡΟΣ WEIGHT	648 GR/M

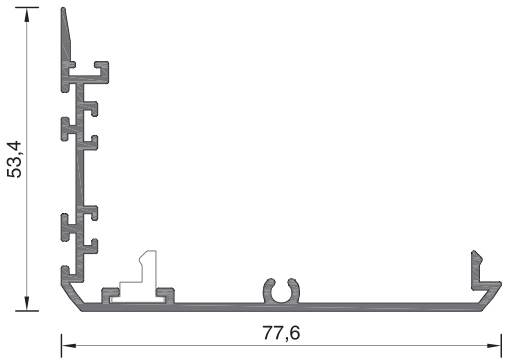

230-006	
ΒΑΡΟΣ WEIGHT	691 GR/M

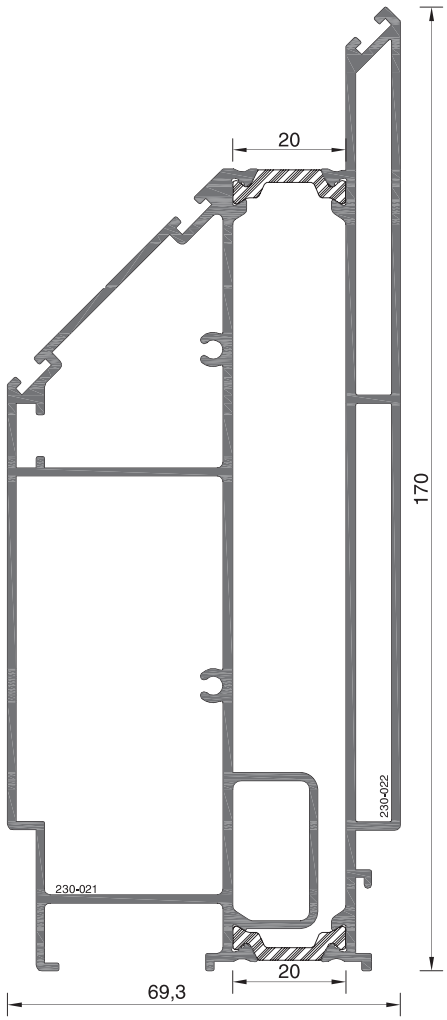

230-22	
ΒΑΡΟΣ WEIGHT	3701 GR/M

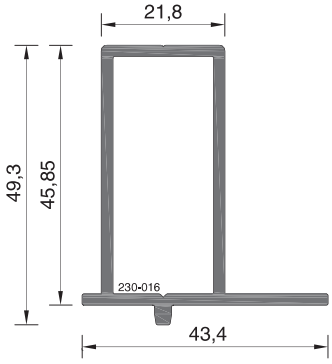

230-016	
ΒΑΡΟΣ WEIGHT	828 GR/M

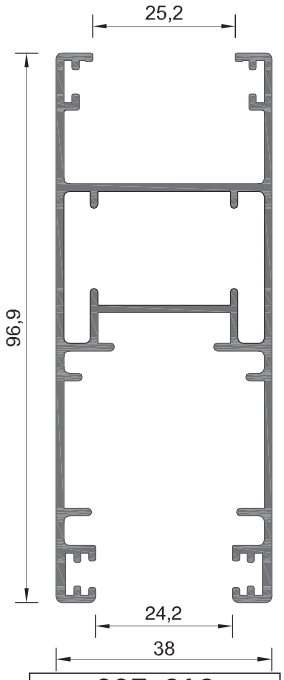

225-010	
ΒΑΡΟΣ WEIGHT	1299 GR/M

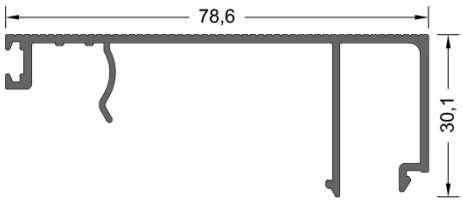

230-025	
ΒΑΡΟΣ WEIGHT	641 GR/M

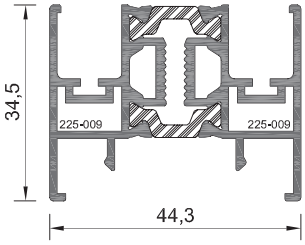

225-09	
ΒΑΡΟΣ WEIGHT	1088 GR/M

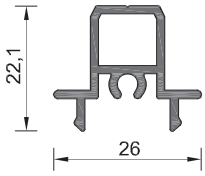

210-013	
ΒΑΡΟΣ WEIGHT	303 GR/M

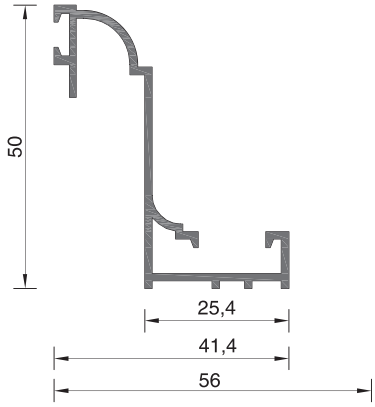

205-036	
ΒΑΡΟΣ WEIGHT	463 GR/M

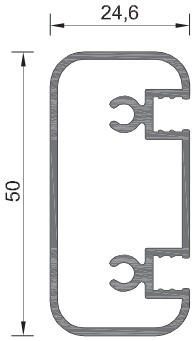

210-012	
ΒΑΡΟΣ WEIGHT	678 GR/M

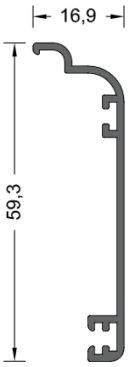

101-174	
ΒΑΡΟΣ WEIGHT	333 GR/M

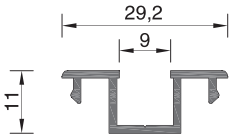

205-014	
ΒΑΡΟΣ WEIGHT	205 GR/M

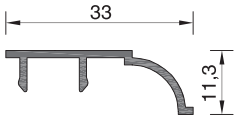

205-013	
ΒΑΡΟΣ WEIGHT	179 GR/M

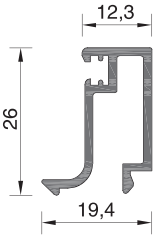

101-080	
ΒΑΡΟΣ WEIGHT	283 GR/M

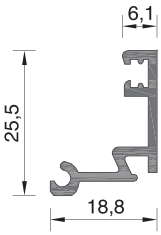

101-081	
ΒΑΡΟΣ WEIGHT	251 GR/M

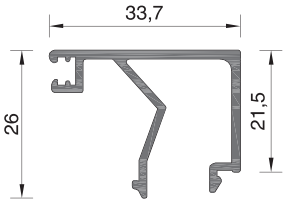

101-078A	
ΒΑΡΟΣ WEIGHT	391 GR/M

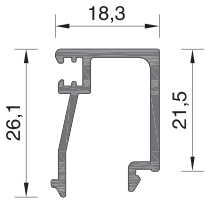

101-079A	
ΒΑΡΟΣ WEIGHT	301 GR/M

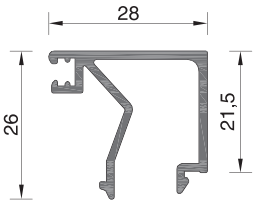

101-082A	
ΒΑΡΟΣ WEIGHT	301 GR/M

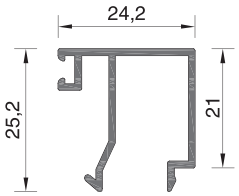

101-083	
ΒΑΡΟΣ WEIGHT	278 GR/M

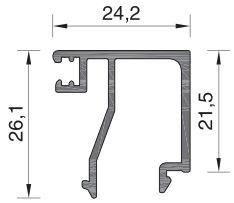

101-083A	
ΒΑΡΟΣ WEIGHT	338 GR/M

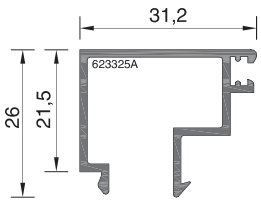

623325A	
ΒΑΡΟΣ WEIGHT	350 GR/M

ALBIO 235

ΣΥΡΟΜΕΝΟ - ΑΝΑΣΗΚΩΜΕΝΟ ΣΥΣΤΗΜΑ
ΜΕ ΘΕΡΜΟΔΙΑΚΟΠΗ

THERMAL BREAK LIFT & SLIDE SYSTEM

- **ΠΛΑΤΟΣ ΠΟΛΥΑΜΙΔΙΟΥ:** 12ΜΜ, 24ΜΜ, 34ΜΜ
- **ΠΑΧΟΣ ΥΑΛΟΠΙΝΑΚΑ:** 24ΜΜ & 36ΜΜ
- **ΣΥΝΤΕΛΕΣΤΗΣ ΘΕΡΜΟΠΕΡΑΤΟΤΗΤΑΣ UF:** 3.6-6.8W/(M²K)

- POLYAMIDE WIDTH: 12ΜΜ, 24ΜΜ, 34ΜΜ
- GLAZING THICKNESS: 24ΜΜ & 36ΜΜ
- THERMAL TRANSMITTSANCE COEFFICIENT UF: 3.6-6.8W/(M²K)

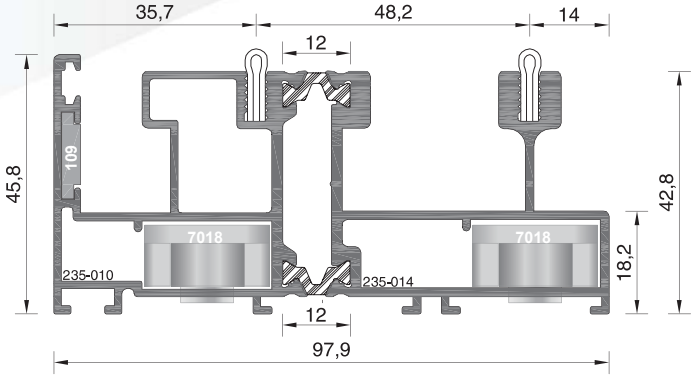

235-14	
ΒΑΡΟΣ WEIGHT	2236 GR/M

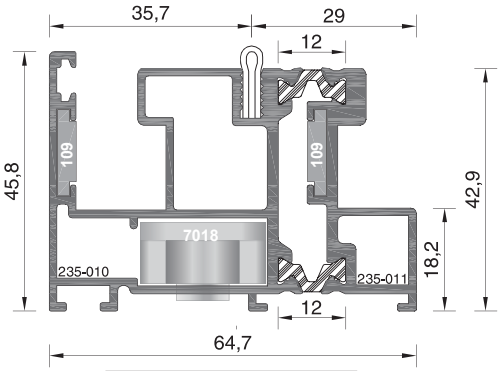

235-11	
ΒΑΡΟΣ WEIGHT	1667 GR/M

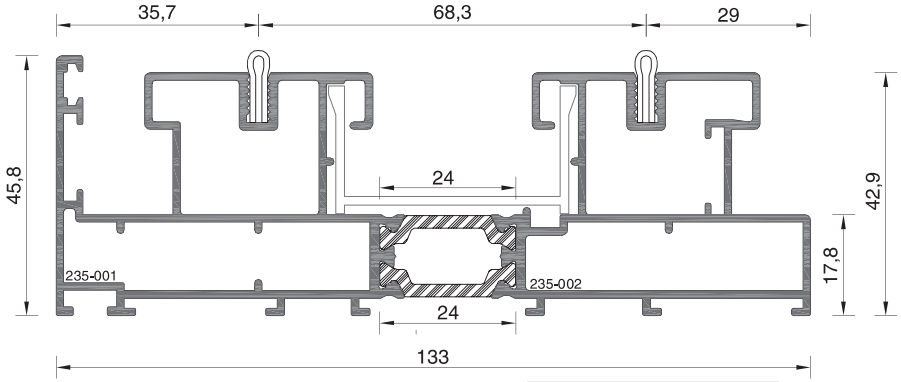

235-02	
ΒΑΡΟΣ WEIGHT	2493 GR/M

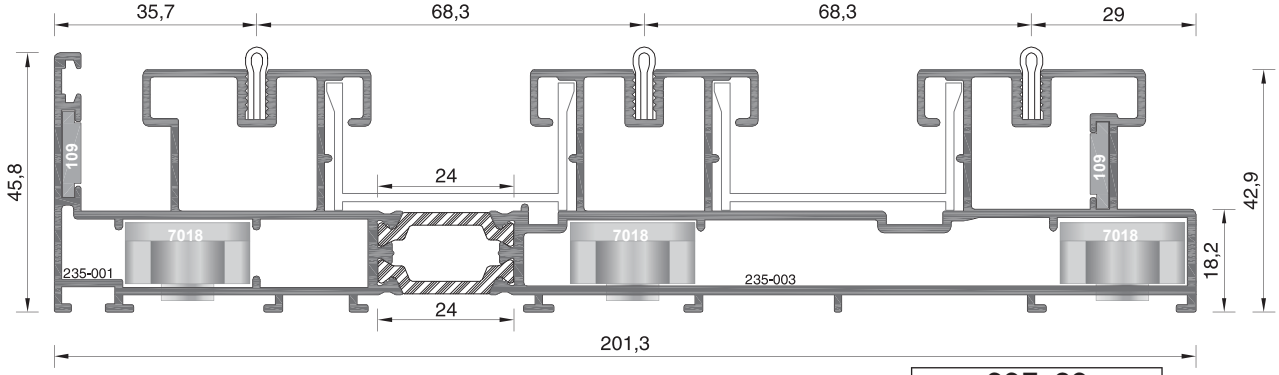

235-03	
ΒΑΡΟΣ WEIGHT	3649 GR/M

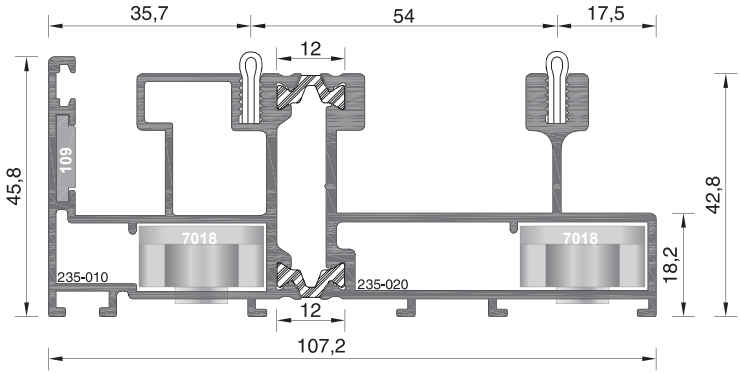

235-20	
ΒΑΡΟΣ WEIGHT	2311 GR/M

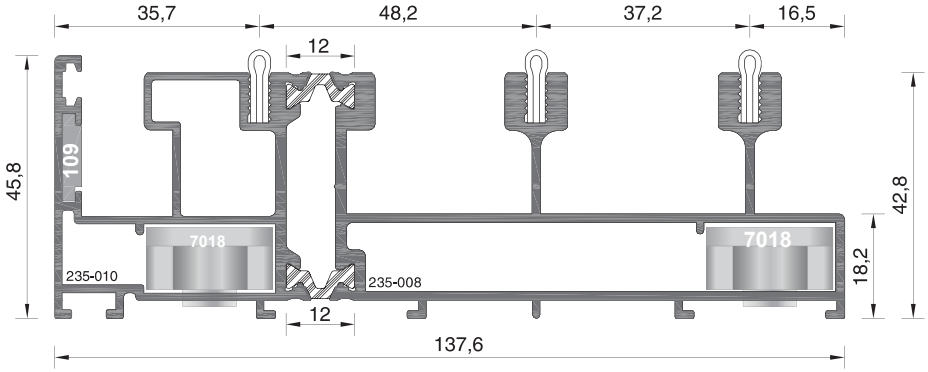

235-08	
ΒΑΡΟΣ WEIGHT	2848 GR/M

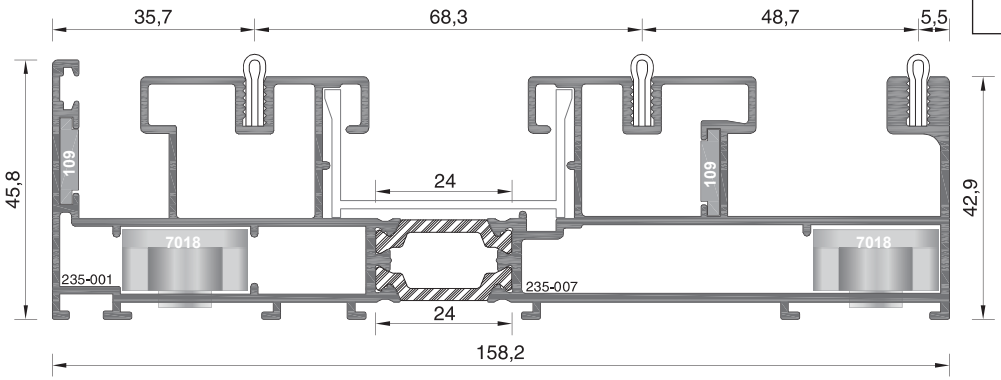

235-07	
ΒΑΡΟΣ WEIGHT	3037 GR/M

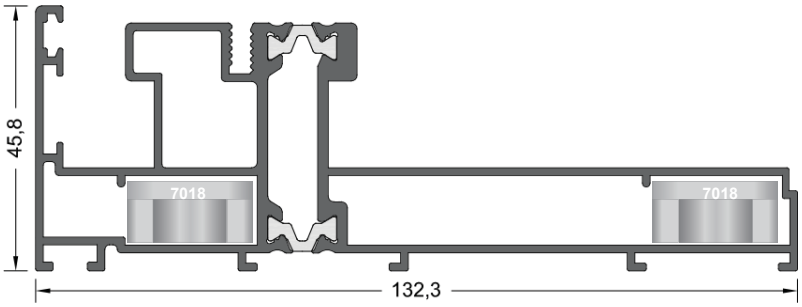

235-22	
ΒΑΡΟΣ WEIGHT	2137 GR/M

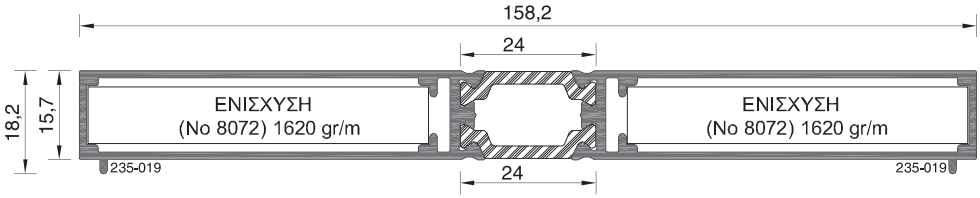

235-19	
ΒΑΡΟΣ WEIGHT	1563 GR/M

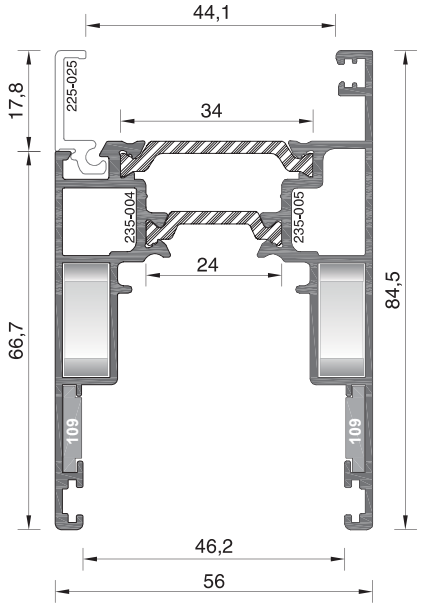

235-05	
ΒΑΡΟΣ WEIGHT	1640 GR/M

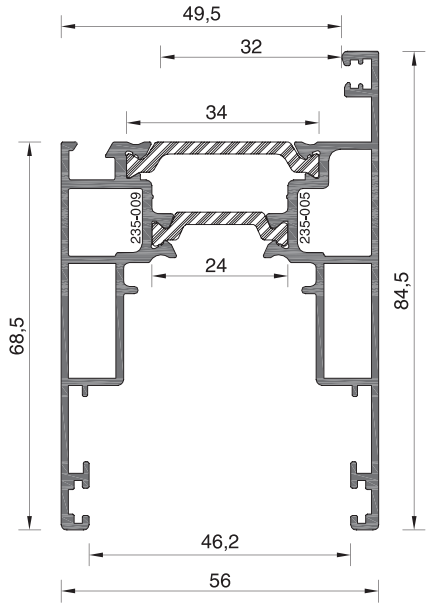

235-09	
ΒΑΡΟΣ WEIGHT	1647 GR/M

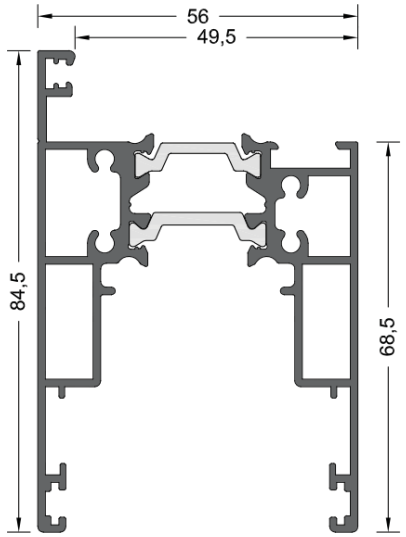

235-28	
ΒΑΡΟΣ WEIGHT	1771 GR/M

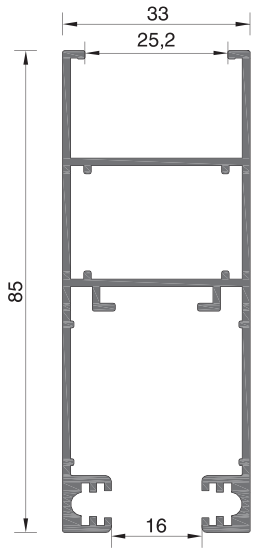

205-046	
ΒΑΡΟΣ WEIGHT	1085 GR/M

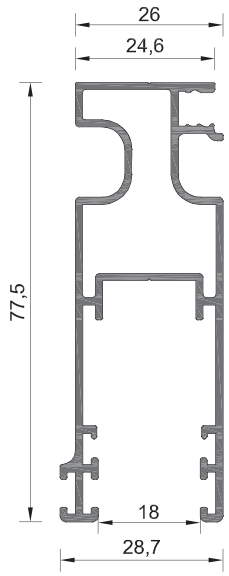

225-026	
ΒΑΡΟΣ WEIGHT	929 GR/M

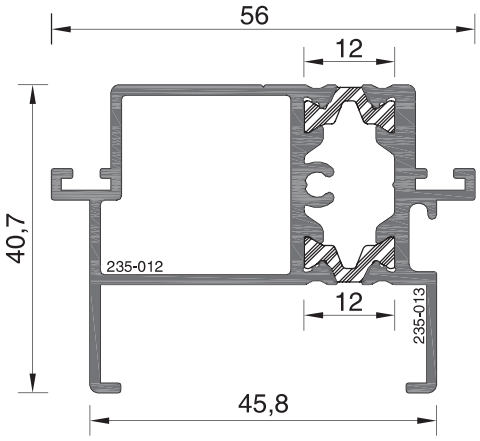

235-13	
ΒΑΡΟΣ WEIGHT	1061 GR/M

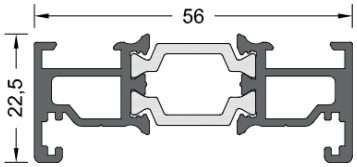

235-29	
ΒΑΡΟΣ WEIGHT	878 GR/M

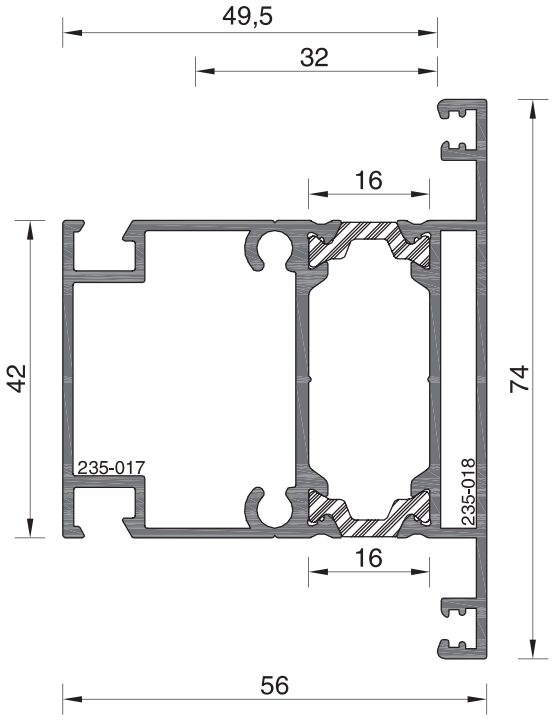

235-18	
ΒΑΡΟΣ WEIGHT	1511 GR/M

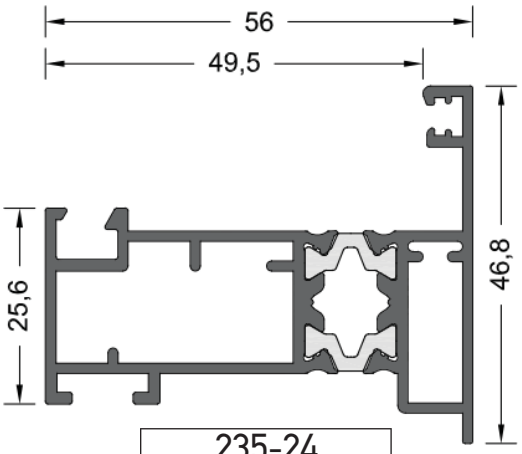

235-24	
ΒΑΡΟΣ WEIGHT	1108 GR/M

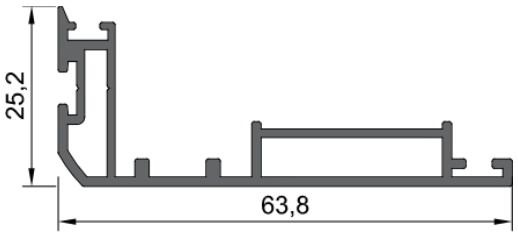

235-046	
ΒΑΡΟΣ WEIGHT	597 GR/M

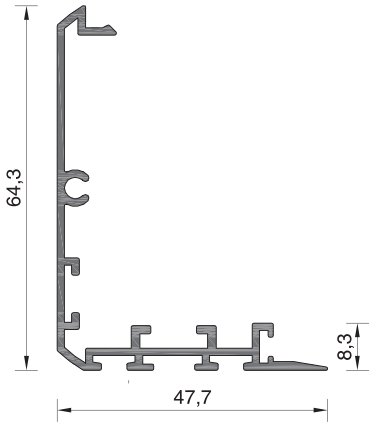

235-006	
ΒΑΡΟΣ WEIGHT	626 GR/M

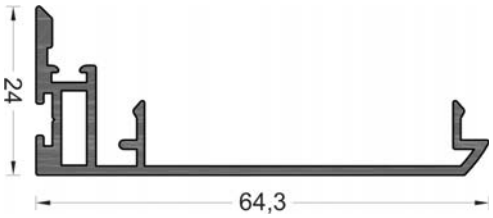

256-019	
ΒΑΡΟΣ WEIGHT	500 GR/M

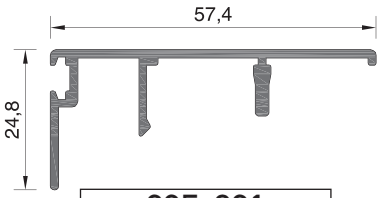

235-021	
ΒΑΡΟΣ WEIGHT	456 GR/M

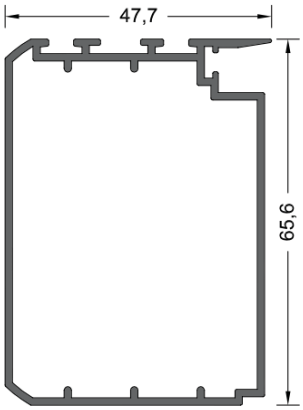

235-025	
ΒΑΡΟΣ WEIGHT	890 GR/M

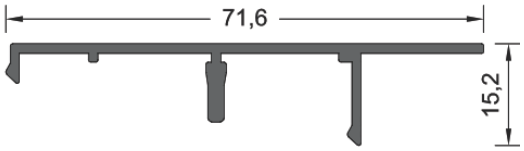

235-026	
ΒΑΡΟΣ WEIGHT	413 GR/M

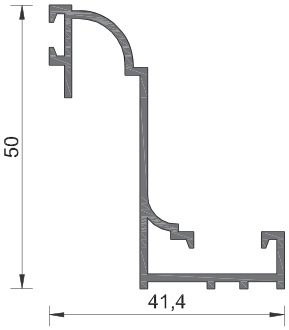

205-036	
ΒΑΡΟΣ WEIGHT	463 GR/M

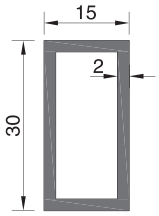

4077	
ΒΑΡΟΣ WEIGHT	443 GR/M

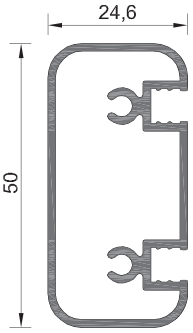

210-012	
ΒΑΡΟΣ WEIGHT	678 GR/M

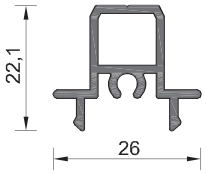

210-013	
ΒΑΡΟΣ WEIGHT	303 GR/M

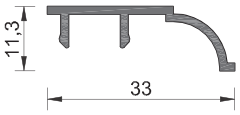

205-013	
ΒΑΡΟΣ WEIGHT	179 GR/M

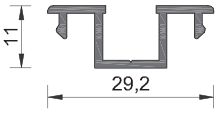

205-014	
ΒΑΡΟΣ WEIGHT	205 GR/M

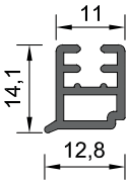

235-037	
ΒΑΡΟΣ WEIGHT	186 GR/M

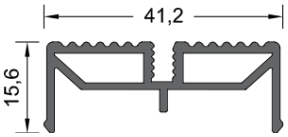

235-035	
ΒΑΡΟΣ WEIGHT	442 GR/M

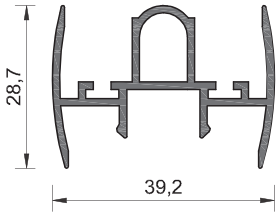

205-029A	
ΒΑΡΟΣ WEIGHT	535 GR/M

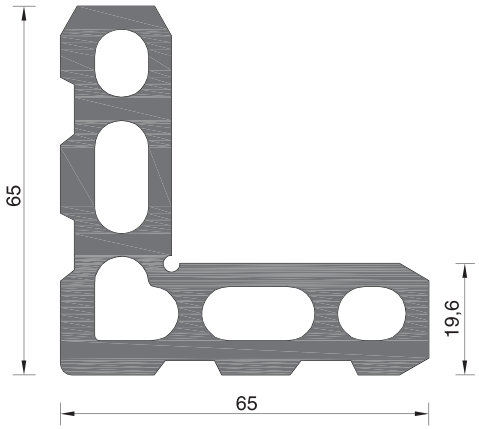

101-075	
ΒΑΡΟΣ WEIGHT	3541 GR/M

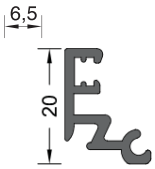

235-032	
ΒΑΡΟΣ WEIGHT	213 GR/M

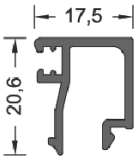

235-033	
ΒΑΡΟΣ WEIGHT	255 GR/M

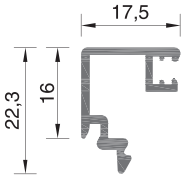

235-016	
ΒΑΡΟΣ WEIGHT	238 GR/M

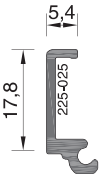

225-025	
ΒΑΡΟΣ WEIGHT	155 GR/M

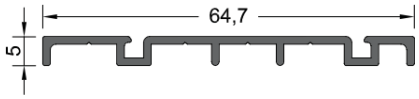

235-038	
ΒΑΡΟΣ WEIGHT	335 GR/M

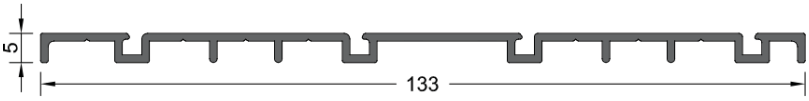

235-039	
ΒΑΡΟΣ WEIGHT	633 GR/M

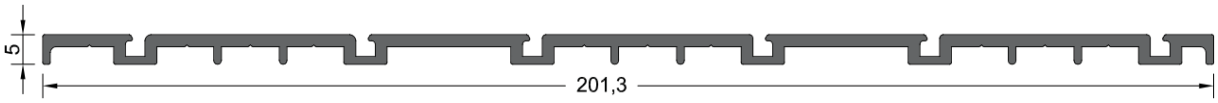

235-040	
ΒΑΡΟΣ WEIGHT	1339 GR/M

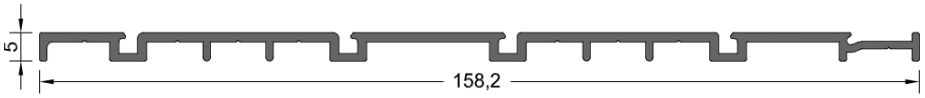

235-041	
ΒΑΡΟΣ WEIGHT	873 GR/M

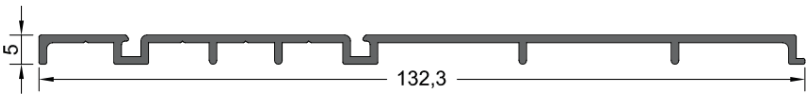

235-045	
ΒΑΡΟΣ WEIGHT	596 GR/M

ALBIO 256 THÊA

ΣΥΡΟΜΕΝΟ - ΑΝΑΣΗΚΩΜΕΝΟ ΣΥΣΤΗΜΑ
ΜΕ ΘΕΡΜΟΔΙΑΚΟΠΗ

THERMAL BREAK LIFT & SLIDE SYSTEM

- **ΠΛΑΤΟΣ ΠΟΛΥΑΜΙΔΙΟΥ:** 10ΜΜ, 22ΜΜ & 34ΜΜ
- **ΠΑΧΟΣ ΥΑΛΟΠΙΝΑΚΑ:** 24ΜΜ & 36ΜΜ

- POLYAMIDE WIDTH: 10ΜΜ, 22ΜΜ & 34ΜΜ
- GLAZING THICKNESS: 24ΜΜ & 36ΜΜ

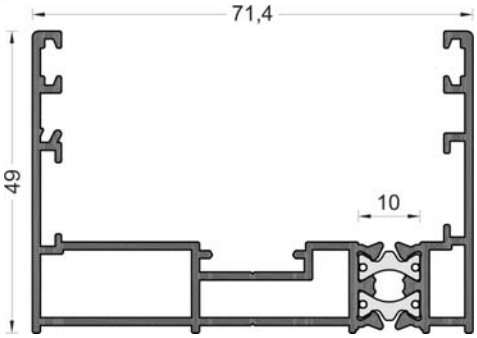

256-10	
ΒΑΡΟΣ WEIGHT	1231 GR/M

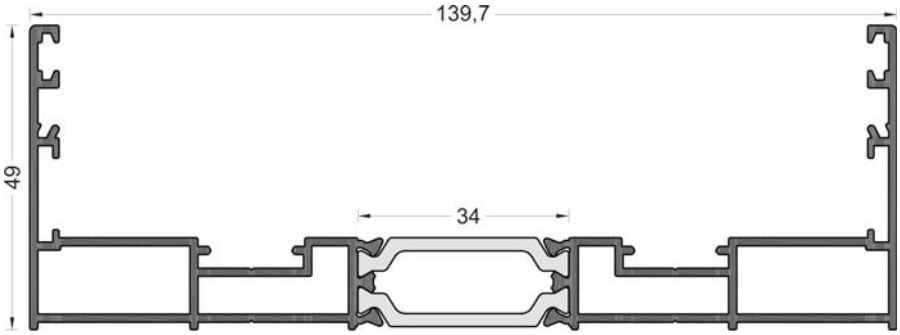

256-02	
ΒΑΡΟΣ WEIGHT	1759 GR/M

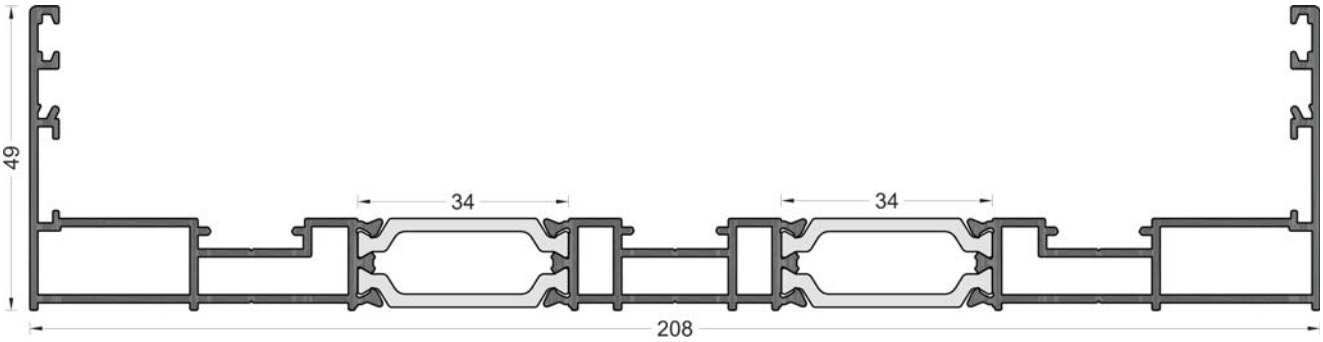

256-03	
ΒΑΡΟΣ WEIGHT	2511 GR/M

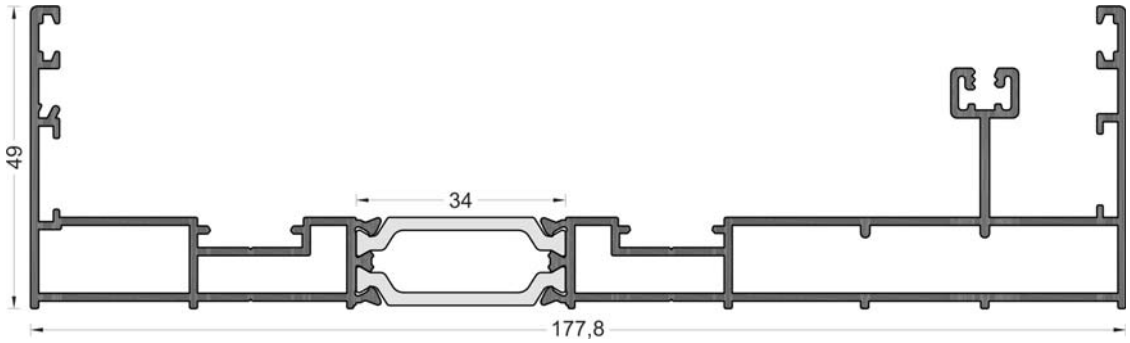

256-04	
ΒΑΡΟΣ WEIGHT	2225 GR/M

256-003	
ΒΑΡΟΣ WEIGHT	141 GR/M

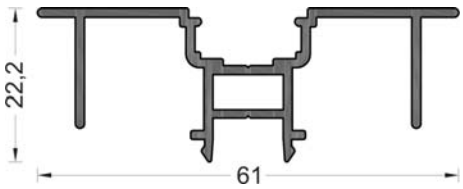

256-002	
ΒΑΡΟΣ WEIGHT	527 GR/M

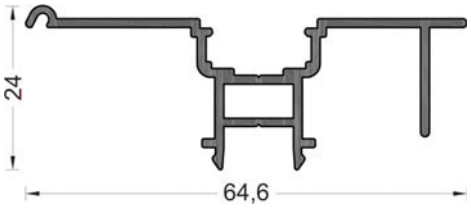

256-014	
ΒΑΡΟΣ WEIGHT	490 GR/M

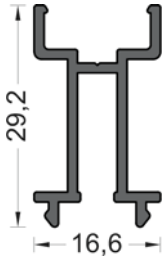

256-004	
ΒΑΡΟΣ WEIGHT	289 GR/M

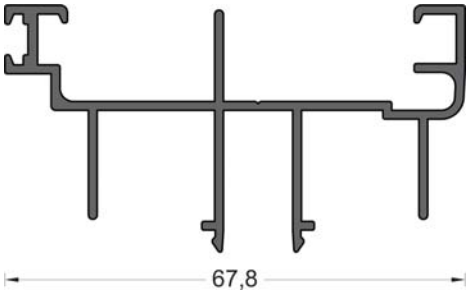

256-022	
ΒΑΡΟΣ WEIGHT	749 GR/M

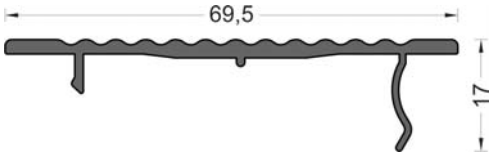

250-014	
ΒΑΡΟΣ WEIGHT	462 GR/M

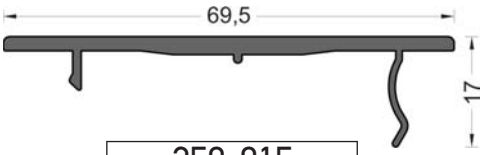

250-015	
ΒΑΡΟΣ WEIGHT	520 GR/M

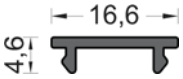

256-005	
ΒΑΡΟΣ WEIGHT	83 GR/M

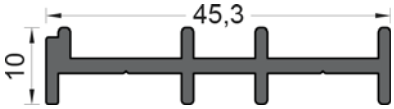

256-016	
ΒΑΡΟΣ WEIGHT	392 GR/M

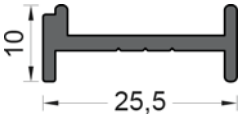

256-017	
ΒΑΡΟΣ WEIGHT	217 GR/M

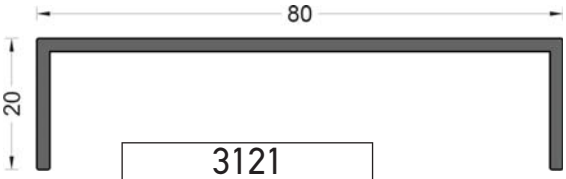

3121	
ΒΑΡΟΣ WEIGHT	540 GR/M

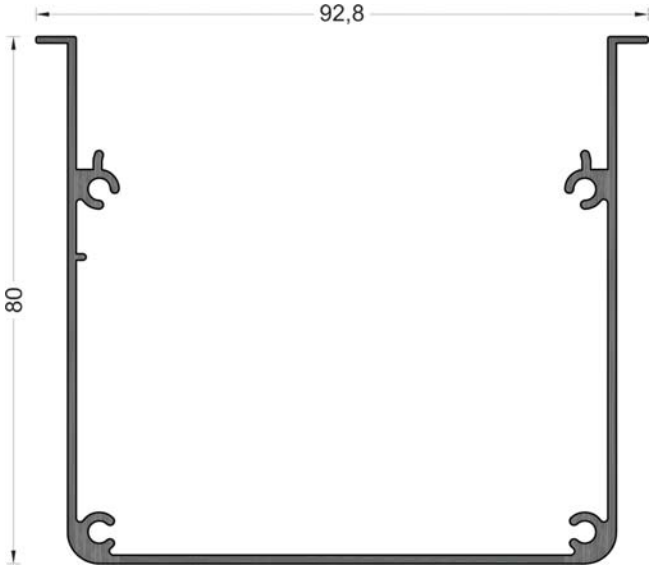

256-012	
ΒΑΡΟΣ WEIGHT	1100 GR/M

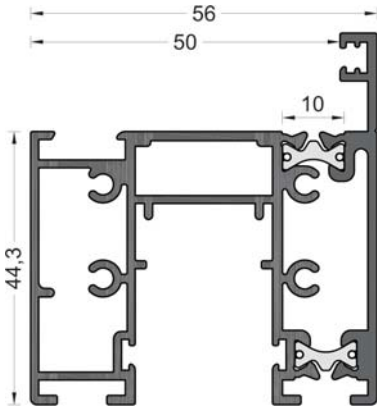

256-07	
ΒΑΡΟΣ WEIGHT	1647 GR/M

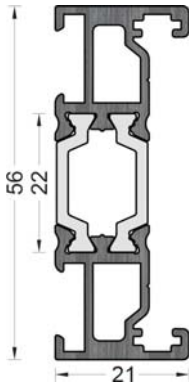

235-29	
ΒΑΡΟΣ WEIGHT	878 GR/M

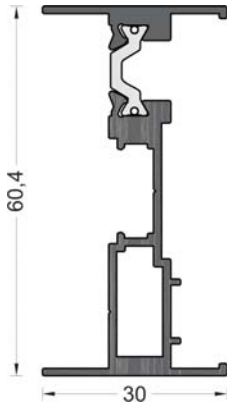

256-21	
ΒΑΡΟΣ WEIGHT	785 GR/M

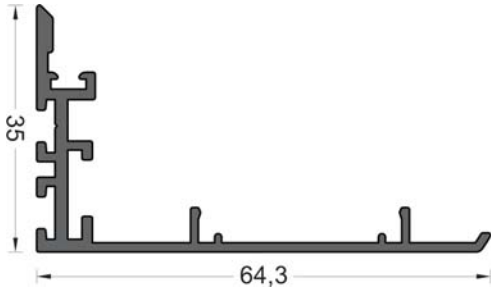

256-018	
ΒΑΡΟΣ WEIGHT	560 GR/M

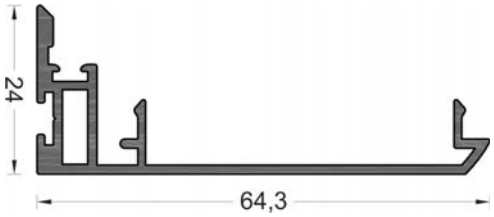

256-019	
ΒΑΡΟΣ WEIGHT	500 GR/M

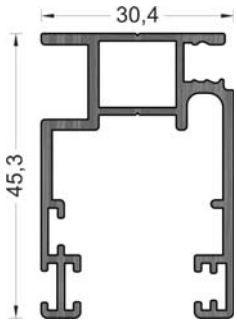

256-011	
ΒΑΡΟΣ WEIGHT	725 GR/M

235-032	
ΒΑΡΟΣ WEIGHT	213 GR/M

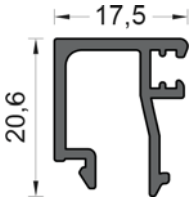

235-033	
ΒΑΡΟΣ WEIGHT	255 GR/M

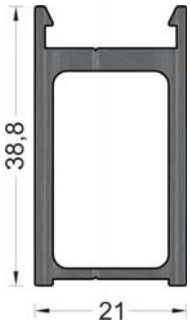

235-047	
ΒΑΡΟΣ WEIGHT	710 GR/M

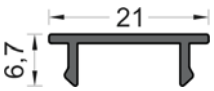

235-048	
ΒΑΡΟΣ WEIGHT	104.5 GR/M

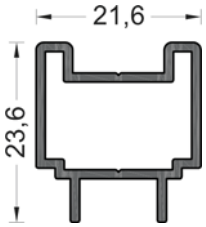

256-026	
ΒΑΡΟΣ WEIGHT	300 GR/M

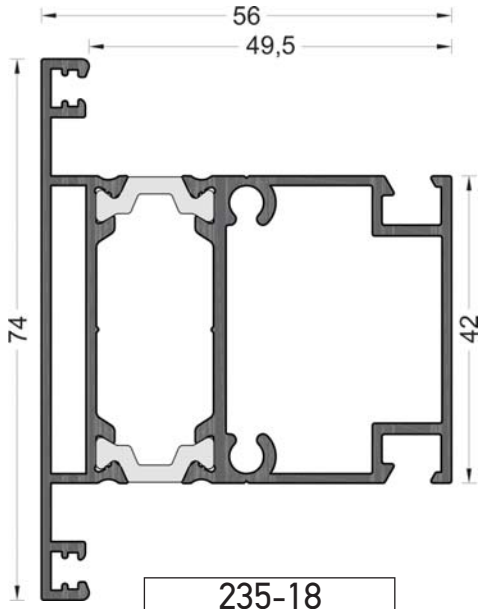

235-18	
ΒΑΡΟΣ WEIGHT	1511 GR/M

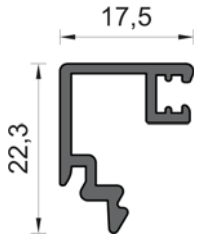

235-016	
ΒΑΡΟΣ WEIGHT	236 GR/M

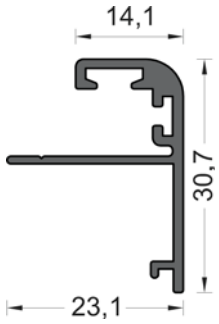

256-023	
ΒΑΡΟΣ WEIGHT	278 GR/M

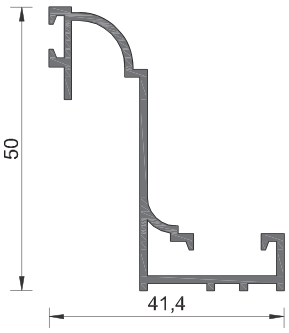

205-036	
ΒΑΡΟΣ WEIGHT	463 GR/M

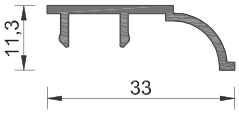

205-013	
ΒΑΡΟΣ WEIGHT	179 GR/M

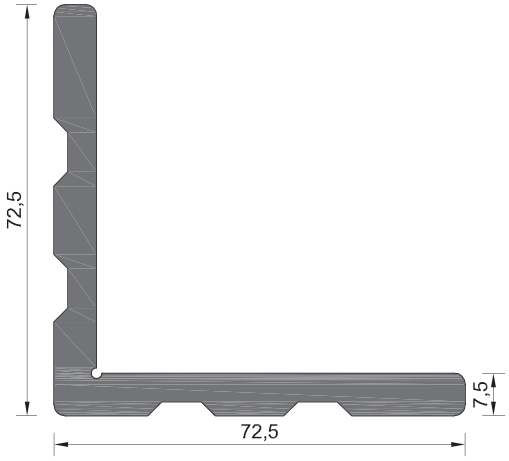

109-032	
ΒΑΡΟΣ WEIGHT	2510 GR/M

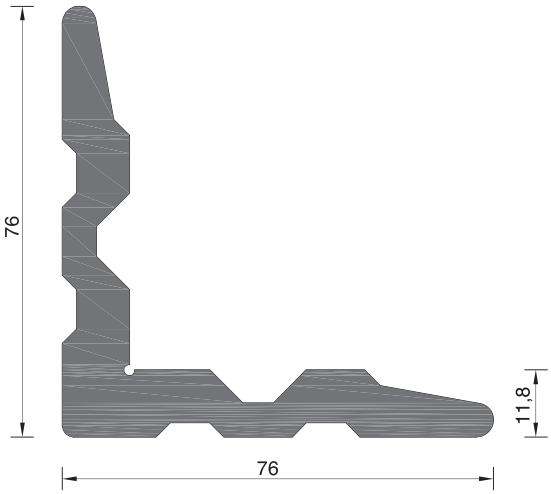

101-073	
ΒΑΡΟΣ WEIGHT	3320 GR/M

ALBIO 102

ΥΑΛΟΠΕΤΑΣΜΑ
CURTAIN-WALL SYSTEM

- **ΠΑΧΟΣ ΥΑΛΟΠΙΝΑΚΑ:** 20ΜΜ
- GLAZING THICKNESS: 20ΜΜ

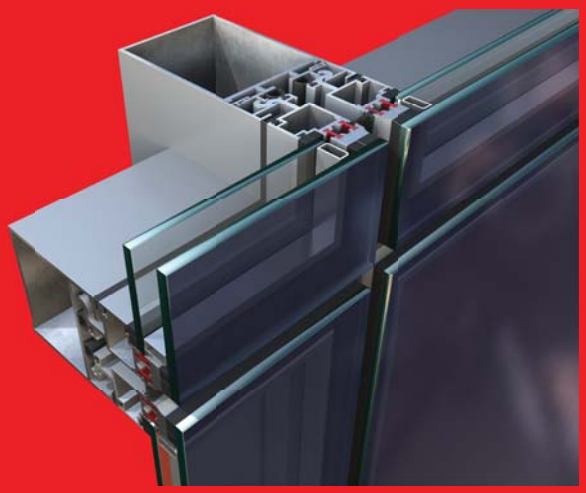

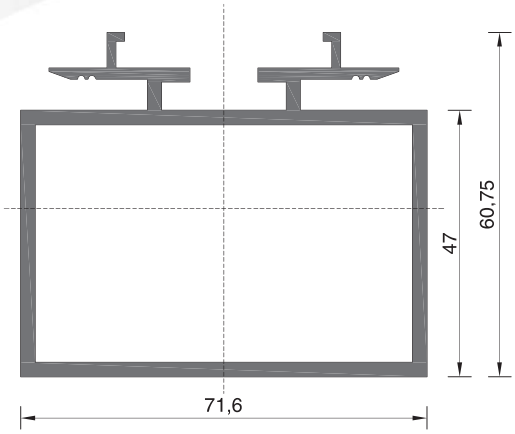

102-004	
ΒΑΡΟΣ WEIGHT	1930 GR/M

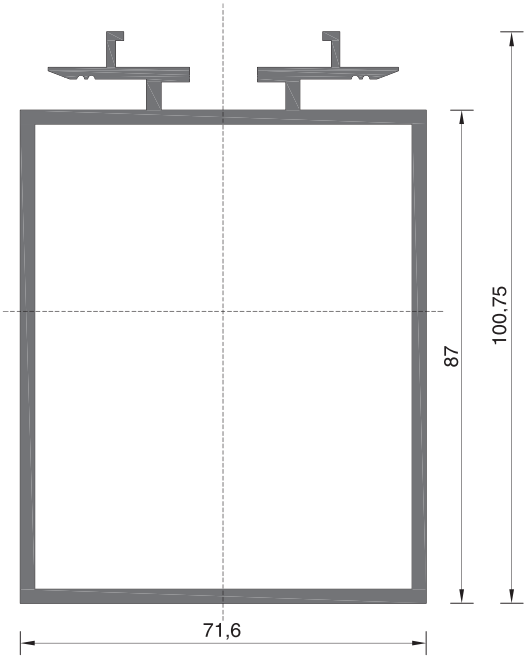

102-006	
ΒΑΡΟΣ WEIGHT	2470 GR/M

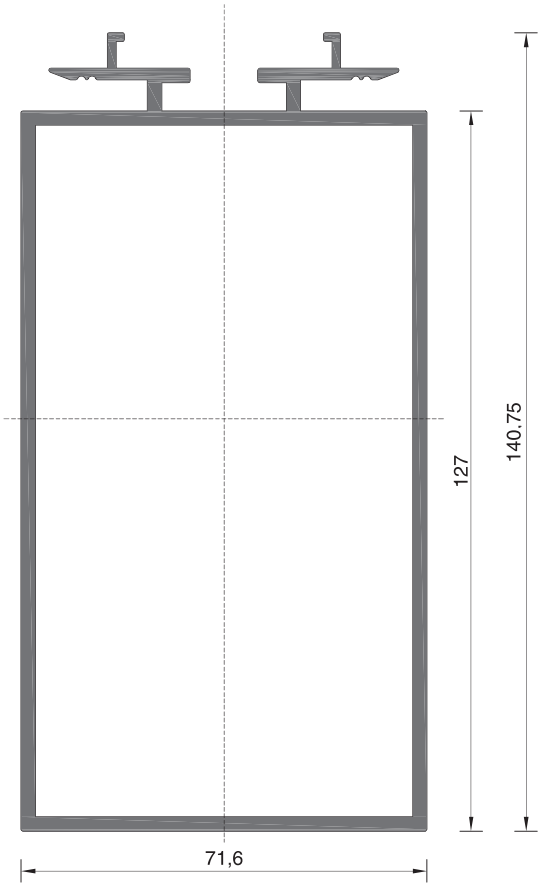

102-062	
ΒΑΡΟΣ WEIGHT	3008 GR/M

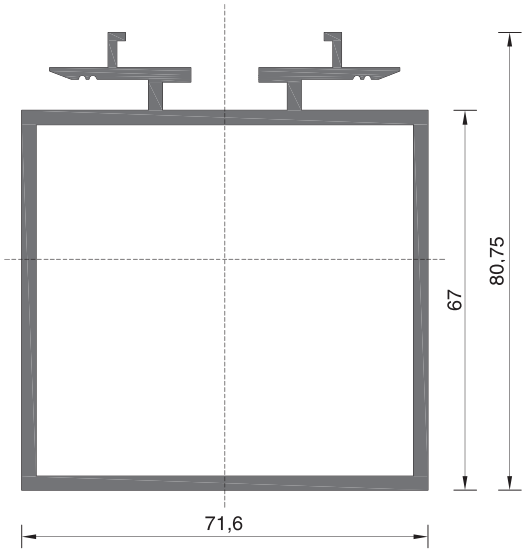

102-005	
ΒΑΡΟΣ WEIGHT	2200 GR/M

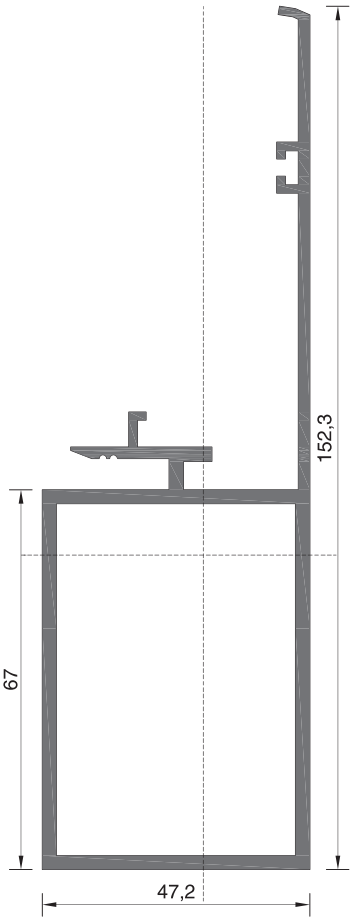

102-041	
ΒΑΡΟΣ WEIGHT	2184 GR/M

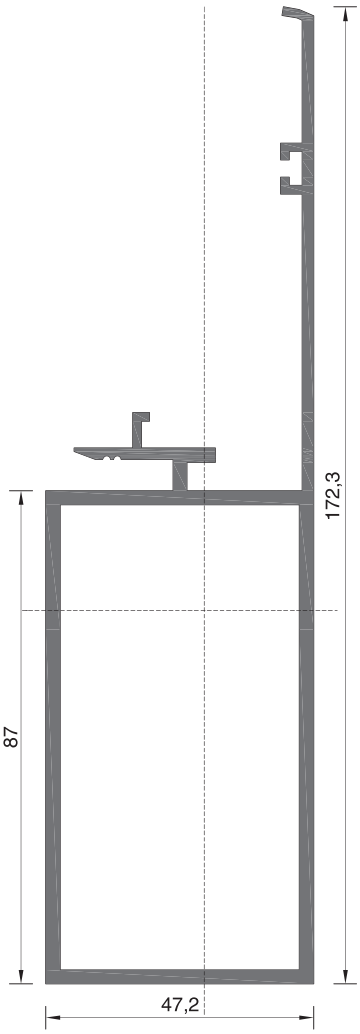

102-040	
ΒΑΡΟΣ WEIGHT	2455 GR/M

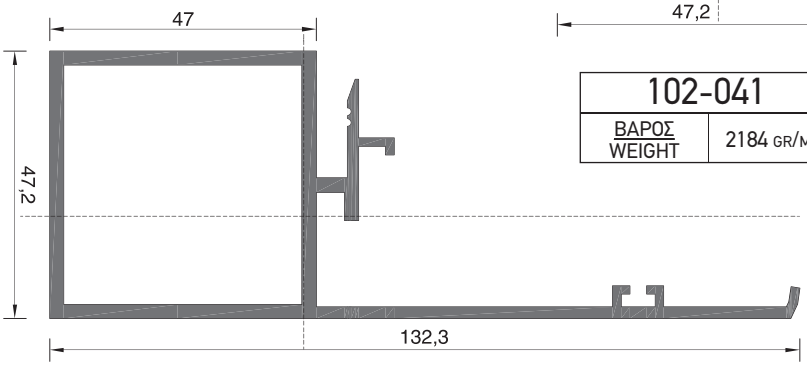

102-042	
ΒΑΡΟΣ WEIGHT	1914 GR/M

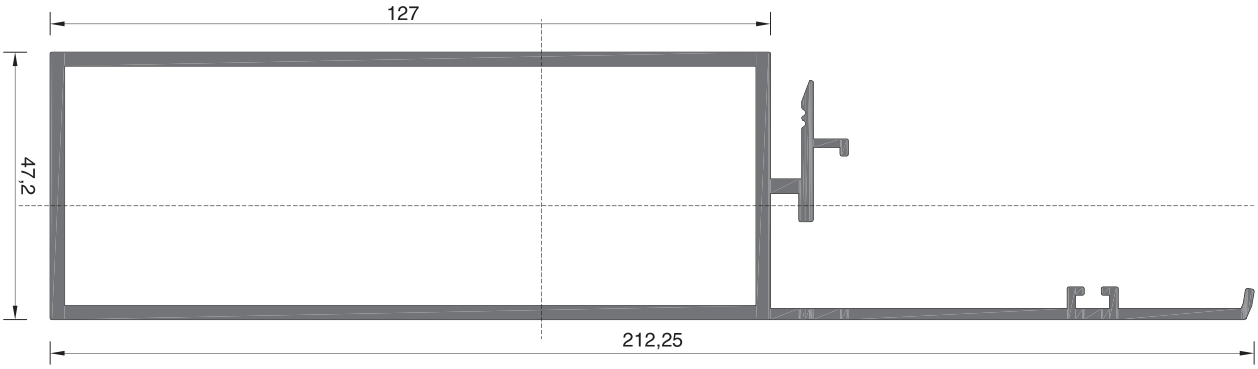

102-064	
ΒΑΡΟΣ WEIGHT	2994 GR/M

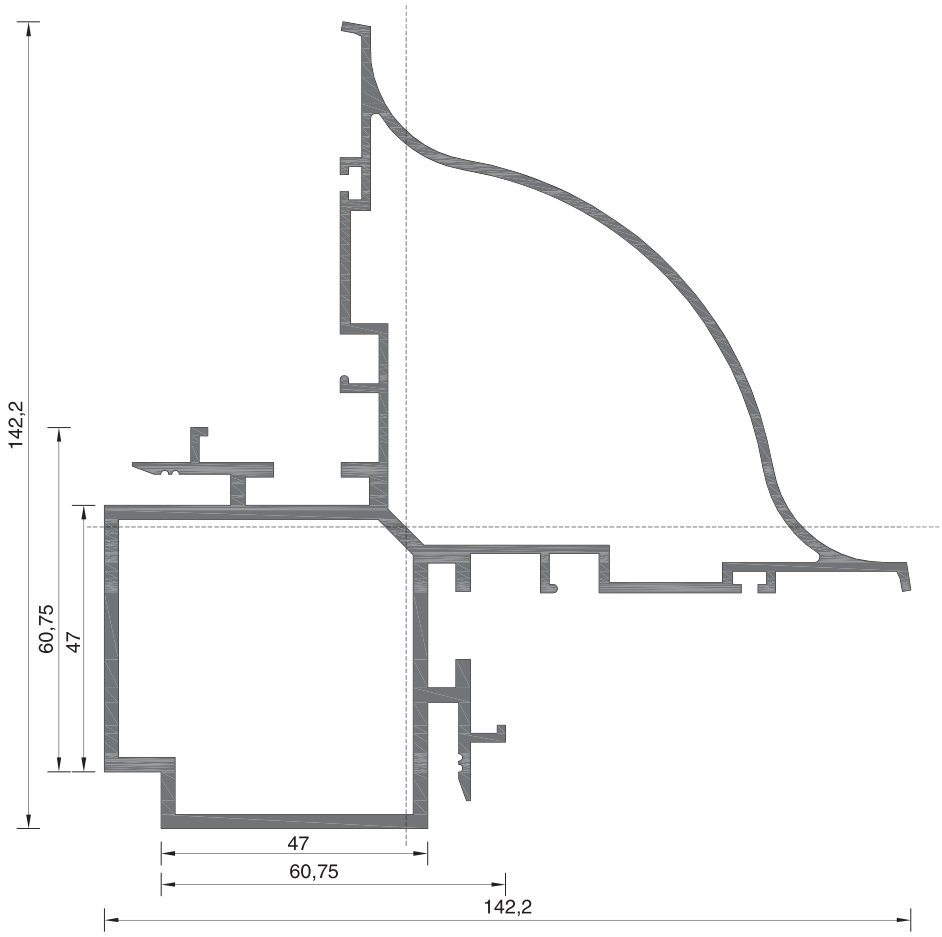

102-010	
ΒΑΡΟΣ WEIGHT	3553 GR/M

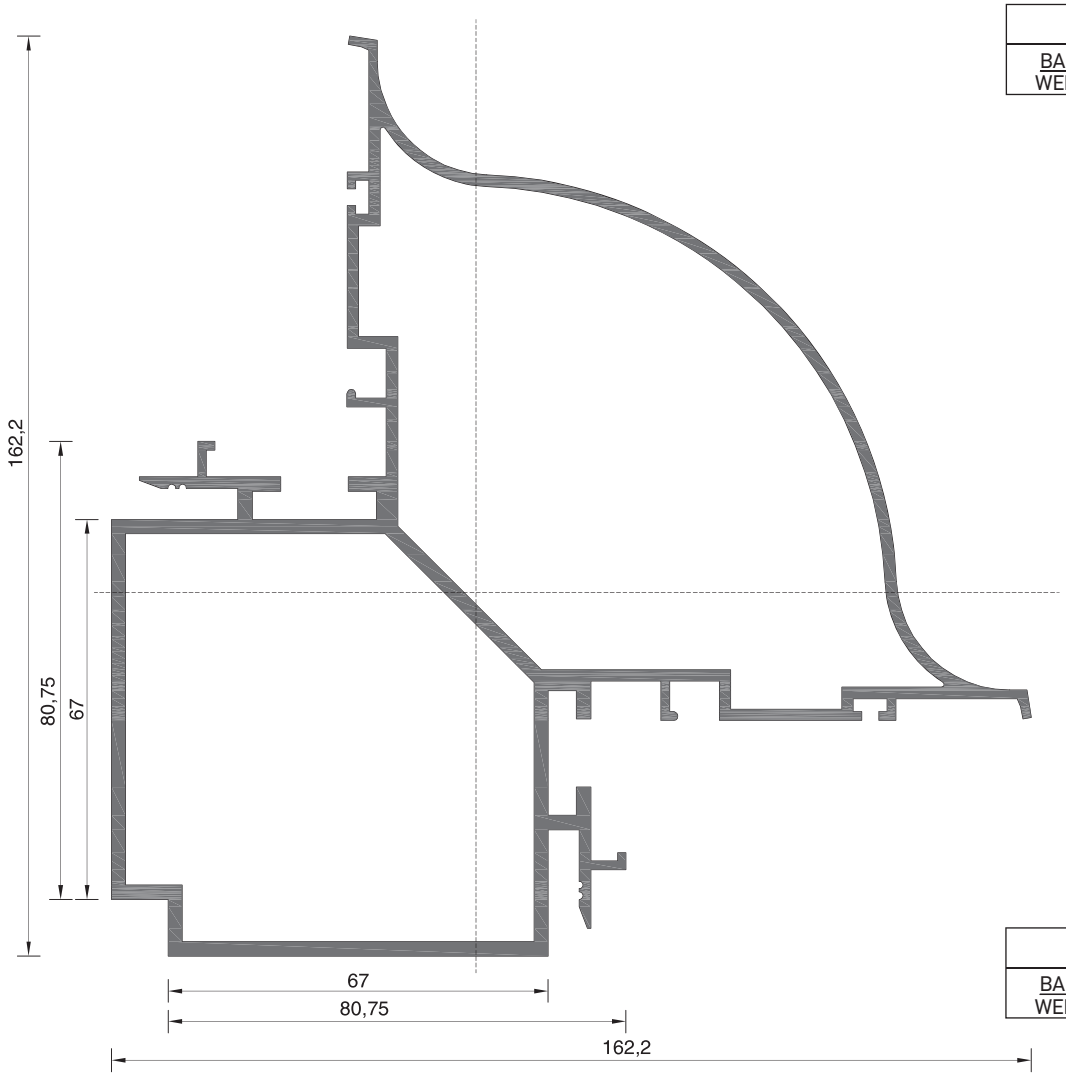

102-012	
ΒΑΡΟΣ WEIGHT	4467 GR/M

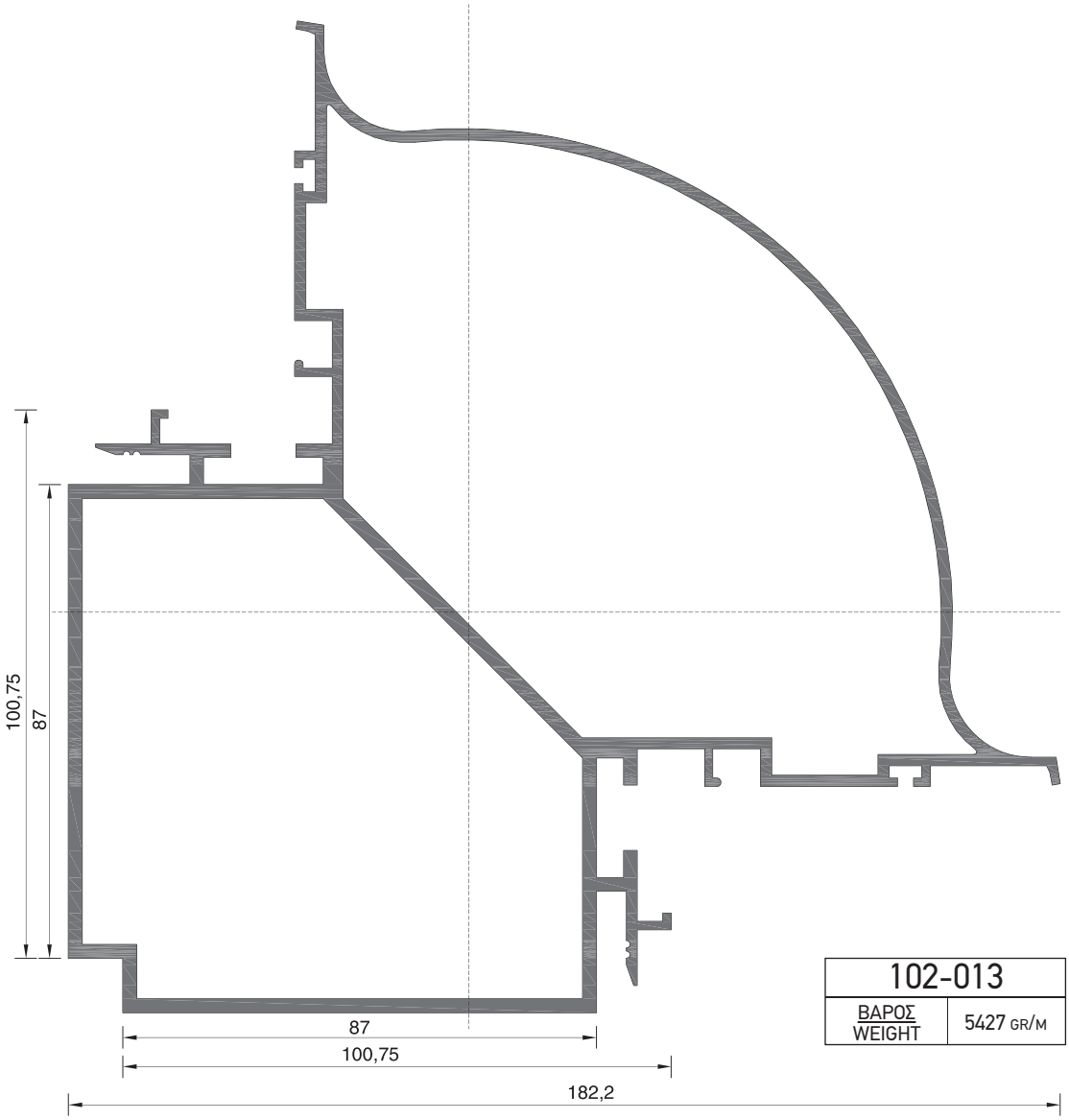

102-013	
ΒΑΡΟΣ WEIGHT	5427 GR/M

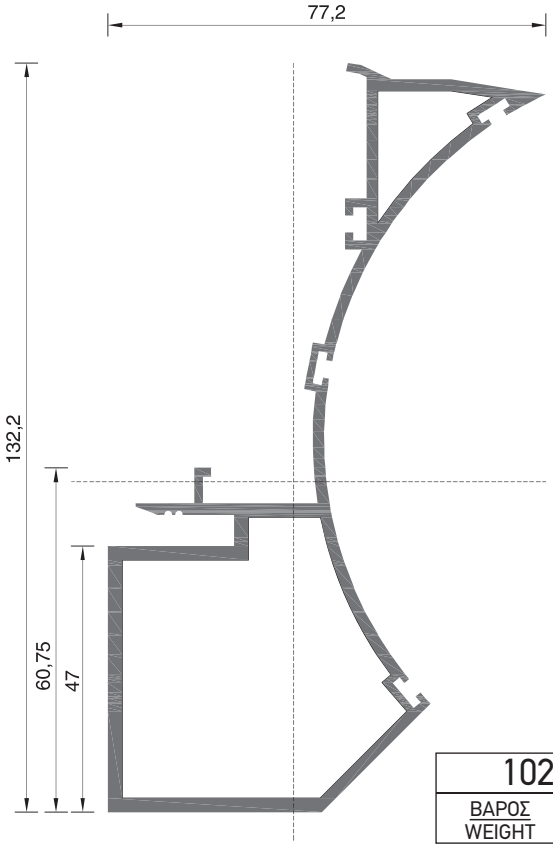

102-016	
ΒΑΡΟΣ WEIGHT	2141 GR/M

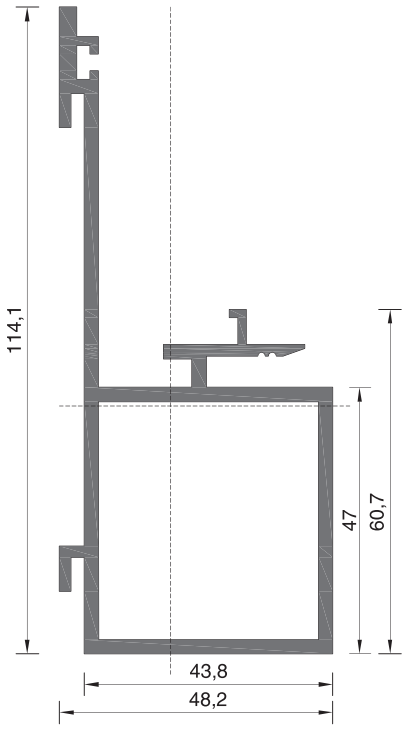

102-028	
ΒΑΡΟΣ WEIGHT	1975 GR/M

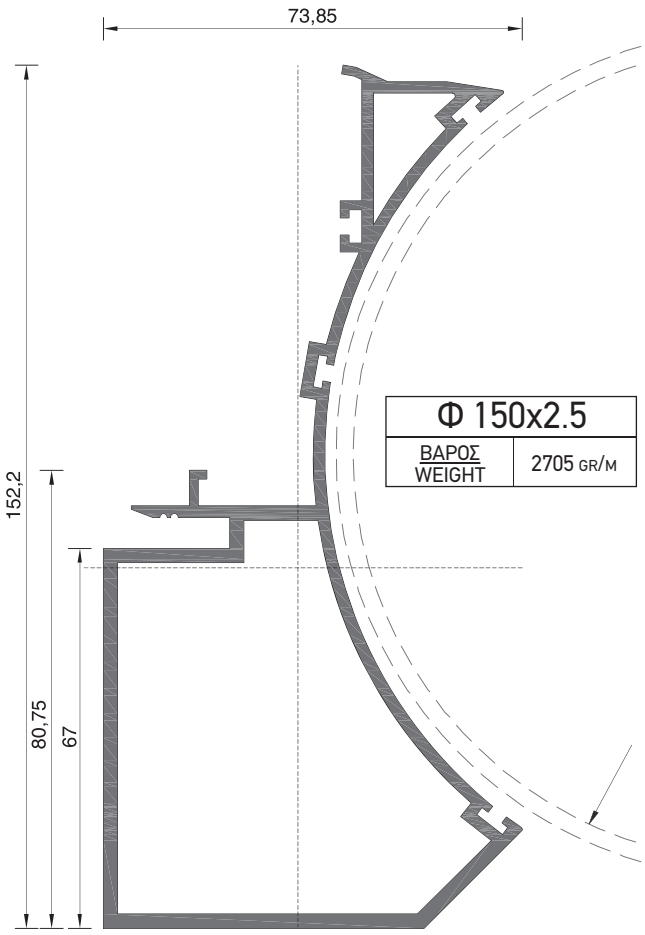

Φ 150x2.5	
ΒΑΡΟΣ WEIGHT	2705 GR/M

102-025	
ΒΑΡΟΣ WEIGHT	2590 GR/M

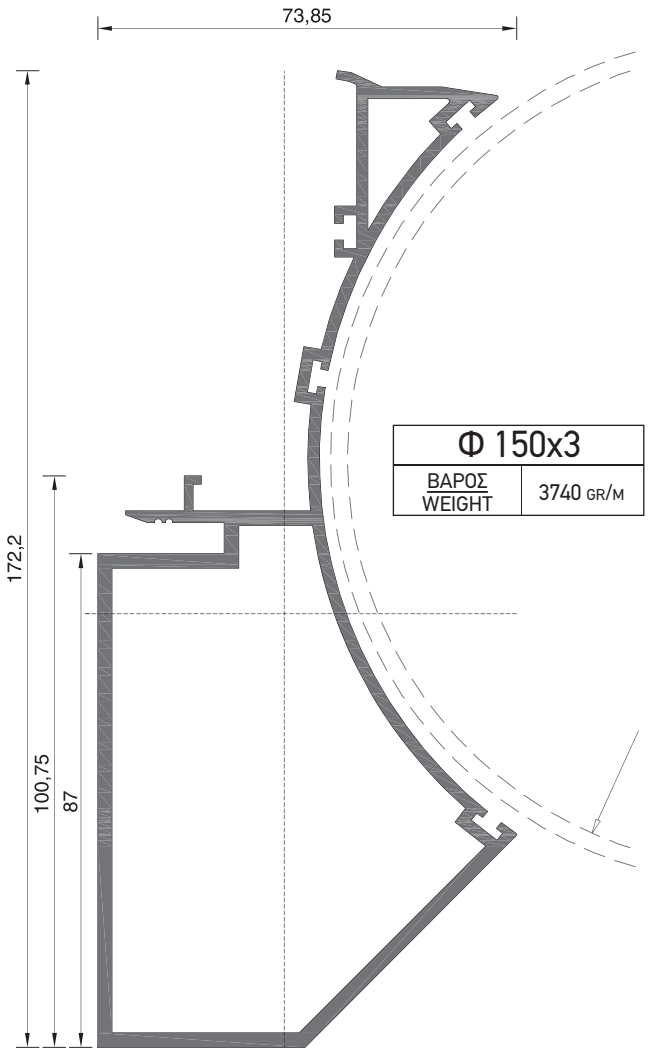

Φ 150x3	
ΒΑΡΟΣ WEIGHT	3740 GR/M

102-026	
ΒΑΡΟΣ WEIGHT	2781 GR/M

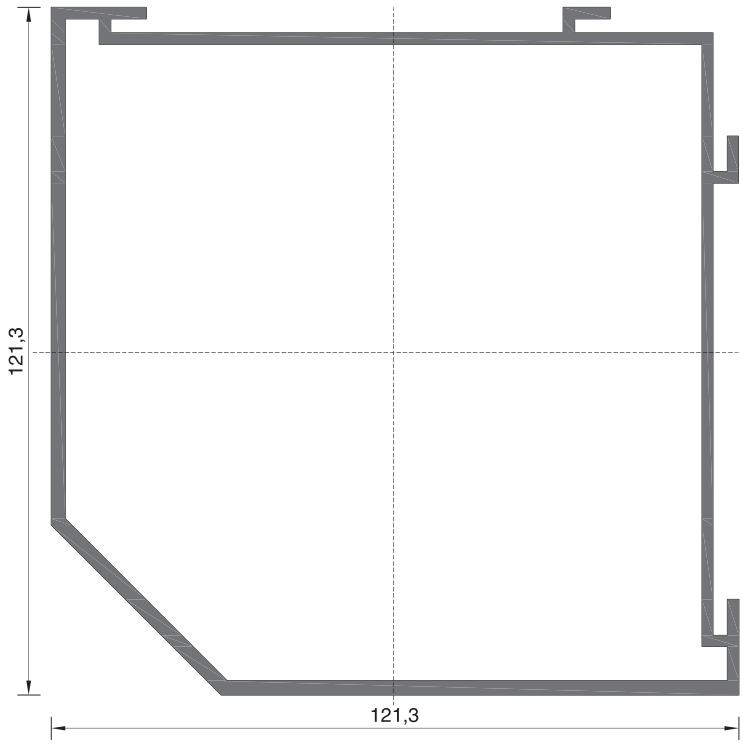

102-029	
ΒΑΡΟΣ WEIGHT	2888 GR/M

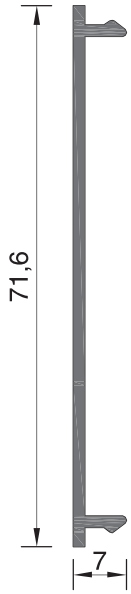

102-011	
ΒΑΡΟΣ WEIGHT	335 GR/M

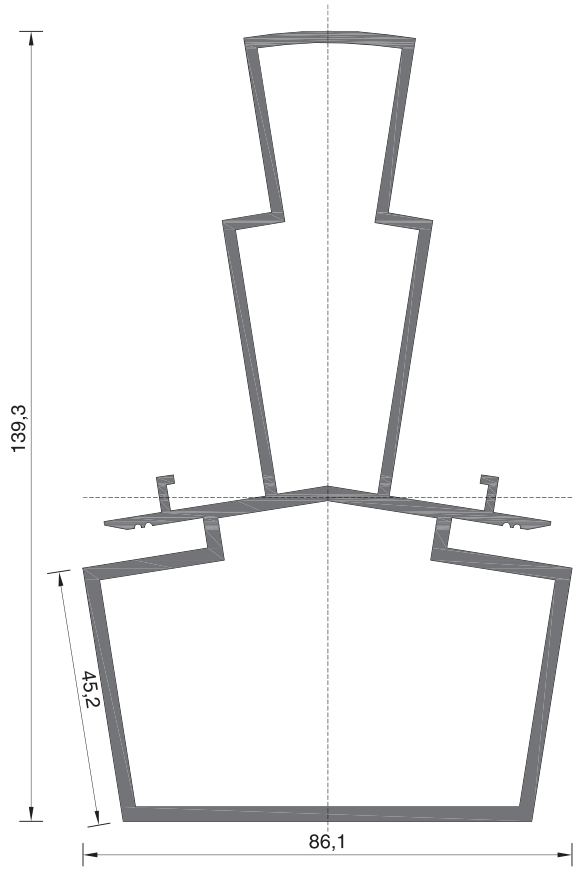

102-035	
ΒΑΡΟΣ WEIGHT	3064 GR/M

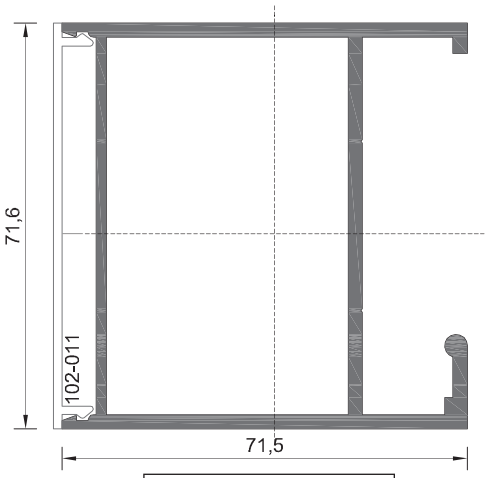

102-001	
ΒΑΡΟΣ WEIGHT	1849 GR/M

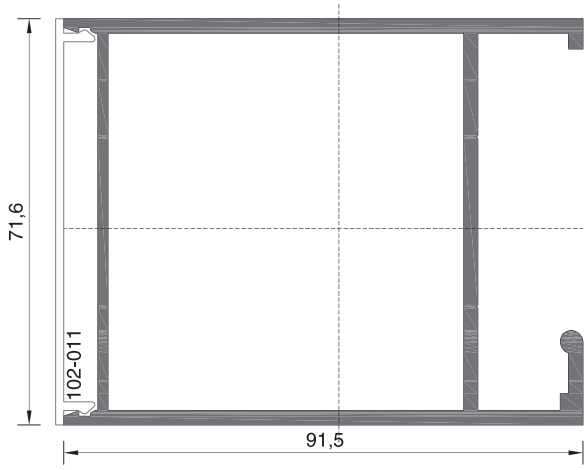

102-002	
ΒΑΡΟΣ WEIGHT	2124 GR/M

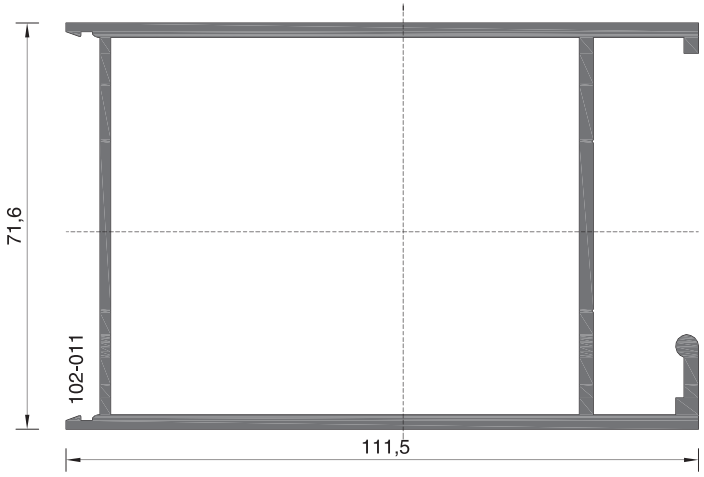

102-003	
ΒΑΡΟΣ WEIGHT	2394 GR/M

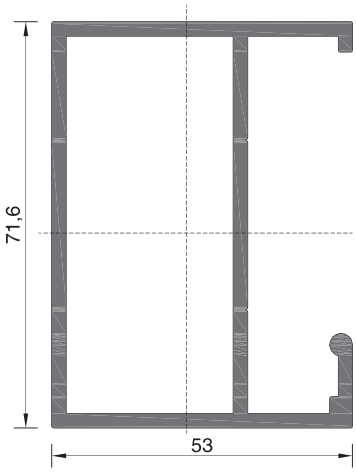

102-063	
ΒΑΡΟΣ WEIGHT	1750 GR/M

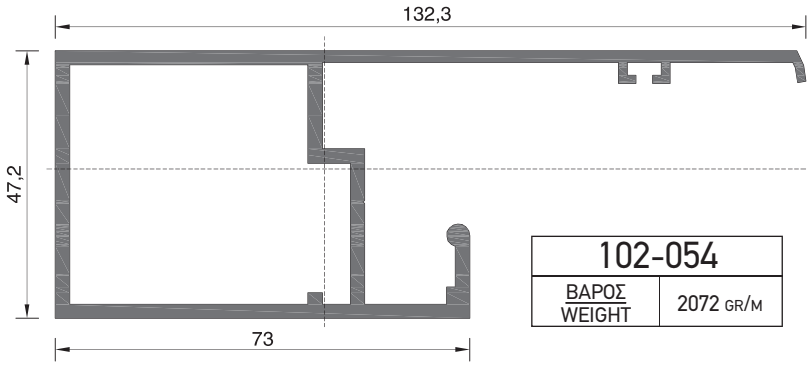

102-054	
ΒΑΡΟΣ WEIGHT	2072 GR/M

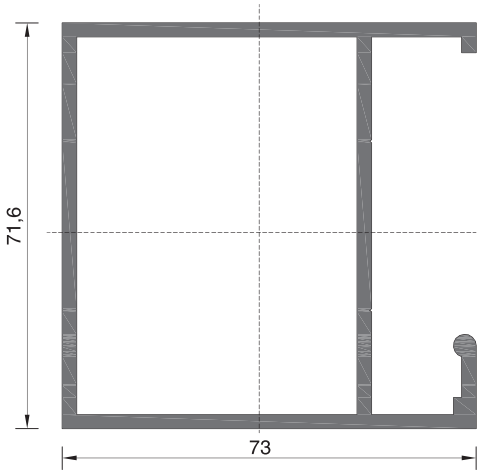

102-036	
ΒΑΡΟΣ WEIGHT	2020 GR/M

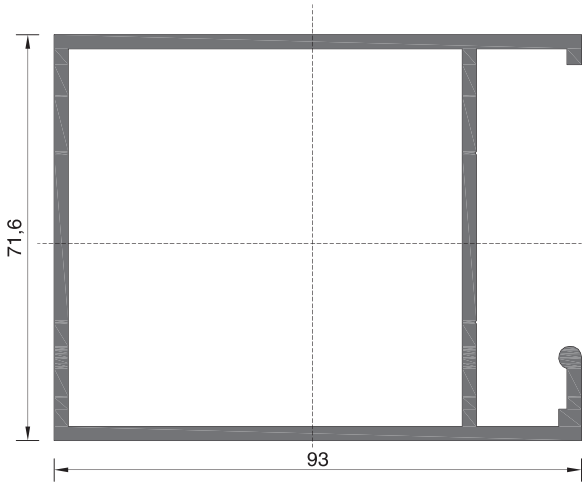

102-037	
ΒΑΡΟΣ WEIGHT	2290 GR/M

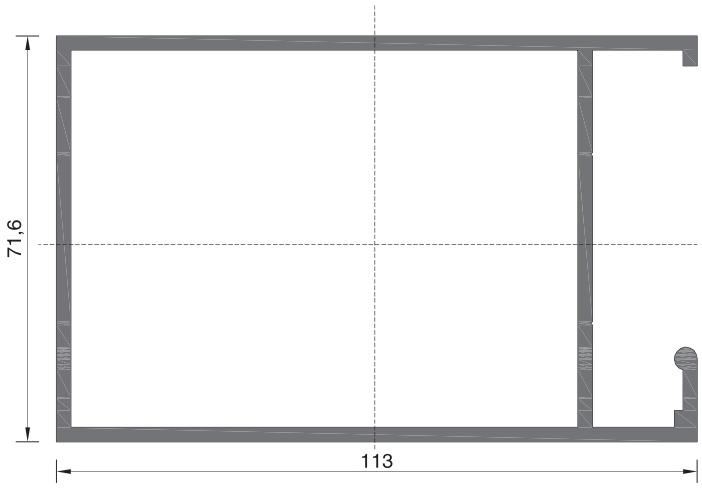

102-038	
ΒΑΡΟΣ WEIGHT	2559 GR/M

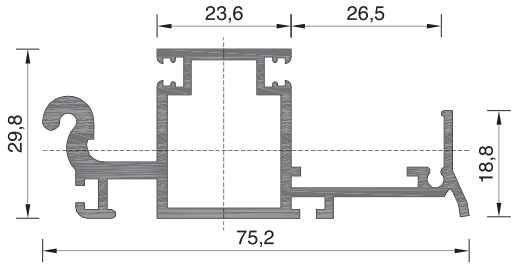

102-007	
ΒΑΡΟΣ WEIGHT	1102 GR/M

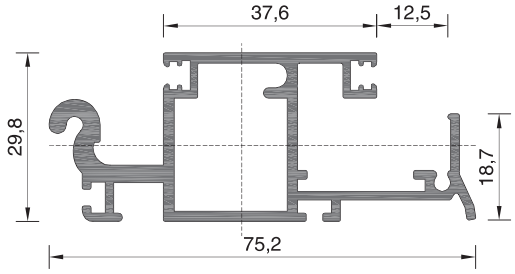

102-065	
ΒΑΡΟΣ WEIGHT	1224 GR/M

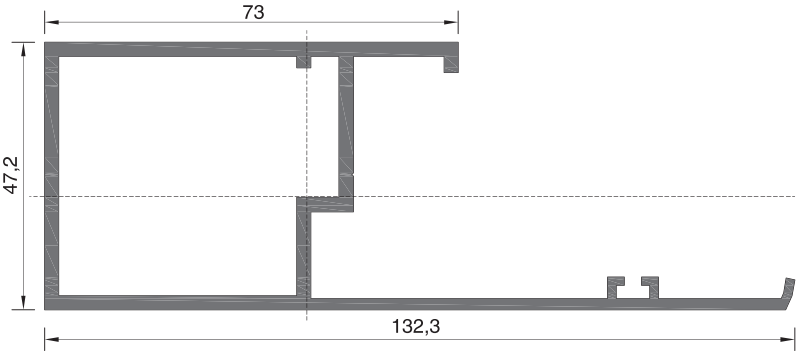

102-055	
ΒΑΡΟΣ WEIGHT	1974 GR/M

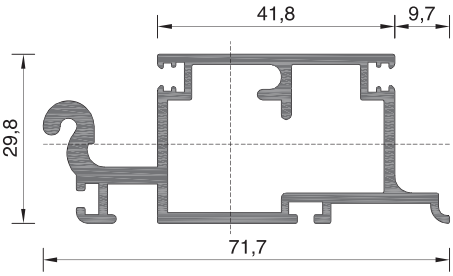

102-066	
ΒΑΡΟΣ WEIGHT	1166 GR/M

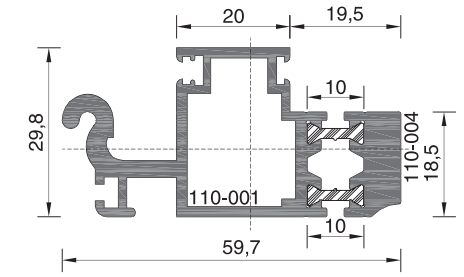

110-04	
ΒΑΡΟΣ WEIGHT	1397 GR/M

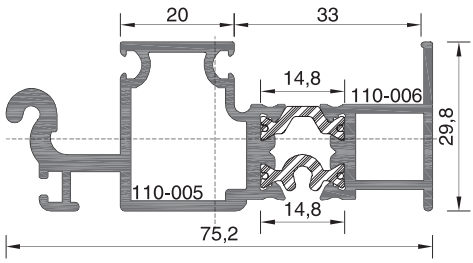

110-06	
ΒΑΡΟΣ WEIGHT	1432 GR/M

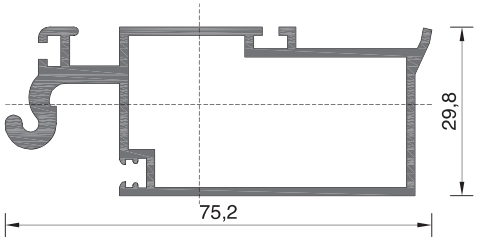

102-017	
ΒΑΡΟΣ WEIGHT	1055 GR/M

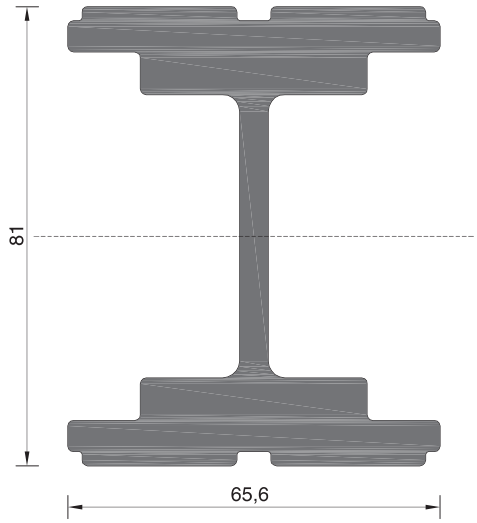

102-061	
ΒΑΡΟΣ WEIGHT	4993 GR/M

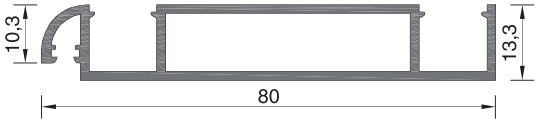

102-021	
ΒΑΡΟΣ WEIGHT	731 GR/M

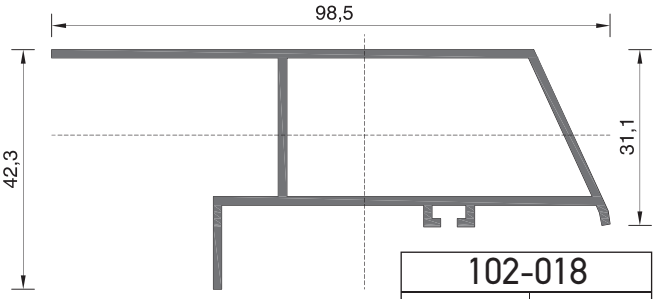

102-018	
ΒΑΡΟΣ WEIGHT	951 GR/M

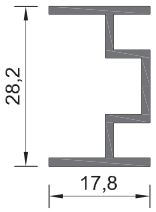

102-046	
ΒΑΡΟΣ WEIGHT	279 GR/M

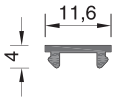

102-022	
ΒΑΡΟΣ WEIGHT	62 GR/M

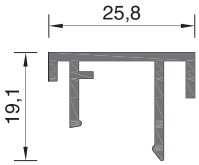

102-008	
ΒΑΡΟΣ WEIGHT	272 GR/M

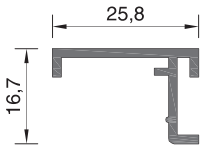

102-009	
ΒΑΡΟΣ WEIGHT	219 GR/M

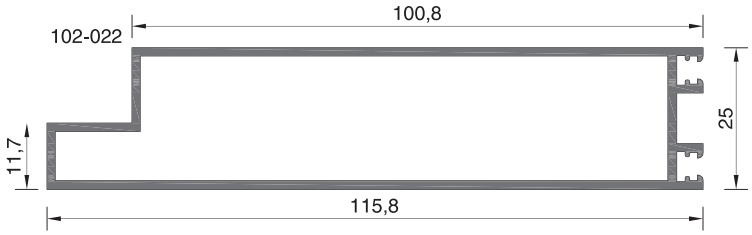

102-032	
ΒΑΡΟΣ WEIGHT	1167 GR/M

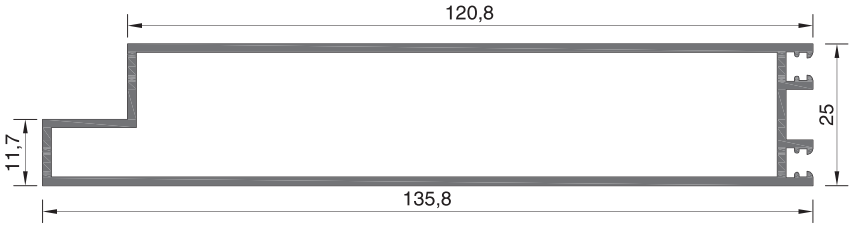

102-020	
ΒΑΡΟΣ WEIGHT	1328 GR/M

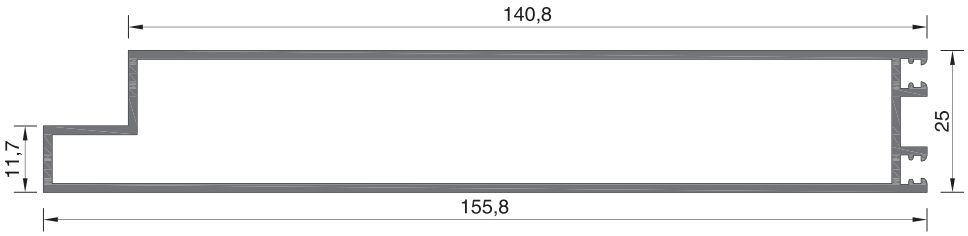

102-031	
ΒΑΡΟΣ WEIGHT	1491 GR/M

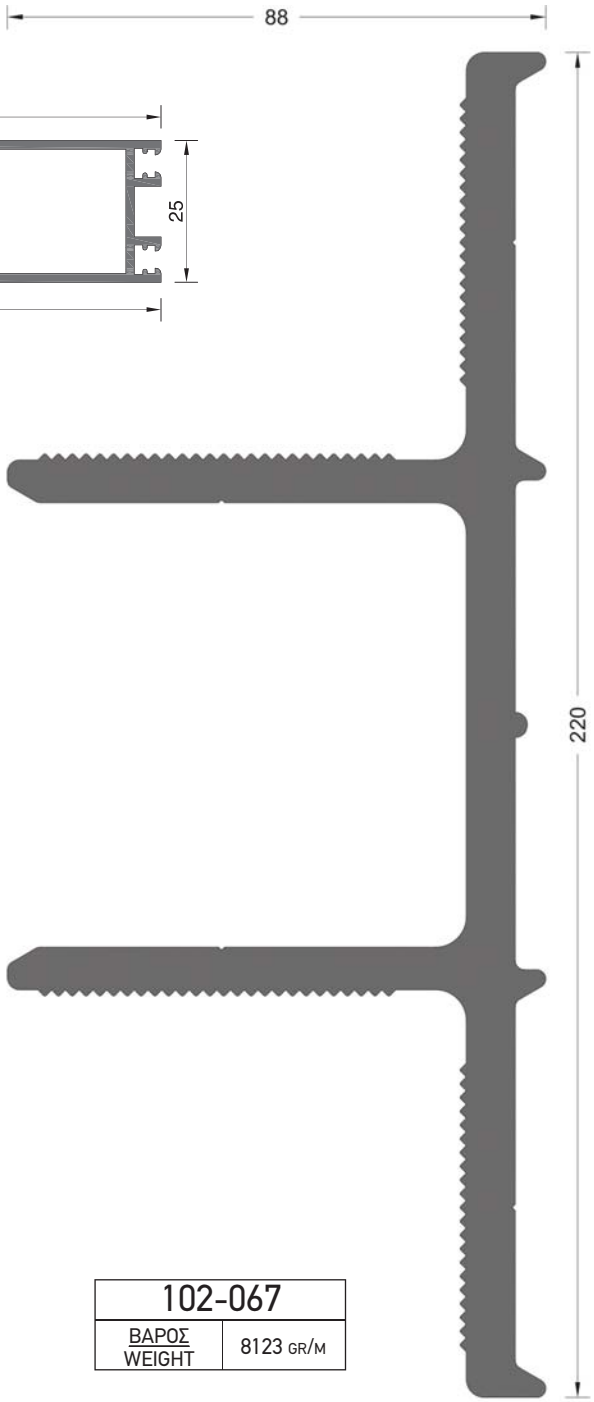

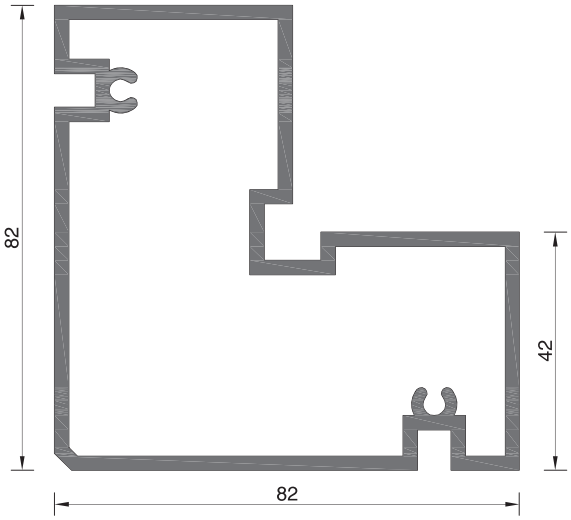

102-056	
ΒΑΡΟΣ WEIGHT	2577 GR/M

102-067	
ΒΑΡΟΣ WEIGHT	8123 GR/M

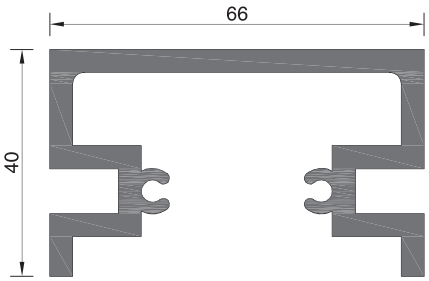

102-000	
ΒΑΡΟΣ WEIGHT	2126 GR/M

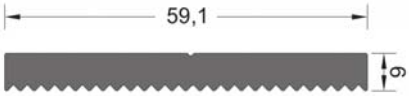

130-50-418	
ΒΑΡΟΣ WEIGHT	886 GR/M

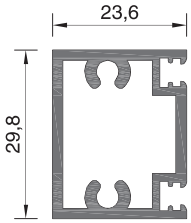

102-019	
ΒΑΡΟΣ WEIGHT	622 GR/M

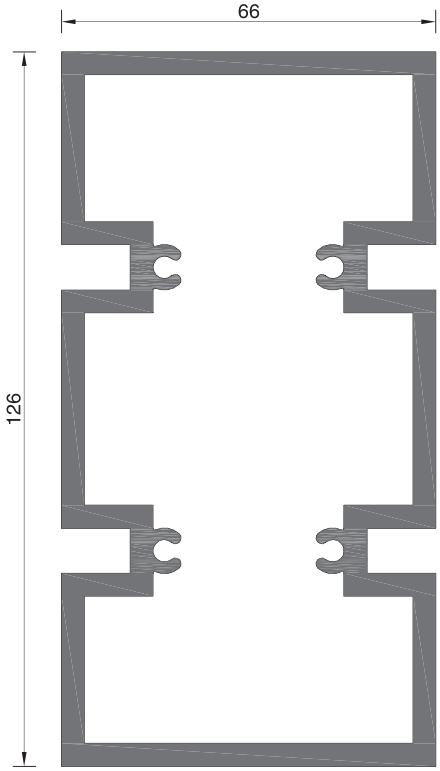

102-027	
ΒΑΡΟΣ / WEIGHT	5248 GR/M

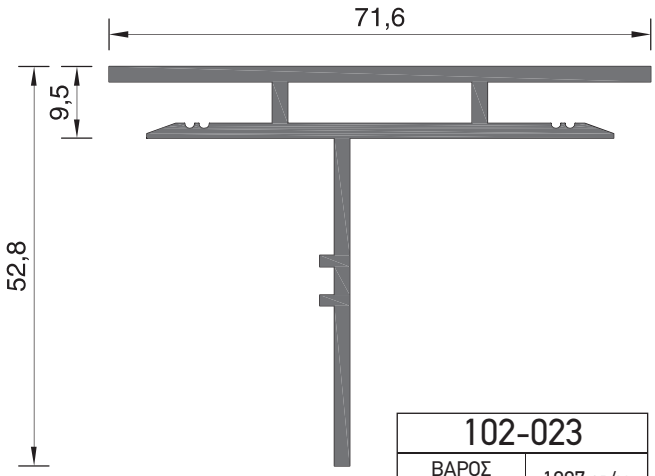

102-023	
ΒΑΡΟΣ / WEIGHT	1007 GR/M

ALBIO 130

ΥΑΛΟΠΕΤΑΣΜΑ
CURTAIN-WALL SYSTEM

- ΠΑΧΟΣ ΥΑΛΟΠΙΝΑΚΑ: 20ΜΜ
- GLAZING THICKNESS: 20ΜΜ

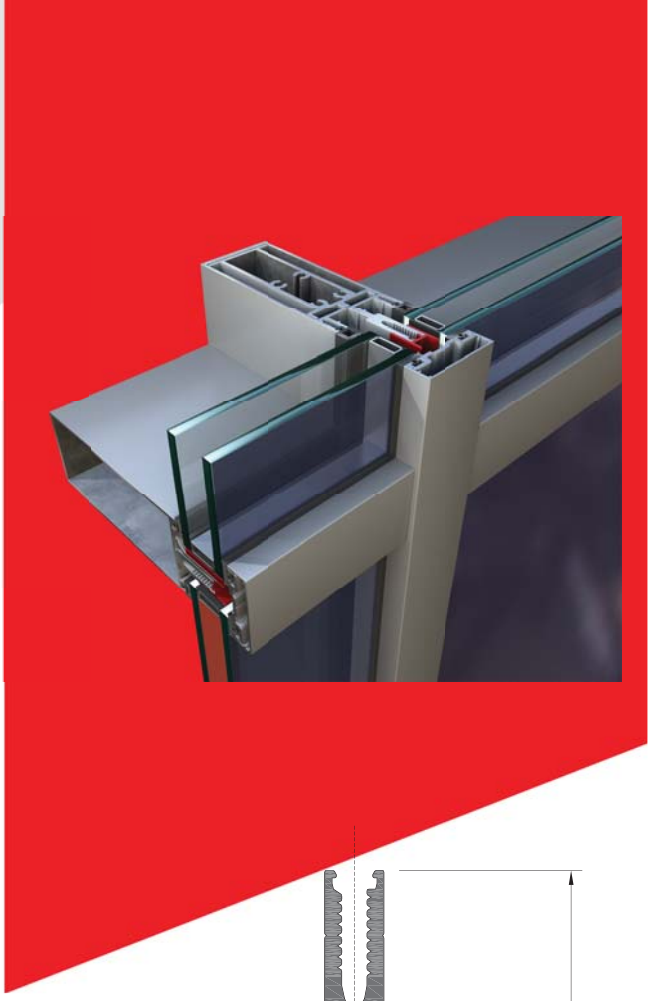

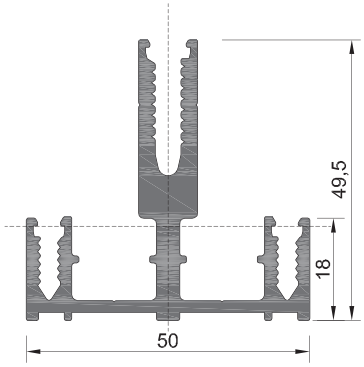

130-50-100	
ΒΑΡΟΣ WEIGHT	1399 GR/M

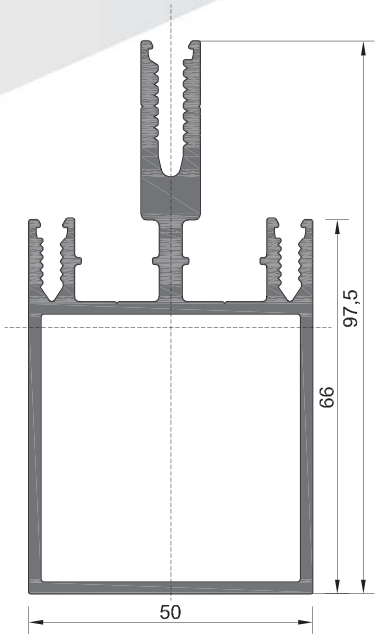

130-50-101	
ΒΑΡΟΣ WEIGHT	2179 GR/M

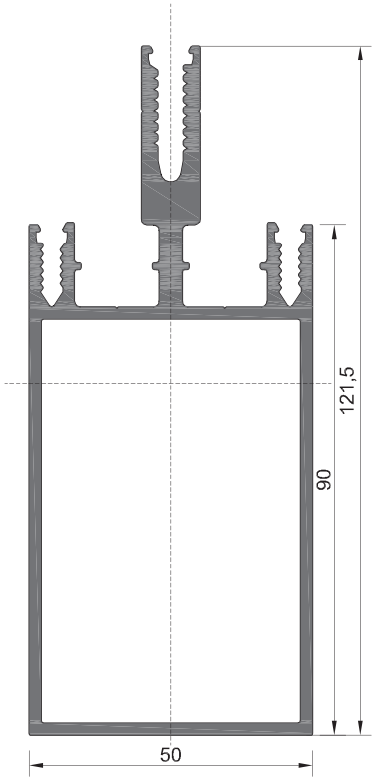

130-50-102	
ΒΑΡΟΣ WEIGHT	2451 GR/M

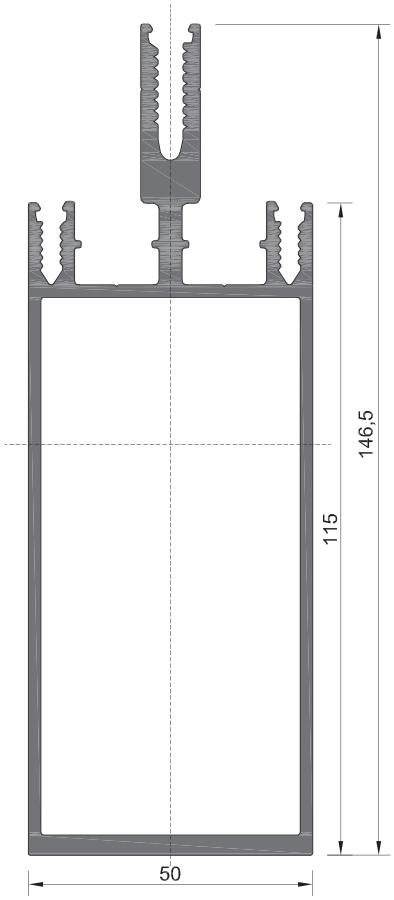

130-50-103	
ΒΑΡΟΣ WEIGHT	2908 GR/M

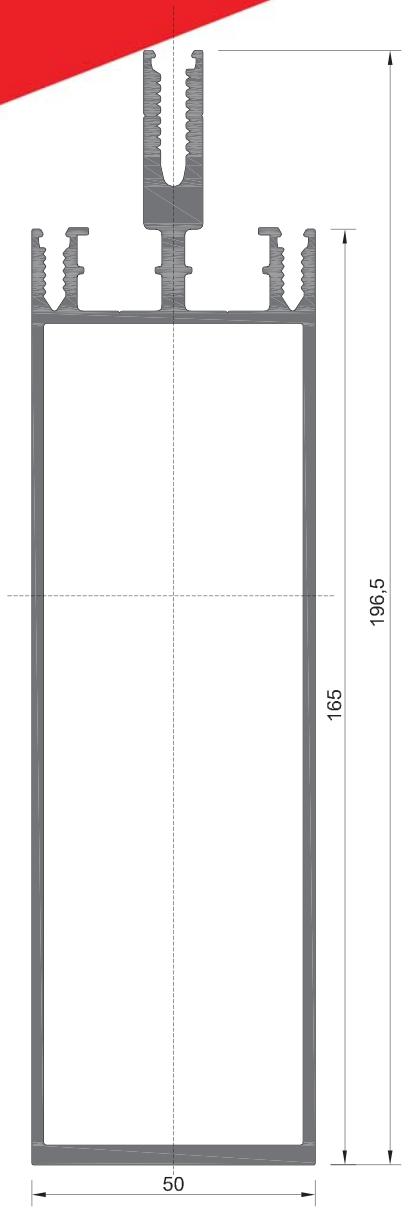

130-50-104	
ΒΑΡΟΣ WEIGHT	3489 GR/M

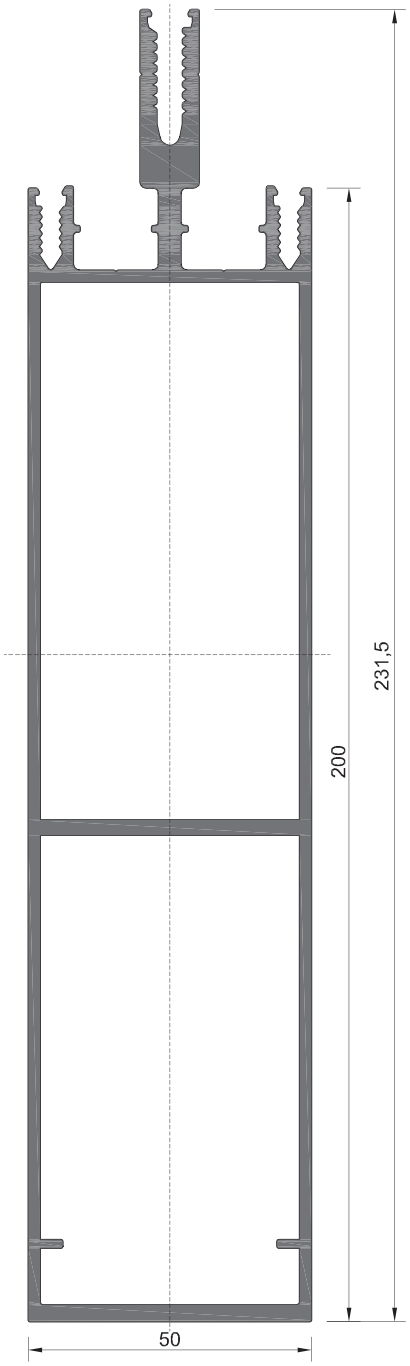

130-50-105	
ΒΑΡΟΣ WEIGHT	4177 GR/M

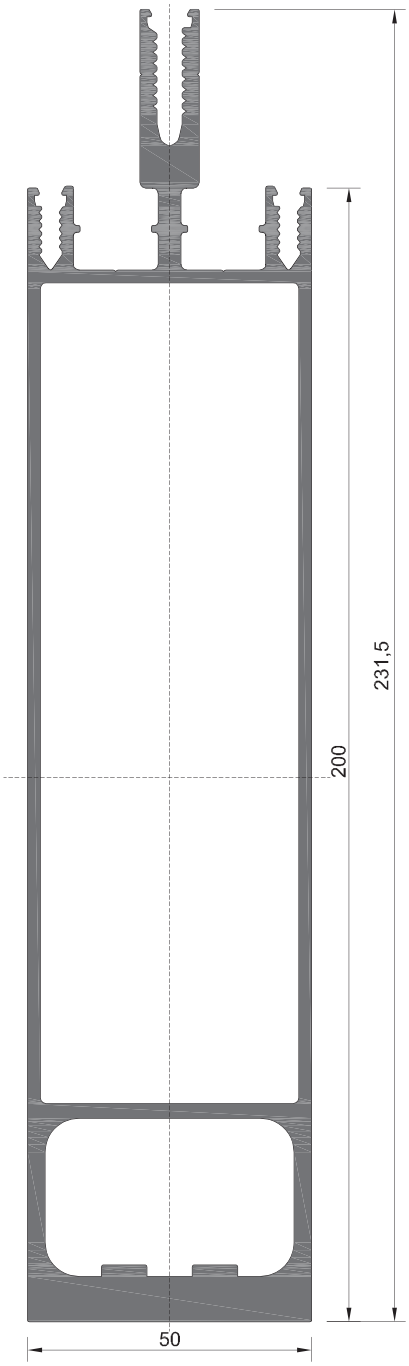

130-50-107	
ΒΑΡΟΣ WEIGHT	5147 GR/M

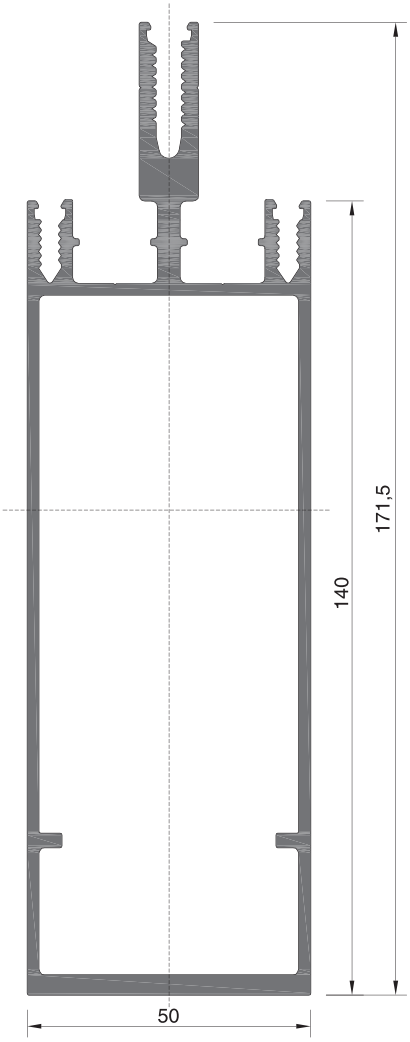

130-50-113	
ΒΑΡΟΣ WEIGHT	3248 GR/M

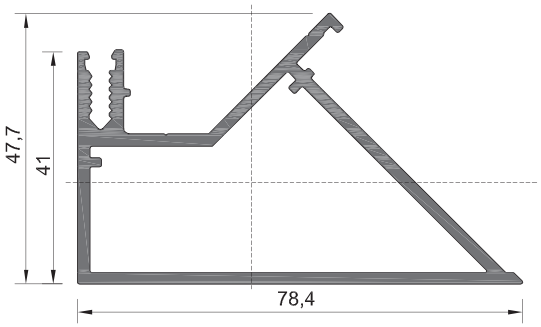

130-50-108	
ΒΑΡΟΣ WEIGHT	1328 GR/M

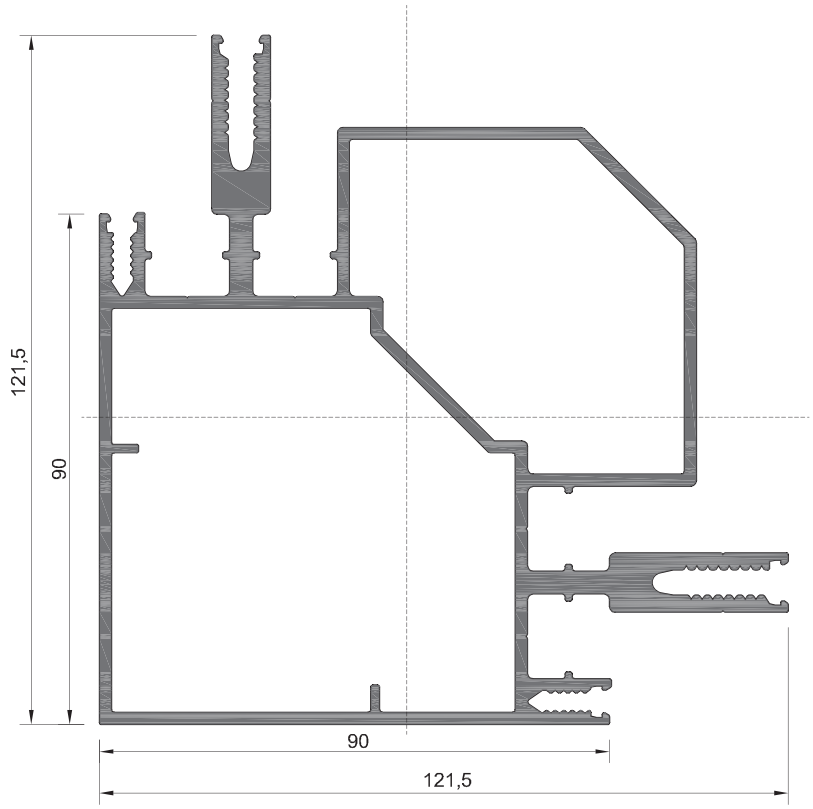

130-50-106	
ΒΑΡΟΣ WEIGHT	4401 GR/M

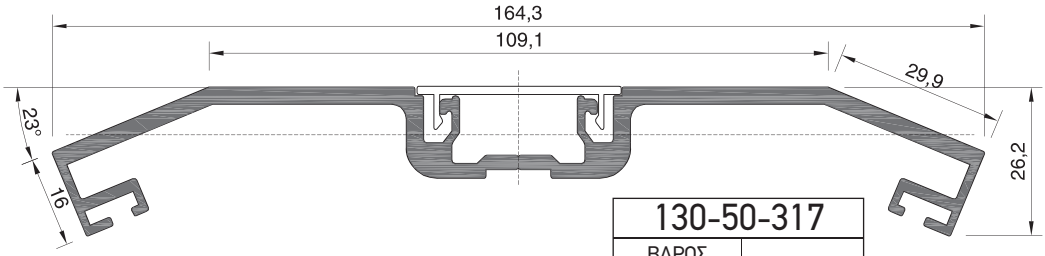

130-50-317	
ΒΑΡΟΣ WEIGHT	1959 GR/M

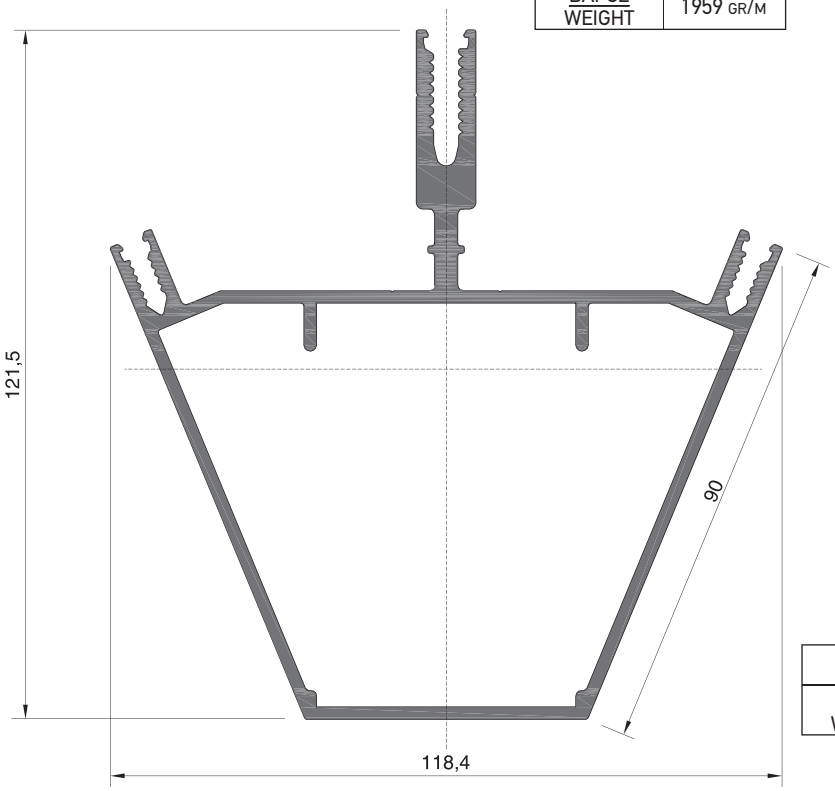

130-50-120	
ΒΑΡΟΣ WEIGHT	2895 GR/M

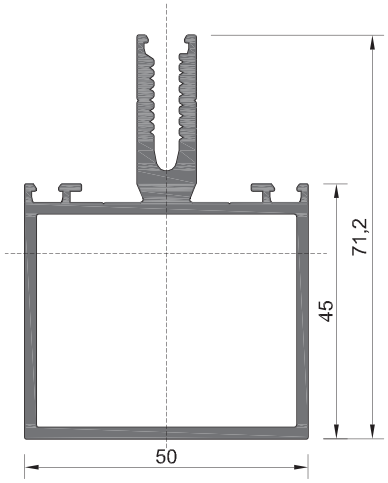

130-50-200	
ΒΑΡΟΣ WEIGHT	1505 GR/M

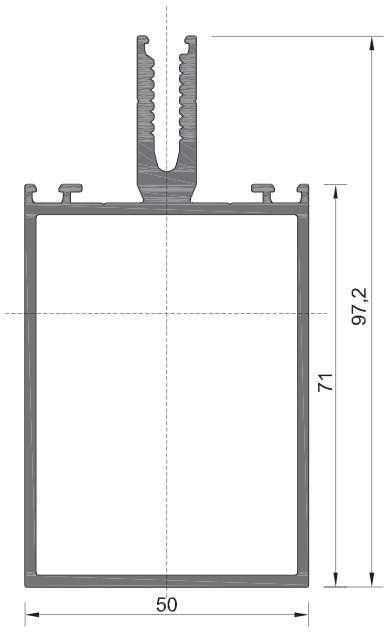

130-50-201	
ΒΑΡΟΣ WEIGHT	1752 GR/M

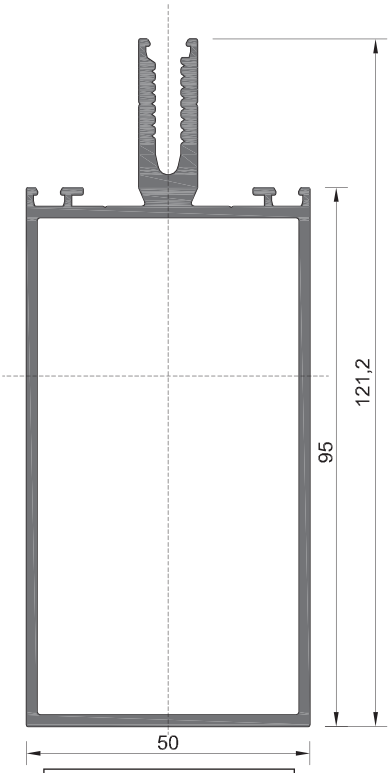

130-50-202	
ΒΑΡΟΣ WEIGHT	1998 GR/M

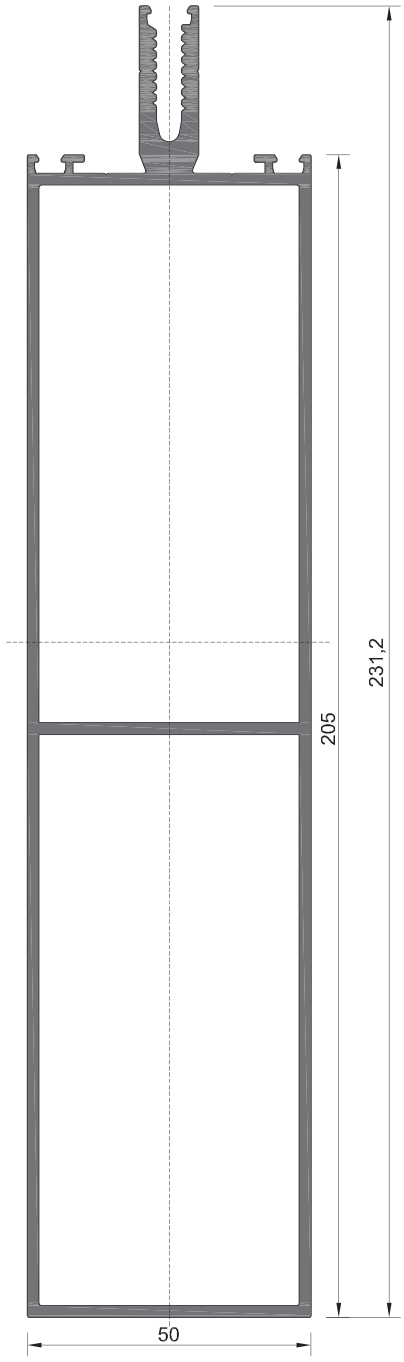

130-50-205	
ΒΑΡΟΣ WEIGHT	3481 GR/M

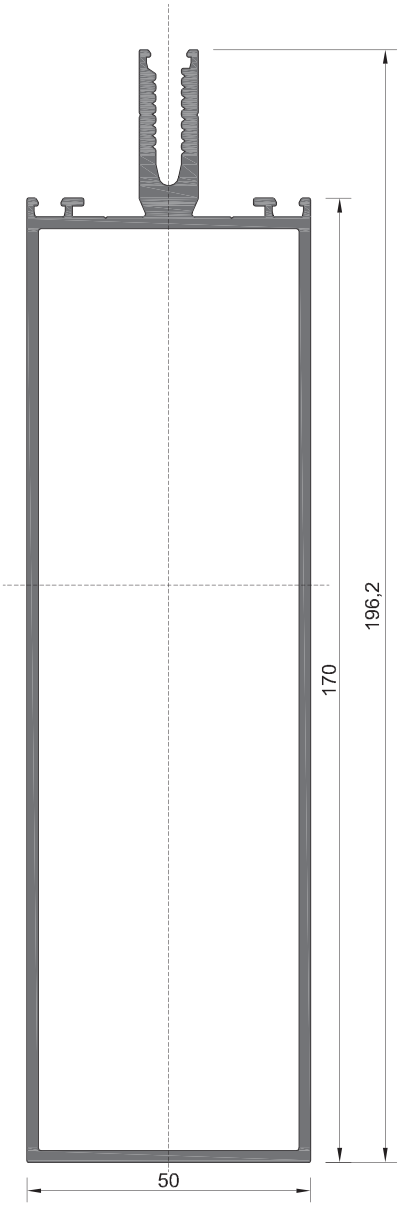

130-50-204	
ΒΑΡΟΣ WEIGHT	2855 GR/M

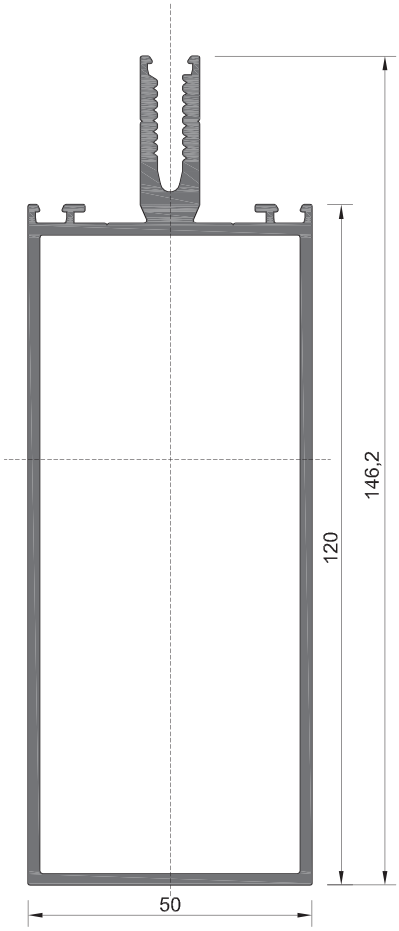

130-50-203	
ΒΑΡΟΣ WEIGHT	2315 GR/M

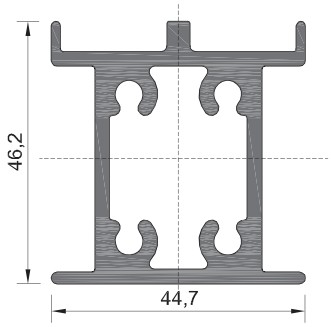

130-50-401	
ΒΑΡΟΣ WEIGHT	1636 GR/M

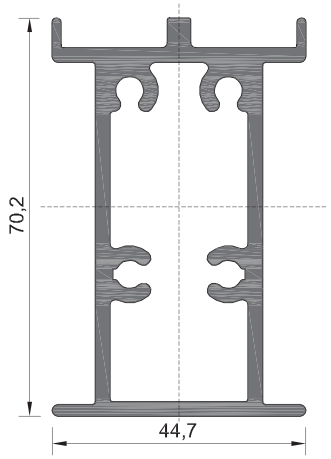

130-50-402	
ΒΑΡΟΣ WEIGHT	1944 GR/M

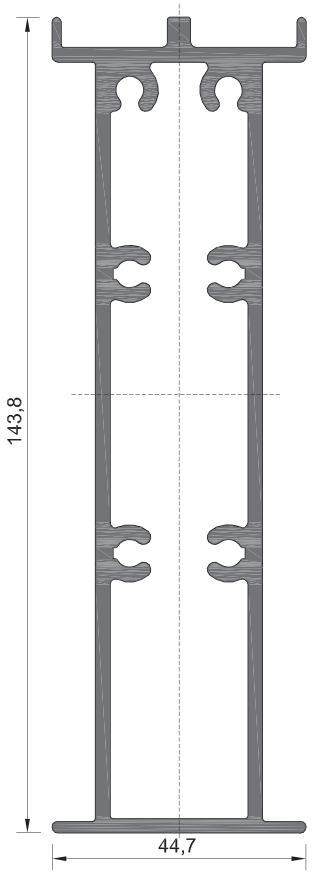

130-50-404	
ΒΑΡΟΣ WEIGHT	3156 GR/M

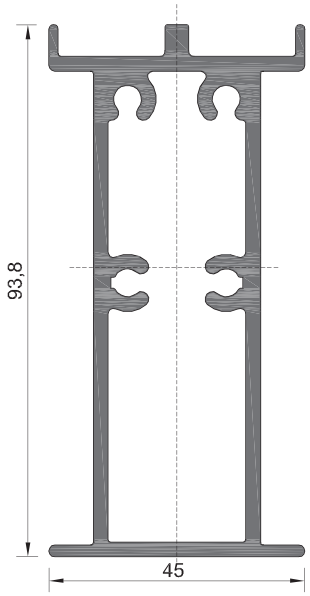

130-50-403	
ΒΑΡΟΣ WEIGHT	2268 GR/M

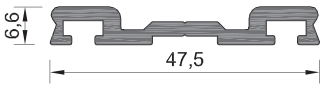

130-50-300	
ΒΑΡΟΣ WEIGHT	439 GR/M

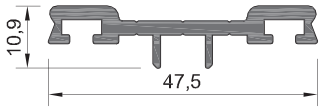

130-50-303	
ΒΑΡΟΣ WEIGHT	469 GR/M

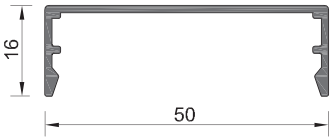

130-50-301	
ΒΑΡΟΣ WEIGHT	292 GR/M

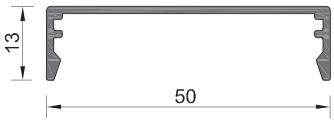

130-50-302	
ΒΑΡΟΣ WEIGHT	272 GR/M

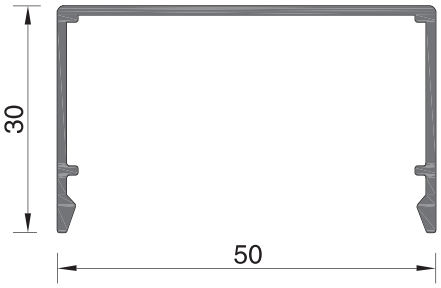

130-50-319	
ΒΑΡΟΣ WEIGHT	383 GR/M

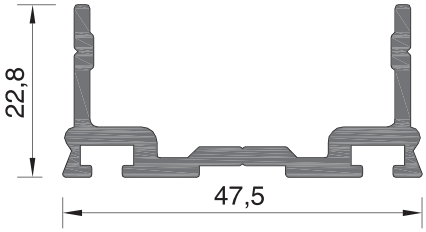

130-50-318	
ΒΑΡΟΣ WEIGHT	626 GR/M

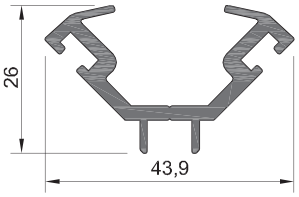

130-50-305	
ΒΑΡΟΣ WEIGHT	574 GR/M

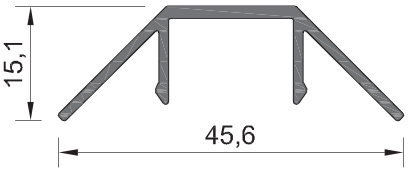

130-50-306	
ΒΑΡΟΣ WEIGHT	269 GR/M

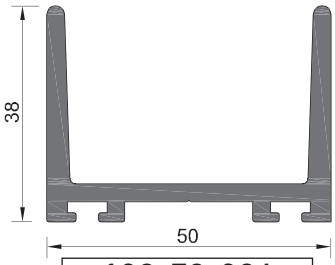

130-50-304	
ΒΑΡΟΣ WEIGHT	1151 GR/M

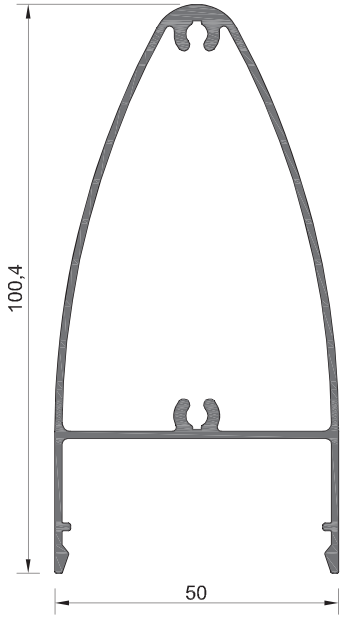

130-50-307	
ΒΑΡΟΣ WEIGHT	1053 GR/M

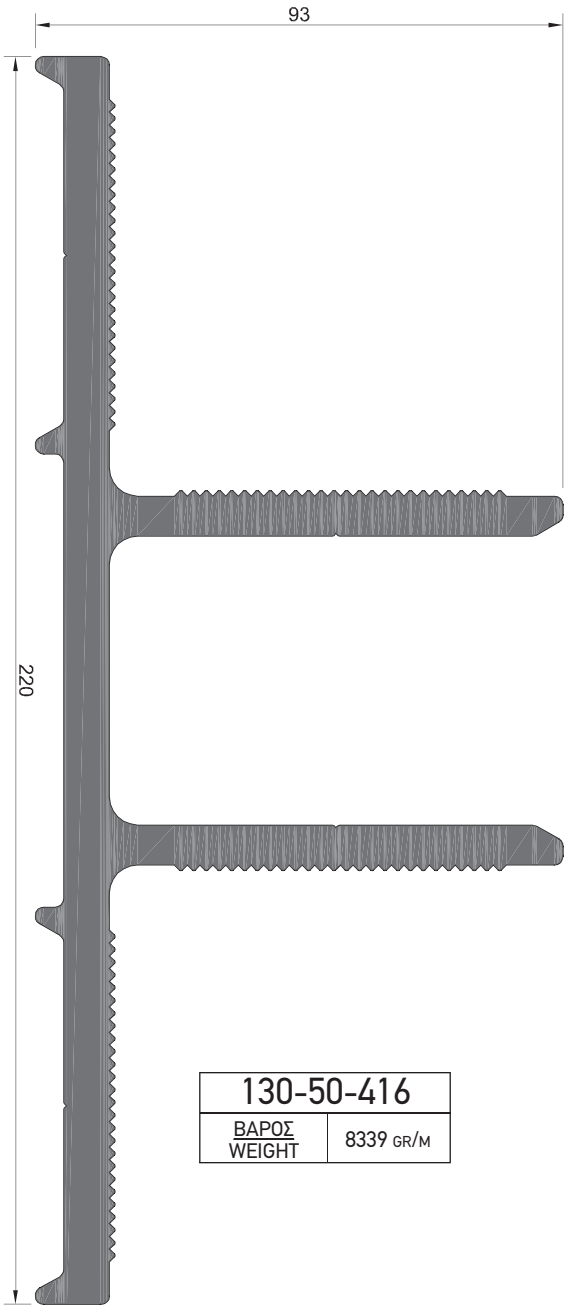

130-50-416	
ΒΑΡΟΣ WEIGHT	8339 GR/M

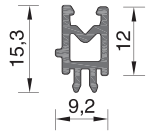

130-50-450	
ΒΑΡΟΣ WEIGHT	152 GR/M

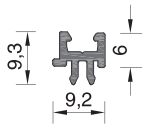

130-50-451	
ΒΑΡΟΣ WEIGHT	94 GR/M

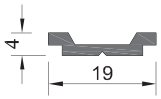

130-50-063	
ΒΑΡΟΣ WEIGHT	111 GR/M

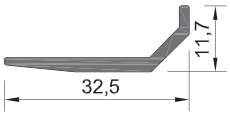

130-50-410	
ΒΑΡΟΣ WEIGHT	219 GR/M

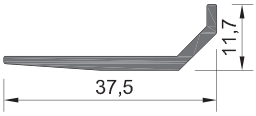

130-50-411	
ΒΑΡΟΣ WEIGHT	244 GR/M

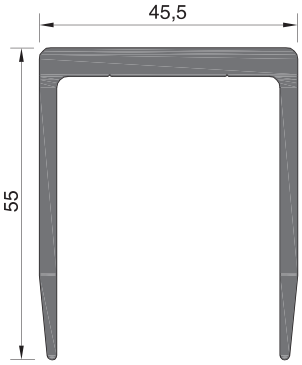

130-50-415	
ΒΑΡΟΣ WEIGHT	1367 GR/M

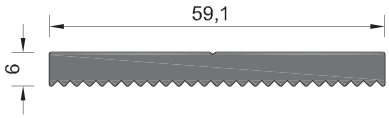

130-50-418	
ΒΑΡΟΣ WEIGHT	886 GR/M

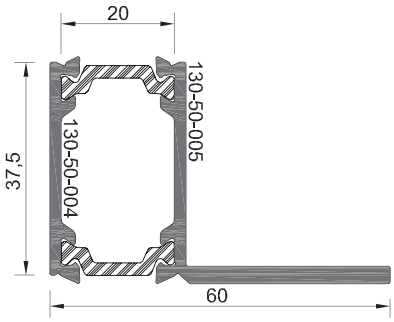

130-50-05	
ΒΑΡΟΣ WEIGHT	1000 GR/M

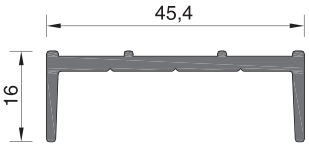

130-50-419	
ΒΑΡΟΣ WEIGHT	440 GR/M

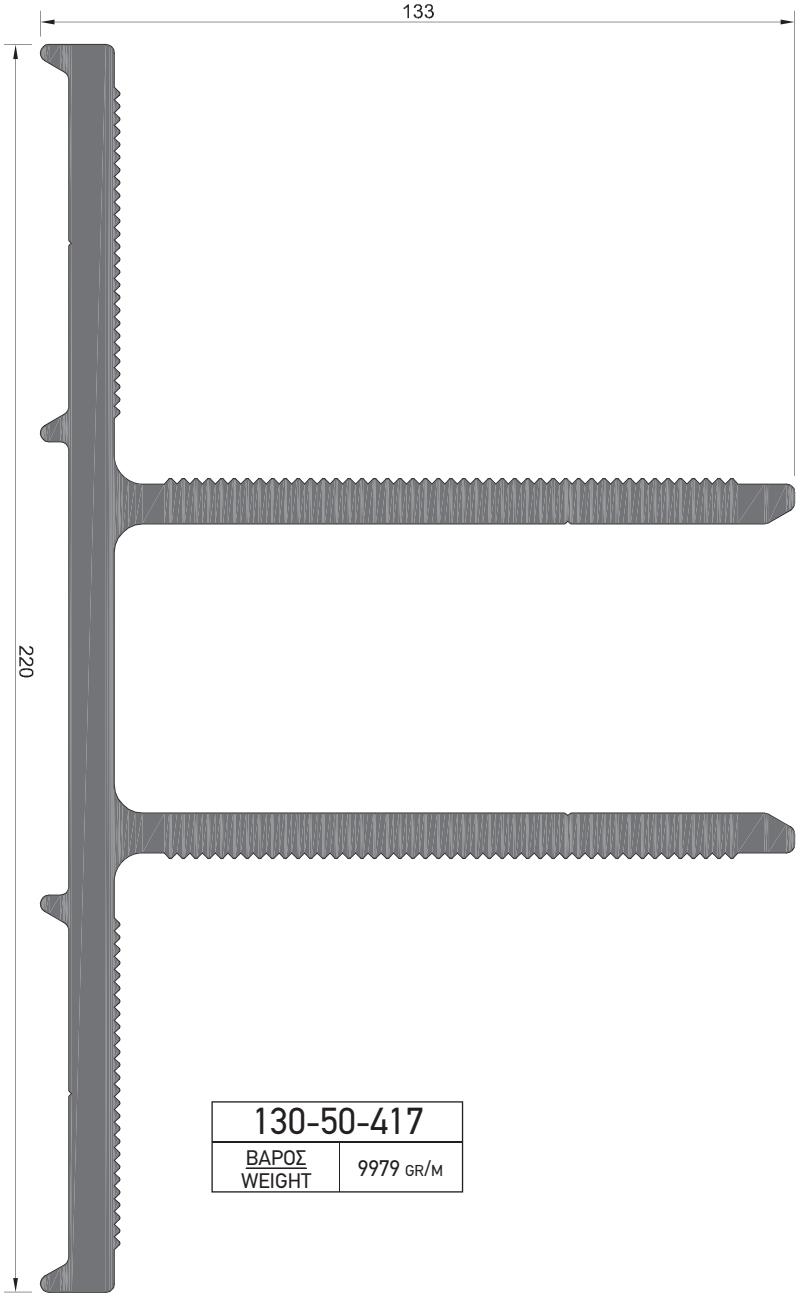

130-50-417	
ΒΑΡΟΣ / WEIGHT	9979 GR/M

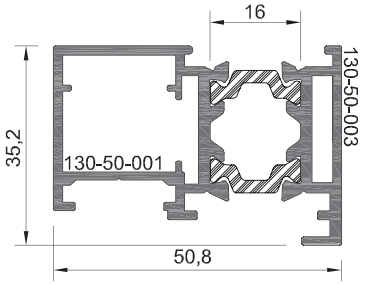

130-50-03	
ΒΑΡΟΣ / WEIGHT	1172 GR/M

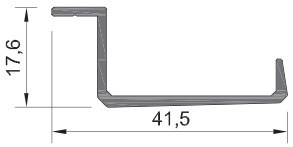

130-50-504	
ΒΑΡΟΣ / WEIGHT	265 GR/M

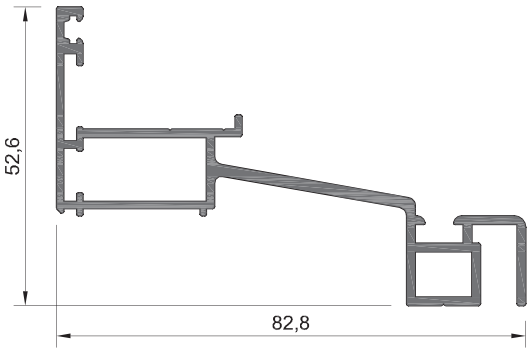

130-50-501	
ΒΑΡΟΣ / WEIGHT	974 GR/M

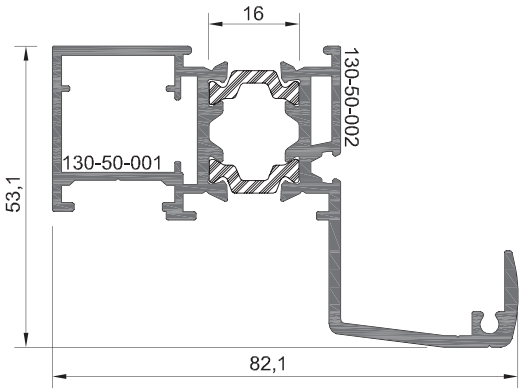

130-50-02	
ΒΑΡΟΣ / WEIGHT	1520 GR/M

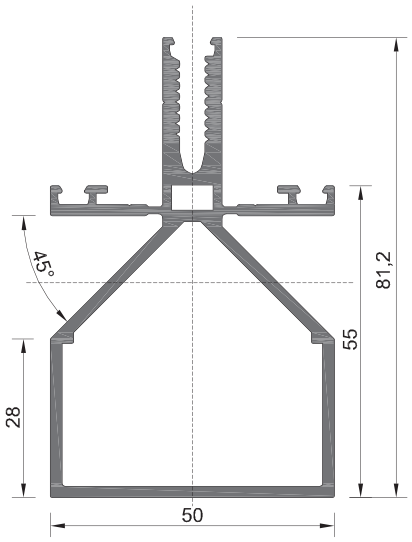

130-50-220	
ΒΑΡΟΣ WEIGHT	1648 GR/M

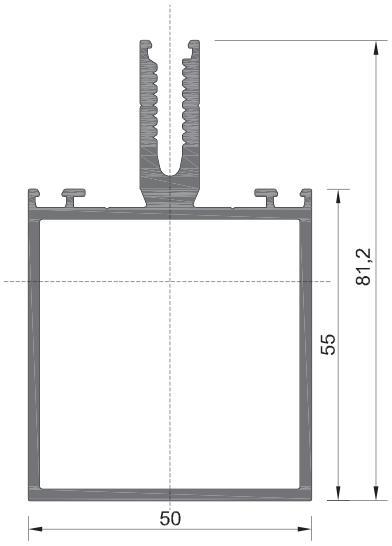

130-50-216	
ΒΑΡΟΣ WEIGHT	1613 GR/M

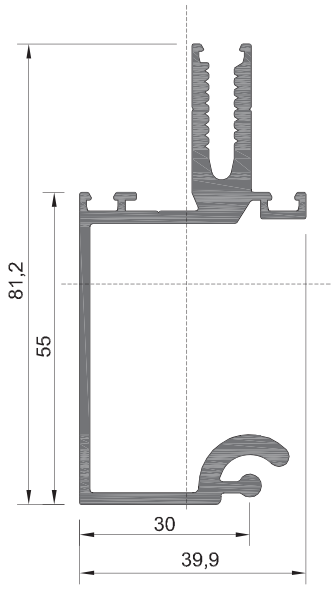

130-50-206	
ΒΑΡΟΣ WEIGHT	1361 GR/M

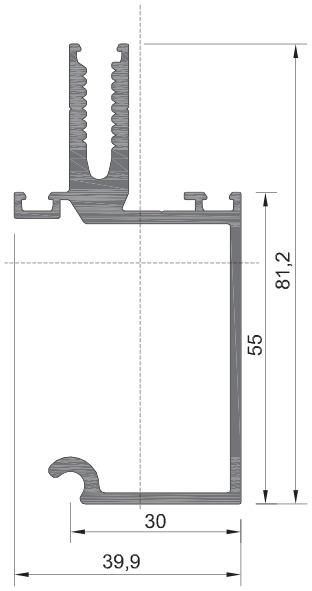

130-50-207	
ΒΑΡΟΣ WEIGHT	1215 GR/M

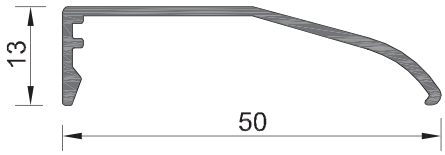

130-50-315	
ΒΑΡΟΣ WEIGHT	243 GR/M

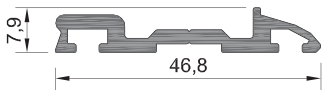

130-50-314	
ΒΑΡΟΣ WEIGHT	403 GR/M

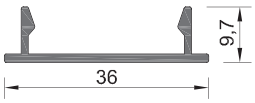

130-50-312	
ΒΑΡΟΣ WEIGHT	171 GR/M

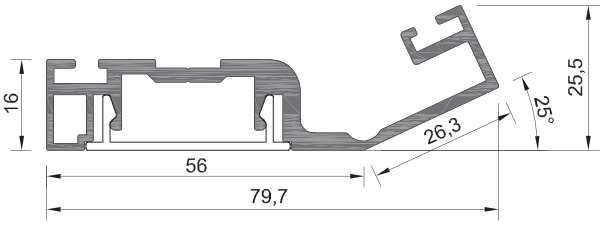

130-50-311	
ΒΑΡΟΣ WEIGHT	995 GR/M

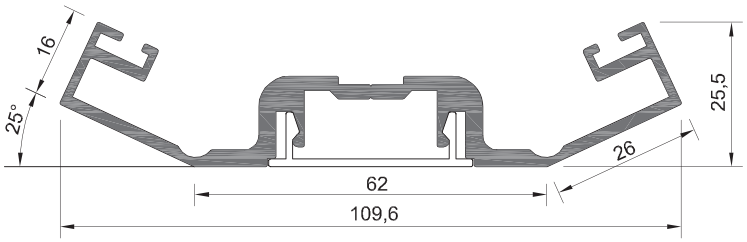

130-50-313	
ΒΑΡΟΣ WEIGHT	1327 GR/M

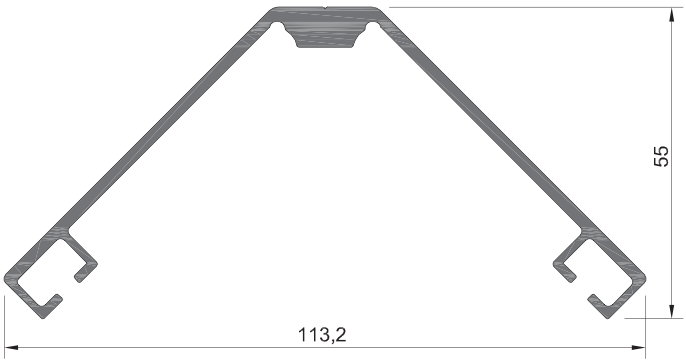

130-50-316	
ΒΑΡΟΣ WEIGHT	1163 GR/M

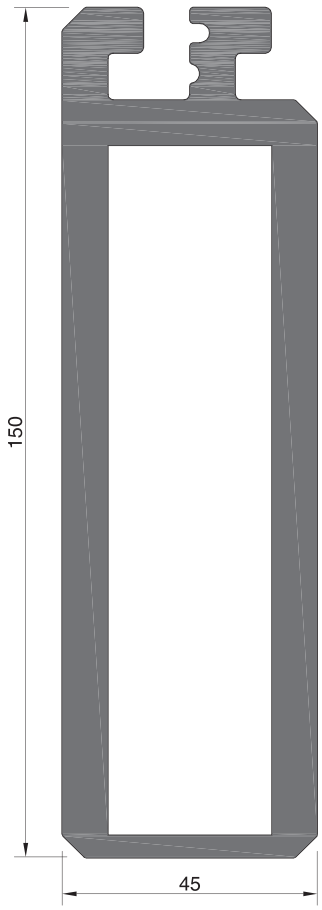

130-50-413	
ΒΑΡΟΣ WEIGHT	7563 GR/M

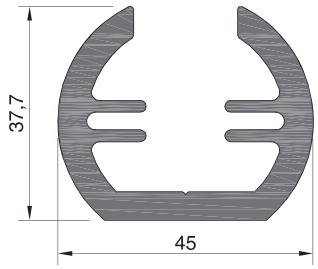

130-50-414	
ΒΑΡΟΣ WEIGHT	1635 GR/M

ALBIO 106

ΣΥΣΤΗΜΑ ΓΙΑ ΠΤΥΣΟΜΕΝΕΣ ΠΟΡΤΕΣ ΚΑΙ ΠΑΡΑΘΥΡΑ
FOLDING DOORS AND WINDOWS SYSTEM

- **ΠΑΧΟΣ ΥΑΛΟΠΙΝΑΚΑ:** 5 - 25ΜΜ
- GLAZING THICKNESS: 5 - 25ΜΜ

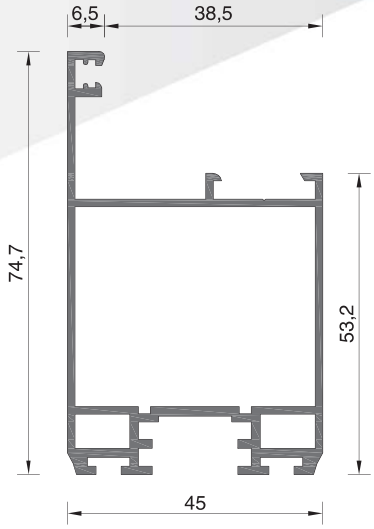

106-001	
ΒΑΡΟΣ WEIGHT	1085 GR/M

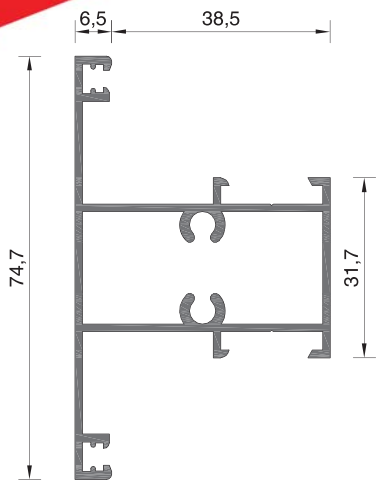

106-007	
ΒΑΡΟΣ WEIGHT	924 GR/M

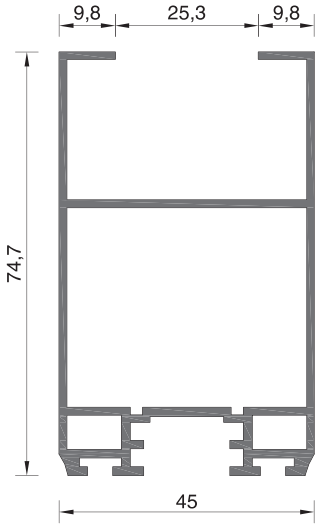

106-009	
ΒΑΡΟΣ WEIGHT	1148 GR/M

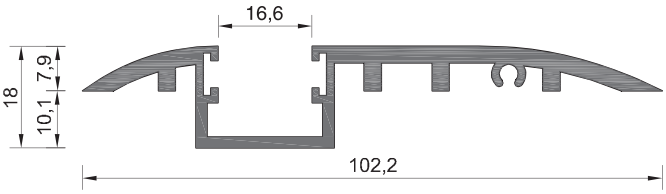

106-005	
ΒΑΡΟΣ WEIGHT	1087 GR/M

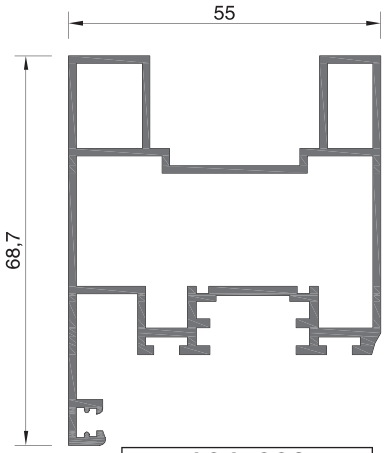

106-002	
ΒΑΡΟΣ WEIGHT	1271 GR/M

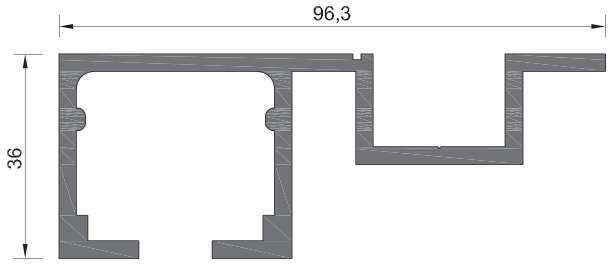

106-003	
ΒΑΡΟΣ WEIGHT	1843 GR/M

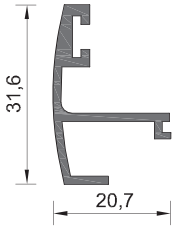

106-008	
ΒΑΡΟΣ WEIGHT	297 GR/M

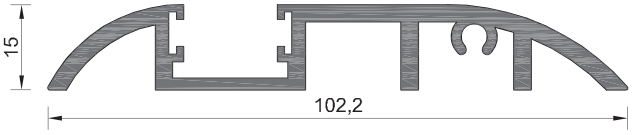

106-013	
ΒΑΡΟΣ WEIGHT	1264 GR/M

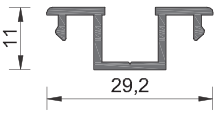

205-014	
ΒΑΡΟΣ WEIGHT	205 GR/M

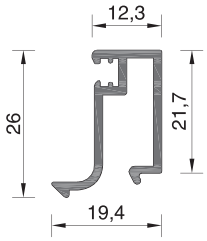

101-080	
ΒΑΡΟΣ WEIGHT	283 GR/M

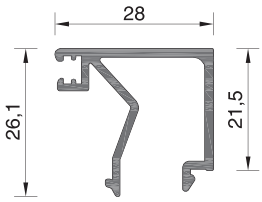

101-082A	
ΒΑΡΟΣ WEIGHT	367 GR/M

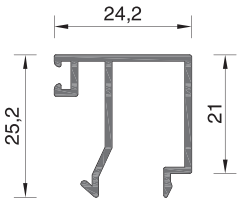

101-083	
ΒΑΡΟΣ WEIGHT	278 GR/M

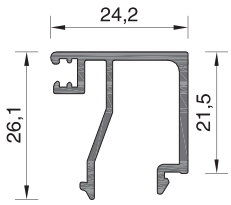

101-083A	
ΒΑΡΟΣ WEIGHT	338 GR/M

ALBIO 107

ΣΥΣΤΗΜΑ ΓΙΑ ΔΙΑΧΩΡΙΣΤΙΚΑ ΓΡΑΦΕΙΩΝ
OFFICE PARTITION WALLS SYSTEM

- **ΠΑΧΟΣ ΥΑΛΟΠΙΝΑΚΑ Η ΠΑΝΕΛ:** 5ΜΜ, 10ΜΜ, 16ΜΜ, 20ΜΜ, 55ΜΜ
- GLAZING THICKNESS: 5ΜΜ, 10ΜΜ, 16ΜΜ, 20ΜΜ, 55ΜΜ

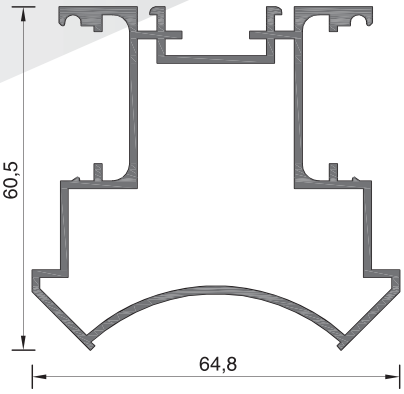

107-015	
ΒΑΡΟΣ WEIGHT	1121 GR/M

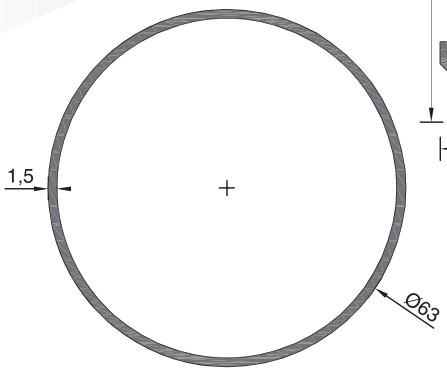

Φ63	
ΒΑΡΟΣ WEIGHT	782 GR/M

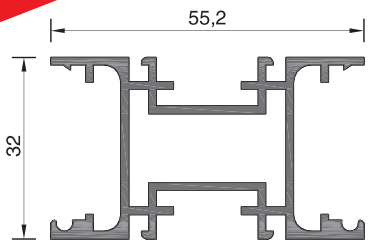

107-001	
ΒΑΡΟΣ WEIGHT	878 GR/M

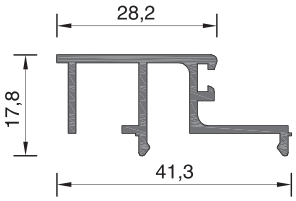

107-008	
ΒΑΡΟΣ WEIGHT	354 GR/M

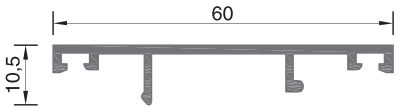

107-002	
ΒΑΡΟΣ WEIGHT	362 GR/M

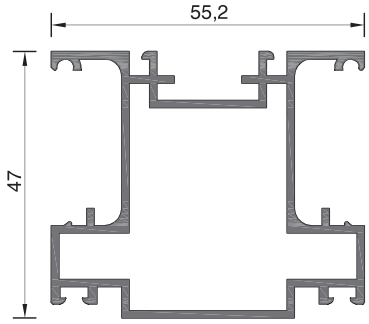

107-012	
ΒΑΡΟΣ WEIGHT	1038 GR/M

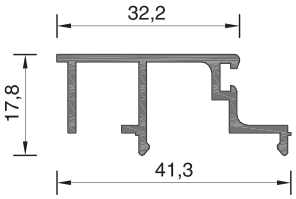

107-016	
ΒΑΡΟΣ WEIGHT	341 GR/M

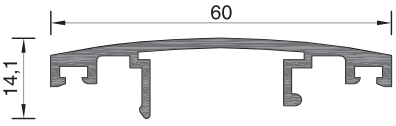

107-003	
ΒΑΡΟΣ WEIGHT	478 GR/M

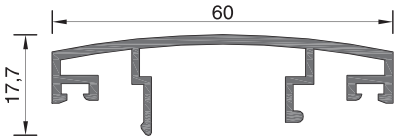

107-005	
ΒΑΡΟΣ WEIGHT	528 GR/M

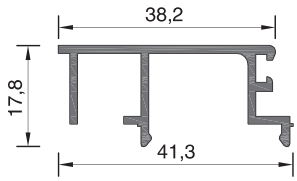

107-007	
ΒΑΡΟΣ WEIGHT	349 GR/M

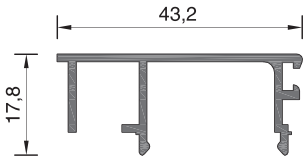

107-006	
ΒΑΡΟΣ WEIGHT	349 GR/M

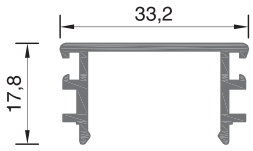

107-004	
ΒΑΡΟΣ WEIGHT	300 GR/M

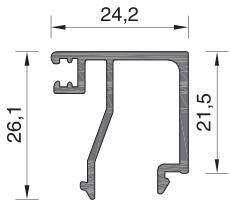

107-083A	
ΒΑΡΟΣ WEIGHT	338 GR/M

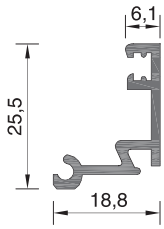

101-081	
ΒΑΡΟΣ WEIGHT	251 GR/M

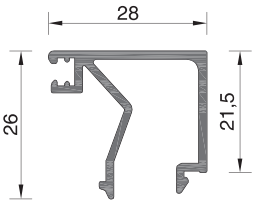

101-082A	
ΒΑΡΟΣ WEIGHT	367 GR/M

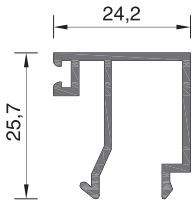

101-083	
ΒΑΡΟΣ WEIGHT	278 GR/M

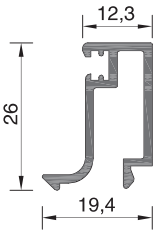

101-080	
ΒΑΡΟΣ WEIGHT	283 GR/M

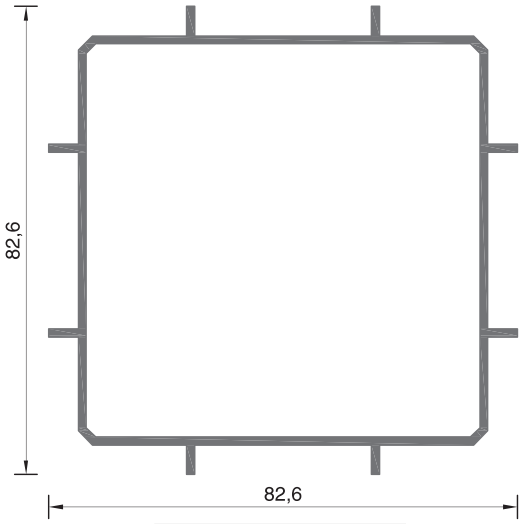

107-009	
ΒΑΡΟΣ WEIGHT	1209 GR/M

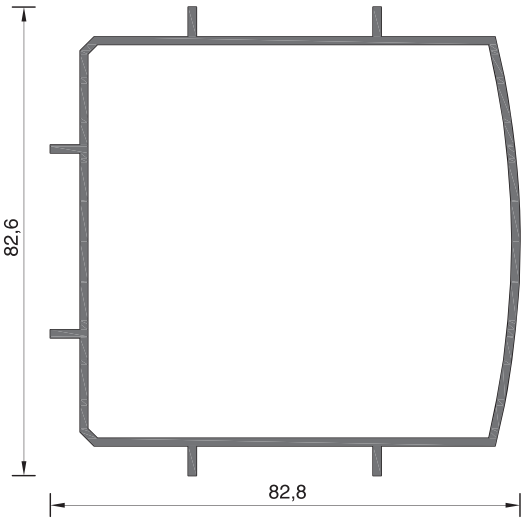

107-011	
ΒΑΡΟΣ WEIGHT	1190 GR/M

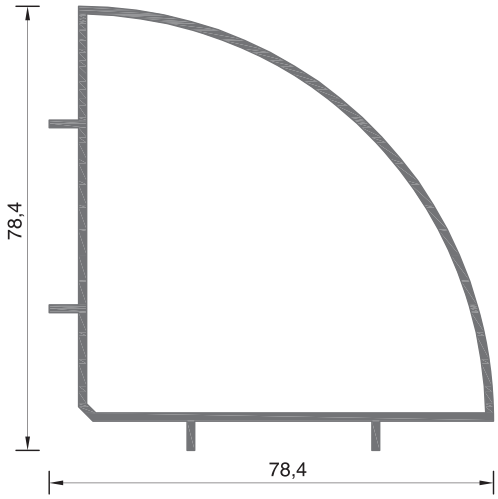

107-010	
ΒΑΡΟΣ WEIGHT	1042 GR/M

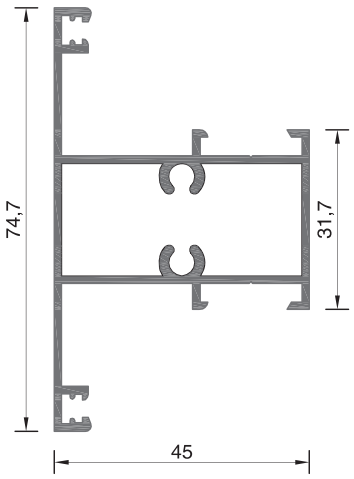

106-007	
ΒΑΡΟΣ WEIGHT	924 GR/M

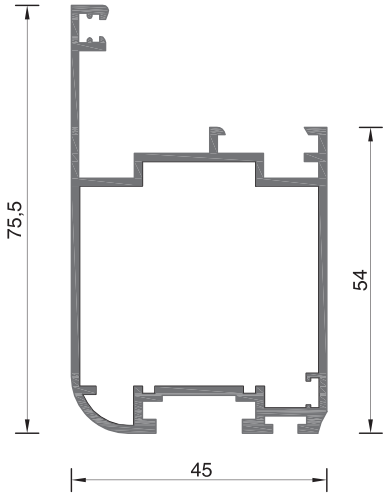

107-014	
ΒΑΡΟΣ WEIGHT	1040 GR/M

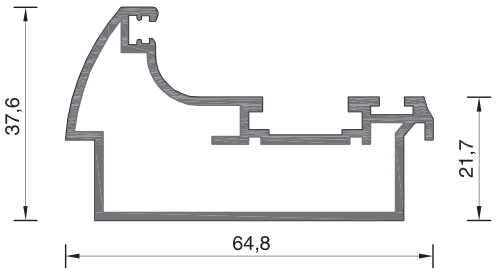

107-013	
ΒΑΡΟΣ WEIGHT	875 GR/M

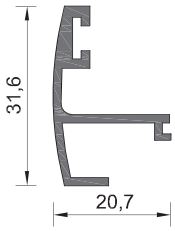

106-008	
ΒΑΡΟΣ WEIGHT	297 GR/M

SOLAR 100 & 200

ΣΥΣΤΗΜΑΤΑ ΕΞΩΤΕΡΙΚΗΣ ΣΚΙΑΣΗΣ
ΜΕ ΠΕΡΙΣΤΡΕΦΟΜΕΝΕΣ ΚΑΙ ΣΤΑΘΕΡΕΣ ΠΕΡΣΙΔΕΣ

EXTERNAL SHADING SYSTEMS
WITH FIXED & ROTATING LOUVERS

SOLAR 100

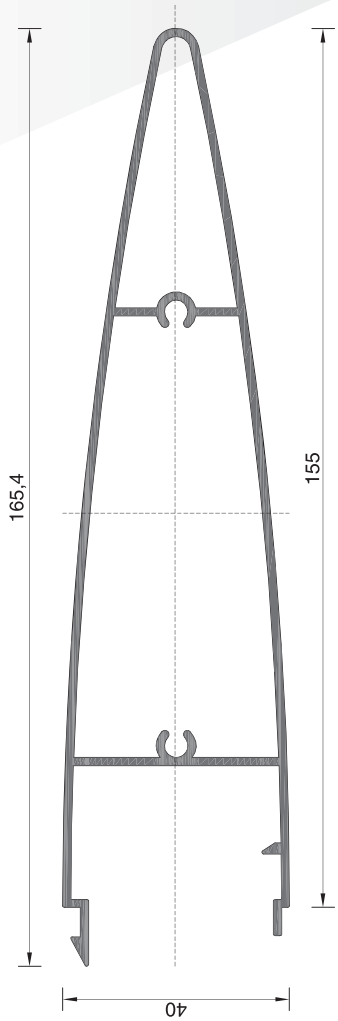

100-701	
ΒΑΡΟΣ WEIGHT	1572 GR/M

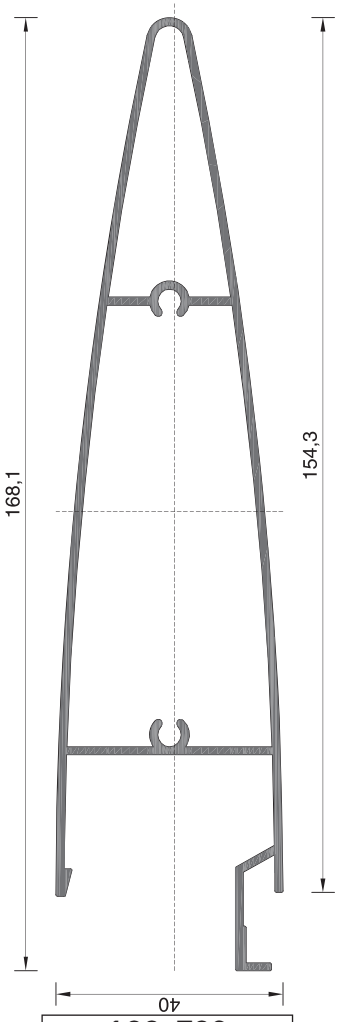

100-702	
ΒΑΡΟΣ WEIGHT	1607 GR/M

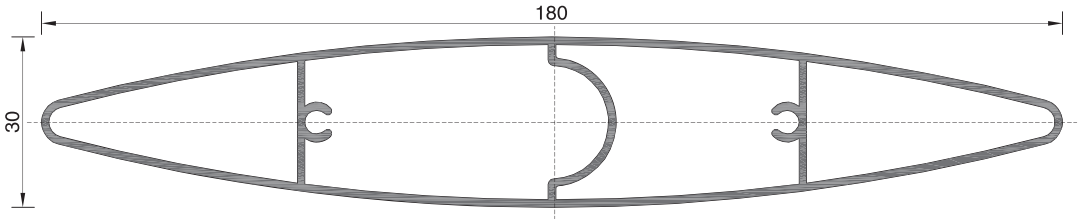

100-704A	
ΒΑΡΟΣ WEIGHT	1682 GR/M

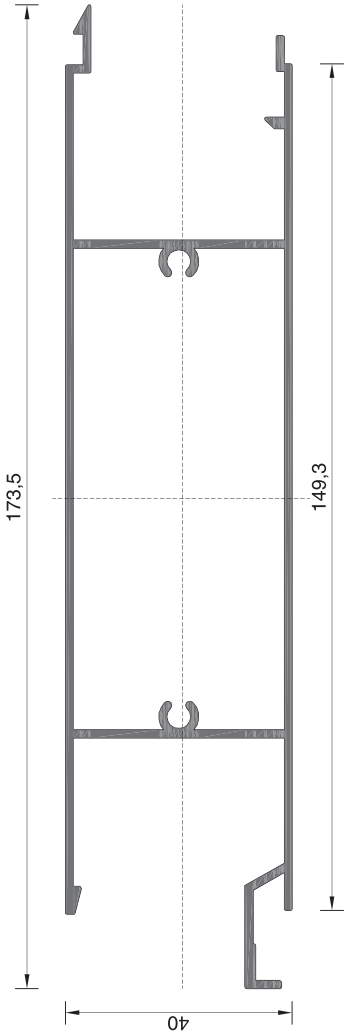

100-703	
ΒΑΡΟΣ WEIGHT	1728 GR/M

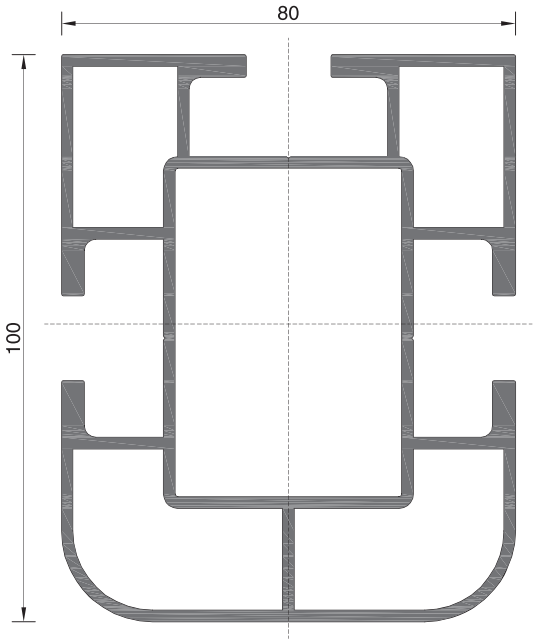

100-705	
ΒΑΡΟΣ WEIGHT	3629 GR/M

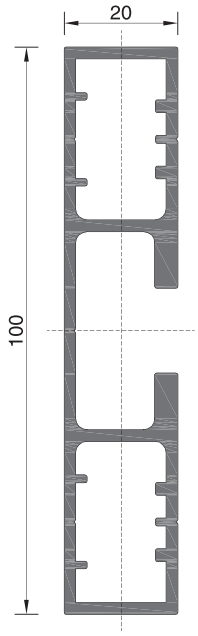

100-714	
ΒΑΡΟΣ WEIGHT	1555 GR/M

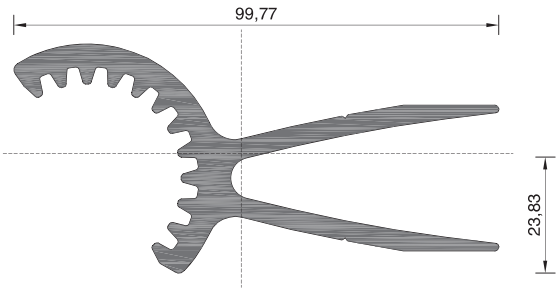

100-716	
ΒΑΡΟΣ WEIGHT	2428 GR/M

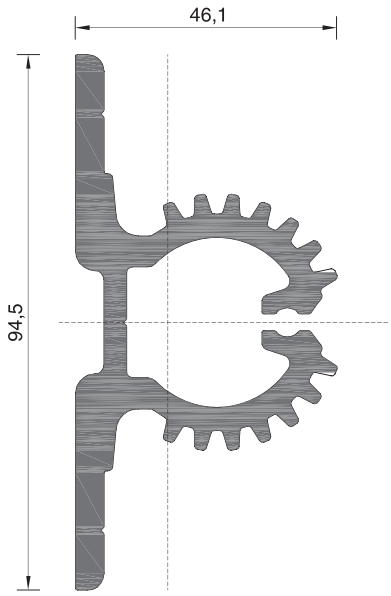

100-715	
ΒΑΡΟΣ WEIGHT	2886 GR/M

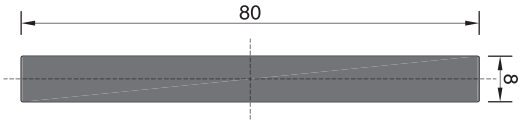

8056	
ΒΑΡΟΣ WEIGHT	1728 GR/M

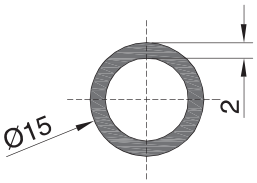

Φ15x2mm	
ΒΑΡΟΣ WEIGHT	220 GR/M

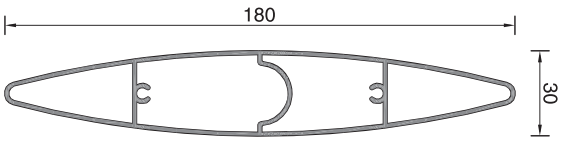

ΠΕΡΣΙΔΑ 180ΜΜ	
ΒΑΡΟΣ WEIGHT	1664 GR/M

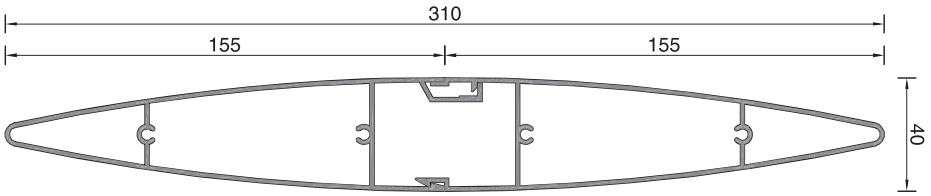

ΠΕΡΣΙΔΑ 310ΜΜ	
ΒΑΡΟΣ / WEIGHT	3184 GR/M

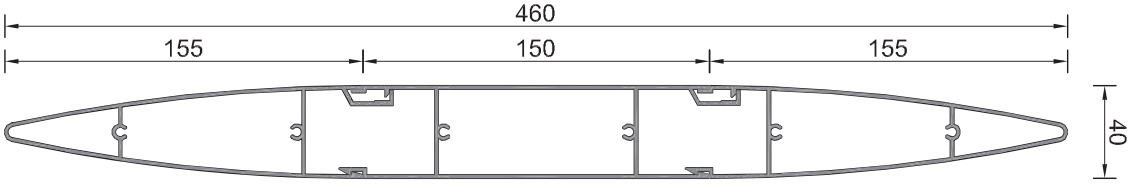

ΠΕΡΣΙΔΑ 460ΜΜ	
ΒΑΡΟΣ / WEIGHT	4915 GR/M

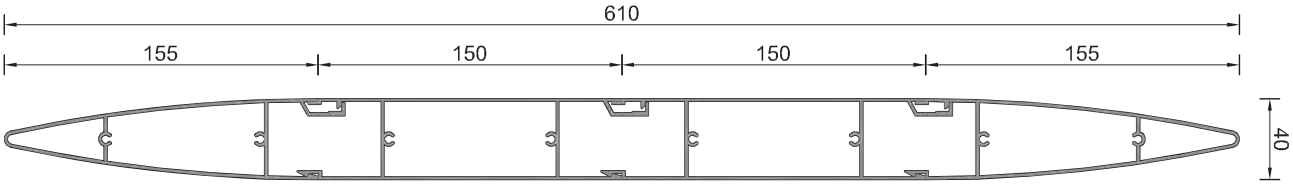

ΠΕΡΣΙΔΑ 610ΜΜ	
ΒΑΡΟΣ / WEIGHT	6645 GR/M

SOLAR 200

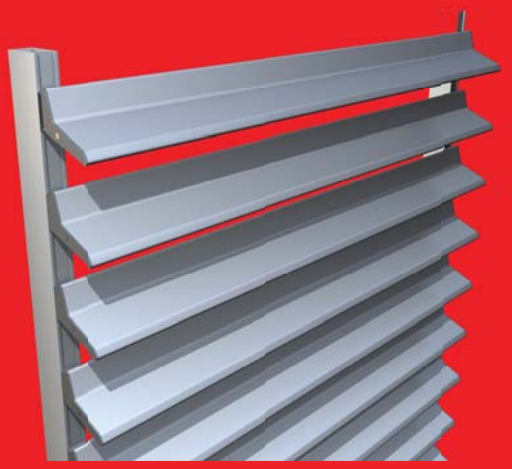

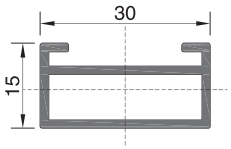

100-709	
ΒΑΡΟΣ WEIGHT	369 GR/M

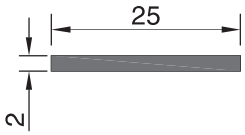

8082	
ΒΑΡΟΣ WEIGHT	135 GR/M

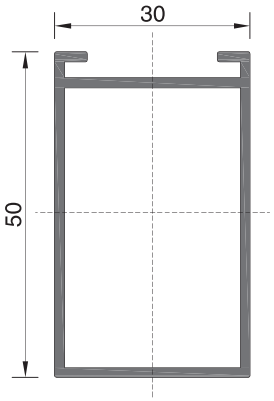

100-710	
ΒΑΡΟΣ WEIGHT	652 GR/M

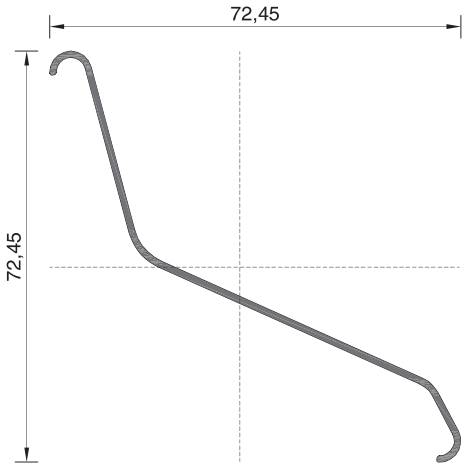

100-711	
ΒΑΡΟΣ WEIGHT	345 GR/M

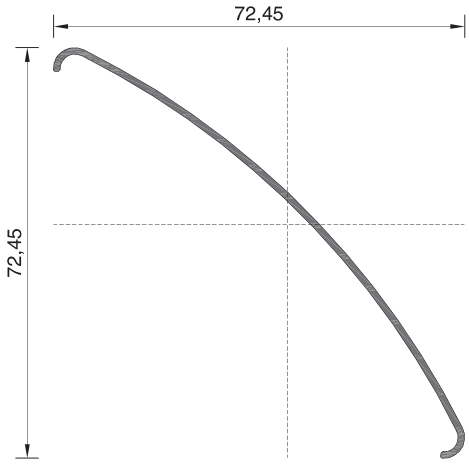

100-713	
ΒΑΡΟΣ WEIGHT	325 GR/M

Exalco Pergola

Σύστημα Στεγανής Περγκολας
ΜΕ ΚΙΝΗΤΕΣ ΠΕΡΣΙΔΕΣ

Watertight Pergola System
WITH ROTATING LOUVERS

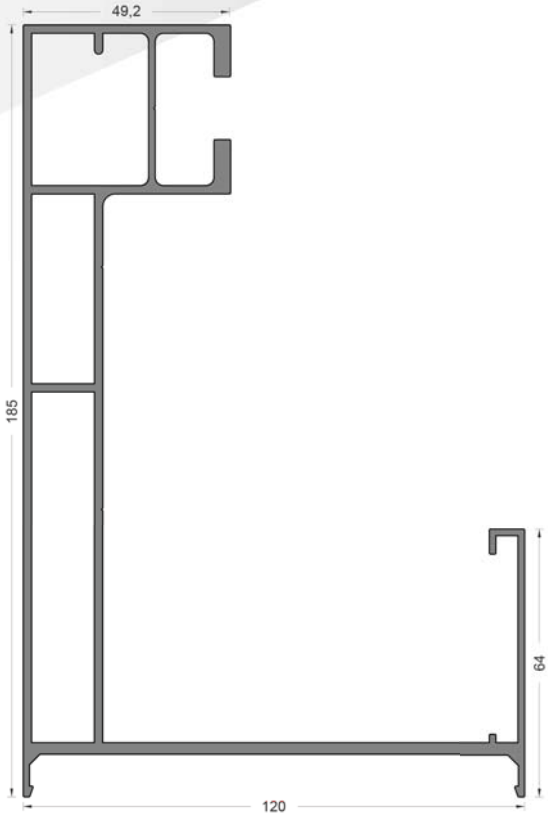

200-718	
ΒΑΡΟΣ WEIGHT	4020 GR/M

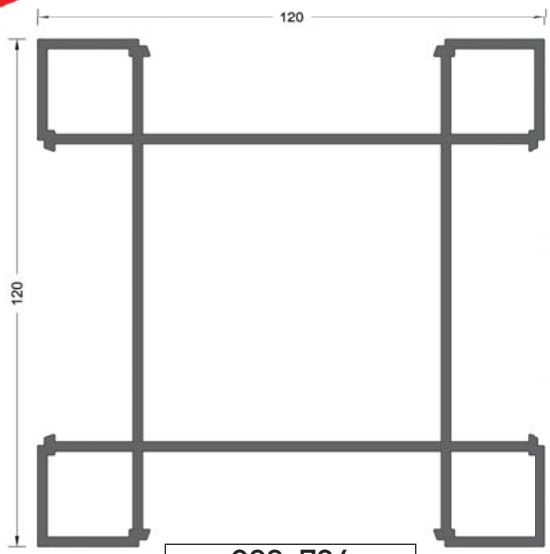

200-726	
ΒΑΡΟΣ WEIGHT	4063 GR/M

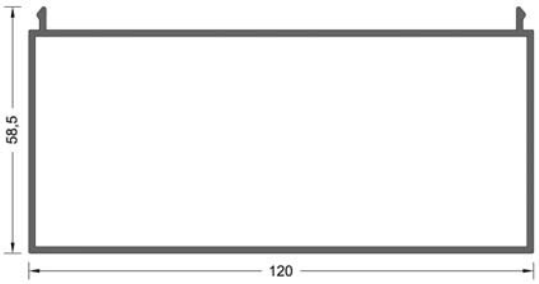

200-719	
ΒΑΡΟΣ WEIGHT	1423 GR/M

102-011	
ΒΑΡΟΣ WEIGHT	335 GR/M

200-725	
ΒΑΡΟΣ WEIGHT	533 GR/M

32444	
ΒΑΡΟΣ WEIGHT	443 GR/M

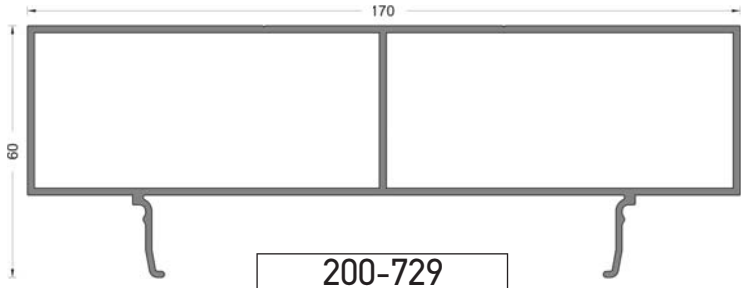

200-729	
ΒΑΡΟΣ WEIGHT	2268 GR/M

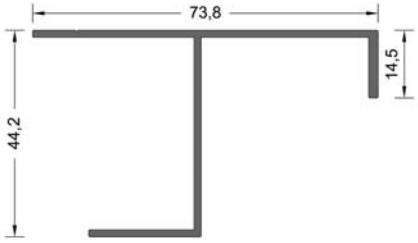

200-723	
ΒΑΡΟΣ WEIGHT	633 GR/M

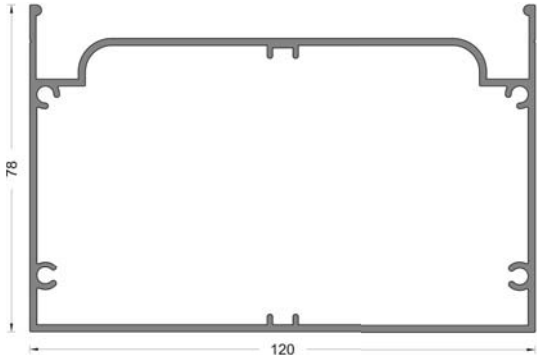

200-728	
ΒΑΡΟΣ WEIGHT	2012 GR/M

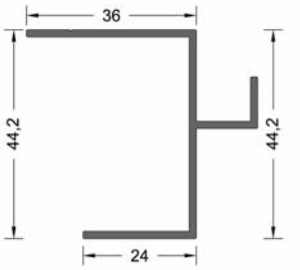

200-724	
ΒΑΡΟΣ WEIGHT	500 GR/M

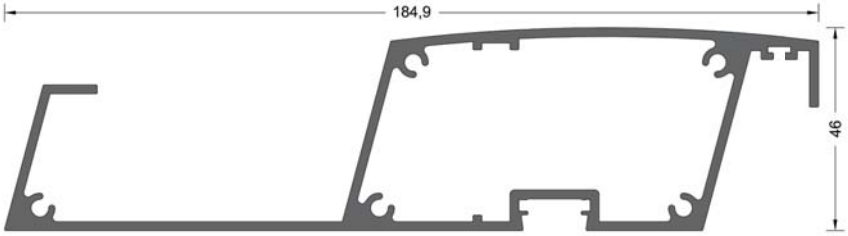

200-720	
ΒΑΡΟΣ WEIGHT	2708 GR/M

200-722	
ΒΑΡΟΣ WEIGHT	349 GR/M

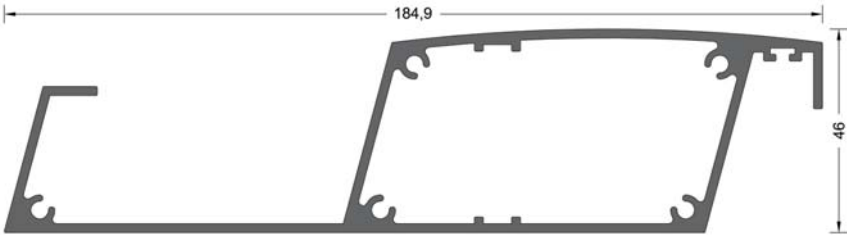

200-721	
ΒΑΡΟΣ WEIGHT	2616 GR/M

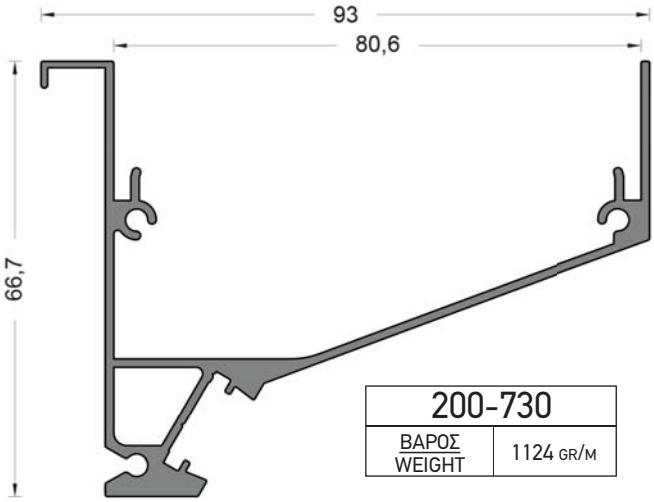

200-730	
ΒΑΡΟΣ WEIGHT	1124 GR/M

Extras

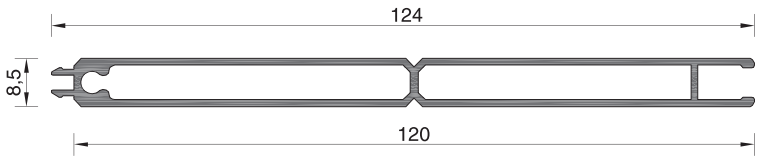

9279	
ΒΑΡΟΣ WEIGHT	902 GR/M

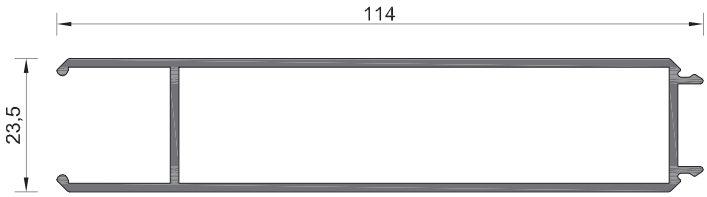

9280	
ΒΑΡΟΣ WEIGHT	1084 GR/M

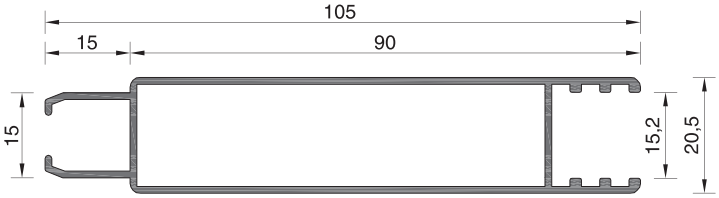

9284	
ΒΑΡΟΣ WEIGHT	848 GR/M

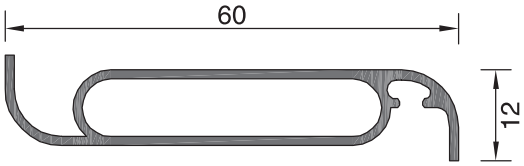

9276	
ΒΑΡΟΣ WEIGHT	329 GR/M

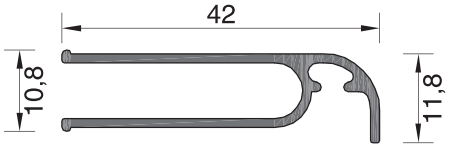

623175	
ΒΑΡΟΣ WEIGHT	310 GR/M

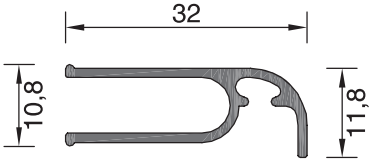

623175A	
ΒΑΡΟΣ WEIGHT	245 GR/M

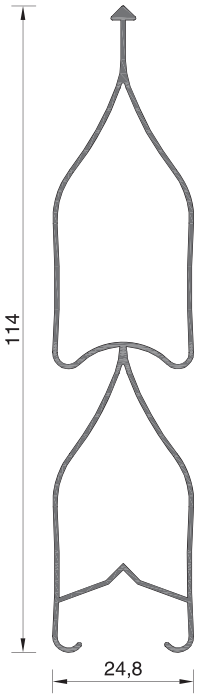

305-021A	
ΒΑΡΟΣ WEIGHT	606 GR/M

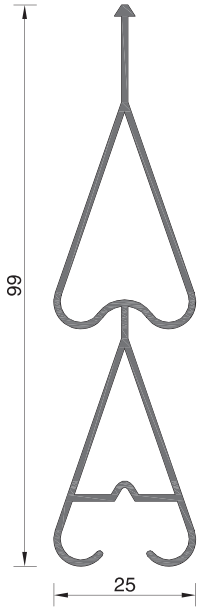

305-022	
ΒΑΡΟΣ WEIGHT	592 GR/M

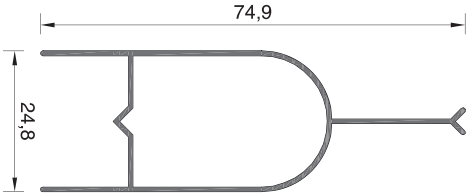

305-024	
ΒΑΡΟΣ WEIGHT	363 GR/M

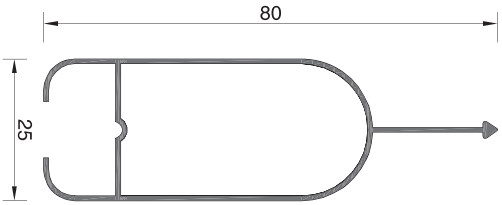

305-028	
ΒΑΡΟΣ WEIGHT	408 GR/M

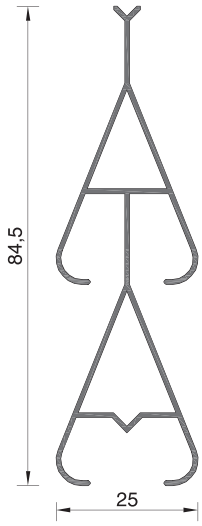

305-023	
ΒΑΡΟΣ WEIGHT	491 GR/M

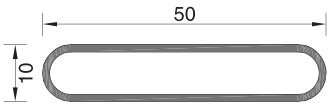

EX-51	
ΒΑΡΟΣ WEIGHT	349 GR/M