ELVIAL®
ADVANCED ALUMINIUM SYSTEMS

6700 ELVIAL multilock slide

Οι αυξημένες ανάγκες του καταναλωτή για ασφάλεια και λειτουργικότητα σε συνδυασμό με την τεχνογνωσία της ELVIAL. είχαν ως αποτέλεσμα το σχεδιασμό του ELVIAL multilock slide, ενός νέου (ανα)συρόμενου συστήματος κουφωμάτων που ενδείκνυται για σύγχρονες κατασκευές αισθητικής υπεροχής.
Τα κύρια χαρακτηριστικά του συστήματος είναι η ασφάλεια και η πρακτικότητα στη χρήση, η δυνατότητα πολλών αρχιτεκτονικών κατασκευών διαφορετικού τύπου, τα μεγάλα ανοίγματα έως 3,5 μέτρα και η στιβαρότητα κατασκευής. Επιπλέον, οι διαχρονικές ίσιες γραμμές του ELVIAL multilock slide και τα άριστα χαρακτηριστικά θερμοηχομόνωσης και στεγάνωσης κατατάσσουν το σύστημα ως μια ασφαλή συρόμενη λύση με αντοχή στο χρόνο.

6700 ELVIAL multilock slide

The market's continuously increasing demands for safety and functionality, lead ELVIAL . to the development of ELVIAL multilock slide, a new lift- and- slide system especially designed for modern constructions of aesthetic excellence.
The systems' main specifications are constituted of safety and utility. Also, the ability of a wide range ot architectural applications and its big openings up- to 3.5m, are some of the systems' exceptional characteristics. Additionally, the all- time- classic linear design of ELVIAL multilock slide, combined with its high levels of thermal insulation and water tightness place the system among the most secure and resistant sliding solutions.

ΠΕΡΙΕΧΟΜΕΝΑ/ CONTENTS

EL-6700 multilock slide

ELVIAL®
ADVANCED ALUMINIUM SYSTEMS

Τα βάρη που αναφέρονται στον κατάλογο είναι θεωρητικά και αφορούν άβαφο και ατύλιχτο προϊόν. Οποιεσδήποτε αποκλίσεις ±10% είναι εντός των προδιαγραφών και θεωρούνται αποδεκτές.

IMPORTANT NOTICE

The weights mentioned in this catalogue are theoretical. They do not include painting and packaging. Any declination ±10% is considered valid and acceptable according to specifications.

Προφίλ αλουμινίου ❶

Το κράμα αλουμινίου των προφίλ, σύμφωνα με την Γερμανική τυποποίηση (DIN 1725T1), είναι: AlMgSi0,5 F22.Τα τεχνικά χαρακτηριστικά του χρησιμοποιούμενου κράματος είναι τα παρακάτω:

Όριο διαρροής	R_{pd2}=160 Nmm^{-2}
Όριο αντοχής	R_m=215 Nmm^{-2}
Ειδικό βάρος	Y=2,7 gr. cm^3
Μέτρο ελαστικότητας	E=70.000 Nmm^{-2}
Συντελεστής θερμικής διαστολής	A= 2,34 10^{-6} K^{-1}

Βαφή αλουμινίου ❷

Η βαφή των προφίλ πραγματοποιείται στο πρότυπο κάθετο βαφείο τεχνολογίας CFT (Chrome Free Technology) και είναι φιλική προς το περιβάλλον. Η χρήση της καινοτόμου μεθόδου cascade διασφαλίζει την ομοιόμορφη χημική προεργασία των προφίλ (εσωτερικά και εξωτερικά) παθητικοποιώντας την επιφάνεια. Η αυτόματη περιστροφή των προφίλ στην καμπίνα βαφής επιτρέπει την περιμετρική κάλυψή τους, ακόμη και στα πιο μη εμφανή σημεία. Το πάχος βαφής είναι 90μm περίπου, σύμφωνα με τις προδιαγραφές. Η χρησιμοποιούμενη πούδρα βαφής φέρει το πιστοποιητικό ποιότητας QUALICOAT. Οι πούδρες είναι πολυεστερικής βάσης και Free TGIC, απαλλαγμένες, δηλαδή, από ουσίες επικίνδυνες για τον άνθρωπο και το περιβάλλον. Πέρα από τη μεγάλη ποικιλία RAL και ειδικών μεταλλικών χρωμάτων, η ELVIAL διαθέτει και βαφείο απομίμησης ξύλου.

Πολυαμίδιο ❸

Για τη δημιουργία των θερμοδιακοπτόμενων προφίλ η ELVIAL χρησιμοποιεί MONO υαλοενισχυμένο πολυαμίδιο διαφόρων τύπων που αποτρέπουν τη ροή θερμότητας και μονώνουν την εσωτερική από την εξωτερική πλευρά του κουφώματος. Οι ίνες γυαλιού που εμπεριέχονται σε ποσοστό 25% στη μάζα του πολυαμιδίου, αποτελούν το σκελετό του και κατανέμονται προς όλες τις δυνατές κατευθύνσεις (όχι μόνο προς μία κατεύθυνση) εξασφαλίζοντας τη μέγιστη αντοχή στις σκληρές καταπονήσεις που υπόκειται το κούφωμα.

Η θερμοδιακοπή των προφίλ επιτυγχάνεται με την εφαρμογή ράβδων υαλοενισχυμένου πολυαμιδίου 14,3mm, 18mm 22mm και 24mm αναλόως το προφίλ και ενισχύεται επιπροσθέτως από κανάλι PVC που τοποθετείται ανάμεσα στους οδηγούς των κασών, συμβάλλοντας στην διακοπή της μεταφοράς θερμότητας δια ακτινοβολίας.

Προφίλ κάσας/ φύλλου ❹

Τριθάλαμο θερμομονωτικό προφίλ διαστάσεων:
Κάσα: από 94.2mm έως 174.1mm. Φύλλο: 46 mm

Συνδεσμολογία ❺

Γωνία σύνδεσης: Η συνδεσμολογία του φύλλου γίνεται με την χρήση 2 πρεσαριστών γωνιών, οι οποίες ακινητοποιούν απόλυτα το φύλλο, επιτρέποντας το να δεχθεί το μέγιστο βάρος των 150kg, που προδιαγράφεται από τον μηχανισμό του.

Γωνία επιπεδότητας:

Κατασκευάζεται από Inox 304 αντιμαγνητικό, συμβάλλοντας στην εξάληψη του φαινομένου τριχοειδούς διάβρωσης στις ενώσεις των προφίλ.

Μηχανισμοί ❻

Χρησιμοποιείται ο ειδικά σχεδιασμένος μηχανισμός 937 της GU, ο οποίος επιτρέπει μέγιστο βάρος φύλλου150 kg. Ο μηχανισμός, πρώτα ανασηκώνει το φύλλο και μετά το ολισθαίνει πάνω στον ανοξείδωτο οδηγό.

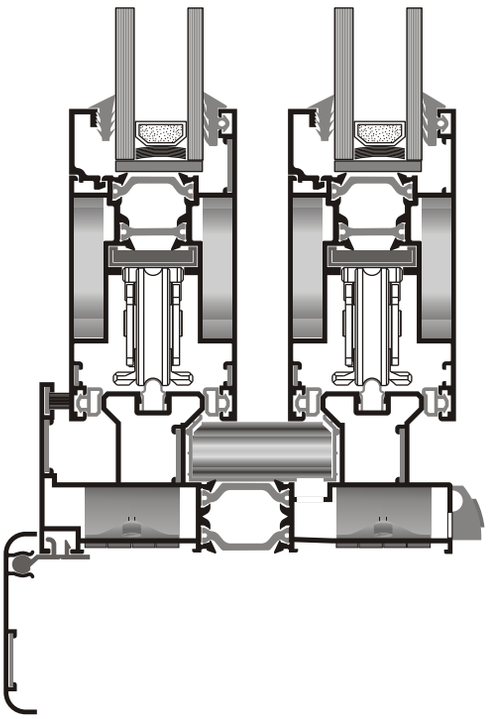

Ελαστικά ❼

Για τη σωστή στεγάνωση του συστήματος 6700 elvial multilock slide έχουν μελετηθεί ελαστικά που παράγονται χρησιμοποιώντας ως πρώτη ύλη MONO το υλικό EPDM. Προκειται για ειδικό καουτσούκ με βάση το αιθυλένιο, προπυλένιο, διένιο μή συνδιασμένο για αντοχή στις πιο ακραίες εξωτερικές

Στεγάνωση ❽

Η στεγάνωση των φύλλων γίνεται με την χρήση καινοτόμων ελαστικών EPDM, σε αντίθεση με τα συμβατικά γνωστά συστήματα, που ακόμη και ως σήμερα, χρησιμοποιούν βουρτσάκια.

Υάλωση ❾

Η υάλωση, που χρησιμοποιείται είναι διπλή, θερμοηχομονωτική. Η προτεινόμενη κλασική υάλωση από την ELVIAL είναι με υαλοπίνακα 24mm (5-15-4)

Aluminium Profile ❶

According to the german standard (DIN 1725 T1), the alloy used for the production of the aluminium profiles for ELVIAL systems is the AlMgSi0, 5 F22. The technical and mechanical characteristics of the specific alloy are:

Wastage limit	R_{pd2}=160 Nmm^{-2}
Tensile Strength	R_m=215 Nmm^{-2}
Gravity	Y=2,7 gr. cm^3
Elasticity	E=70.000 Nmm^{-2}
Coefficient linear expansion	A= 2,34 10^{-6} K^{-1}

CFT Powder Coating ❷

The powder coating of the profiles takes place in the state-of-the-art powder coating plant based on the CFT technology (Chrome Free Technology), which is friendly towards the environment. The use of the innovating technique cascade ensures the uniformity of the chemical preparation of the profiles (internal and external) inactivating the surface. The automatic rotation of the profiles inside the powder-coating cabin allows their perimetrical coverage, even at the least visible spots. The coating thickness is approximately 90mm, according to the specifications. The powder coating being used has the powder quality certification QUALICOAT.The powder is of polyester base and Free TGIC, i.e. released from hazardous substances for the human and the environment. Besides the great variety of RAL and special metallic colours, ELVIAL has also at its disposal a wood effect painting plant.

Polyamide ❸

For the creation of thermal insulated frames, ELVIAL utilizes various types of ONLY glass reinforced polyamide that exclude the heat transmission and insulate the inside part of the frame from the outside. The fiberglass inside the reinforced polyamide, at 25% percentage, constitutes its framework and it's being spread towards every possible direction (not only one direction), ensuring the maximum resistance to the severe exhaustions that the frame goes through.

These profiles provide thermal transmittance through the use of reinforced polyamide rods of 14.3mm, 18mm, 22mm, and 24mm. Additionally, a PVC guide placed between the frames' tracks prevents the transfer of heat through radiation

Frame profile/Sash profile ❹

Three-chamber insulated profile of dimensions
Frame: from94.2 mm to 174.1mm. Sash:46mm

Conjunction ❺

Joint corner: The sashe's conjunction is achieved through the use of three extruded joint corners that totally immobilize the sash, making it capable to sustain the specified weight of 150kg

Alignment corner: Made of Inox 304 antimagnetic material that contributes in eliminating the profiles' corrosion.

Mechanism ❻

The mechanism 937 of GU is used for 6700 elvial multilock slide system and stands up to the maximum load of 150kg per sash. This mechanism first lifts and then slides the sash on the inox guide. Alternatively, there is the possibility of placing an electric mechanism.

Gaskets ❼

Special gaskets, which are manufactured using as raw material ONLY EPDM, support the specified air and water tightness of the 6700 elvial multilock slide. EPDM is a special caoutchouk with an ethylene- propylene- diene not combined for resistance at the most extreme external conditions.

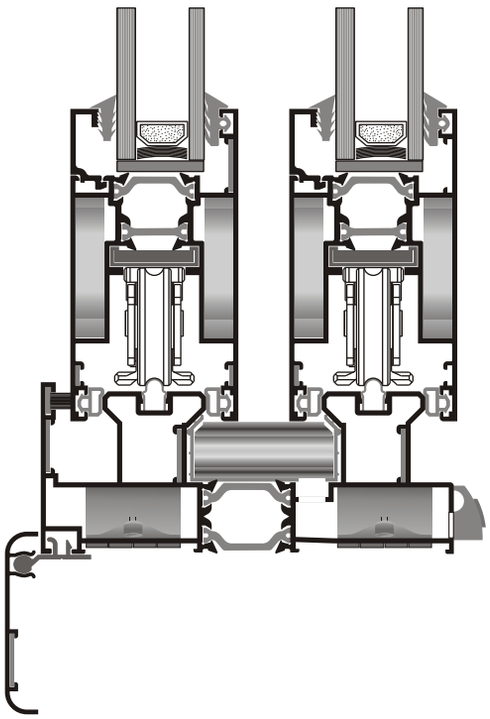

Tightness ❽

The water tightness of the sashes is achieved through the use of pioneering EPDM gaskets in contrast to the classic systems that still accept brushes

Glazing ❾

The glazing that is used is double thermo-sound- insulated. ELVIAL's suggested glazing is with glassboard 24mm (5-15-4).

ELVIAL
ADVANCED ALUMINIUM SYSTEMS

EL - 6700

ΟΛΑ ΤΑ ΠΡΟΦΙΛ ΕΜΦΑΝΙΖΟΝΤΑΙ ΣΕ ΣΜΙΚΡΥΝΣΗ 33%, ΕΚΤΟΣ ΑΠΟ ΑΥΤΑ ΠΟΥ ΑΝΑΓΡΑΦΟΥΝ ΚΑΤΙ ΑΛΛΟ

ALL PROFILES ARE IN 33% SCALE. THOSE THAT HAVE A DIFFERENT SCALE HAVE THE PERCENTAGE SIGNED NEXT TO THEM

EL 6721	Διπλός Οδηγός για Επάλληλο Double - Track For Succesive 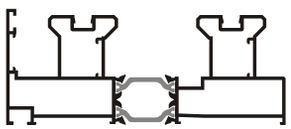	ΜΗΚΟΣ / LENGTH 6m ΒΑΡΟΣ / WEIGHT 2 152 gr/m	ΔΙΑΣΤΑΣΕΙΣ DIMENSIONS ΠΛΑΤΟΣ / WIDTH 113.1 mm ΥΨΟΣ / HEIGHT 47 mm	ΤΕΜ/ΔΕΜΑ PCS/BUNDLE 1	ΡΟΠΗ ΑΔΡΑΝΕΙΑΣ MOMENT OF INERTIA Ix= 16.4 cm^4 Iy= 95.9 cm^4	ΣΕΛΙΔΑ PAGE 10
EL 6731	Διπλός Οδηγός για Επάλληλο Double - Track For Succesive 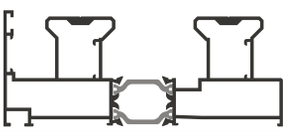	ΜΗΚΟΣ / LENGTH 6m ΒΑΡΟΣ / WEIGHT 2 163 gr/m	ΔΙΑΣΤΑΣΕΙΣ DIMENSIONS ΠΛΑΤΟΣ / WIDTH 113.1 mm ΥΨΟΣ / HEIGHT 47 mm	ΤΕΜ/ΔΕΜΑ PCS/BUNDLE 1	ΡΟΠΗ ΑΔΡΑΝΕΙΑΣ MOMENT OF INERTIA Ix= 17 cm^4 Iy= 96.2 cm^4	ΣΕΛΙΔΑ PAGE 10
EL 6722	Τριπλός Οδηγός για Επάλληλο με Σίτα Triple Track for Successive with Fly Screen 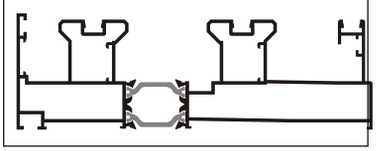	ΜΗΚΟΣ / LENGTH 6m ΒΑΡΟΣ / WEIGHT 2570 gr/m	ΔΙΑΣΤΑΣΕΙΣ DIMENSIONS ΠΛΑΤΟΣ / WIDTH 144 mm ΥΨΟΣ / HEIGHT 47 mm	ΤΕΜ/ΔΕΜΑ PCS/BUNDLE 1	ΡΟΠΗ ΑΔΡΑΝΕΙΑΣ MOMENT OF INERTIA Ix= 19.3 cm^4 Iy= 185.9 cm^4	ΣΕΛΙΔΑ PAGE 11
EL 6732	Τριπλός Οδηγός για Επάλληλο με Σίτα Triple Track for Succesive with Fly Screen 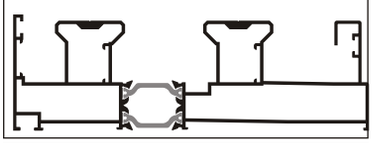	ΜΗΚΟΣ / LENGTH 6m ΒΑΡΟΣ / WEIGHT 2559 gr/m	ΔΙΑΣΤΑΣΕΙΣ DIMENSIONS ΠΛΑΤΟΣ / WIDTH 144 mm ΥΨΟΣ / HEIGHT 47 mm	ΤΕΜ/ΔΕΜΑ PCS/BUNDLE 1	ΡΟΠΗ ΑΔΡΑΝΕΙΑΣ MOMENT OF INERTIA Ix= 20 cm^4 Iy= 185.1 cm^4	ΣΕΛΙΔΑ PAGE 11
EL 6724	Τριπλός Οδηγός για Χωνευτό Triple Track for In Wall 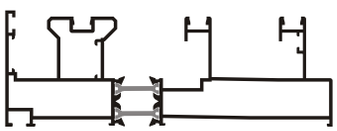	ΜΗΚΟΣ / LENGTH 6m ΒΑΡΟΣ / WEIGHT 2283 gr/m	ΔΙΑΣΤΑΣΕΙΣ DIMENSIONS ΠΛΑΤΟΣ / WIDTH 132.4 mm ΥΨΟΣ / HEIGHT 47 mm	ΤΕΜ/ΔΕΜΑ PCS/BUNDLE 1	ΡΟΠΗ ΑΔΡΑΝΕΙΑΣ MOMENT OF INERTIA Ix= 17.5 cm^4 Iy= 138 cm^4	ΣΕΛΙΔΑ PAGE 12
EL 6734	Τριπλός Οδηγός για Χωνευτό Triple Track for In Wall 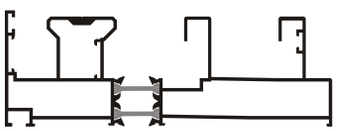	ΜΗΚΟΣ / LENGTH 6m ΒΑΡΟΣ / WEIGHT 2271 gr/m	ΔΙΑΣΤΑΣΕΙΣ DIMENSIONS ΠΛΑΤΟΣ / WIDTH 132.4 mm ΥΨΟΣ / HEIGHT 47 mm	ΤΕΜ/ΔΕΜΑ PCS/BUNDLE 1	ΡΟΠΗ ΑΔΡΑΝΕΙΑΣ MOMENT OF INERTIA Ix= 16.6 cm^4 Iy= 136.9 cm^4	ΣΕΛΙΔΑ PAGE 12
EL 6727	Διπλός Οδηγός για Χωνευτό Double Track for In Wall 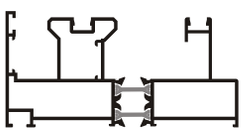	ΜΗΚΟΣ / LENGTH 6m ΒΑΡΟΣ / WEIGHT 1808 gr/m	ΔΙΑΣΤΑΣΕΙΣ DIMENSIONS ΠΛΑΤΟΣ / WIDTH 94.2 mm ΥΨΟΣ / HEIGHT 47 mm	ΤΕΜ/ΔΕΜΑ PCS/BUNDLE 2	ΡΟΠΗ ΑΔΡΑΝΕΙΑΣ MOMENT OF INERTIA Ix= 12.8 cm^4 Iy= 53.4 cm^4	ΣΕΛΙΔΑ PAGE 13
EL 6737	Διπλός Οδηγός για Χωνευτό Double Track for In Wall 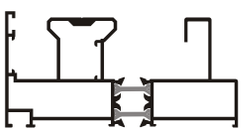	ΜΗΚΟΣ / LENGTH 6m ΒΑΡΟΣ / WEIGHT 1804 gr/m	ΔΙΑΣΤΑΣΕΙΣ DIMENSIONS ΠΛΑΤΟΣ / WIDTH 94.2 mm ΥΨΟΣ / HEIGHT 47 mm	ΤΕΜ/ΔΕΜΑ PCS/BUNDLE 2	ΡΟΠΗ ΑΔΡΑΝΕΙΑΣ MOMENT OF INERTIA Ix= 13.2 cm^4 Iy= 53 cm^4	ΣΕΛΙΔΑ PAGE 13

		ΜΗΚΟΣ / LENGTH	ΔΙΑΣΤΑΣΕΙΣ DIMENSIONS	ΤΕΜ/ΔΕΜΑ PCS/BUNDLE	ΡΟΠΗ ΑΔΡΑΝΕΙΑΣ MOMENT OF INERTIA	ΣΕΛΙΔΑ PAGE
EL 6726	Τριπλός Οδηγός για Επάλληλο Triple Track for Successive 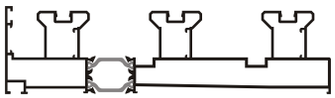 25%	6m ΒΑΡΟΣ / WEIGHT 3 134 gr/m	ΠΛΑΤΟΣ / WIDTH 174.1 mm ΥΨΟΣ / HEIGHT 47 mm	1	Ix= 23.7 cm^4 Iy= 328.9 cm^4	14
EL 6736	Τριπλός Οδηγός για Επάλληλο Triple Track for Successive 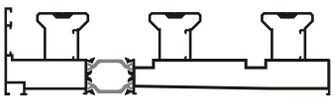 25%	6m ΒΑΡΟΣ / WEIGHT 3 151 gr/m	ΠΛΑΤΟΣ / WIDTH 174.1 mm ΥΨΟΣ / HEIGHT 47 mm	1	Ix= 25.3 cm^4 Iy= 335.3 cm^4	14
EL 6742	Φύλλο για Τζάμι Glazing Sash 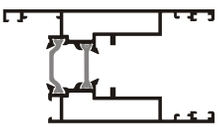	6m ΒΑΡΟΣ / WEIGHT 1558 gr/m	ΠΛΑΤΟΣ / WIDTH 46 mm ΥΨΟΣ / HEIGHT 85.5 mm	2	Iy= 27.3 cm^4 Ix= 17.3 cm^4	15
EL 6745	Προφίλ "T" για φύλλο EL 6742 "T" Shaped Profile for sash EL 6742 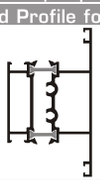 25%	6m ΒΑΡΟΣ / WEIGHT 1446 gr/m	ΠΛΑΤΟΣ / WIDTH 45.5 mm ΥΨΟΣ / HEIGHT 80 mm	2	Ix= 16.6 cm^4 Iy= 12.1 cm^4	15
EL 6752	Γάντζος για Φύλλο EL 6742 Hook Profile for Sash EL 6742 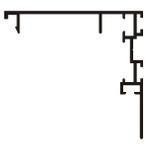	4.6m ΒΑΡΟΣ / WEIGHT 560 gr/m	ΠΛΑΤΟΣ / WIDTH 56.2 mm ΥΨΟΣ / HEIGHT 56.9 mm	6		15
EL 6756	Μπινί Φιλιτού για Φύλλο EL 6742 Adjoining Profile for Sash EL 6742 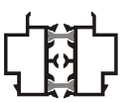	6m ΒΑΡΟΣ / WEIGHT 1034 gr/m	ΠΛΑΤΟΣ / WIDTH 46 mm ΥΨΟΣ / HEIGHT 34.2 mm	3		16
EL 6760	Πηχάκι Glazing Bead  1:2	6m ΒΑΡΟΣ / WEIGHT 172 gr/m	ΠΛΑΤΟΣ / WIDTH 7.8 mm ΥΨΟΣ / HEIGHT 18 mm	10		16
EL 6765	Πρόσθετο για Μηχανισμό Additional Profile for Mechanism (Άβαφο) (Unpainted) 1:2	6m ΒΑΡΟΣ / WEIGHT 176 gr/m	ΠΛΑΤΟΣ / WIDTH 21.7 mm ΥΨΟΣ / HEIGHT 3 mm	10		16

		ΜΗΚΟΣ / LENGTH	ΔΙΑΣΤΑΣΕΙΣ DIMENSIONS	ΤΕΜ/ΔΕΜΑ PCS/BUNDLE	ΡΟΠΗ ΑΔΡΑΝΕΙΑΣ MOMENT OF INERTIA	ΣΕΛΙΔΑ PAGE
EL 6766	Τάκος Σταθερού Φύλλου Profile for Fixed Sash (Άβαφο) (Unpainted) 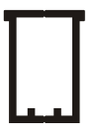 1:2	3m ΒΑΡΟΣ / WEIGHT 530 gr/m	ΠΛΑΤΟΣ / WIDTH 18.9 mm ΥΨΟΣ / HEIGHT 30.2 mm	4		17
EL 6767	Καπάκι Κάσας Cover for Frames 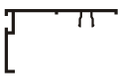	6m ΒΑΡΟΣ / WEIGHT 3 14gr/m	ΠΛΑΤΟΣ / WIDTH 45.7mm ΥΨΟΣ / HEIGHT 25.9 mm	6		17
EL 6775	Ενωτικό για Κάσα Connecting Profile 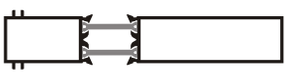	6m ΒΑΡΟΣ / WEIGHT 1 183 gr/m	ΠΛΑΤΟΣ / WIDTH 1 13.1 mm ΥΨΟΣ / HEIGHT 19 mm	1		17
EL 6776	Ενωτικό για Κάσα Connecting Profile 	6m ΒΑΡΟΣ / WEIGHT 145 1 gr/m	ΠΛΑΤΟΣ / WIDTH 144 mm ΥΨΟΣ / HEIGHT 19 mm	1		18
EL 3342	Φύλλο Συρωμένου για Παντζούρι Shutter's Sliding Sash 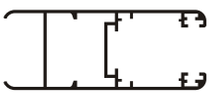	6m ΒΑΡΟΣ / WEIGHT 1033 gr/m	ΠΛΑΤΟΣ / WIDTH 32.4 mm ΥΨΟΣ / HEIGHT 82 mm	4	Ix= 7 cm^4 Iy= 2 1.1 cm^4	18
EL 6008	Χώρισμα Φύλλου EL 3342 Separator for Sash EL 3342 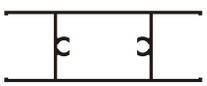	6m ΒΑΡΟΣ / WEIGHT 849 gr/m	ΠΛΑΤΟΣ / WIDTH 28.8 mm ΥΨΟΣ / HEIGHT 80 mm	4	Ix= 15, 1 cm^4 Iy=4,4 cm^4	19
EL 6609	Φύλλο Σίτας Sash for Fly Screen 	6m ΒΑΡΟΣ / WEIGHT 977 gr/m	ΠΛΑΤΟΣ / WIDTH 28 mm ΥΨΟΣ / HEIGHT 79.3 mm	4	Ix= 4.28 cm^4 Iy= 23.0 1 cm^4	19
EL 6607	Καπάκι για Φύλλο Σίτας EL 6609 Additional Profile for Flyscreen's Sash EL 6609 	6m ΒΑΡΟΣ / WEIGHT 1 15 gr/m	ΠΛΑΤΟΣ / WIDTH 10.7 mm ΥΨΟΣ / HEIGHT 29.58 mm	10		19

EL 6110	Χώρισμα Φύλλου EL 6609 Separator for Sash EL 6609 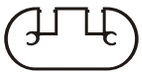	ΜΗΚΟΣ / LENGTH 6m ΒΑΡΟΣ / WEIGHT 668 gr/m	ΔΙΑΣΤΑΣΕΙΣ DIMENSIONS ΠΛΑΤΟΣ / WIDTH 55 mm ΥΨΟΣ / HEIGHT 25.6 mm	ΤΕΜ/ΔΕΜΑ PCS/BUNDLE 4	ΡΟΠΗ ΑΔΡΑΝΕΙΑΣ MOMENT OF INERTIA	ΣΕΛΙΔΑ PAGE 20
EL 3135	Μπινί για EL 3342 Adjoining Profile for EL 3342 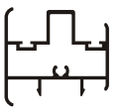	ΜΗΚΟΣ / LENGTH 6m ΒΑΡΟΣ / WEIGHT 705 gr/m	ΔΙΑΣΤΑΣΕΙΣ DIMENSIONS ΠΛΑΤΟΣ / WIDTH 40 mm ΥΨΟΣ / HEIGHT 38 mm	ΤΕΜ/ΔΕΜΑ PCS/BUNDLE 6	ΡΟΠΗ ΑΔΡΑΝΕΙΑΣ MOMENT OF INERTIA	ΣΕΛΙΔΑ PAGE 20
EL 6139	Μπινί για Φύλλο EL 6609 Adjoining Profile for Sash EL 6609 	ΜΗΚΟΣ / LENGTH 6m ΒΑΡΟΣ / WEIGHT 533 gr/m	ΔΙΑΣΤΑΣΕΙΣ DIMENSIONS ΠΛΑΤΟΣ / WIDTH 31.2 mm ΥΨΟΣ / HEIGHT 33 mm	ΤΕΜ/ΔΕΜΑ PCS/BUNDLE 6	ΡΟΠΗ ΑΔΡΑΝΕΙΑΣ MOMENT OF INERTIA	ΣΕΛΙΔΑ PAGE 20
EL 6770	Αρμοκάλυπτρο για Χωνευτό Cover for In Wall Construction 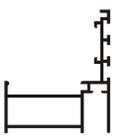	ΜΗΚΟΣ / LENGTH 5m ΒΑΡΟΣ / WEIGHT 676 gr/m	ΔΙΑΣΤΑΣΕΙΣ DIMENSIONS ΠΛΑΤΟΣ / WIDTH 42.7 mm ΥΨΟΣ / HEIGHT 49.9 mm	ΤΕΜ/ΔΕΜΑ PCS/BUNDLE 2	ΡΟΠΗ ΑΔΡΑΝΕΙΑΣ MOMENT OF INERTIA	ΣΕΛΙΔΑ PAGE 21
EL 6771	Καπάκι για Αρμοκάλυπτρο Top Cover 	ΜΗΚΟΣ / LENGTH 5m ΒΑΡΟΣ / WEIGHT 244 gr/m	ΔΙΑΣΤΑΣΕΙΣ DIMENSIONS ΠΛΑΤΟΣ / WIDTH 38.3 mm ΥΨΟΣ / HEIGHT 28.6 mm	ΤΕΜ/ΔΕΜΑ PCS/BUNDLE 2	ΡΟΠΗ ΑΔΡΑΝΕΙΑΣ MOMENT OF INERTIA	ΣΕΛΙΔΑ PAGE 21
EL 4233	Αρμοκάλυπτρο Cover  1:2	ΜΗΚΟΣ / LENGTH 6m ΒΑΡΟΣ / WEIGHT 192 gr/m	ΔΙΑΣΤΑΣΕΙΣ DIMENSIONS ΠΛΑΤΟΣ / WIDTH 13.5 mm ΥΨΟΣ / HEIGHT 36.8 mm	ΤΕΜ/ΔΕΜΑ PCS/BUNDLE 20	ΡΟΠΗ ΑΔΡΑΝΕΙΑΣ MOMENT OF INERTIA	ΣΕΛΙΔΑ PAGE 21
EL 5406	Αρμοκάλυπτρο Cover 	ΜΗΚΟΣ / LENGTH 6m ΒΑΡΟΣ / WEIGHT 265 gr/m	ΔΙΑΣΤΑΣΕΙΣ DIMENSIONS ΠΛΑΤΟΣ / WIDTH 17.1 mm ΥΨΟΣ / HEIGHT 58.5 mm	ΤΕΜ/ΔΕΜΑ PCS/BUNDLE 10	ΡΟΠΗ ΑΔΡΑΝΕΙΑΣ MOMENT OF INERTIA	ΣΕΛΙΔΑ PAGE 22
EL 2072	Αρμοκάλυπτρο Cover 	ΜΗΚΟΣ / LENGTH 6m ΒΑΡΟΣ / WEIGHT 275 gr/m	ΔΙΑΣΤΑΣΕΙΣ DIMENSIONS ΠΛΑΤΟΣ / WIDTH 9.1 mm ΥΨΟΣ / HEIGHT 50 mm	ΤΕΜ/ΔΕΜΑ PCS/BUNDLE 10	ΡΟΠΗ ΑΔΡΑΝΕΙΑΣ MOMENT OF INERTIA	ΣΕΛΙΔΑ PAGE 22
EL 2073	Αρμοκάλυπτρο Cover 	ΜΗΚΟΣ / LENGTH 6m ΒΑΡΟΣ / WEIGHT 271 gr/m	ΔΙΑΣΤΑΣΕΙΣ DIMENSIONS ΠΛΑΤΟΣ / WIDTH 9.1 mm ΥΨΟΣ / HEIGHT 50 mm	ΤΕΜ/ΔΕΜΑ PCS/BUNDLE 10	ΡΟΠΗ ΑΔΡΑΝΕΙΑΣ MOMENT OF INERTIA	ΣΕΛΙΔΑ PAGE 22

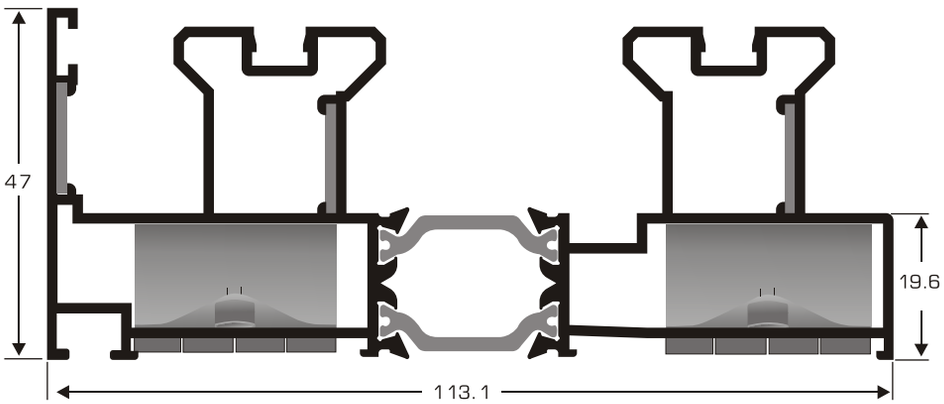

EL 6721	Διπλός Οδηγός για Επάλληλο Double - Track For Succesive
Βάρος / Weight 2152 gr/m	Περίμετρος - Perimeter 543 mm
Ροπή αδρανείας: Moment of inertia:	Ix= 16.4cm^4 Iy= 95.9cm^4
Γωνία συνδέσεως Βιδωτή Screwed joint corner:	MS 219
Γωνία επιπεδότητας: Alignment joint corner:	GE 1202. INOX

ΜΗΚΟΣ / LENGTH 6m
ΤΕΜ/ΔΕΜΑ PCS/BUNDLE 1

ΘΕΣΗ ΤΟΠΟΘΕΤΗΣΗΣ
PLACEMENT

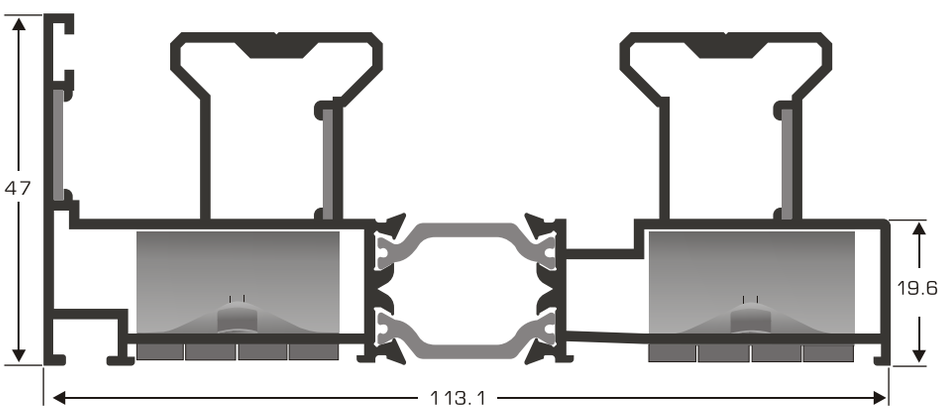

EL 6731	Διπλός Οδηγός Τμήμα "Π" Double Track Part "Π"
Βάρος / Weight 2163 gr/m	Περίμετρος - Perimeter 511 mm
Ροπή αδρανείας: Moment of inertia:	Ix= 17 cm^4 Iy= 96.2 cm^4
Γωνία συνδέσεως Βιδωτή Screwed joint corner:	MS 219
Γωνία επιπεδότητας: Alignment joint corner:	GE 1202. INOX

ΜΗΚΟΣ / LENGTH 6m
ΤΕΜ/ΔΕΜΑ PCS/BUNDLE 1

ΘΕΣΗ ΤΟΠΟΘΕΤΗΣΗΣ
PLACEMENT

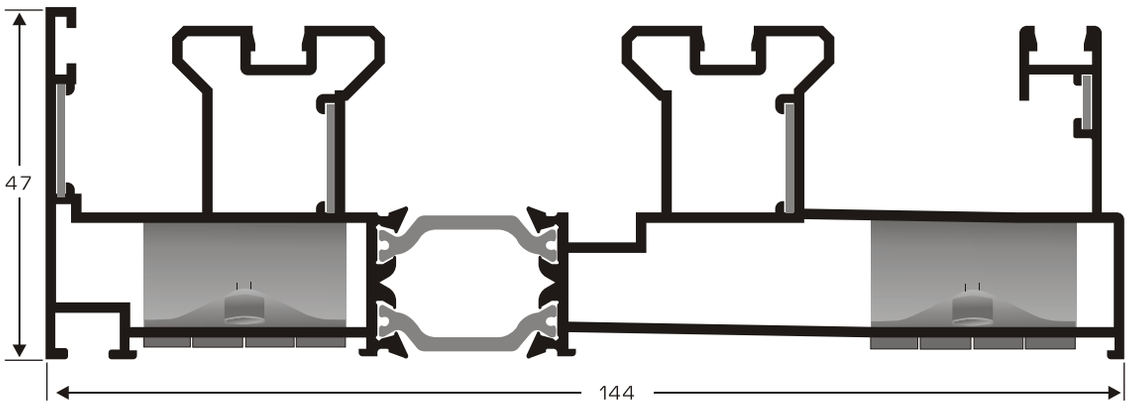

EL 6722	Τριπλός Οδηγός για Επάλληλο με Σίτα Triple Track for Successive with Fly Screen
Βάρος / Weight 2570 gr/m	Περίμετρος - Perimeter 704 mm
Ροπή αδρανείας: Moment of inertia:	Ix= 19.3 cm^4 Iy= 185.9 cm^4
Γωνία συνδέσεως Βιδωτή Screwed joint corner:	MS 2 19
Γωνία επιπεδότητας: Alignment joint corner:	GE 1202. INOX GE 1204. INOX

ΜΗΚΟΣ / LENGTH 6m
ΤΕΜ/ΔΕΜΑ PCS/BUNDLE 1

ΘΕΣΗ ΤΟΠΟΘΕΤΗΣΗΣ
PLACEMENT

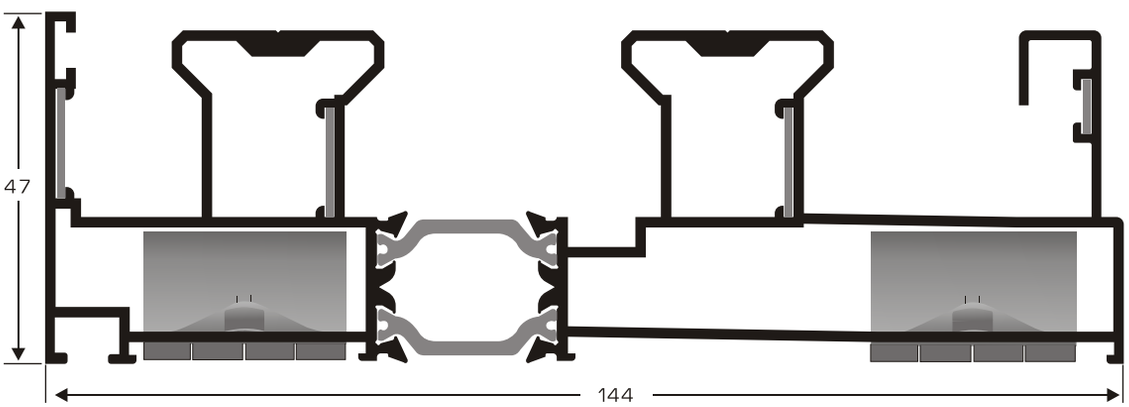

EL 6732	Τριπλός Οδηγός για Επάλληλο με Σίτα Triple Track for Successive with Fly Screen
Βάρος / Weight 2559 gr/m	Περίμετρος - Perimeter 674 mm
Ροπή αδρανείας: Moment of inertia:	Ix= 20 cm^4 Iy= 185.1 cm^4
Γωνία συνδέσεως Βιδωτή Screwed joint corner:	MS 2 19
Γωνία επιπεδότητας: Alignment joint corner:	GE 1202. INOX GE 1204. INOX

ΜΗΚΟΣ / LENGTH 6m
ΤΕΜ/ΔΕΜΑ PCS/BUNDLE 1

ΘΕΣΗ ΤΟΠΟΘΕΤΗΣΗΣ
PLACEMENT

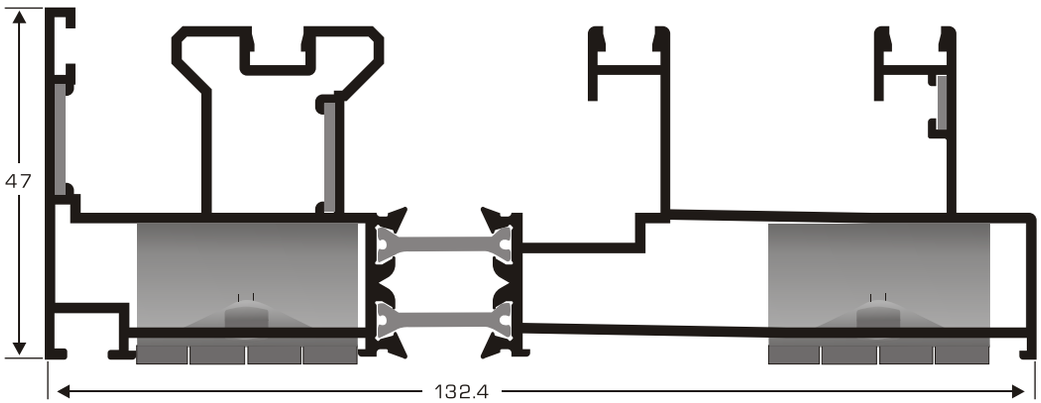

EL 6724	Τριπλός Οδηγός για Χωνευτό Triple Track for In Wall
Βάρος / Weight 2283 gr/m	Περίμετρος - Perimeter 705 mm
Ροπή αδρανείας: Moment of inertia:	Ix= 17.5 cm^4 Iy= 138 cm^4
Γωνία συνδέσεως Βιδωτή Screwed joint corner:	MS 219
Γωνία επιπεδότητας: Alignment joint corner:	GE 1202. INOX GE 1204. INOX

ΜΗΚΟΣ / LENGTH 6m
ΤΕΜ/ΔΕΜΑ PCS/BUNDLE 1

ΘΕΣΗ ΤΟΠΟΘΕΤΗΣΗΣ
PLACEMENT

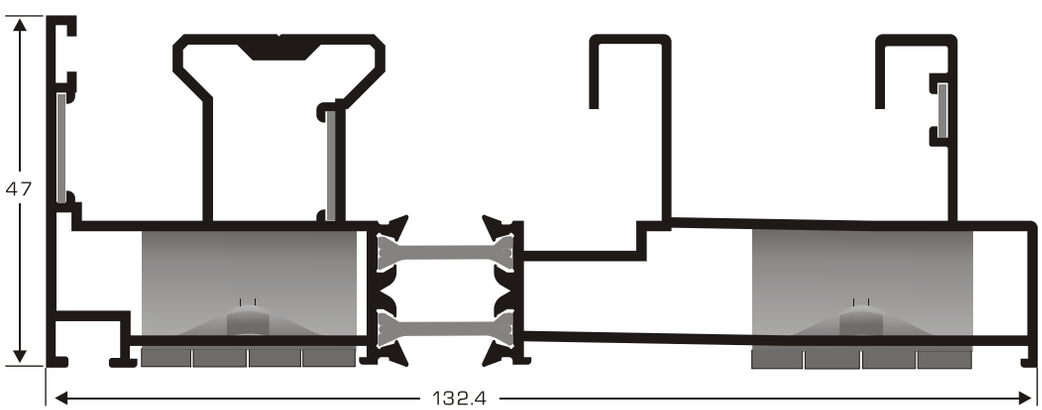

EL 6734	Τριπλός Οδηγός για Χωνευτό Triple Track for In Wall
Βάρος / Weight 2271 gr/m	Περίμετρος - Perimeter 686 mm
Ροπή αδρανείας: Moment of inertia:	Ix= 16.6 cm^4 Iy= 136.9 cm^4
Γωνία συνδέσεως Βιδωτή Screwed joint corner:	MS 219
Γωνία επιπεδότητας: Alignment joint corner:	GE 1202. INOX GE 1204. INOX

ΜΗΚΟΣ / LENGTH 6m
ΤΕΜ/ΔΕΜΑ PCS/BUNDLE 1

ΘΕΣΗ ΤΟΠΟΘΕΤΗΣΗΣ
PLACEMENT

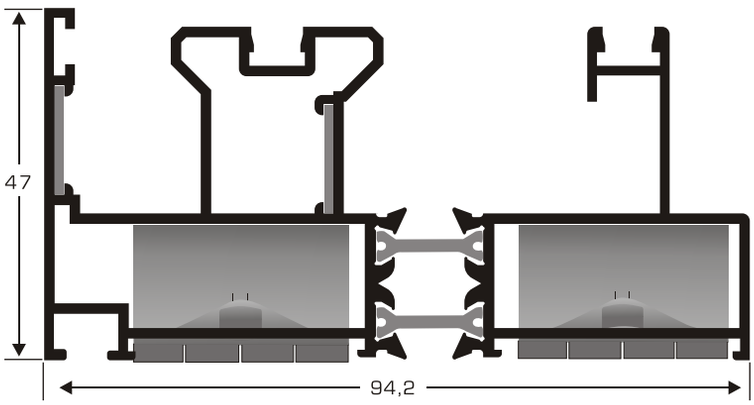

EL 6727	Διπλός Οδηγός για Χωνευτό Double Track for In Wall
Βάρος / Weight 1808 gr/m	Περίμετρος - Perimeter 524 mm
Ροπή αδρανείας: Moment of inertia:	Ix= 12.8 cm^4 Iy= 53.4 cm^4
Γωνία συνδέσεως Βιδωτή Screwed joint corner:	MS 2 19
Γωνία επιπεδότητας: Alignment joint corner:	GE 1202. INOX

ΜΗΚΟΣ / LENGTH 6m
ΤΕΜ/ΔΕΜΑ PCS/BUNDLE 2

ΘΕΣΗ ΤΟΠΟΘΕΤΗΣΗΣ
PLACEMENT

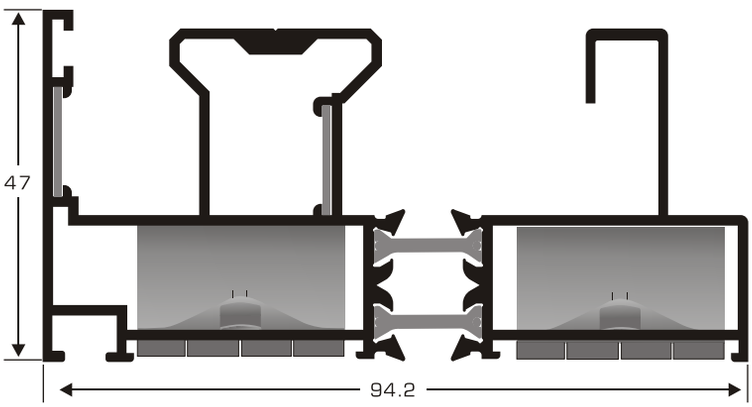

EL 6737	Διπλός Οδηγός για Χωνευτό Double Track for In Wall
Βάρος / Weight 1804 gr/m	Περίμετρος - Perimeter 501 mm
Ροπή αδρανείας: Moment of inertia:	Ix= 13.2 cm^4 Iy= 53 cm^4
Γωνία συνδέσεως Βιδωτή Screwed joint corner:	MS 2 19
Γωνία επιπεδότητας: Alignment joint corner:	GE 1202. INOX

ΜΗΚΟΣ / LENGTH 6m
ΤΕΜ/ΔΕΜΑ PCS/BUNDLE

ΘΕΣΗ ΤΟΠΟΘΕΤΗΣΗΣ
PLACEMENT

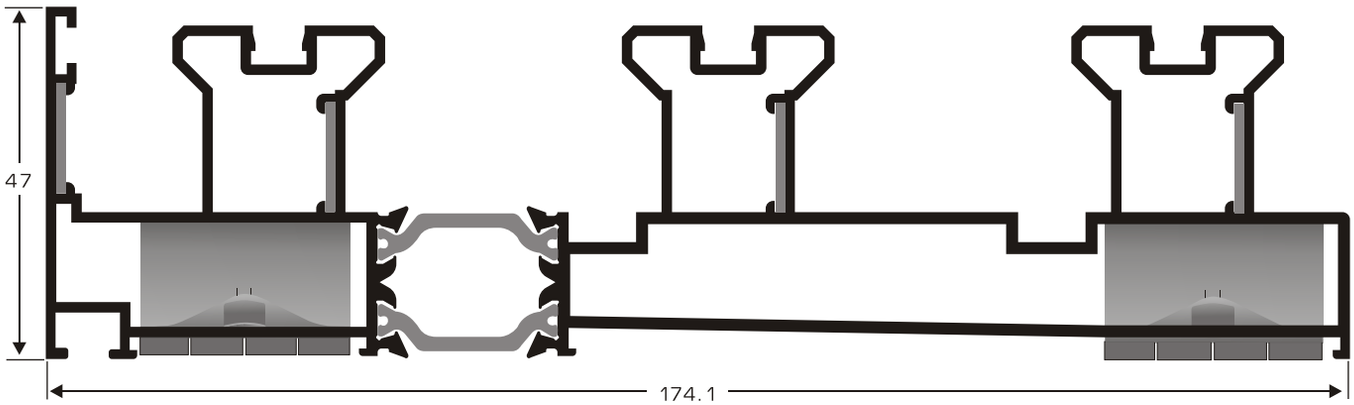

EL 6726	Τριπλός Οδηγός για Επάλληλο Triple Track for Successive
Βάρος / Weight 3134 gr/m	Περίμετρος - Perimeter 761 mm
Ροπή αδρανείας: Moment of inertia:	Ix= 23.7 cm^4 Iy= 328.9 cm^4
Γωνία συνδέσεως Βιδωτή Screwed joint corner:	MS 219
Γωνία επιπεδότητας: Alignment joint corner:	GE 1202. INOX

ΜΗΚΟΣ / LENGTH 6m
ΤΕΜ/ΔΕΜΑ PCS/BUNDLE 1

ΘΕΣΗ ΤΟΠΟΘΕΤΗΣΗΣ
PLACEMENT

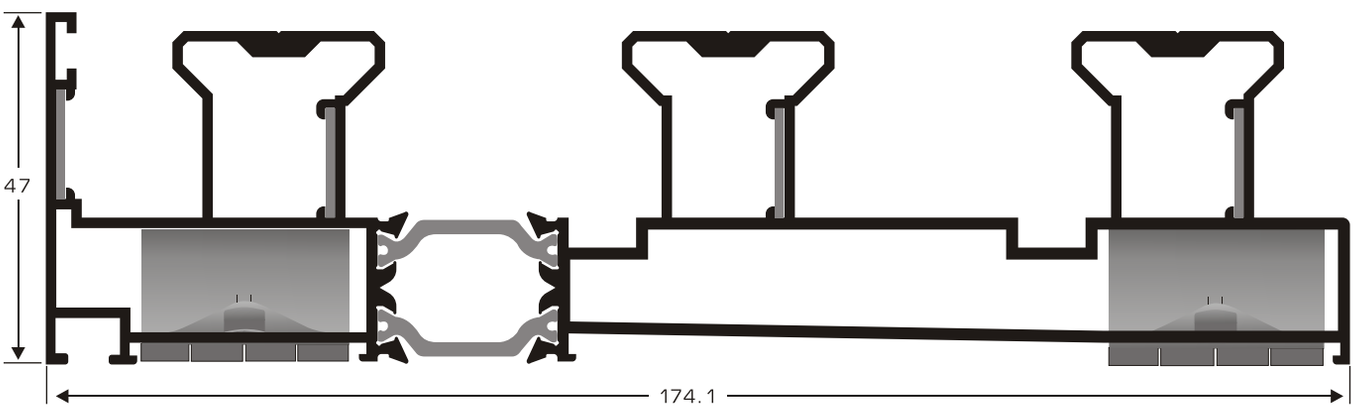

EL 6736	Τριπλός Οδηγός για Επάλληλο Triple Track for Successive
Βάρος / Weight 3151 gr/m	Περίμετρος - Perimeter 732 mm
Ροπή αδρανείας: Moment of inertia:	Ix= 25.3 cm^4 Iy= 335.3 cm^4
Γωνία συνδέσεως Βιδωτή Screwed joint corner:	MS 219
Γωνία επιπεδότητας: Alignment joint corner:	GE 1202. INOX

ΜΗΚΟΣ / LENGTH 6m
ΤΕΜ/ΔΕΜΑ PCS/BUNDLE 1

ΘΕΣΗ ΤΟΠΟΘΕΤΗΣΗΣ
PLACEMENT

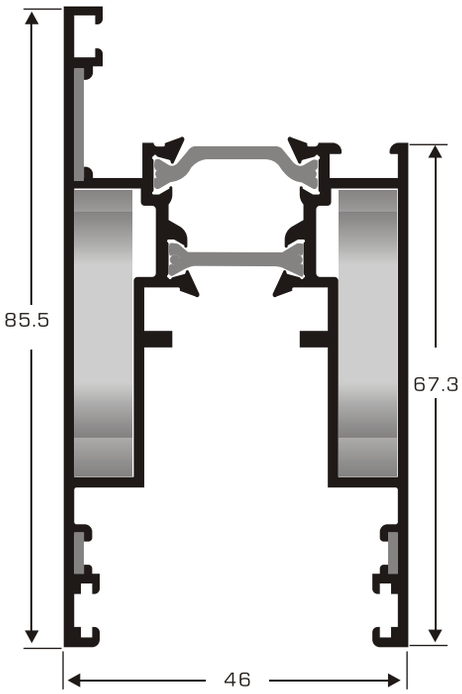

EL 6742	Φύλλο για Τζάμι Glazing Sash
Βάρος / Weight 1558 gr/m	Περίμετρος - Perimeter 506 mm
Ροπή αδρανείας: Moment of inertia:	Ix= 27.3 cm^4 Iy= 17.3 cm^4
Γωνία συνδέσεως Βιδωτή Screwed joint corner:	4596.070
Γωνία επιπεδότητας: Alignment joint corner:	GE 1201. INOX GE 1202. INOX

ΜΗΚΟΣ / LENGTH 6m
ΤΕΜ/ΔΕΜΑ PCS/BUNDLE 2

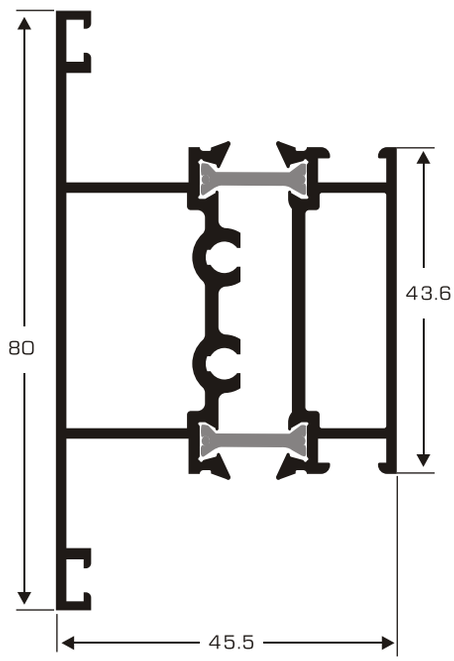

EL 6745	Προφίλ "T" "T" Shaped Profile
Βάρος / Weight 1446 gr/m	Περίμετρος - Perimeter 345 mm
Ροπή αδρανείας: Moment of inertia:	Ix= 16.6 cm^4 Iy= 12.1 cm^4

ΜΗΚΟΣ / LENGTH 6m
ΤΕΜ/ΔΕΜΑ PCS/BUNDLE 2

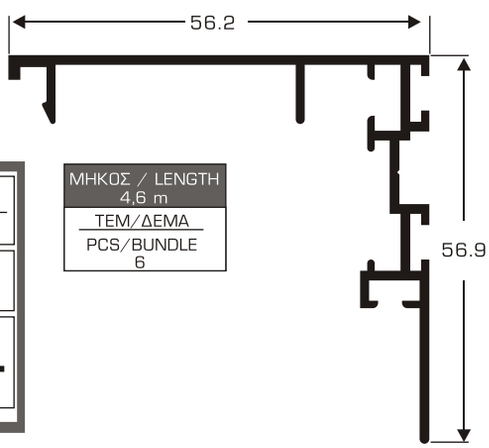

EL 6752	Γάντζος Hook Profile
Βάρος / Weight 560 gr/m	Περίμετρος - Perimeter 326 mm
Συνεργάζεται με το Φύλλο EL 6742 και την τάπα P.6752 Combines with Sash EL 6742 and dowel P.6752	

ΜΗΚΟΣ / LENGTH 4,6 m
ΤΕΜ/ΔΕΜΑ PCS/BUNDLE 6

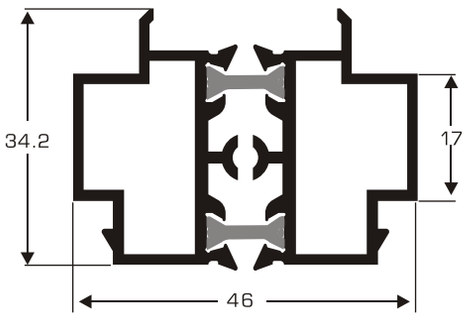

EL 6756	Μπινί Φιλιτού για EL 6742 Adjoining Profile for EL 6742
Βάρος / Weight 560 gr/m	Περίμετρος - Perimeter 203 mm
Συνεργάζεται με τις τάπες τάπες: Combines with the plastics dowels:	P.6756.L P.6756.R

ΜΗΚΟΣ / LENGTH 3 m
ΤΕΜ/ΔΕΜΑ PCS/BUNDLE 4

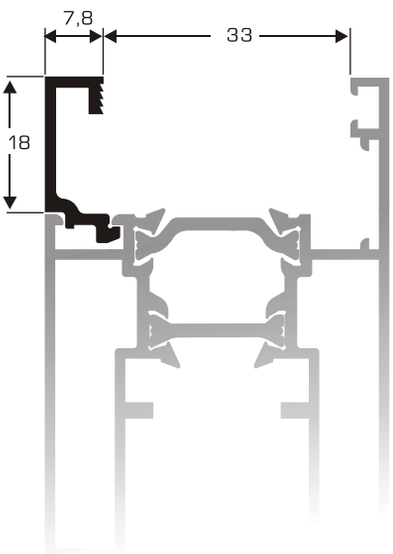

EL 6760	Πηχάκι Glazing Bead
Βάρος / Weight 172 gr/m	Περίμετρος - Perimeter 84 mm

ΜΗΚΟΣ / LENGTH 6 m
ΤΕΜ/ΔΕΜΑ PCS/BUNDLE 10

EL 6765	Πρόσθετο για Μηχανισμό Additional Profile for Mechanism
Βάρος / Weight 176 gr/m	
Συνεργάζεται με: Combines with:	EL 6742 PS.6700

ΜΗΚΟΣ / LENGTH 6 m
ΤΕΜ/ΔΕΜΑ PCS/BUNDLE 10
Άβαφο Unpainted

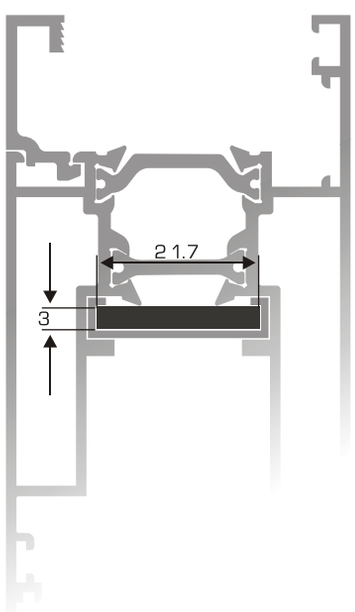

EL 6766	Τάκος Σταθερού Φύλλου Profile for Fixed Sash
Βάρος / Weight 530 gr/m	Περίμετρος - Perimeter 103 mm
Συνεργάζεται με: Combines with:	EL.6742 PS.6700

ΜΗΚΟΣ / LENGTH 3 m
ΤΕΜ/ΔΕΜΑ PCS/BUNDLE 4
Άβαφο Unpainted

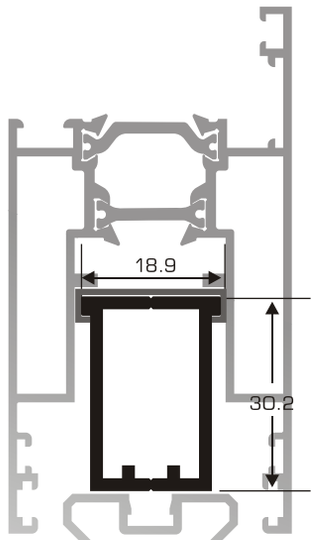

EL 6767	Καπάκι Κάσας Cover for Frames
Βάρος / Weight 314 gr/m	Περίμετρος - Perimeter 189 mm
Συνεργάζεται με τις κάσες: Combines with frames:	EL 6721 EL 6722

ΜΗΚΟΣ / LENGTH 6 m
ΤΕΜ/ΔΕΜΑ PCS/BUNDLE 6

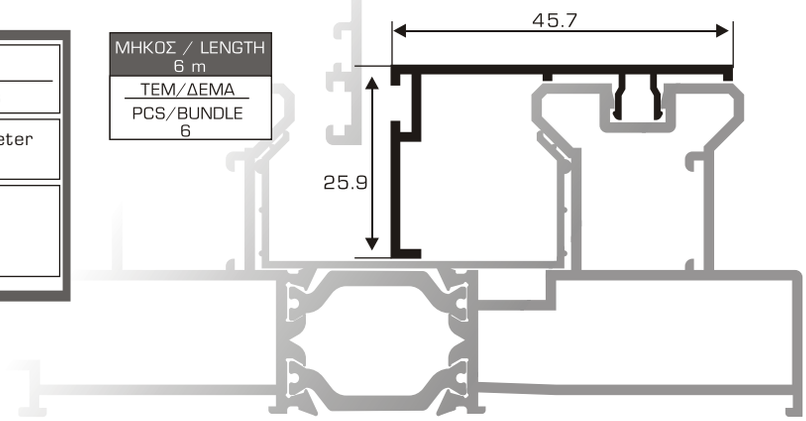

EL 6775	Ενωτικό για Κάσα Connecting Profile
Βάρος / Weight 1183 gr/m	Περίμετρος - Perimeter 296 mm
Συνεργάζεται με: Combines with:	EL 6721 EL 6731

ΜΗΚΟΣ / LENGTH 6 m
ΤΕΜ/ΔΕΜΑ PCS/BUNDLE 1

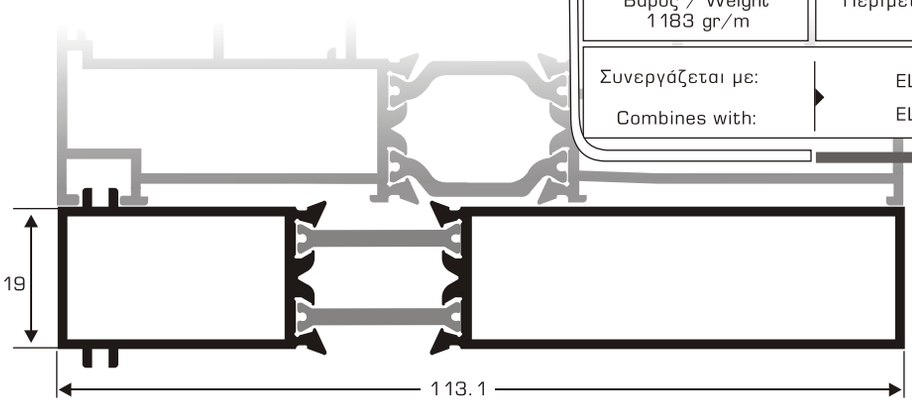

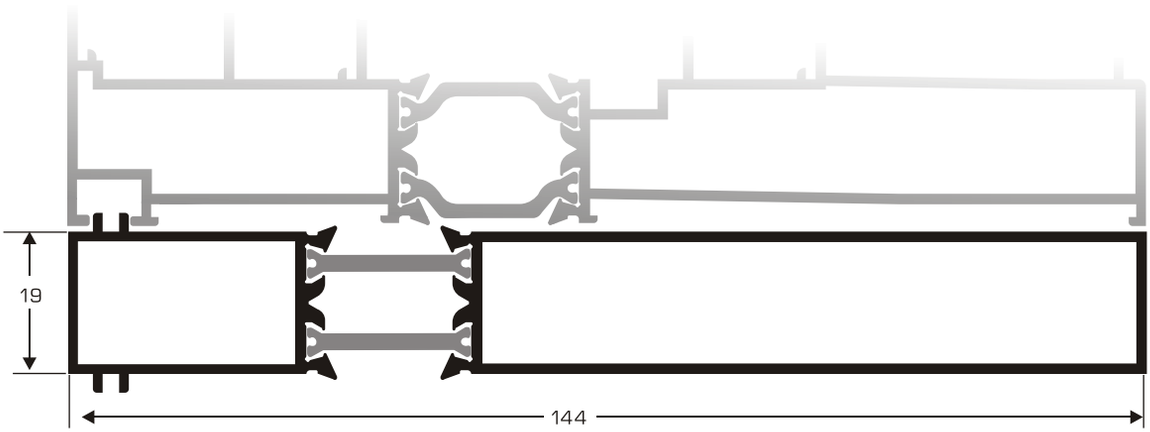

EL 6776	Ενωτικό για Κάσα Connecting Profile
Βάρος / Weight 145.1 gr/m	Περίμετρος - Perimeter 358 mm
Συνεργάζεται με: Combines with:	EL 6722 EL 6732

ΜΗΚΟΣ / LENGTH 6 m
ΤΕΜ/ΔΕΜΑ PCS/BUNDLE 1

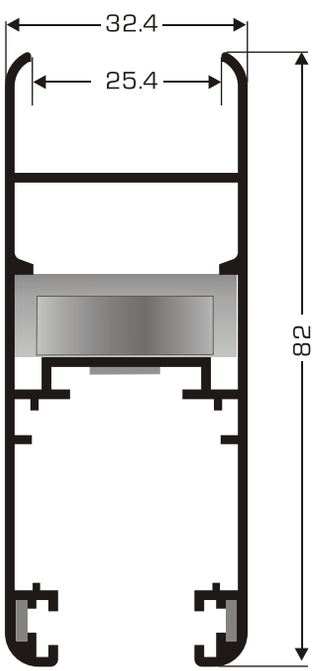

EL 3342	Φύλλο Συρωμένου για Παντζούρι Shutter's Sliding Sash
Βάρος / Weight 1033 gr/m	Περίμετρος - Perimeter 439 mm
Ροπή αδρανείας: Moment of inertia:	Ix=7 cm^4 Iy=21.1 cm^4
Γωνία συνδέσεως Βιδωτή Screwed joint corner:	MX.2851
Γωνία επιπεδότητας: Alignment joint corner:	GE 1201.INOX

ΜΗΚΟΣ / LENGTH 6m
ΤΕΜ/ΔΕΜΑ PCS/BUNDLE 4

EL 6008	Χώρισμα Φύλλου EL 3342 Separator for Sash EL 3342
Βάρος / Weight 849 gr/m	Περίμετρος - Perimeter 302 mm
Ροπή αδρανείας: Moment of inertia:	Ix= 15,1 cm^4 Iy=4,4 cm^4

ΜΗΚΟΣ / LENGTH 6m
ΤΕΜ/ΔΕΜΑ PCS/BUNDLE 4

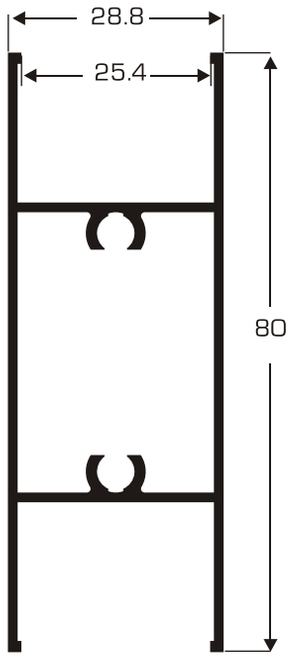

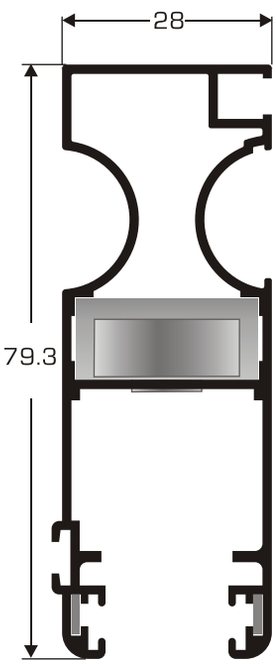

EL 6609	Φύλλο Σίτας Sash for Fly Screen
Βάρος / Weight 977 gr/m	Περίμετρος - Perimeter 405 mm
Ροπή αδρανείας: Moment of inertia:	Ix= 4.28 cm^4 Iy= 23.01 cm^4
Γωνία συνδέσεως Βιδωτή Screwed joint corner:	MX.2401
Γωνία επιπεδότητας: Alignment joint corner:	GE 1201.INOX

ΜΗΚΟΣ / LENGTH 6m
ΤΕΜ/ΔΕΜΑ PCS/BUNDLE 4

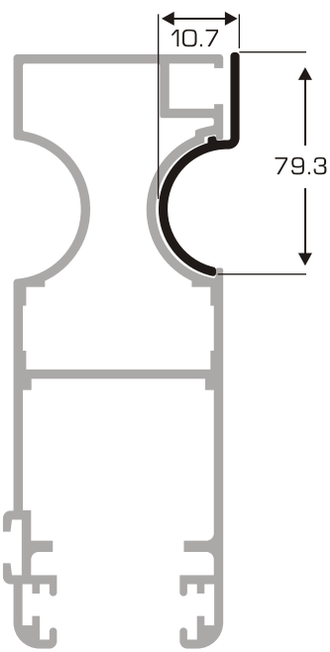

EL 6607	Καπάκι για Φύλλο Σίτας EL 6609 Additional Profile for Flyscreen's Sash EL 6609
Βάρος / Weight 115 gr/m	Περίμετρος - Perimeter 78 mm

ΜΗΚΟΣ / LENGTH 6m
ΤΕΜ/ΔΕΜΑ PCS/BUNDLE 10

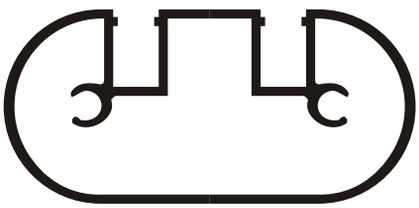

EL 6110	Χώρισμα Φύλλου EL 6609 Separator for Sash EL 6609
Βάρος / Weight 668 gr/m	Περίμετρος - Perimeter 184 mm

ΜΗΚΟΣ / LENGTH 6m
ΤΕΜ/ΔΕΜΑ PCS/BUNDLE 4

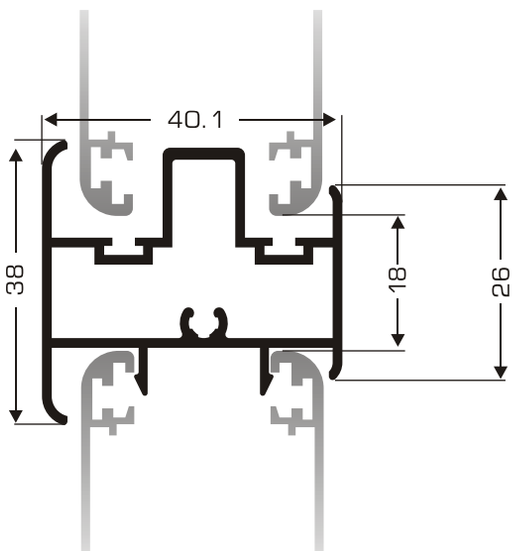

EL 3135	Μπινί για EL 3342 Adjoining Profile for EL 3342
Βάρος / Weight 705 gr/m	Περίμετρος - Perimeter 247 mm
Συνεργάζεται με την πλαστική τάπα P.3 135 Combines with the plastic plug EL.3 135	

ΜΗΚΟΣ / LENGTH 6m
ΤΕΜ/ΔΕΜΑ PCS/BUNDLE 6

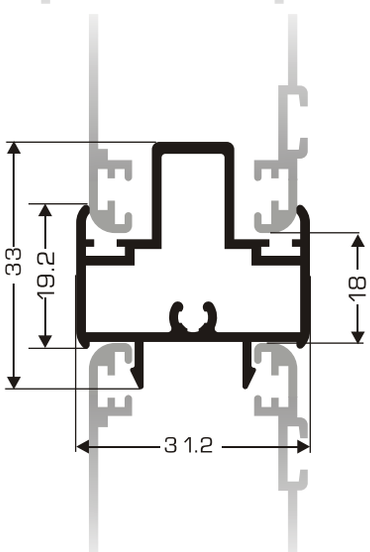

EL 6139	Μπινί για Φύλλο EL 6609 Adjoining Profile for Sash EL 6609
Βάρος / Weight 533 gr/m	Περίμετρος - Perimeter 176 mm
Συνεργάζεται με την πλαστική τάπα P.6 139 Combines with the plastic plug EL.6 139	

ΜΗΚΟΣ / LENGTH 6m
ΤΕΜ/ΔΕΜΑ PCS/BUNDLE 6

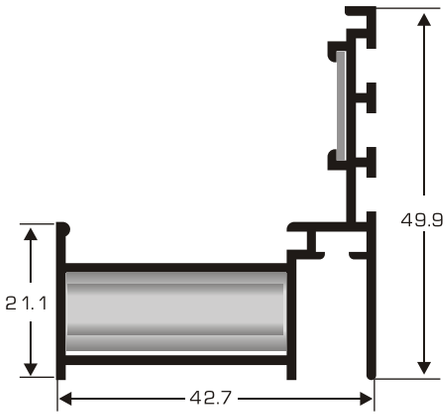

EL 6770	Αρμοκάλυπτρο για Χωνευτό Cover for In Wall Construction
Βάρος / Weight 676 gr/m	Περίμετρος - Perimeter 304 mm
Γωνία συνδέσεως Βιδωτή Screwed joint corner:	MX.2851
Γωνία επιπεδότητας: Alignment joint corner:	GE 1202.INOX

ΜΗΚΟΣ / LENGTH 5m
ΤΕΜ/ΔΕΜΑ PCS/BUNDLE 2

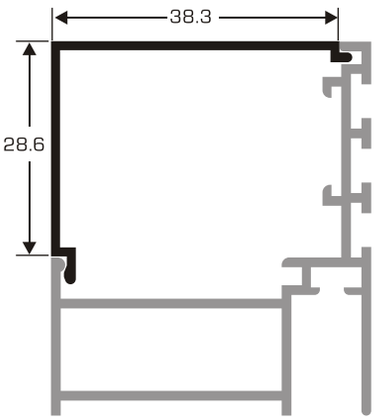

EL 6771	Καπάκι για το προφίλ EL 6770 Cover for EL 6770
Βάρος / Weight 244 gr/m	Περίμετρος - Perimeter 151 mm

ΜΗΚΟΣ / LENGTH 5m
ΤΕΜ/ΔΕΜΑ PCS/BUNDLE 2

EL 4233	Αρμοκάλυπτρο Cover
Βάρος / Weight 192 gr/m	Περίμετρος - Perimeter 111 mm
Συνεργάζετα με: Combines with:	Όλες τις Κάσες All Frames

ΜΗΚΟΣ / LENGTH 6m
ΤΕΜ/ΔΕΜΑ PCS/BUNDLE 20

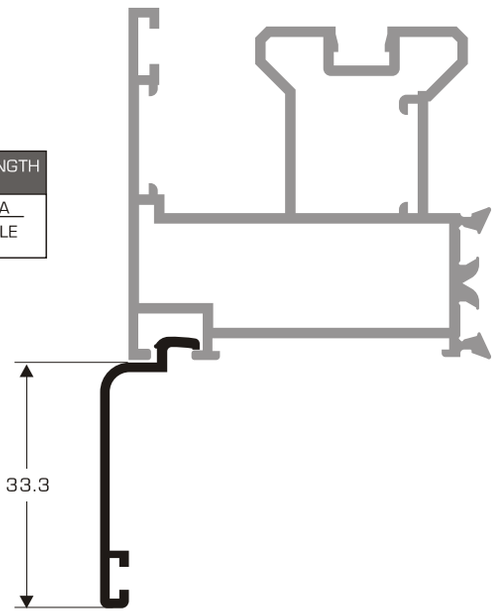

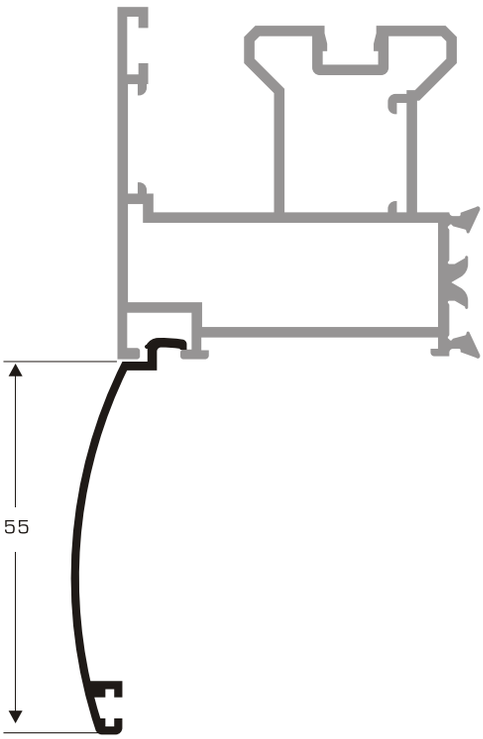

EL 5406	Αρμοκάλυπτρο Cover
Βάρος / Weight 265 gr/m	Περίμετρος - Perimeter 157 mm
Συνεργάζεται με: Combines with:	Όλες τις Κάσες All Frames

ΜΗΚΟΣ / LENGTH 6m
ΤΕΜ/ΔΕΜΑ PCS/BUNDLE 10

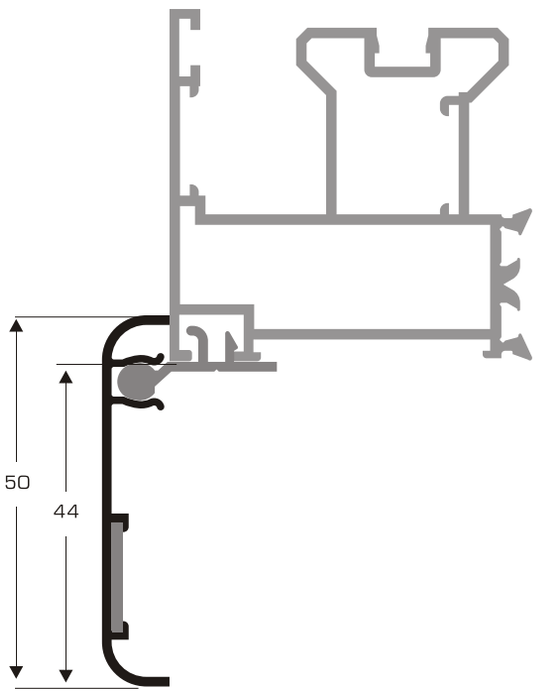

EL 2072	Αρμοκάλυπτρο Cover
Βάρος / Weight 275 gr/m	Περίμετρος - Perimeter 168 mm
Συνεργάζαι με όλες τις Κάσες και το Πρόσθετο AL.EX.207 1 Combines with all frames and Accessory for the placement of the covers AL.EX.207 1	
Γωνία επιπεδότητας: Alignment joint corner:	GE 1202.INOX

ΜΗΚΟΣ / LENGTH 6m
ΤΕΜ/ΔΕΜΑ PCS/BUNDLE 10

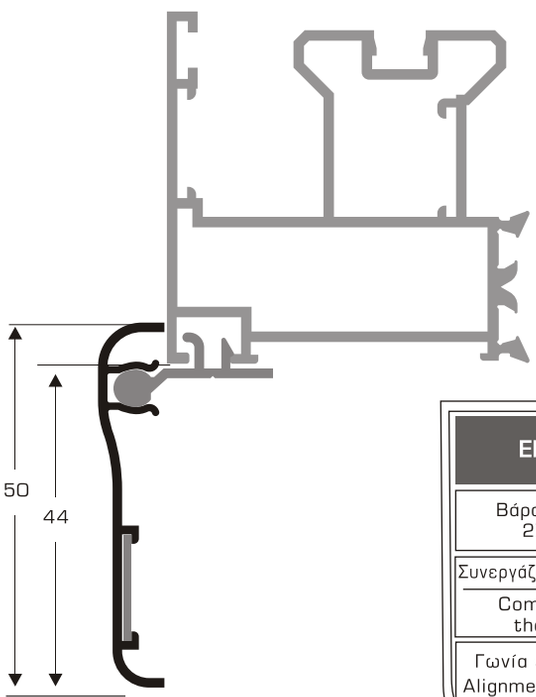

EL 2073	Αρμοκάλυπτρο Cover
Βάρος / Weight 27 1 gr/m	Περίμετρος - Perimeter 164 mm
Συνεργάζαι με όλες τις Κάσες και το Πρόσθετο AL.EX.207 1 Combines with all frames and Accessory for the placement of the covers AL.EX.207 1	
Γωνία επιπεδότητας: Alignment joint corner:	GE 1202.INOX

ΜΗΚΟΣ / LENGTH 6m
ΤΕΜ/ΔΕΜΑ PCS/BUNDLE 10

EL - 6700

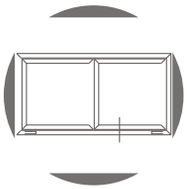
ΤΟΜΗ / SECTION 1
ΣΕΛ. / PAGE 25

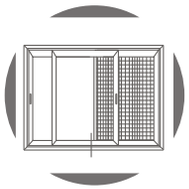
ΤΟΜΗ / SECTION 2
ΣΕΛ. / PAGE 26

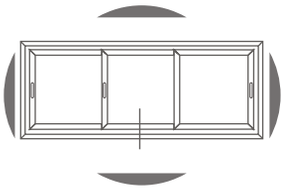
ΤΟΜΗ / SECTION 3
ΣΕΛ. / PAGE 27

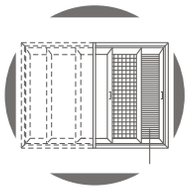
ΤΟΜΗ / SECTION 4
ΣΕΛ. / PAGE 28

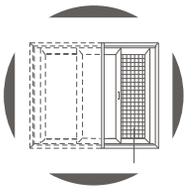
ΤΟΜΗ / SECTION 5
ΣΕΛ. / PAGE 29

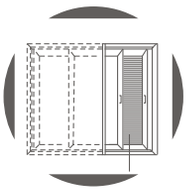
ΤΟΜΗ / SECTION 6
ΣΕΛ. / PAGE 30

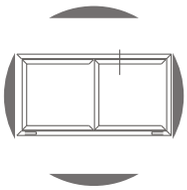
ΤΟΜΗ / SECTION 7
ΣΕΛ. / PAGE 31

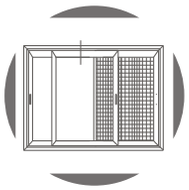
ΤΟΜΗ / SECTION 8
ΣΕΛ. / PAGE 32

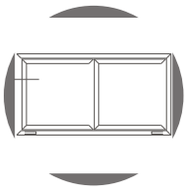
ΤΟΜΗ / SECTION 9
ΣΕΛ. / PAGE 33

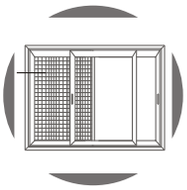
ΤΟΜΗ / SECTION 10
ΣΕΛ. / PAGE 34

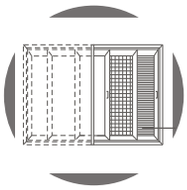
ΤΟΜΗ / SECTION 11
ΣΕΛ. / PAGE 35

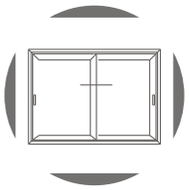
ΤΟΜΗ / SECTION 12
ΣΕΛ. / PAGE 36

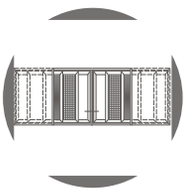
ΤΟΜΗ / SECTION 13
ΣΕΛ. / PAGE 37

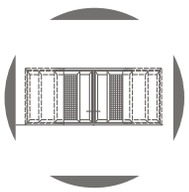
ΤΟΜΗ / SECTION 14
ΣΕΛ. / PAGE 38

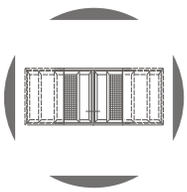
ΤΟΜΗ / SECTION 15
ΣΕΛ. / PAGE 39

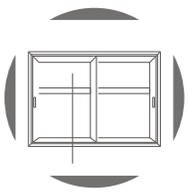
ΤΟΜΗ / SECTION 16
ΣΕΛ. / PAGE 40

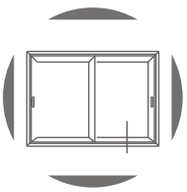
ΤΟΜΗ / SECTION 17
ΣΕΛ. / PAGE 41

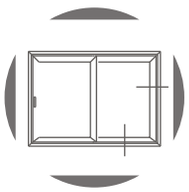
ΤΟΜΗ / SECTION 18
ΣΕΛ. / PAGE 42

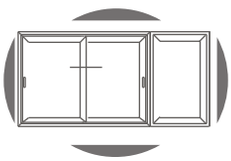
ΤΟΜΗ / SECTION 19
ΣΕΛ. / PAGE 43

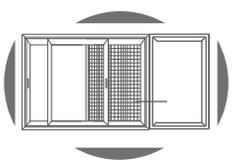
ΤΟΜΗ / SECTION 20
ΣΕΛ. / PAGE 44

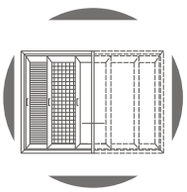
ΤΟΜΗ / SECTION 21
ΣΕΛ. / PAGE 45

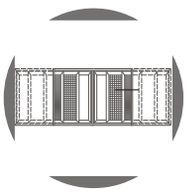
ΤΟΜΗ / SECTION 22
ΣΕΛ. / PAGE 46

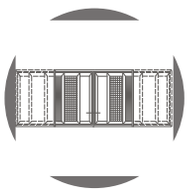
ΤΟΜΗ / SECTION 23
ΣΕΛ. / PAGE 47

Κλίμακα 1:1
Scale 1:1

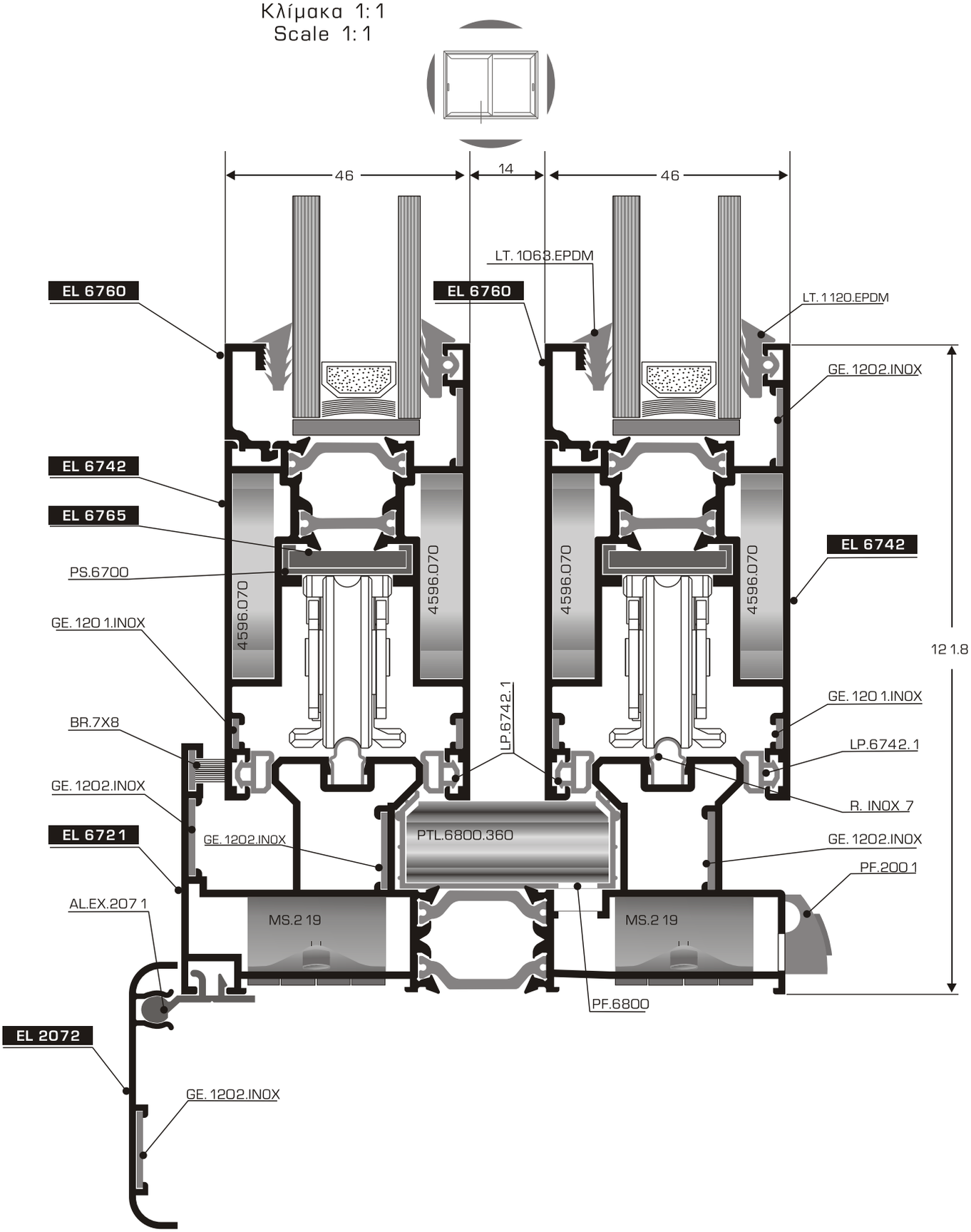

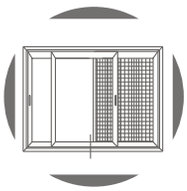

ΕΛΕΥΘΕΡΗ ΚΛΙΜΑΚΑ
FREE SCALE

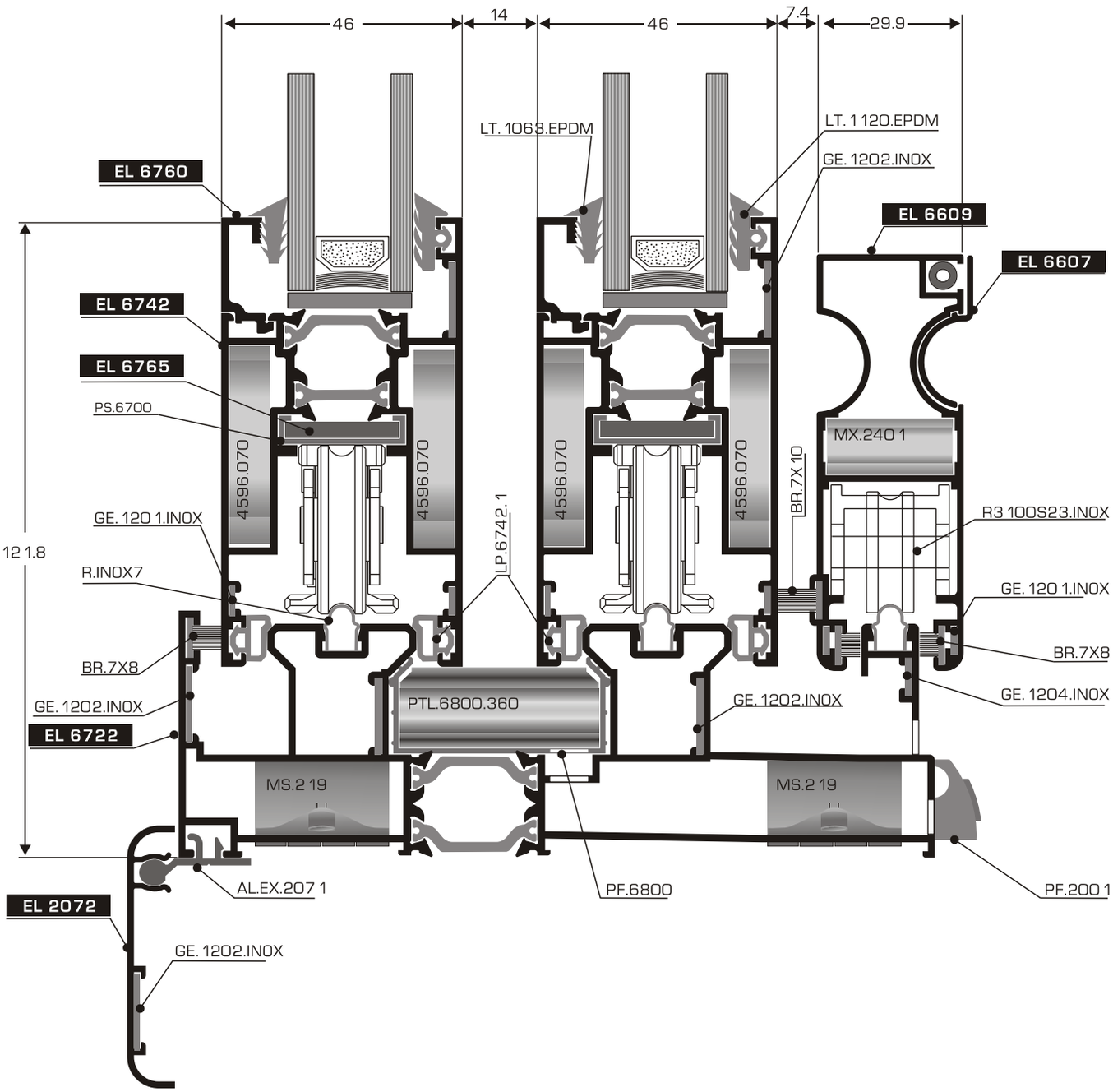

ΕΛΕΥΘΕΡΗ ΚΛΙΜΑΚΑ
FREE SCALE

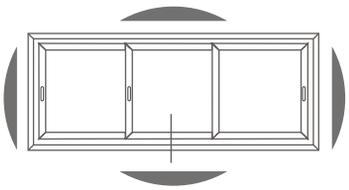

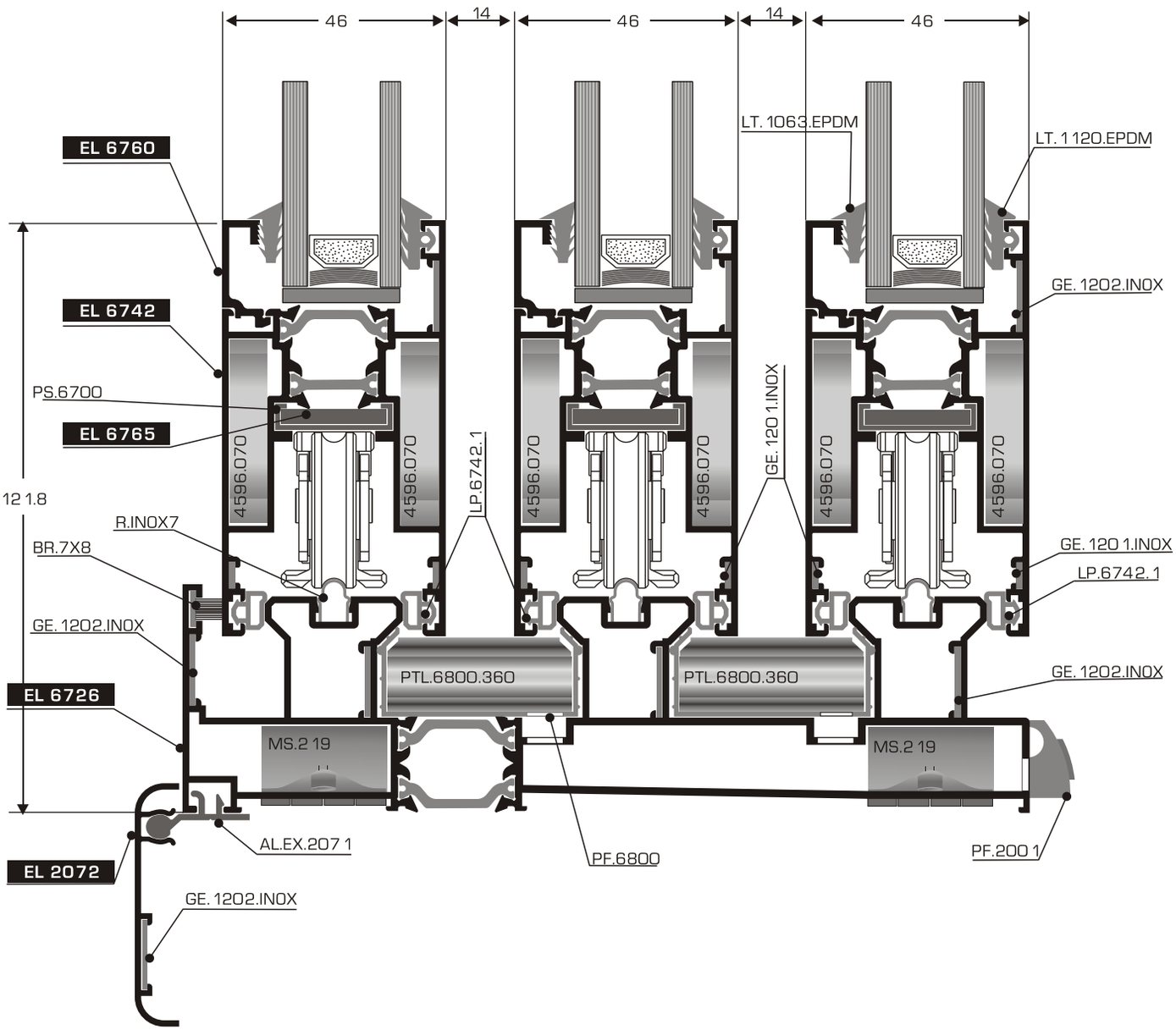

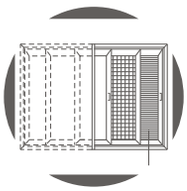

ΕΛΕΥΘΕΡΗ ΚΛΙΜΑΚΑ
FREE SCALE

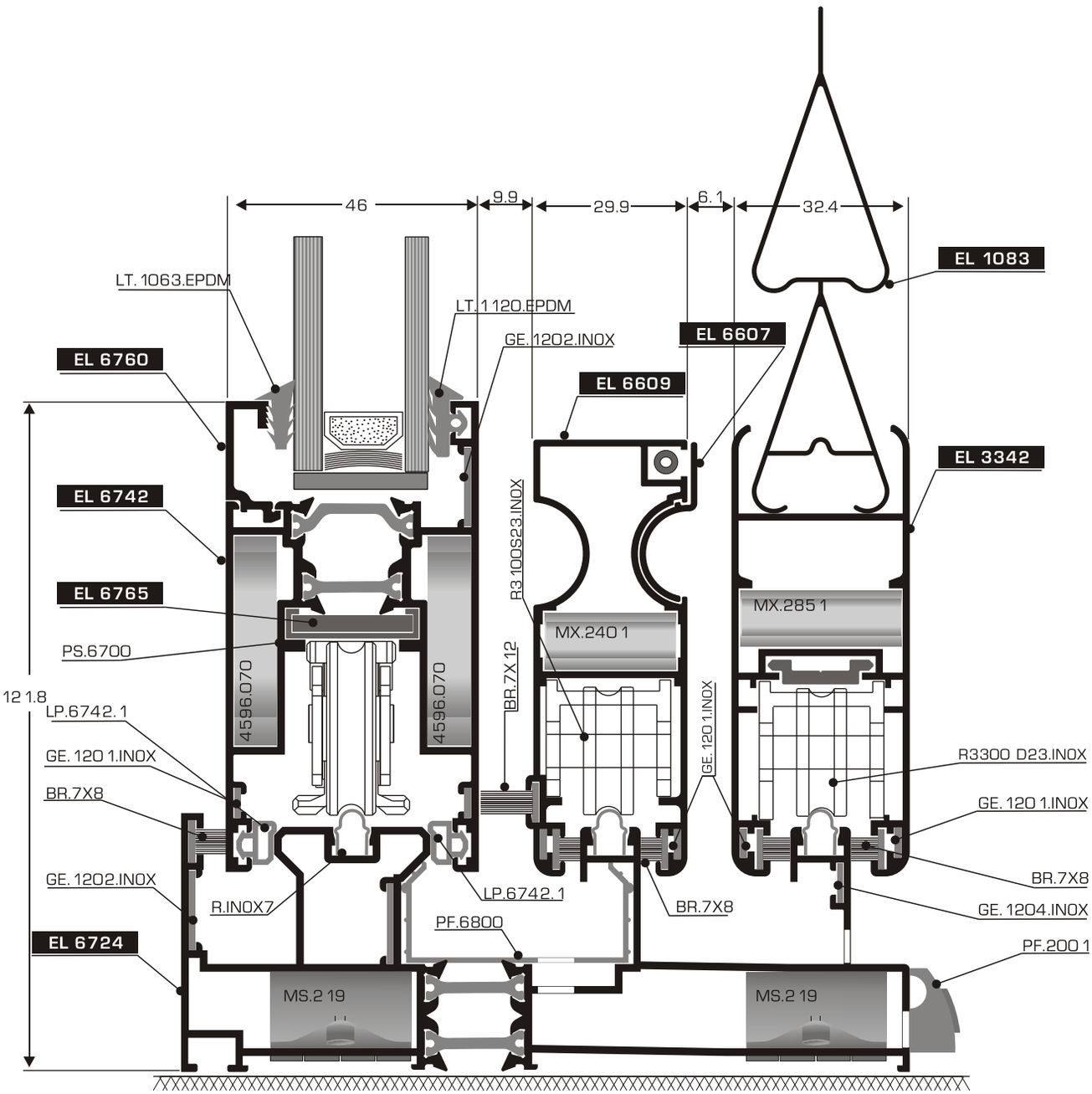

Κλίμακα 1:1
Scale 1:1

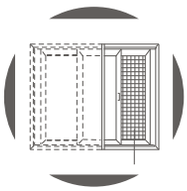

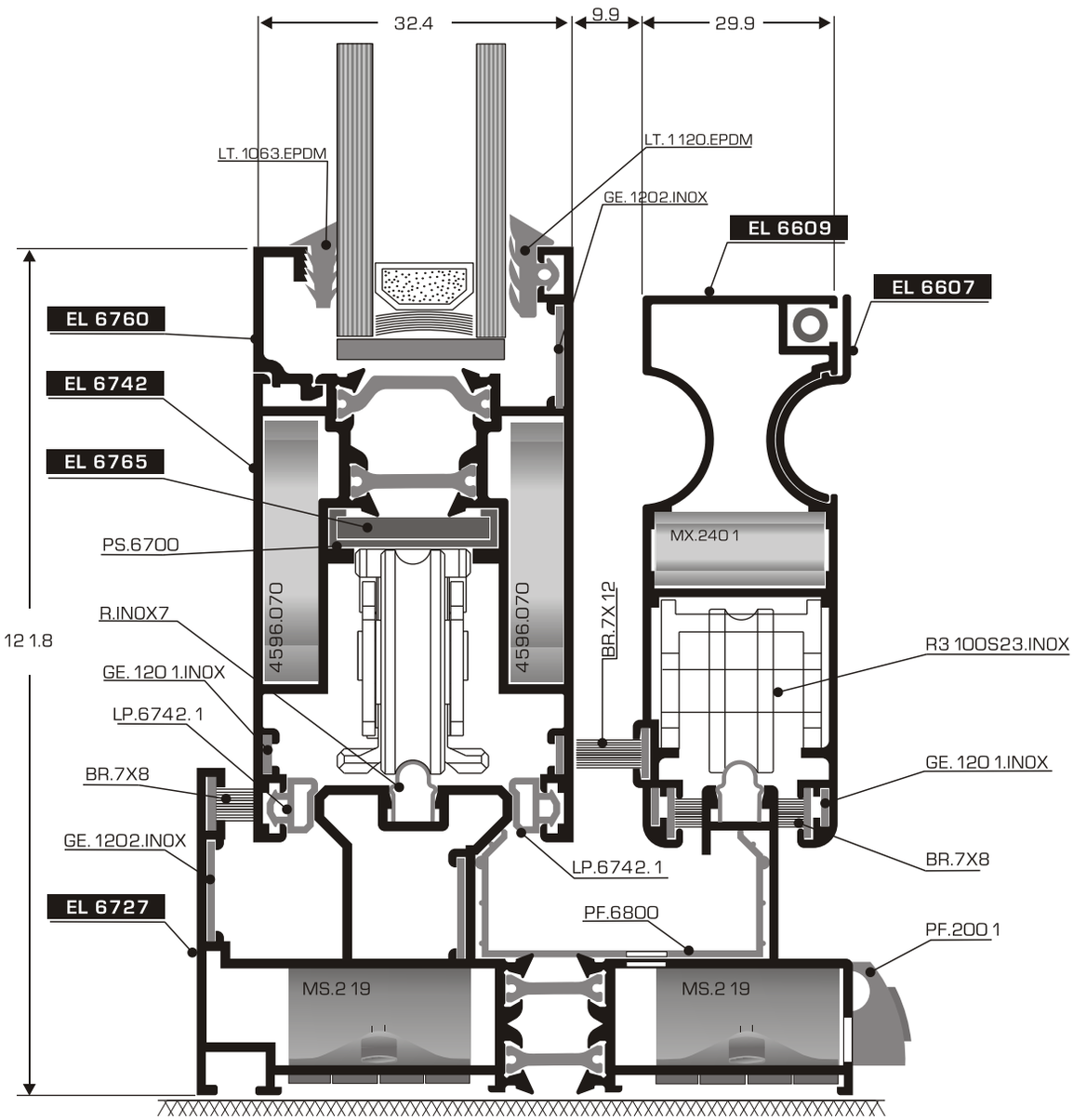

el - 6700 elvial multilock slide

Τομή • Section 6

Κλίμακα 1:1
Scale 1:1

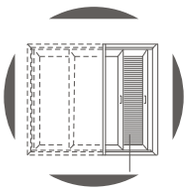

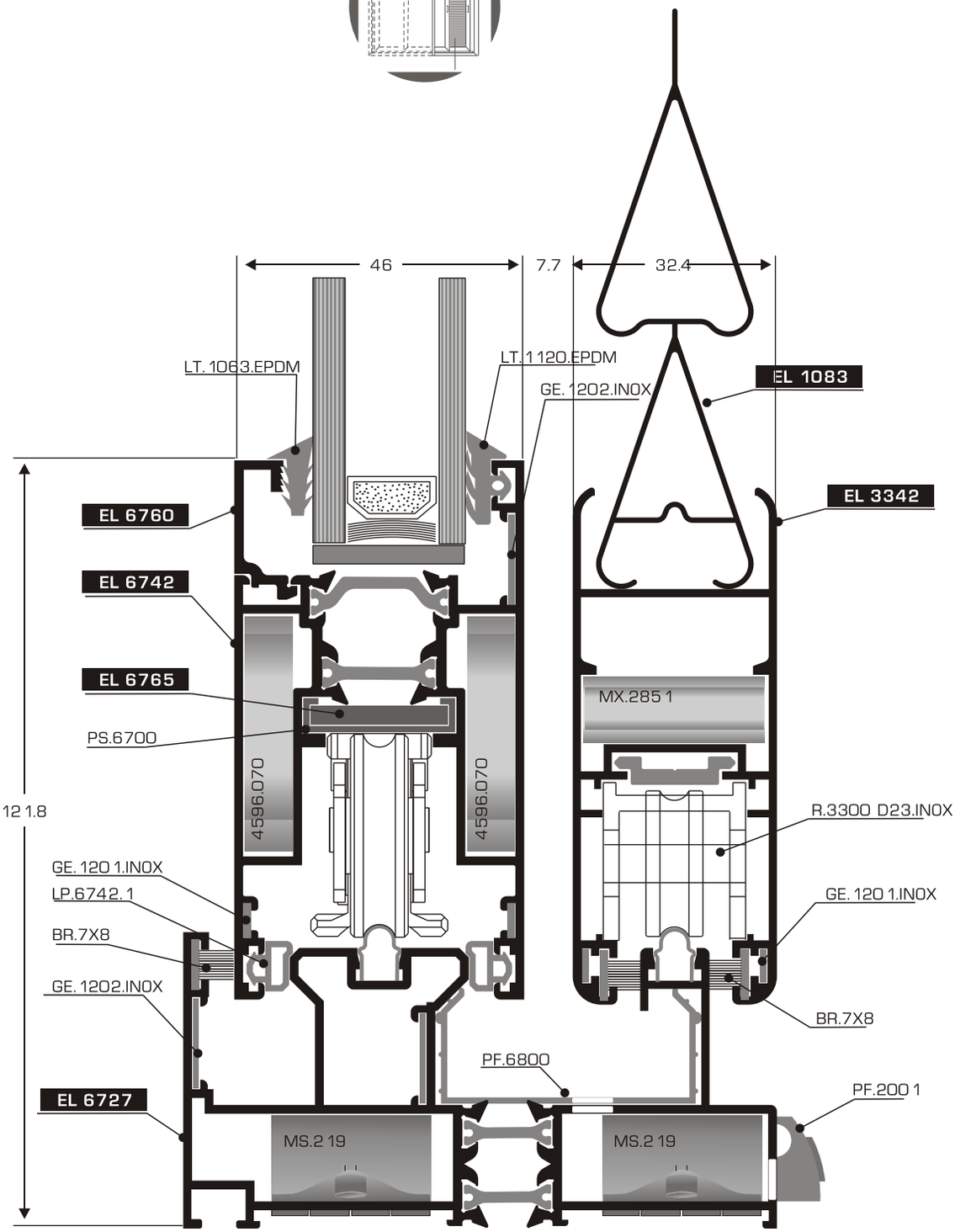

ΕΛΕΥΘΕΡΗ ΚΛΙΜΑΚΑ
FREE SCALE

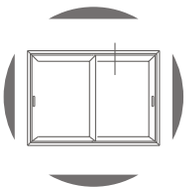

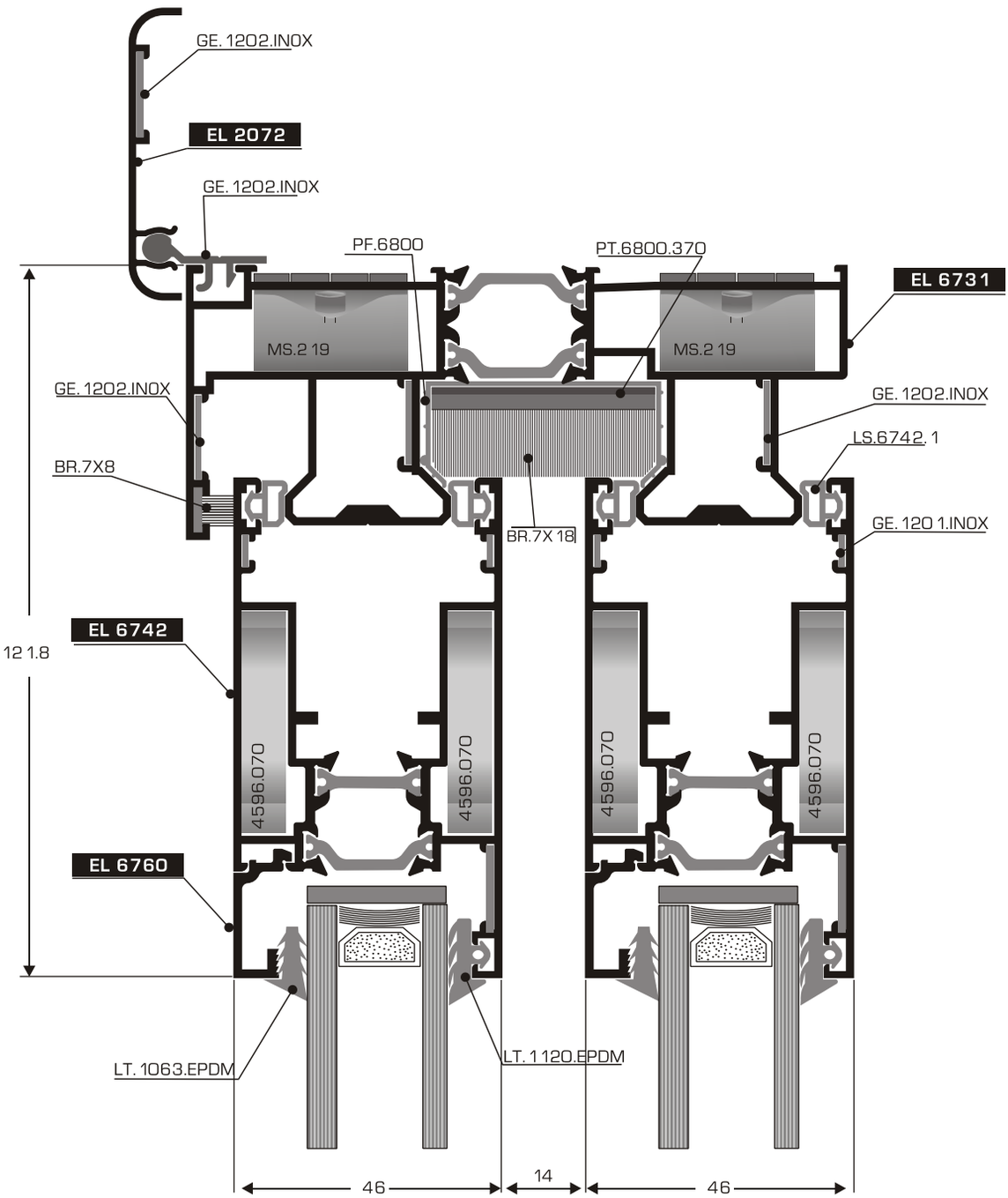

ΕΛΕΥΘΕΡΗ ΚΛΙΜΑΚΑ
FREE SCALE

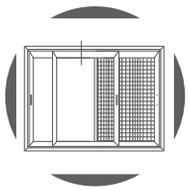

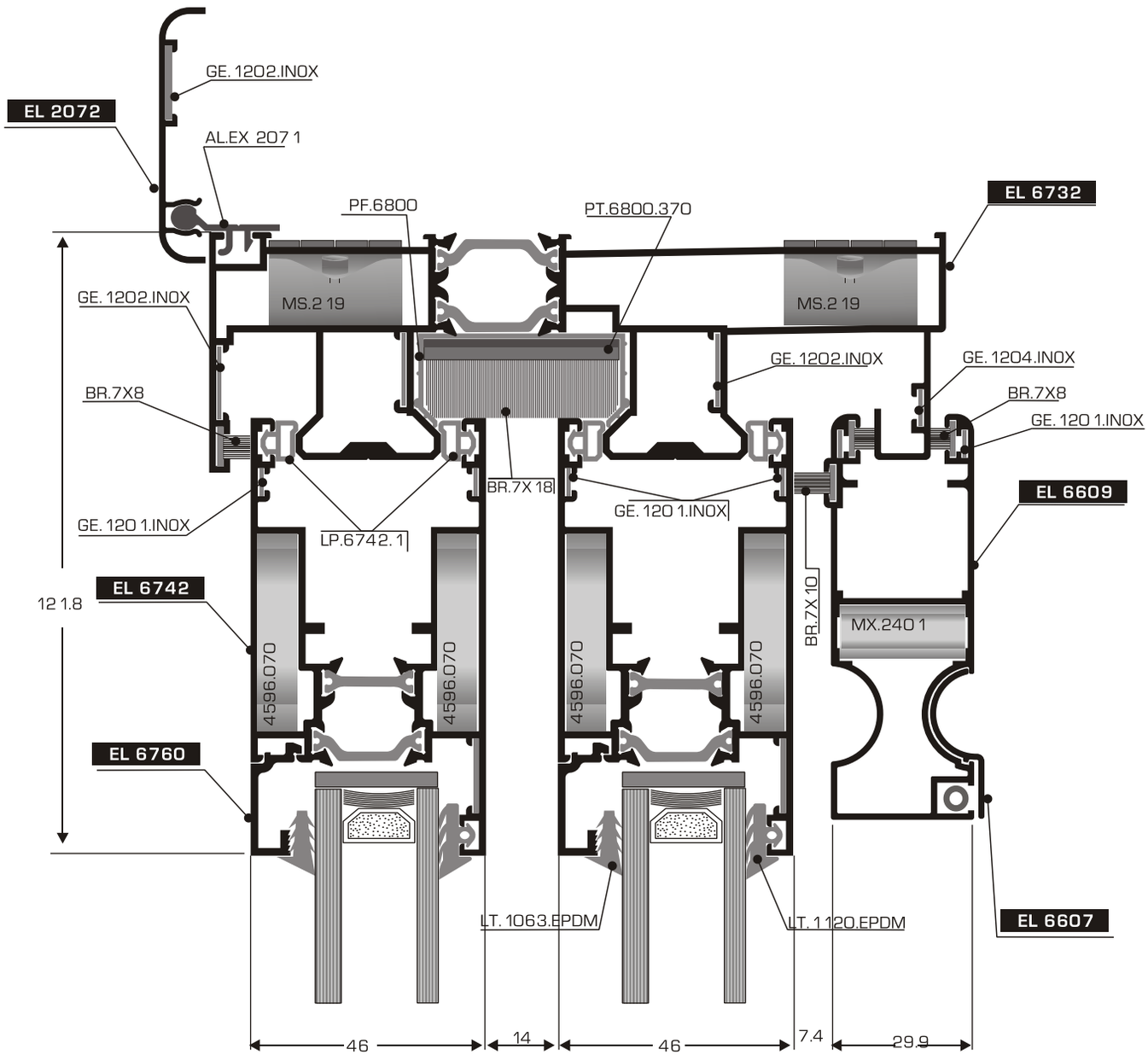

ΕΛΕΥΘΕΡΗ ΚΛΙΜΑΚΑ
FREE SCALE

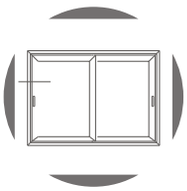

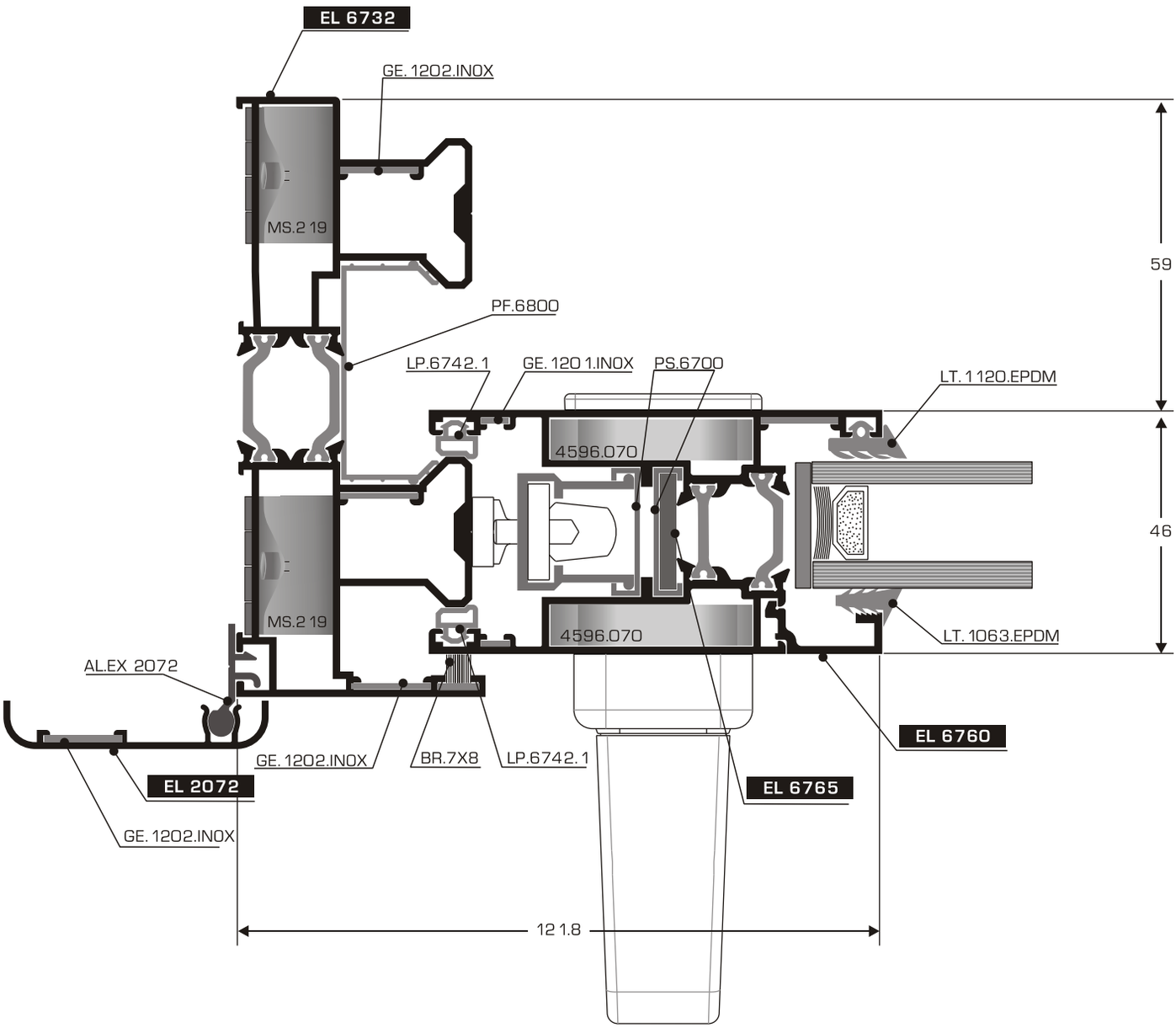

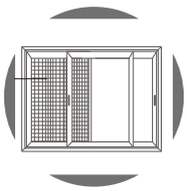

ΕΛΕΥΘΕΡΗ ΚΛΙΜΑΚΑ
FREE SCALE

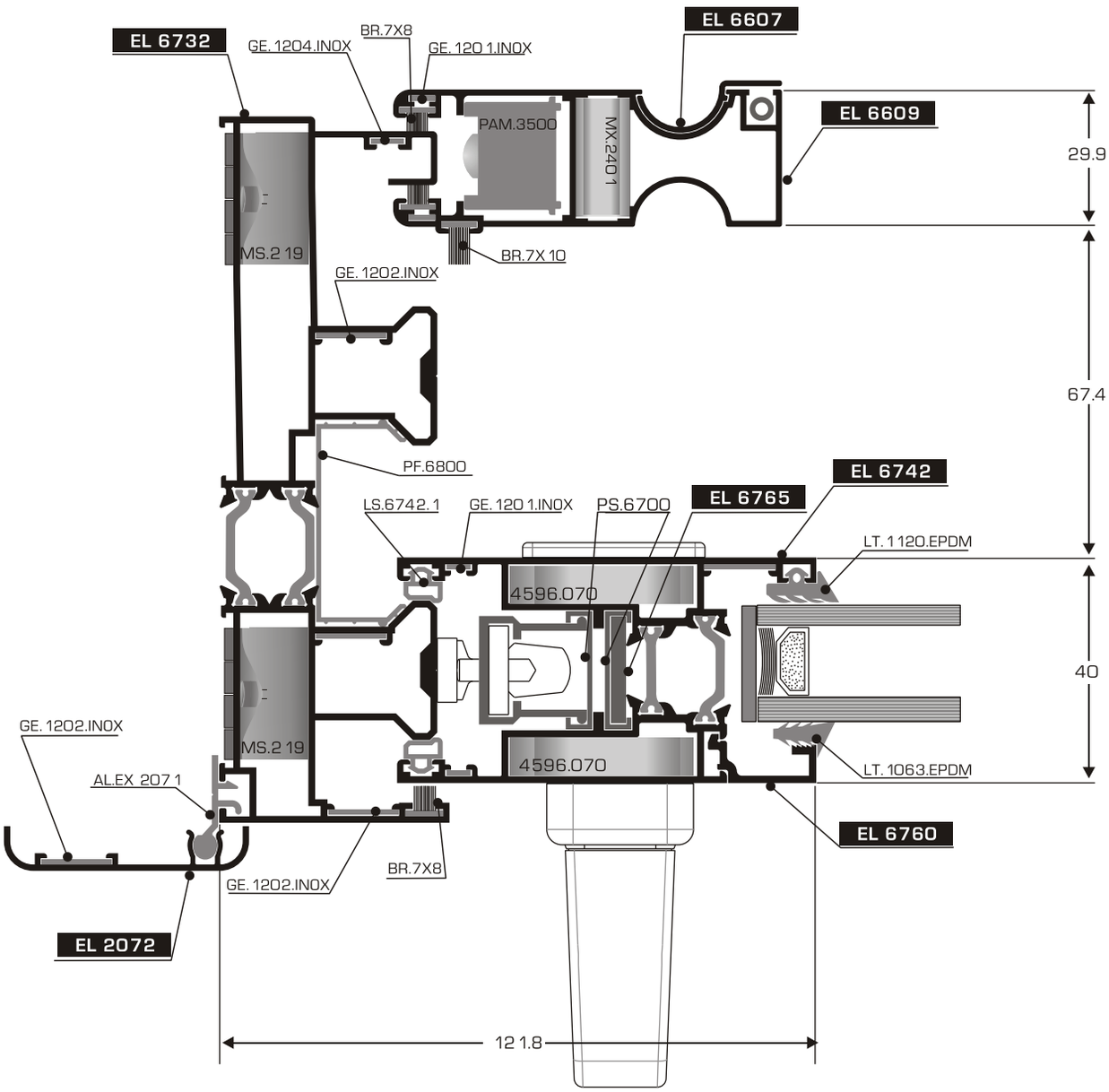

ΕΛΕΥΘΕΡΗ ΚΛΙΜΑΚΑ
FREE SCALE

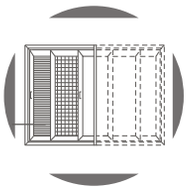

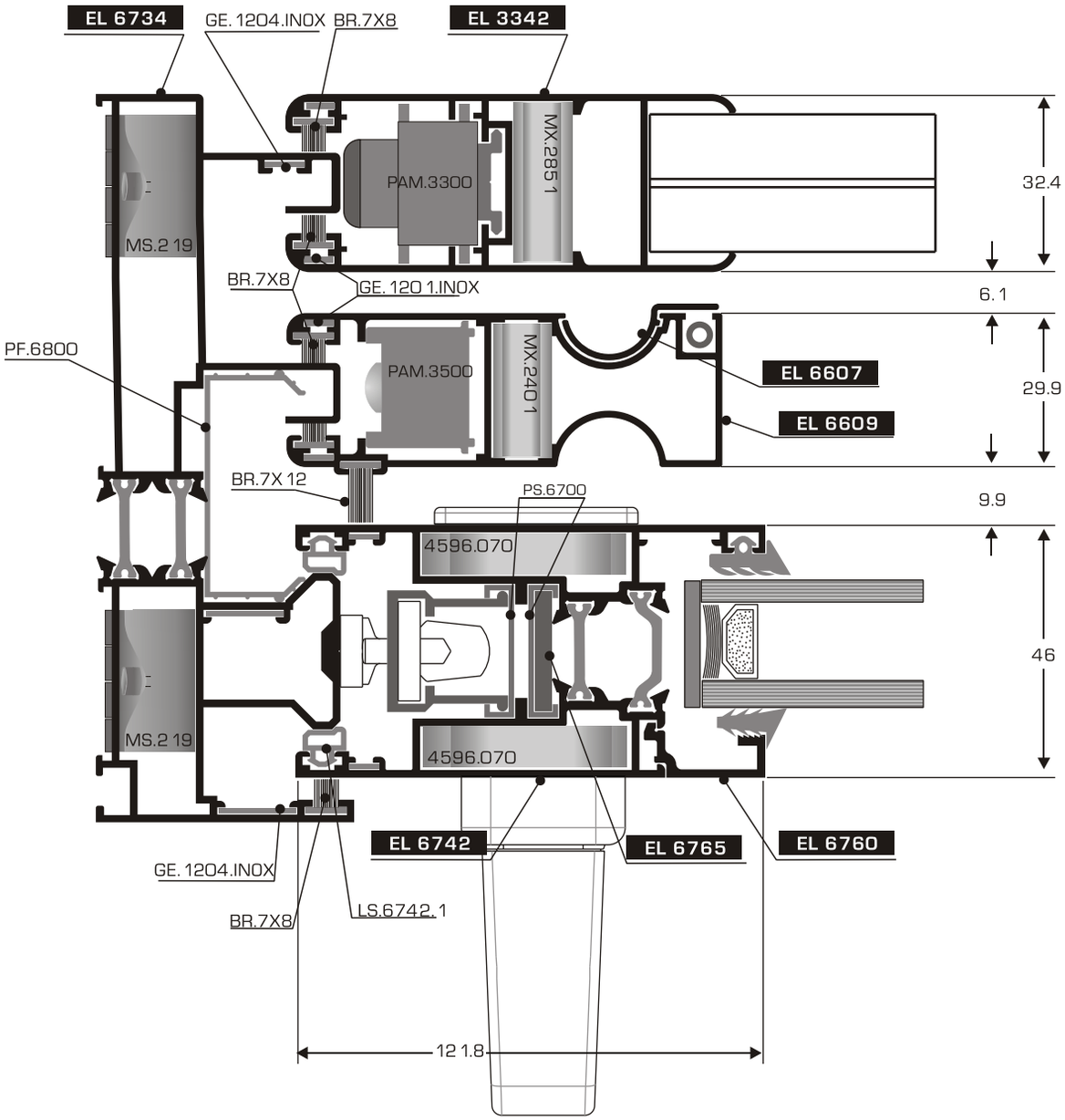

Κλίμακα 1:1
Scale 1:1

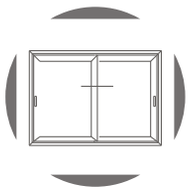

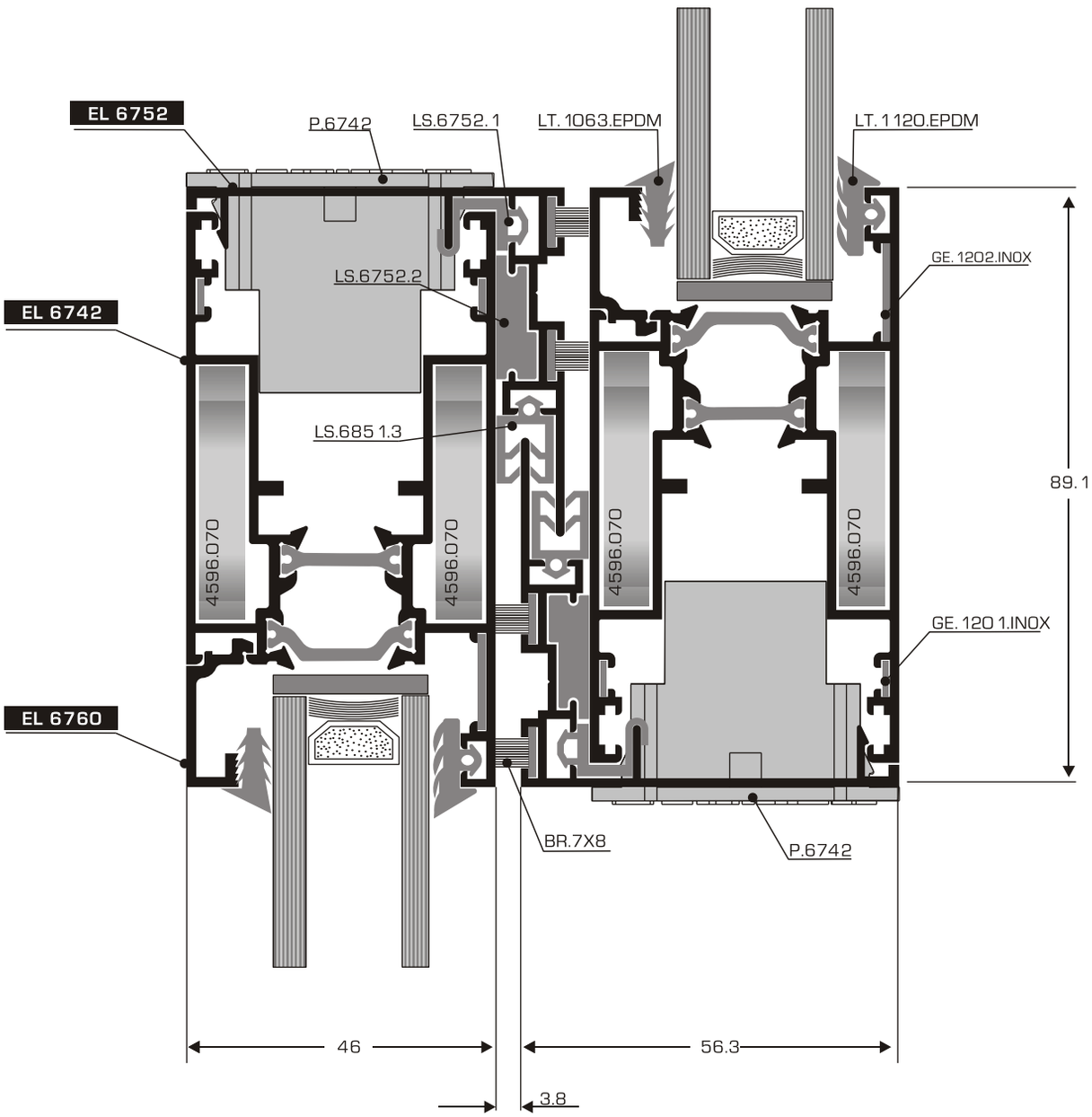

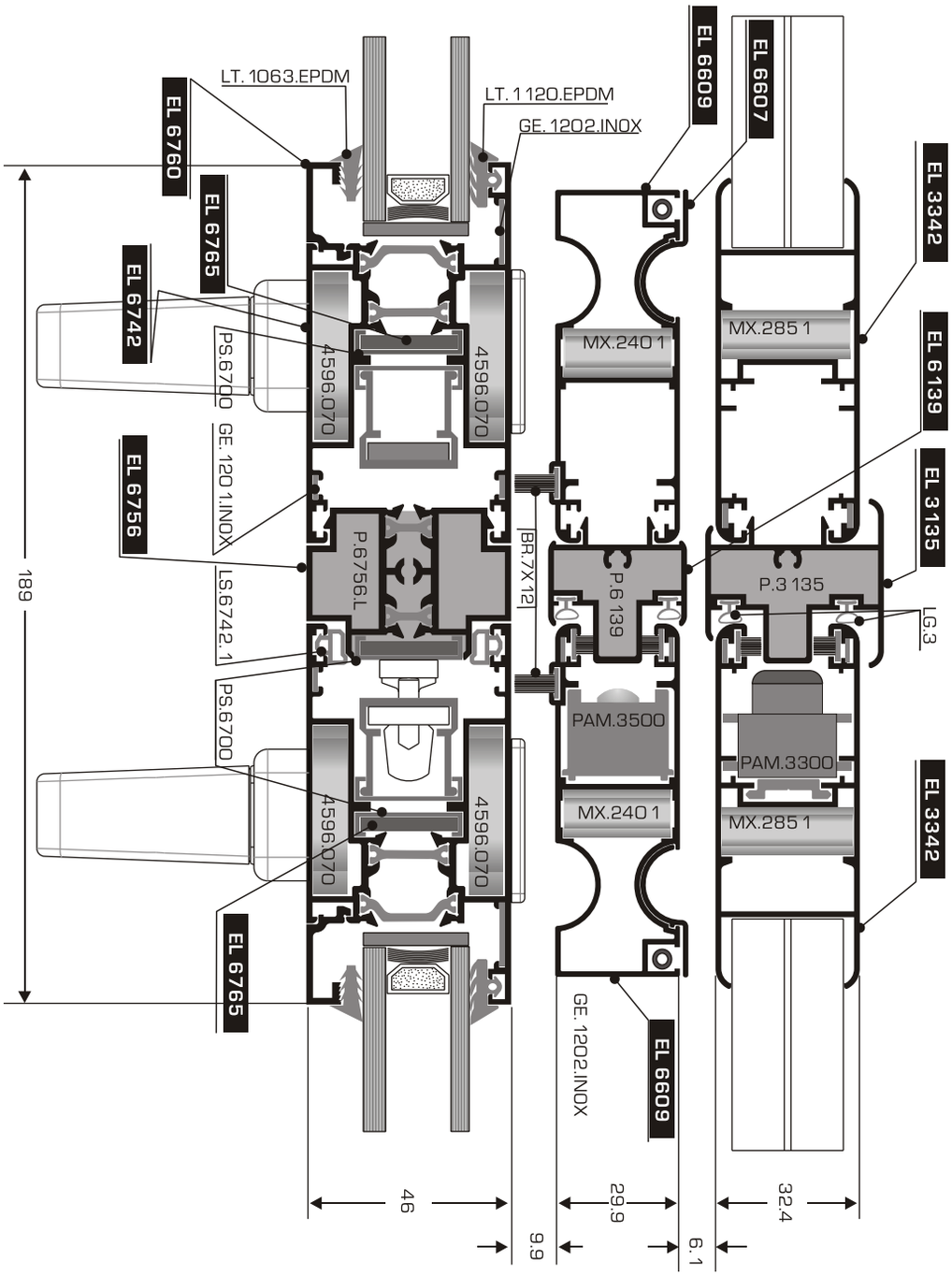

ΕΛΕΥΘΕΡΗ ΚΛΙΜΑΚΑ
FREE SCALE

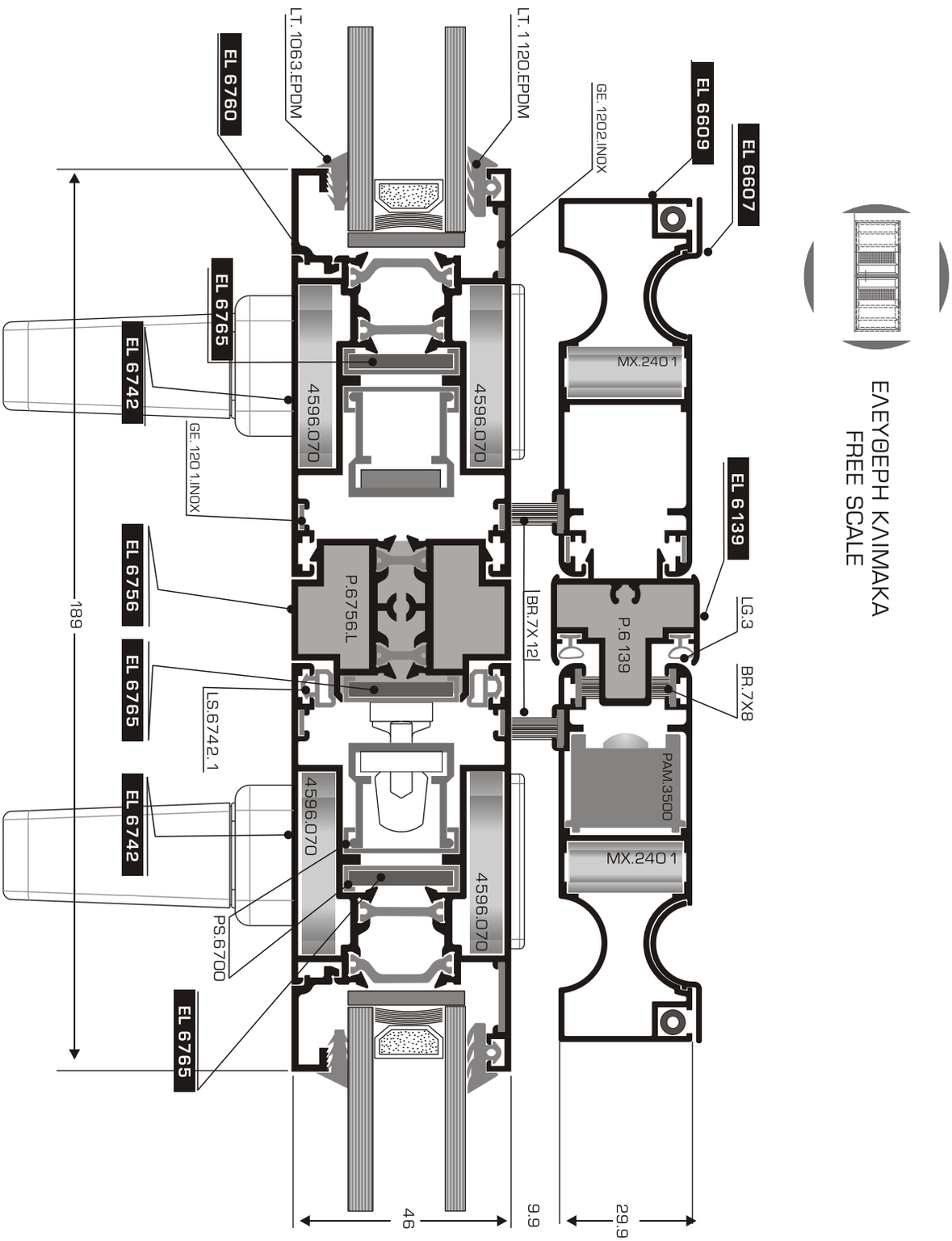
ΕΛΕΥΘΕΡΗ ΚΛΙΜΑΚΑ
FREE SCALE
EL 6607
EL 6609
EL 6139
EL 6760
EL 6765
EL 6742
EL 6756
EL 6765
EL 6742
EL 6765
GE.1202.INOX
LT.1120.EPDM
LT.1063.EPDM
GE.1201.INOX
LS.6742.1
PS.6700
MX.2401
MX.2401
LG.3
BR.7X8
BR.7X12
P.6139
PAM.3500
P.6756.L
4596.070
4596.070
4596.070
4596.070
189
46
9.9
29.9

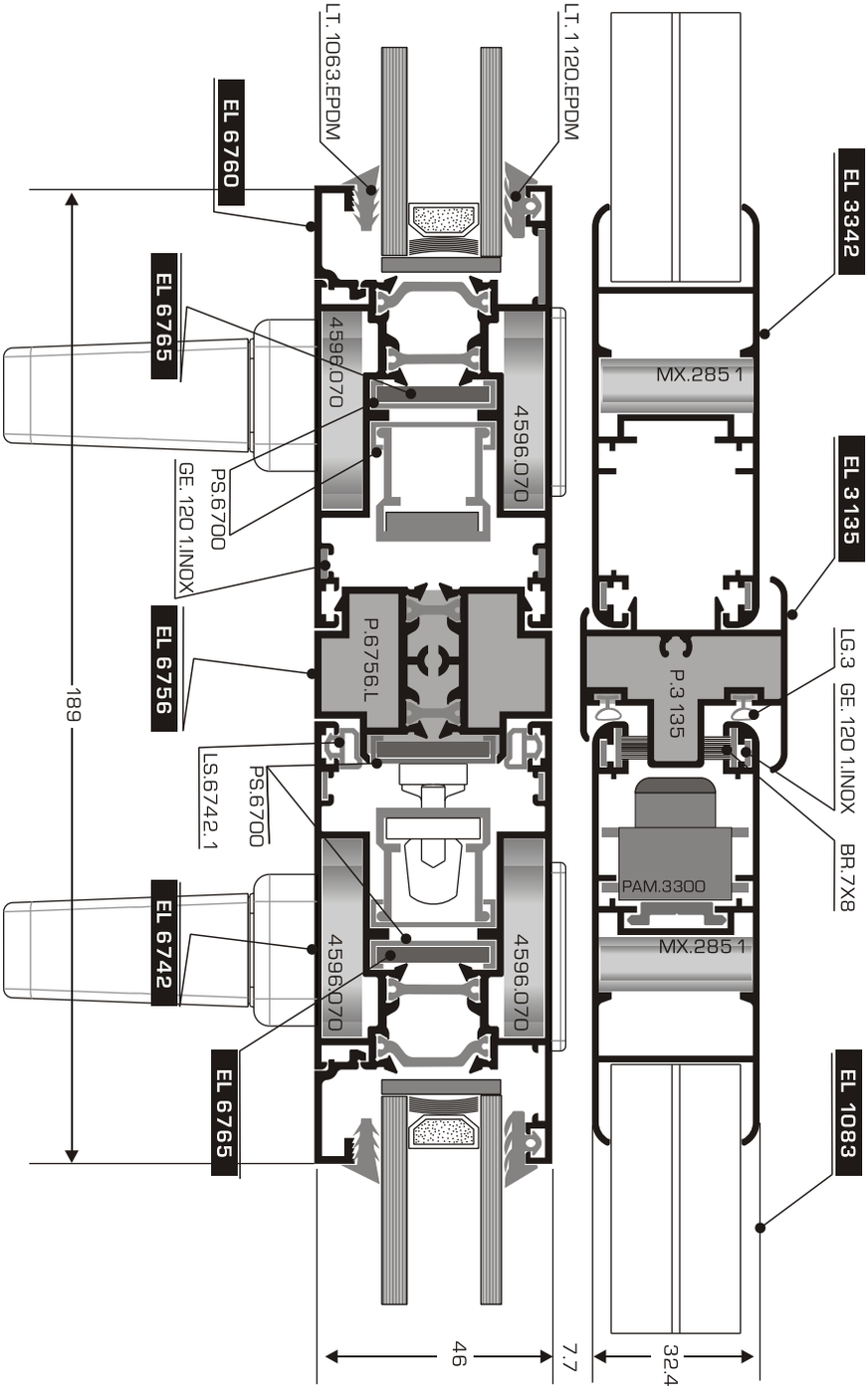

ΕΛΕΥΘΕΡΗ ΚΛΙΜΑΚΑ
FREE SCALE

Κλίμακα 1:1
Scale 1:1

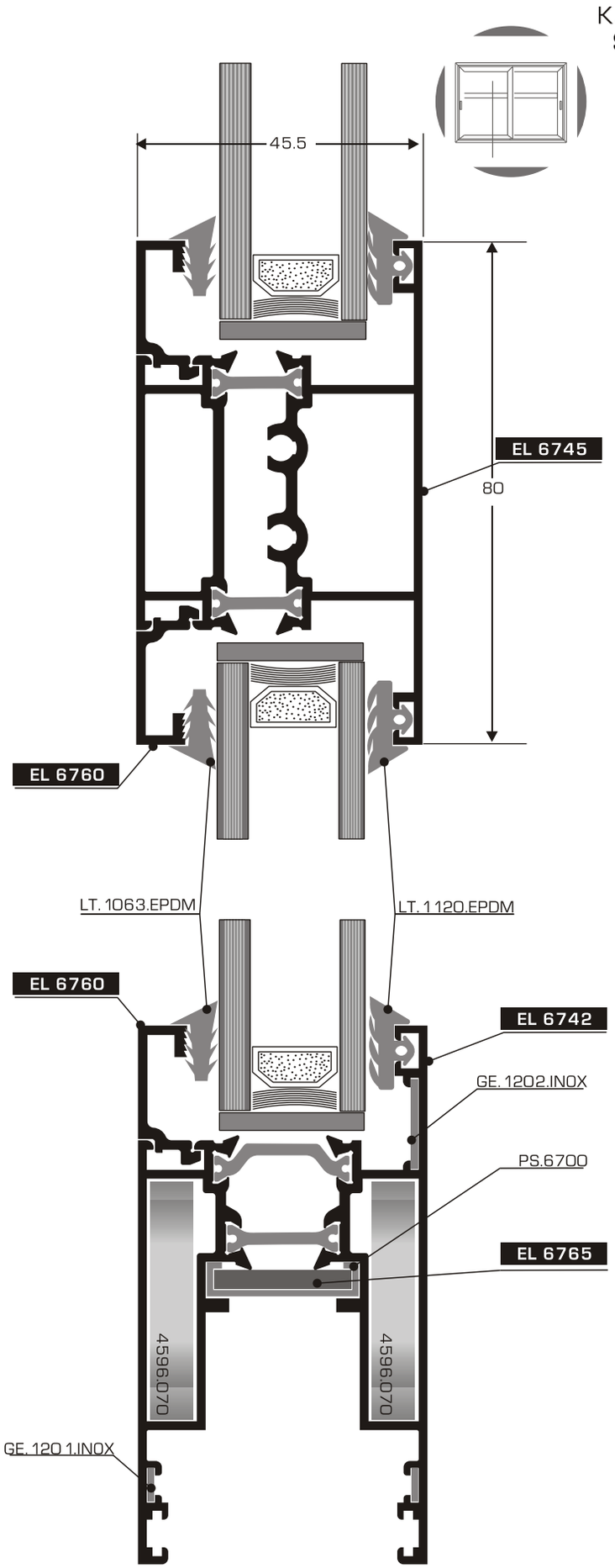

Κλίμακα 1:1
Scale 1:1

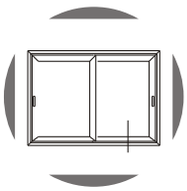

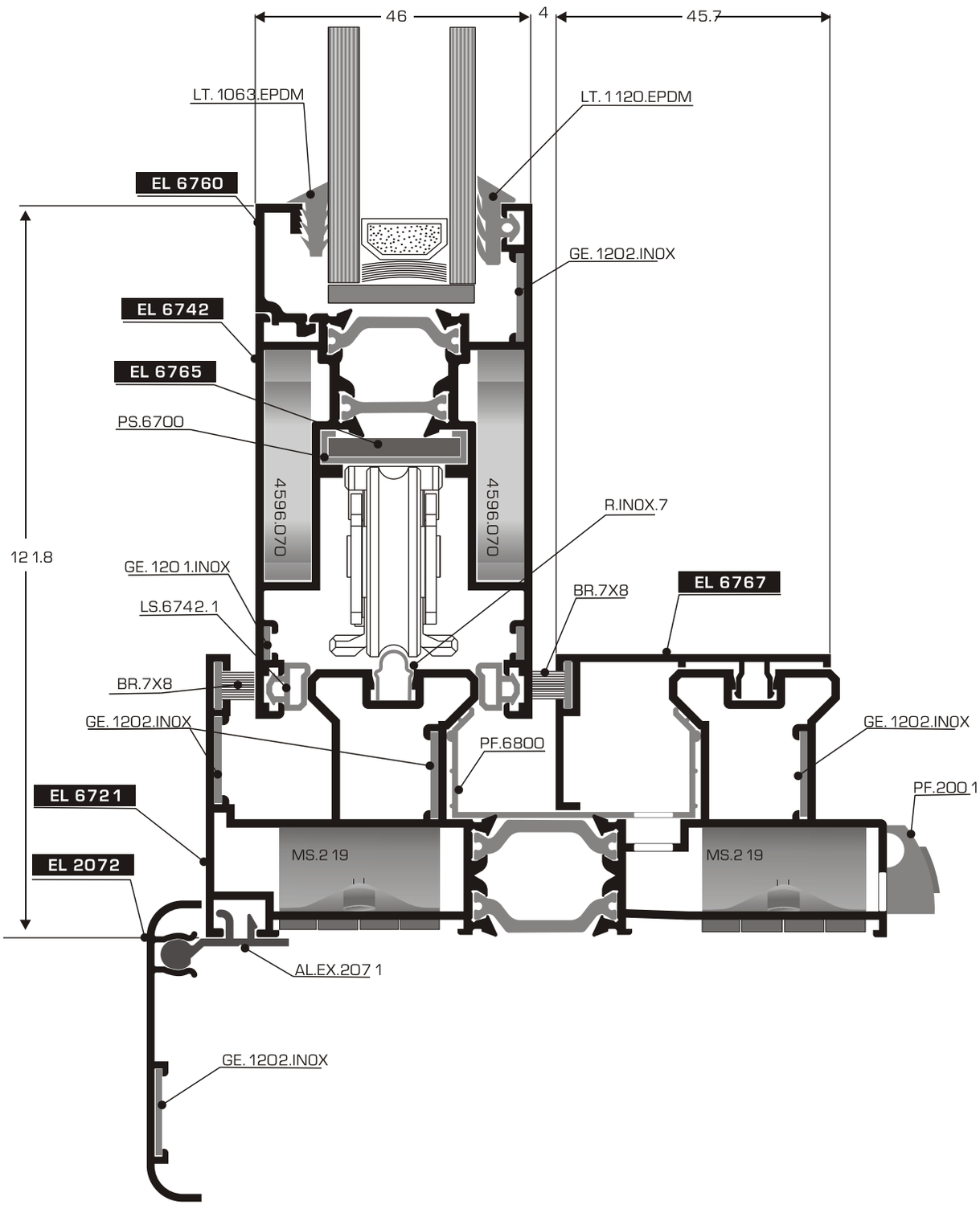

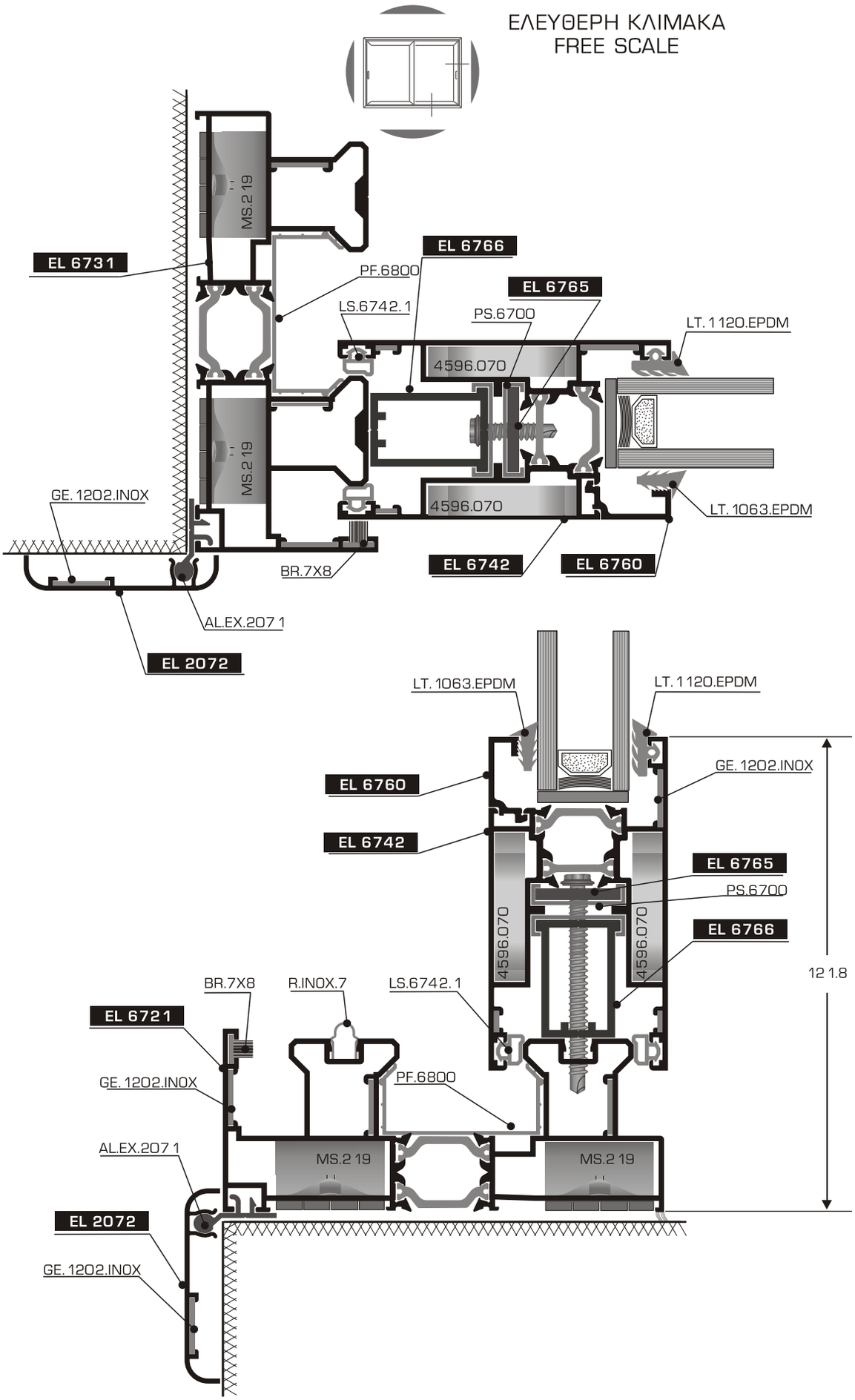
ΕΛΕΥΘΕΡΗ ΚΛΙΜΑΚΑ
FREE SCALE
MS.2 19
EL 6731
EL 6766
PF.6800
EL 6765
LS.6742.1
PS.6700
LT.1120.EPDM
4596.070
MS.2 19
GE.1202.INOX
4596.070
LT.1063.EPDM
BR.7X8
EL 6742
EL 6760
AL.EX.2071
EL 2072
LT.1063.EPDM
LT.1120.EPDM
GE.1202.INOX
EL 6760
EL 6742
EL 6765
PS.6700
4596.070
4596.070
EL 6766
1218
BR.7X8
R.INOX.7
LS.6742.1
EL 6721
GE.1202.INOX
PF.6800
AL.EX.2071
MS.2 19
MS.2 19
EL 2072
GE.1202.INOX

ΕΛΕΥΘΕΡΗ ΚΛΙΜΑΚΑ
FREE SCALE

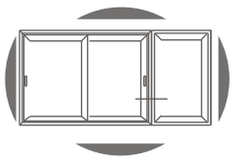

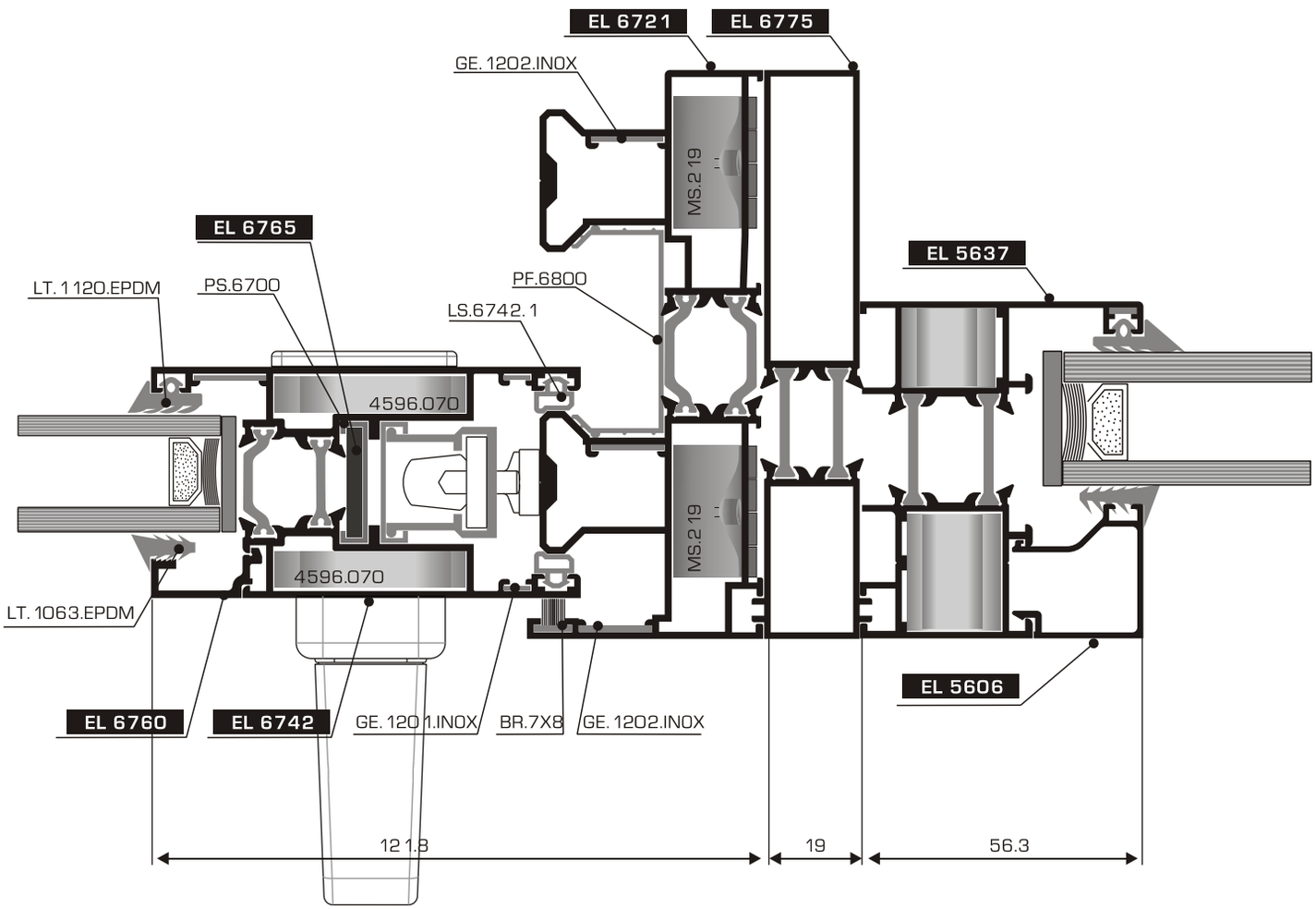

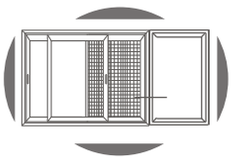

ΕΛΕΥΘΕΡΗ ΚΛΙΜΑΚΑ
FREE SCALE

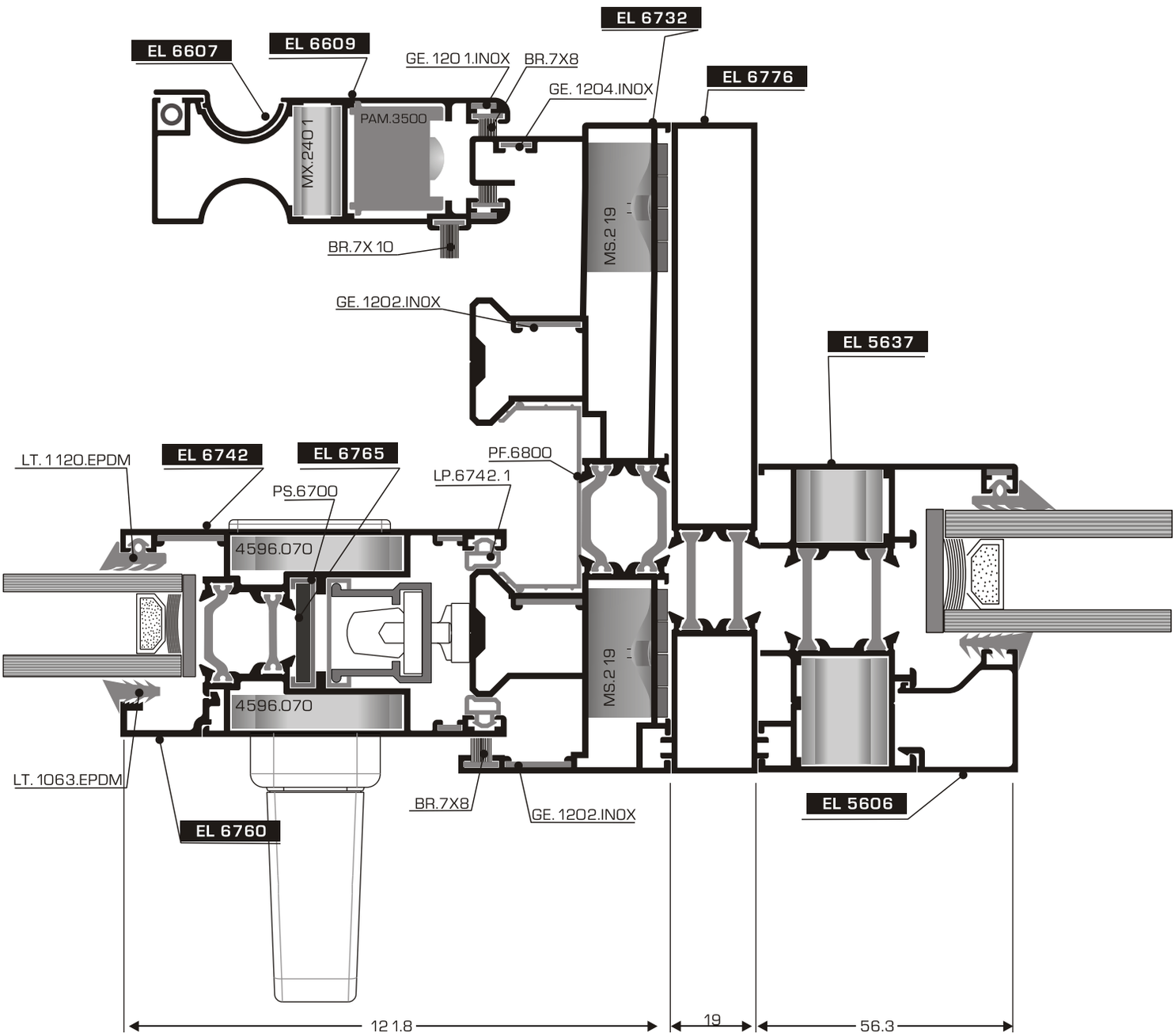

ΕΛΕΥΘΕΡΗ ΚΛΙΜΑΚΑ
FREE SCALE

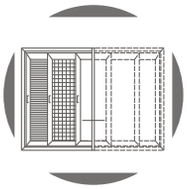

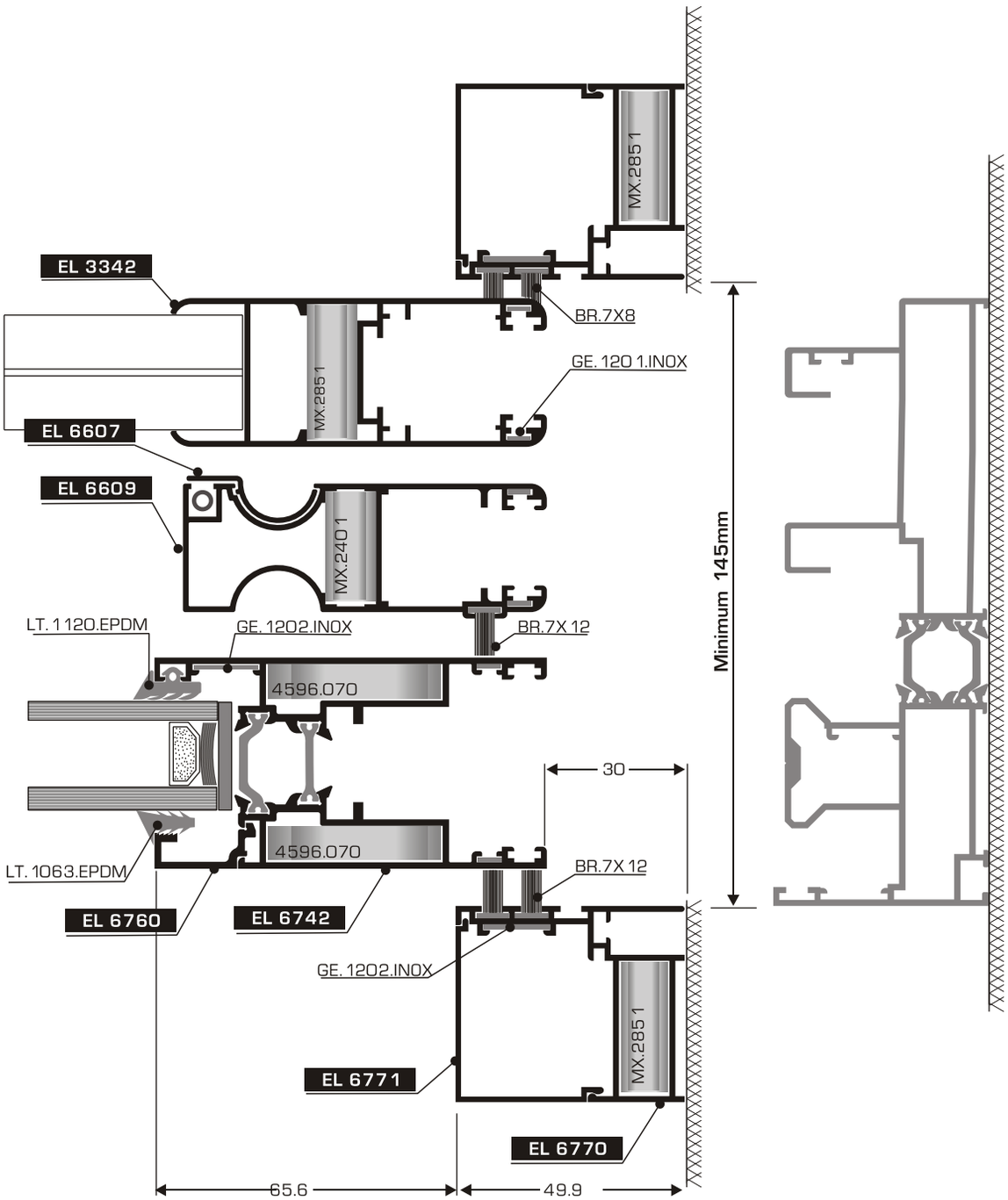

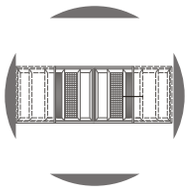

ΕΛΕΥΘΕΡΗ ΚΛΙΜΑΚΑ
FREE SCALE

Δίφυλλο χωνευτό χωρίς την χρήση την γάντζου EL 6752

In wall double sash with out the hook EL 6752

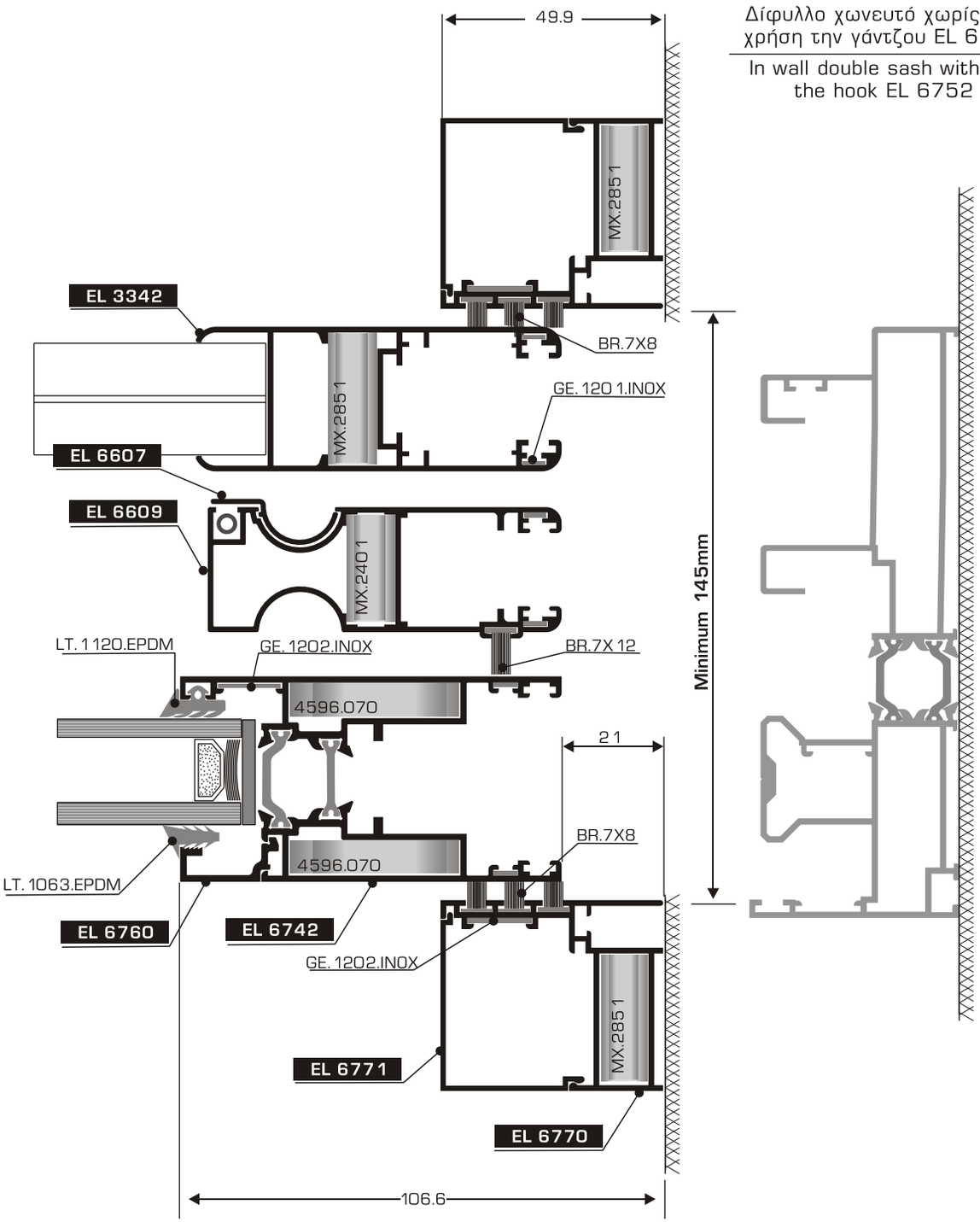

ΕΛΕΥΘΕΡΗ ΚΛΙΜΑΚΑ
FREE SCALE

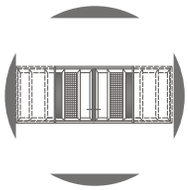

Δίφυλλο χωνευτό με την χρήση την γάντζου EL 6752

In wall double sash with the use of hook EL 6752

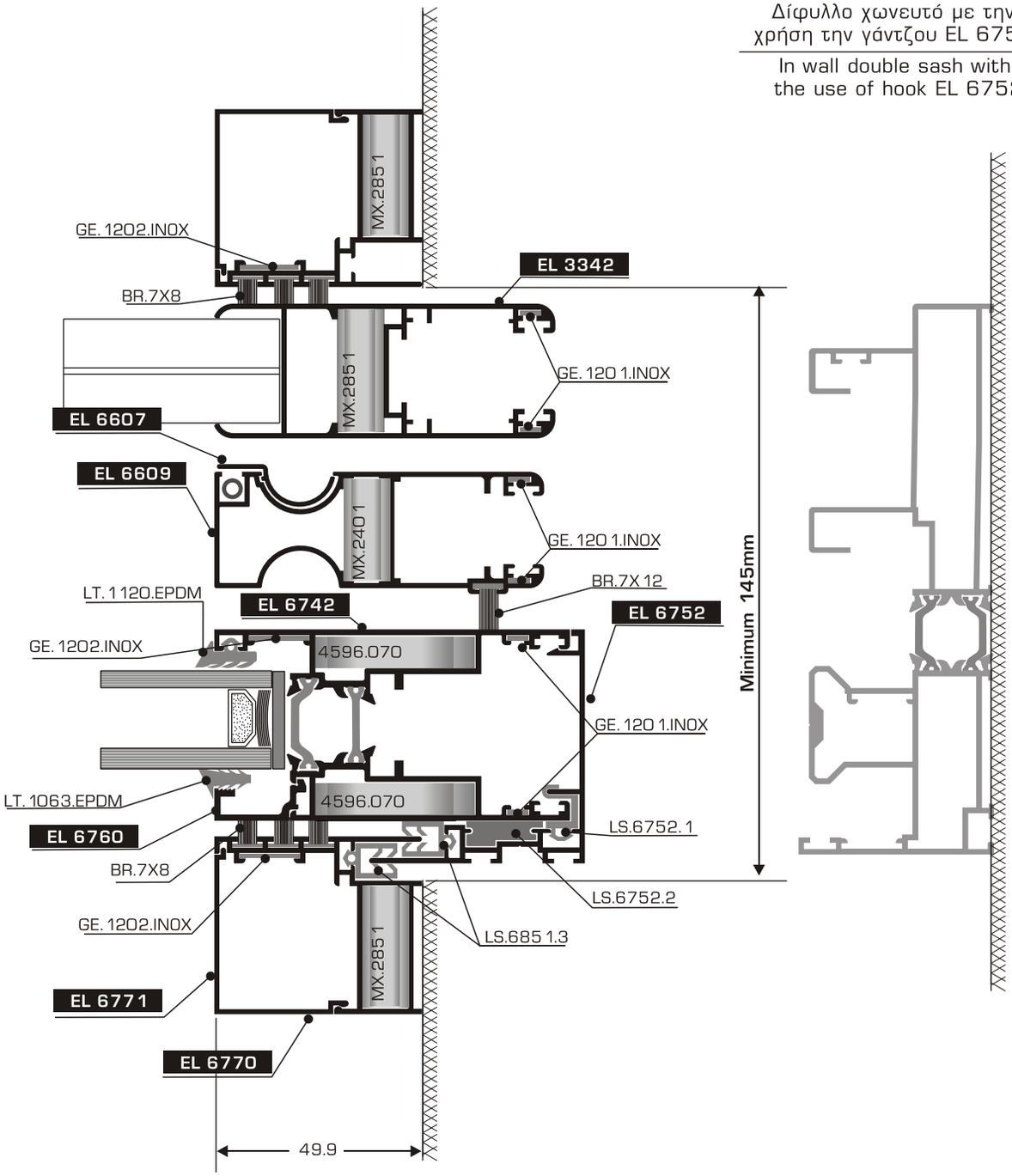

Κοπές Επάλληλου με Σίτα

Successive sashes' cuttings with fly net sash

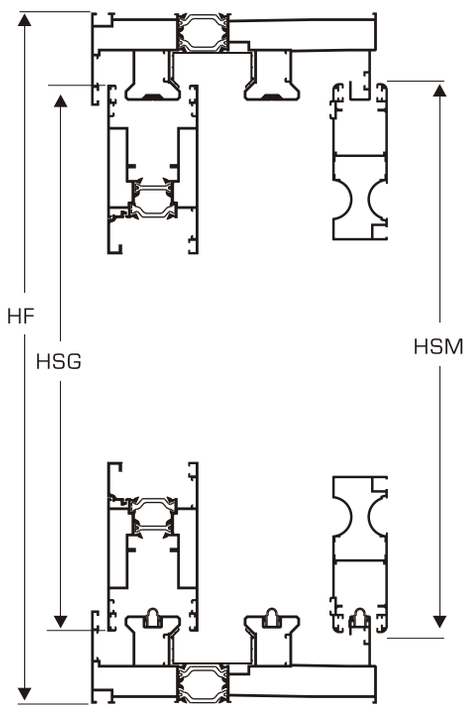

Ύψος Φύλλου Τζαμιού EL 6742
Height of Sash EL 6742

$$HSG = HF - 72{,}6 \text{ mm}$$

Ύψος Φύλλου Σίτας EL 6609
Height of Sash EL 6609

$$HSM = HF - 71 \text{ mm}$$

Πλάτος Φύλλου Τζαμιού EL 6742
Width of Sash EL 6742

$$WSG = \frac{WF + 9.3}{2} \text{ mm}$$

Πλάτος Φύλλου Σίτας EL 6609
Width of Sash EL 6609

$$WSM = \frac{WF + 9.3}{2} \text{ mm}$$

Μήκος Κοπής Γάτζου EL 6752
Width for Cattings of EL 6752 Hook

$$HF - 72.6 \text{ mm}$$

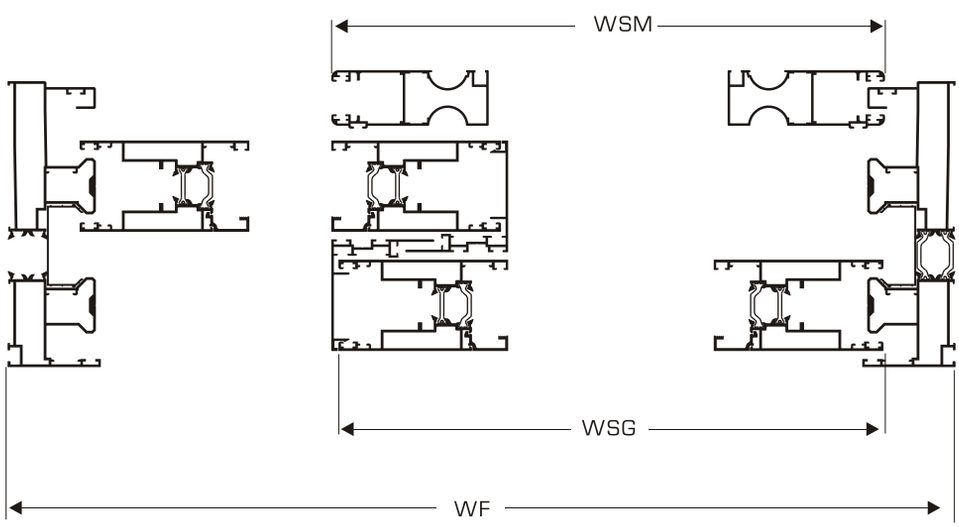

Κοπές Τρίφυλλου
Cuttings for Triple Sashes

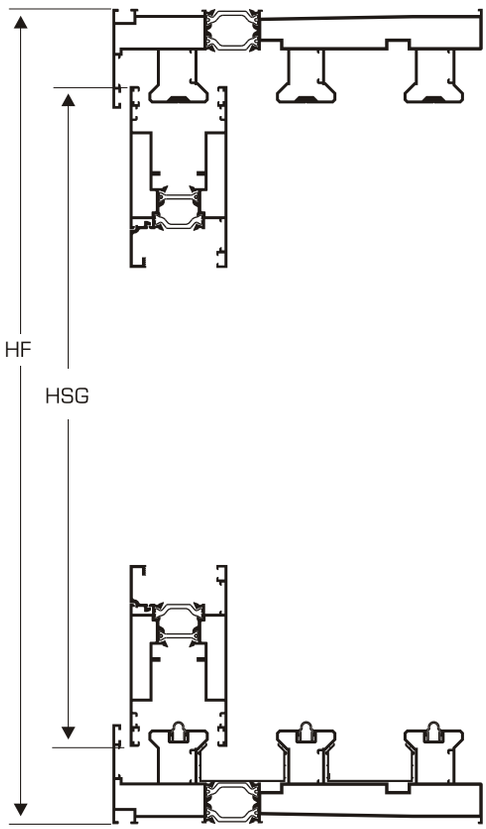

Ύψος Φύλλου Τζαμιού EL 6742
Height of Sash EL 6742

HSG = HF - 72,6 mm

Πλάτος Φύλλου Τζαμιού EL 6742
Width of Sash EL 6742

$$WSG = \frac{WF + 91.2}{3} mm$$

Μήκος Κοπής Γάτζου EL 6752
Width for Cattings of EL 6752 Hook

HF - 72.6 mm

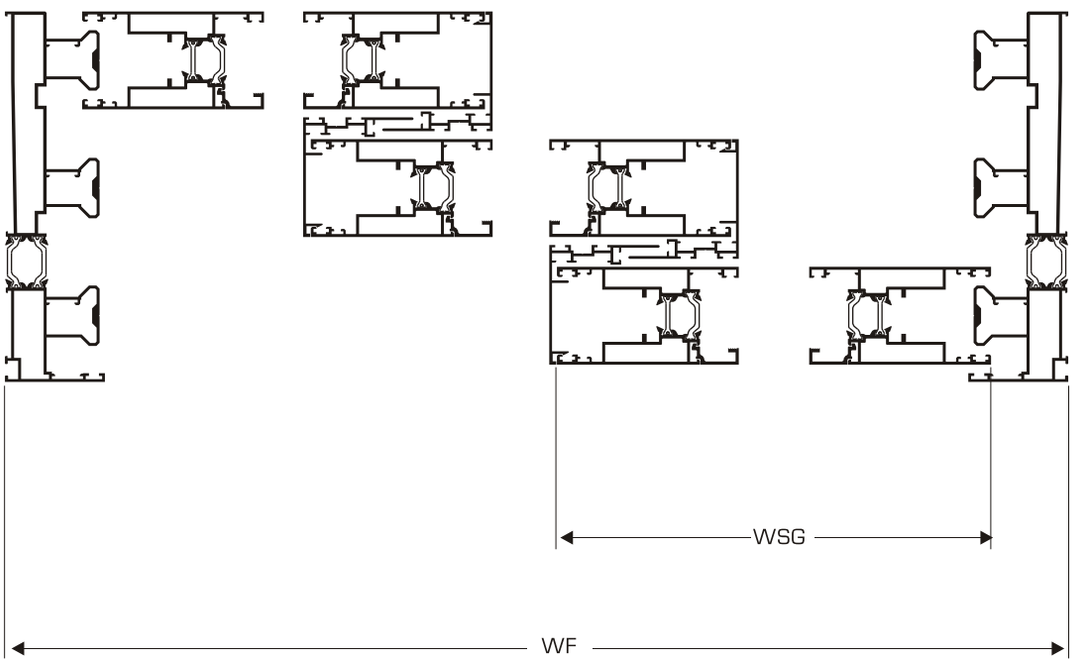

Κοπές Τρίφυλλου Φιλιτού
Cuttings for Triple Adjoininig Profile

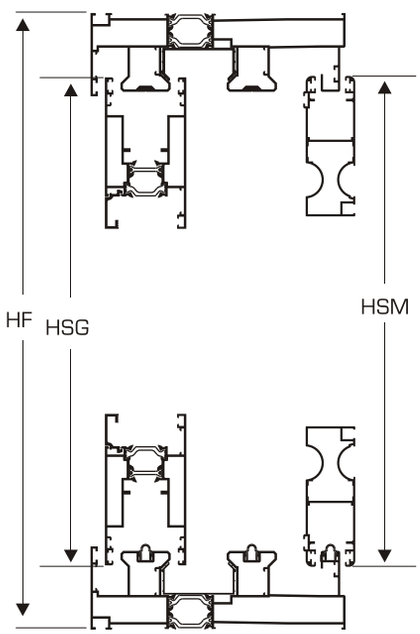

Ύψος Φύλλου Τζαμιού EL 6742
Height of Sash EL 6742

HSG = HF - 72,6 mm

Πλάτος Φύλλου Τζαμιού EL 6742
Width of Sash EL 6742

$$WSG = \frac{WF - 8.7}{3} \text{ mm}$$

Ύψος Φύλλου Σίτας EL 6609
Height of Sash EL 6609

HSM = HF - 71 mm

Πλάτος Φύλλου Σίτας EL 6609
Width of Sash EL 6609

$$WSM = \frac{WF - 8.7}{3} \text{ mm}$$

Μήκος κοπής Γάτζου EL 6752
Width for Cattings of Hook EL 6752

HF - 72.6 mm

Μήκος κοπής Μπινί EL 6756
Width for Cattings of Adjoining Profile EL 6756

HSG - 43 mm

Μήκος κοπής Μπινί EL 6 139
Width for Cattings of Adjoining Profile EL 6 139

HSM - 42 mm

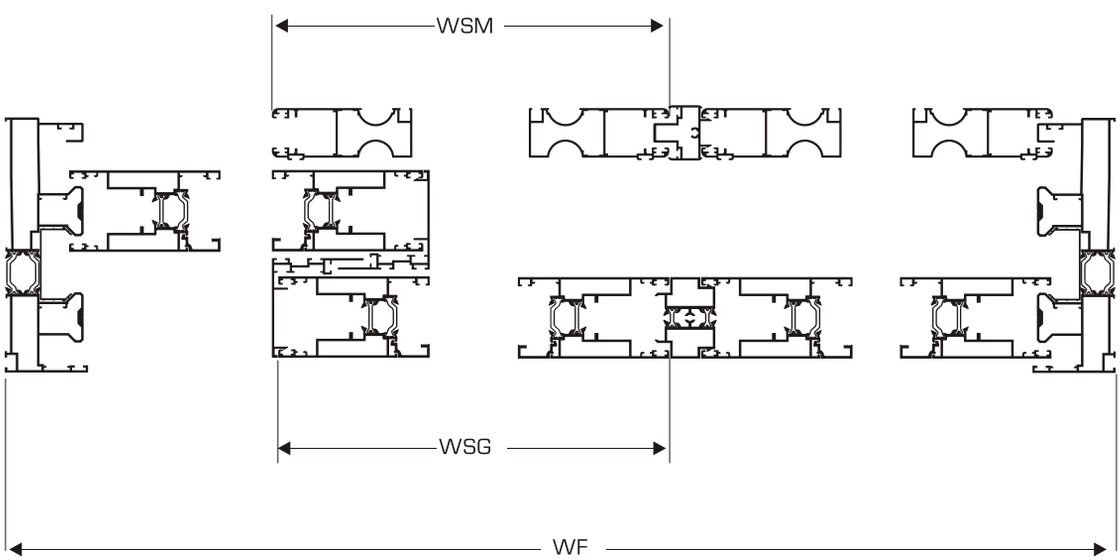

Κοπές Τετράφυλλου Φιλιτού
Cuttings for Fourfold Adjoininig Profile

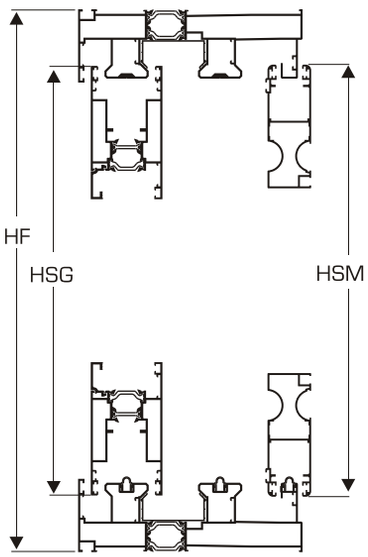

Ύψος Φύλλου Τζαμιού EL 6742
Height of Sash EL 6742

HSG = HF - 72,6 mm

Πλάτος Φύλλου Τζαμιού EL 6742
Width of Sash EL 6742

$$WSG = \frac{WF + 73.2}{4} \text{ mm}$$

Ύψος Φύλλου Σίτας EL 6609
Height of Sash EL 6609

HSM = HF - 71 mm

Πλάτος Φύλλου Σίτας EL 6609
Width of Sash EL 6609

$$WSM = \frac{WF + 73.2}{4} \text{ mm}$$

Μήκος κοπής Γάτζου EL 6752
Width for Cattings of Hook EL 6752

HF - 72.6 mm

Μήκος κοπής Μπινί EL 6756
Width for Cattings of Adjoining Profile EL 6756

HSG - 43 mm

Μήκος κοπής Μπινί EL 6 139
Width for Cattings of Adjoining Profile EL 6 139

HSM - 42 mm

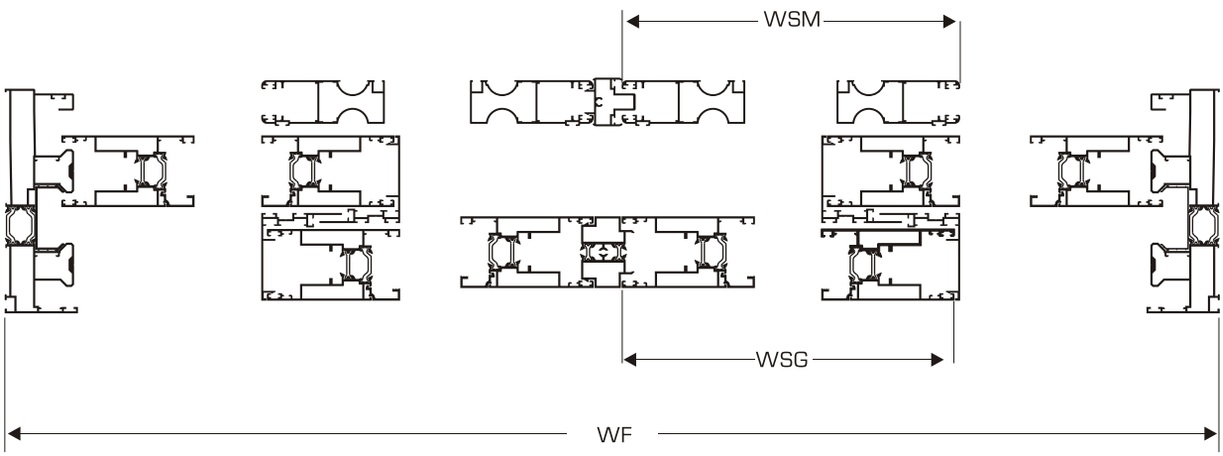

Κοπές Μονόφυλλου Χωνευτού
Cuttings for in Wall Single Sash

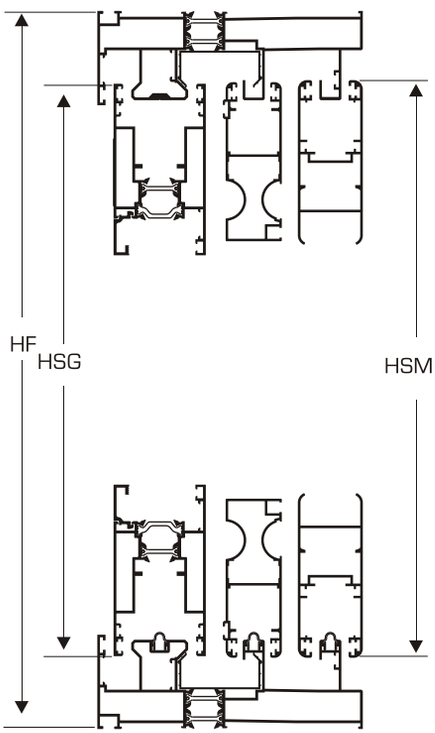

Ύψος Φύλλου Τζαμιού EL 6742
Height of Sash EL 6742

HSG = HF - 72,6 mm

Πλάτος Φύλλου Τζαμιού EL 6742
Width of Sash EL 6742

WSG = WF - 66.3mm

Ύψος Φύλλου Σίτας EL 6609
Height of Sash EL 6609

HSM = HF - 71 mm

Πλάτος Φύλλου Σίτας EL 6609
Width of Sash EL 6609

WSM = WF - 66.3 mm

Ύψος Φύλλου Πατζουριού EL 3342
Height of Shutter's Sash EL 3342

HSM = HF - 71 mm

Πλάτος Φύλλου Πατζουριού EL 3342
Width of Shutter's Sash EL 3342

WSM = WF - 66.3 mm

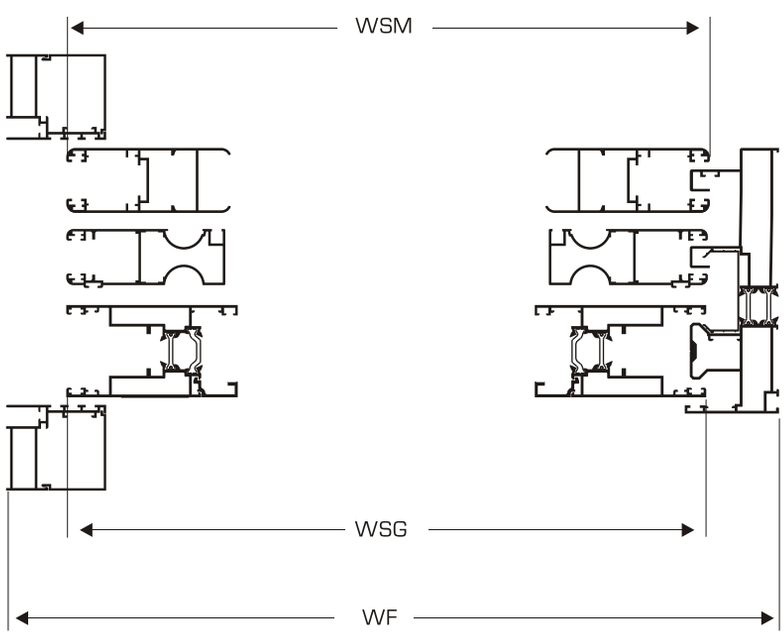

Κοπές Δίφυλλου Χωνευτού
Cuttings for In Wall Double Sash

Κοπές Φύλλου με την Χρήση του Γάντζου EL6752
Cuttings for Sashes with the use of the Hook EL 6752

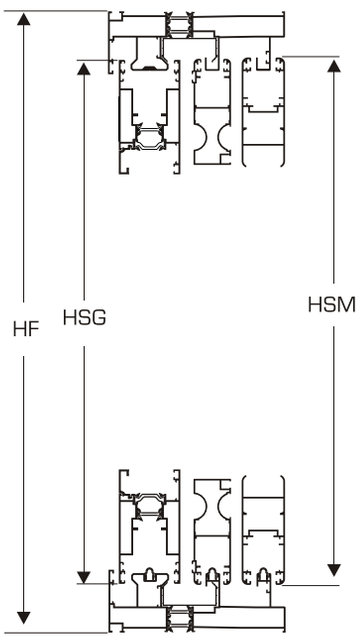

Ύψος Φύλλου Τζαμιού EL 6742
Height of Sash EL 6742

HSG = HF - 72,6 mm

Πλάτος Φύλλου Τζαμιού EL 6742
Width of Sash EL 6742

$$WSG = \frac{WF + 53,2}{2} \text{ mm}$$

Ύψος Φύλλου Σίτας EL 6609
Height of Sash EL 6609

HSM = HF - 71 mm

Πλάτος Φύλλου Σίτας EL 6609
Width of Sash EL 6609

$$WSM = \frac{WF + 40,6}{2} \text{ mm}$$

Υψος Φύλλου Πατζουριού EL 3342
Height of Shutter's Sash EL 3342

HSM = HF - 71 mm

Πλάτος Φύλλου Πατζουριού EL 3342
Width of Shutter's Sash EL 3342

$$WSM = \frac{WF + 40,6}{2} \text{ mm}$$

Μήκος κοπής Γάτζου EL 6752
Width for Cattings of Hook EL 6752

HF - 72.6 mm

Μήκος κοπής Μπινί EL 6756
Width for Cattings of Adjoining Profile EL 6756

HSG - 43 mm

Μήκος κοπής Μπινί EL 6 139
Width for Cattings of Adjoining Profile EL 6 139

HSM - 42 mm

Μήκος κοπής Μπινί EL 3 135
Width for Cattings of Adjoining Profile EL 3 135

HSM - 42 mm

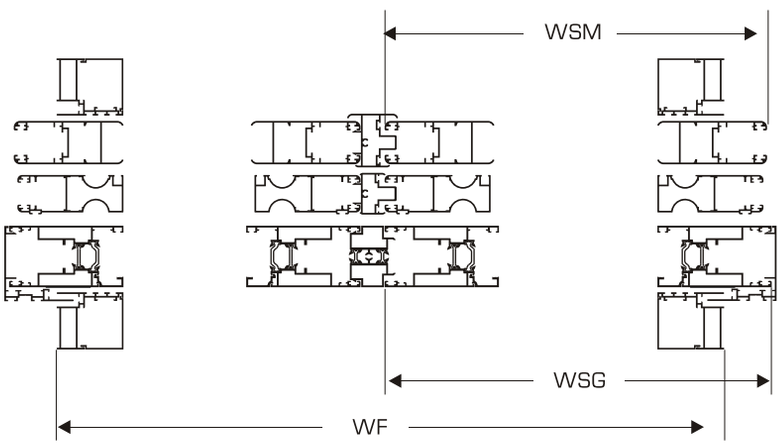

Κοπές Δίφυλλου Χωνευτού
Cuttings for In Wall Double Sash

Κοπές Φύλλου Χωρίς την Χρήση του Γάντζου EL6752
Cuttings for Sashes with out the Hook EL 6752

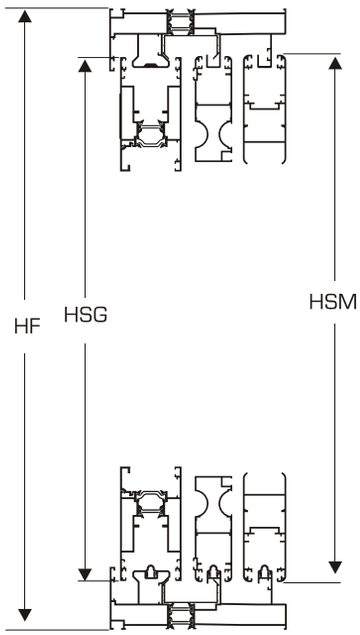

Ύψος Φύλλου Τζαμιού EL 6742
Height of Sash EL 6742

HSG = HF - 72,6 mm

Πλάτος Φύλλου Τζαμιού EL 6742
Width of Sash EL 6742

$$WSG = \frac{WF - 60}{2}$$

Ύψος Φύλλου Σίτας EL 6609
Height of Sash EL 6609

HSM = HF - 71 mm

Πλάτος Φύλλου Σίτας EL 6609
Width of Sash EL 6609

$$WSM = \frac{WF - 60}{2}$$

Υψος Φύλλου Πατζουριού EL 3342
Height of Shutter's Sash EL 3342

HSM = HF - 71 mm

Πλάτος Φύλλου Πατζουριού EL 3342
Width of Shutter's Sash EL 3342

$$WSM = \frac{WF - 60}{2}$$

Μήκος κοπής Μπινί EL 3135
Width for Cattings of Adjoining Profile EL 3135

HSM - 42 mm

Μήκος κοπής Μπινί EL 6756
Width for Cattings of Adjoining Profile EL 6756

HSG - 43 mm

Μήκος κοπής Μπινί EL 6139
Width for Cattings of Adjoining Profile EL 6139

HSM - 42 mm

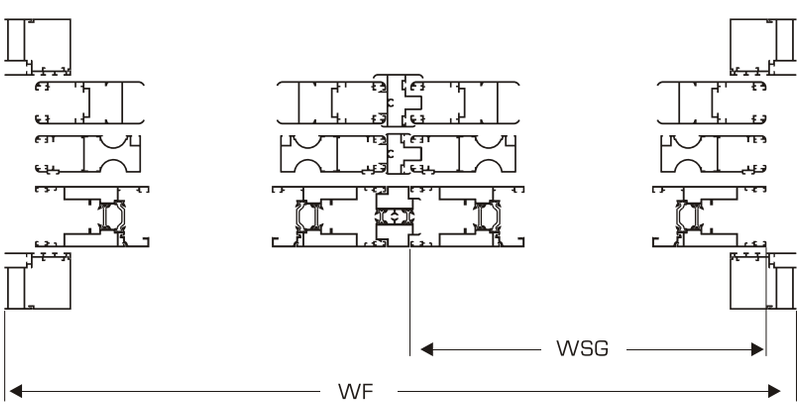

EL - 6700

ΚΩΔ. CODE	ΜΟΡΦΗ SHAPE	ΠΕΡΙΓΡΑΦΗ DESCRIPTION	ΣΥΣΚ/ΣΙΑ PACKAGE	ΔΙΑΣΤ.ΣΥΣΚ PACK DIMENTIONS	ΧΡΩΜΑ COLOR	ΥΛΙΚΟ MATERIAL	ΣΥΝΕΡΓΑΖΕΤΑΙ ΜΕ COMBINES WITH
MS.219		ΒΙΔΩΤΗ ΓΩΝΙΑ ΚΑΣΑΣ FRAME'S SCREWED CORNER	400 ΤΕΜ./ΔΕΜΑ PCS/BOX	**ΚΟΥΤΙ - BOX** Μήκος x Ύψος x Πλάτος 29x 19x26 Length xHeight x Width	Άβαφο Unpainted	Γαλβανιζέ Έλασμα Galvanizes Lamina	Όλες τις κάσες All frames
MX.2851		ΒΙΔΩΤΗ ΓΩΝΙΑ SCREWED CORNER	250 ΤΕΜ./ΔΕΜΑ PCS/BOX	**ΚΟΥΤΙ - BOX** Μήκος x Ύψος x Πλάτος 29x 19x26 Length xHeight x Width	Άβαφο Unpainted	Χυτό αλουμίνιο Casted aluminium	EL 3342 EL 6770
MX.2401		ΒΙΔΩΤΗ ΓΩΝΙΑ SCREWED CORNER	250 ΤΕΜ./ΔΕΜΑ PCS/BOX	**ΚΟΥΤΙ - BOX** Μήκος x Ύψος x Πλάτος 29x 19x26 Length xHeight x Width	Άβαφο Unpainted	Χυτό αλουμίνιο Casted aluminium	EL 6609
4596.070	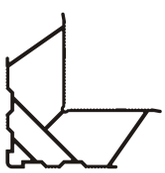	ΠΡΕΣΑΡΙΣΤΗ ΓΩΝΙΑ ΣΥΝΔΕΣΕΩΣ ΦΥΛΛΟΥ EXTRUDED JOINT CORNER FOR SASH	100 ΤΕΜ./ΔΕΜΑ PCS/BUNDLE	**ΚΟΥΤΙ - BOX** Μήκος x Ύψος x Πλάτος 39x 14x28 Length xHeight x Width	Άβαφο Unpainted	Αλουμίνιο Aluminium	EL 6752
GE.1201.INOX		ΓΩΝΙΑ ΕΠΙΠΕΔΟΤΗΤΑΣ ALIGNMENT JOINT CORNER	500 ΤΕΜ./ΔΕΜΑ PCS/BUNDLE	ΣΑΚΟΥΛΑ BAG	Άβαφο Unpainted	Ανοξείδωτη λαμαρίνα Stainless sheet metal	EL 3342 EL 6609 EL 6742
GE.1202.INOX		ΓΩΝΙΑ ΕΠΙΠΕΔΟΤΗΤΑΣ ALIGNMENT JOINT CORNER	500 ΤΕΜ./ΔΕΜΑ PCS/BUNDLE	ΣΑΚΟΥΛΑ BAG	Άβαφο Unpainted	Ανοξείδωτη λαμαρίνα Stainless sheet metal	Όλες τις κάσες All Frames
GE.1204.INOX		ΓΩΝΙΑ ΕΠΙΠΕΔΟΤΗΤΑΣ ALIGNMENT JOINT CORNER	500 ΤΕΜ./ΔΕΜΑ PCS/BUNDLE	ΣΑΚΟΥΛΑ BAG	Άβαφο Unpainted	Ανοξείδωτη λαμαρίνα Stainless sheet metal	EL 6722 EL 6732 EL 6724 EL 6734
PF.6800	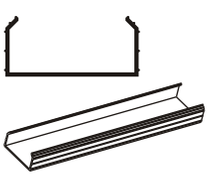	ΠΛΑΣΤΙΚΟ ΚΑΠΑΚΙ ΚΑΣΑΣ PLASTIC COVER FOR FRAME	30 x 6m ΤΕΜ./ΔΕΜΑ PCS/BOX	6m Βεργα 6m Rail	Μαύρο Black	PVC	Όλες τις κάσες All Frames

ΚΩΔ. CODE	ΜΟΡΦΗ SHAPE	ΠΕΡΙΓΡΑΦΗ DESCRIPTION	ΣΥΣΚ/ΣΙΑ PACKAGE	ΔΙΑΣΤ.ΣΥΣΚ PACK DIMENTIONS	ΧΡΩΜΑ COLOR	ΥΛΙΚΟ MATERIAL	ΣΥΝΕΡΓΑΖΕΤΑΙ ΜΕ COMBINES WITH
PS.6700	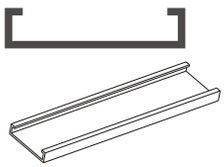	ΠΛΑΣΤΙΚΟ ΚΑΠΑΚΙ PLASTIC COVER	50 x 3m ΤΕΜ./ΔΕΜΑ PCS/BOX	3m Βεργα 3m Rail	Μαύρο Black	PVC	EL 6742
P.AM.3500		Αμοτρισέρ Shock Absorbers	10 ΤΕΜ./ΔΕΜΑ PCS/BUNDLE	ΣΑΚΟΥΛΑ BAG	Μαύρο Black	Πολυαμίδιο Polyamide	EL 6609
P.AM.3300	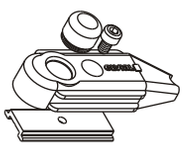	Αμορτισέρ Shock Absorbers	4 ΤΕΜ./ΔΕΜΑ PCS/BUNDLE	ΣΑΚΟΥΛΑ BAG	Μαύρο Black	Πολυαμίδιο Polyamide	EL 3342
R.3100S23.INOX		ΜΟΝΟ ΡΑΟΥΛΟ ΣΙΤΑΣ SHUTTERS' SINGLE ROLLER	100 ΤΕΜ./ΔΕΜΑ PCS/BUNDLE	**ΚΟΥΤΙ - BOX** Μήκος x Ύψος x Πλάτος 28x 12x28 Length xHeight x Width	Άβαφο Unpainted	Αλουμίνιο Aluminium	EL 6609
R.3300M23.INOX		ΜΟΝΟ ΡΑΟΥΛΟ ΠΑΝΤΖΟΥΡΙΟΥ SUTTERS' SINGLE ROLLER	100 ΤΕΜ./ΔΕΜΑ PCS/BOX	**ΚΟΥΤΙ - BOX** Μήκος x Ύψος x Πλάτος 28x 12x28 Length xHeight x Width	Άβαφο Unpainted	Αλουμίνιο Aluminium	EL 3342
R.3300D23.INOX		ΔΙΠΛΟ ΡΑΟΥΛΟ ΠΑΝΤΖΟΥΡΙΟΥ SUTTERS' DOUBLE ROLLER	100 ΤΕΜ./ΔΕΜΑ PCS/BOX	**ΚΟΥΤΙ - BOX** Μήκος x Ύψος x Πλάτος 28x 12x28 Length xHeight x Width	Άβαφο Unpainted	Αλουμίνιο Aluminium	EL 3342
PF.2001	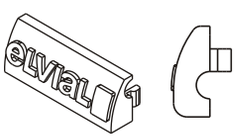	ΠΛΑΣΤΙΚΗ ΤΑΠΑ ΑΠΟΡΡΟΗΣ PLASTIC PLUG FOR WATER OUTFLOW	200 ΤΕΜ./ΔΕΜΑ PCS/BAG	ΣΑΚΟΥΛΑ BAG	Μαύρο Black	Πολυαμίδιο Polyamide	Όλες τις κάσες All frames
P.6752	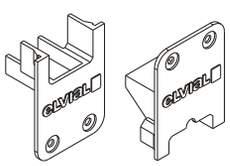	ΤΑΠΑ ΓΑΝΤΖΟΥ DOWEL FOR HOOK	20 ΖΕΥΓΗ/ΔΕΜΑ PAIRS/BAG	ΣΑΚΟΥΛΑ BAG	Μαύρο Black	Πολυαμίδιο Polyamide	EL 6752

ΚΩΔ. / CODE	ΜΟΡΦΗ / SHAPE	ΠΕΡΙΓΡΑΦΗ / DESCRIPTION	ΣΥΣΚ/ΣΙΑ / PACKAGE	ΔΙΑΣΤ.ΣΥΣΚ / PACK DIMENTIONS	ΧΡΩΜΑ / COLOR	ΥΛΙΚΟ / MATERIAL	ΣΥΝΕΡΓΑΖΕΤΑΙ ΜΕ / COMBINES WITH
P.6756L	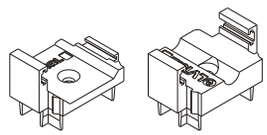	ΤΑΠΑ ΜΠΙΝΙ DOWEL FOR ADJOINING PROFILE	20 ΖΕΥΓΗ PAIRS	ΣΑΚΟΥΛΑ BAG	Μαύρο Black	Πολυαμίδιο Polyamide	EL 6756
P.6756R	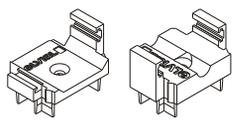	ΤΑΠΑ ΜΠΙΝΙ DOWEL FOR ADJOINING PROFILE	20 ΖΕΥΓΗ PAIRS	ΣΑΚΟΥΛΑ BAG	Μαύρο Black	Πολυαμίδιο Polyamide	EL 6756
P.6139	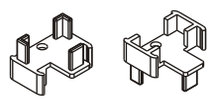	ΤΑΠΑ ΜΠΙΝΙ DOWEL FOR ADJOINING PROFILE	20 ΖΕΥΓΗ PAIRS	ΣΑΚΟΥΛΑ BAG	Λευκό, Μαύρο White, Black	Πολυαμίδιο Polyamide	EL 6 139
P.3135	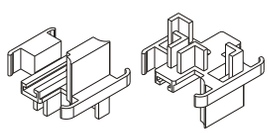	ΤΑΠΑ ΜΠΙΝΙ DOWEL FOR ADJOINING PROFILE	20 ΖΕΥΓΗ PAIRS	ΣΑΚΟΥΛΑ BAG	Λευκό, Μαύρο White, Black	Πολυαμίδιο Polyamide	EL 3 135
R.INOX 7		INOX ΟΔΗΓΟΣ INOX TRACK	90m (15X6) ΤΕΜ./ΔΕΜΑ PCS/BUNDLE	6m Βεργα 6m Rail		Ανοξείδωτο έλασμα Stainless lamina	Όλες τις κάσες με υποδοχή για Inox All frames that accept Inox track
LS.6742.1		ΕΛΑΣΤΙΚΟ ΣΤΕΓΑΝΩΣΗΣ ΦΥΛΛΟΥ SEALING GASKET FOR SASH	175m	ΡΟΛΟ ø 45cm ROLL ø 45cm	Μαύρο Black	EPDM	EL 6742
LS.6752.1		ΕΛΑΣΤΙΚΟ ΣΤΕΓΑΝΩΣΗΣ ΓΑΝΤΖΟΥ SEALING GASKET OF HOOK	80m	ΡΟΛΟ ø 45cm ROLL ø 45cm	Μαύρο Black	EPDM	EL 6752
LS.6752.2		ΕΛΑΣΤΙΚΟ ΣΤΕΓΑΝΩΣΗΣ ΓΑΝΤΖΟΥ SEALING GASKET OF HOOK	80m	ΡΟΛΟ ø 45cm ROLL ø 45cm	Μαύρο Black	EPDM	EL 6752

ΚΩΔ. / CODE	ΜΟΡΦΗ / SHAPE	ΠΕΡΙΓΡΑΦΗ / DESCRIPTION	ΣΥΣΚ/ΣΙΑ / PACKAGE	ΔΙΑΣΤ.ΣΥΣΚ / PACK DIMENTIONS	ΧΡΩΜΑ / COLOR	ΥΛΙΚΟ / MATERIAL	ΣΥΝΕΡΓΑΖΕΤΑΙ ΜΕ / COMBINES WITH
LS.6851.3		ΕΛΑΣΤΙΚΟ ΣΤΕΓΑΝΩΣΗΣ ΓΑΝΤΖΟΥ SEALING GASKET OF HOOK	110m	ΡΟΛΟ ⌀ 45cm ROLL ⌀ 45cm	Μαύρο Black	EPDM	EL 6752 EL 6770
LF.INOX.6600		ΕΛΑΣΤΙΚΟ ΚΑΛΥΨΗΣ ΥΠΟΔΟΧΩΝ ΓΙΑ INOX ΟΔΗΓΟ COVERING GASKET FOR THE SOCKETS OF AN INOX GUIDE	250 ΤΕΜ./ΔΕΜΑ PCS/BOX	ΡΟΛΟ ⌀ 45cm ROLL ⌀ 45cm	Μαύρο Black	EPDM	Όλες τις κάσες με υποδοχή για inox οδηγό All frames with inox track
AL.EX.2071	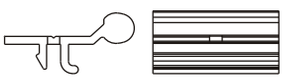	ΕΞΑΡΤΗΜΑ ΤΟΠΟΘΕΤΗΣΗΣ ΑΡΜΟΚΑΛΥΠΤΩΝ ACCESSORY FOR THE PLACEMENT OF THE COVERS	100 ΤΕΜ./ΔΕΜΑ PCS/BUNDLE	ΣΑΚΟΥΛΑ BAG	Άβαφο Unpainted	Αλουμίνιο Aluminium	Όλες τις κάσες και το EL 2072 EL 2073 All frames and EL 2072 EL 2073
PT.6800.370	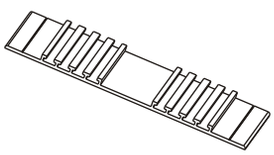	ΕΠΑΝΩ ΚΕΝΤΡΙΚΟ ΣΤΕΓΑΝΩΤΙΚΟ ΓΙΑ ΕΠΑΛΛΗΛΑ UPPER CENTRAL SEALING FOR SUCCESIVE	10 ΤΕΜ./ΔΕΜΑ PCS/BUNDLE	ΣΑΚΟΥΛΑ BAG	Μαύρο Black	Αλουμίνιο Aluminium	EL 6721 EL 6731 EL 6722 EL 6732
PT.6800.160	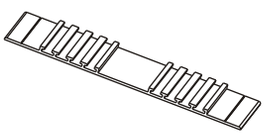	ΕΠΑΝΩ ΚΕΝΤΡΙΚΟ ΣΤΕΓΑΝΩΤΙΚΟ ΓΙΑ ΕΠΑΛΛΗΛΑ UPPER CENTRAL SEALING FOR SUCCESIVE	10 ΤΕΜ./ΔΕΜΑ PCS/BUNDLE	ΣΑΚΟΥΛΑ BAG	Μαύρο Black	Αλουμίνιο Aluminium	EL 6724 EL 6734 EL 6727 EL 6737
PTL.3800.360	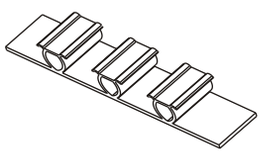	ΚΑΤΩ ΚΕΝΤΡΙΚΟ ΣΤΕΓΑΝΩΤΙΚΟ ΓΙΑ ΕΠΑΛΛΗΛΑ UPPER CENTRAL SEALING FOR SUCCESIVE	10 ΤΕΜ./ΔΕΜΑ PCS/BUNDLE	ΣΑΚΟΥΛΑ BAG	Μαύρο Black	EPDM	EL 6721 EL 6731 EL 6722 EL 6732
PTL.6800.160	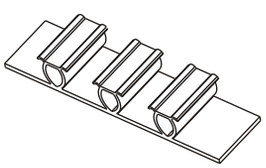	ΚΑΤΩ ΚΕΝΤΡΙΚΟ ΣΤΕΓΑΝΩΤΙΚΟ ΓΙΑ ΕΠΑΛΛΗΛΑ UPPER CENTRAL SEALING FOR SUCCESIVE	10 ΤΕΜ./ΔΕΜΑ PCS/BUNDLE	ΣΑΚΟΥΛΑ BAG	Μαύρο Black	EPDM	EL 6724 EL 6734 EL 6727 EL 6737
ST.6800.120	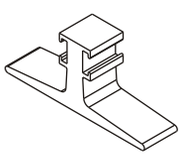	ΣΤΟΠΕΡ ΦΙΛΙΤΩΝ ADJOINING PROFILES STOPPER	10 ΤΕΜ./ΔΕΜΑ PCS/BAG	ΣΑΚΟΥΛΑ BAG	Λευκό, Μαύρο White, Black	Αλουμίνιο Aluminium	EL 6724 EL 6734 EL 6727 EL 6737

ΚΩΔ. / CODE	ΜΟΡΦΗ / SHAPE	ΠΕΡΙΓΡΑΦΗ / DESCRIPTION	ΣΥΣΚ/ΣΙΑ / PACKAGE	ΔΙΑΣΤ.ΣΥΣΚ / PACK DIMENTIONS	ΧΡΩΜΑ / COLOR	ΥΛΙΚΟ / MATERIAL	ΣΥΝΕΡΓΑΖΕΤΑΙ ΜΕ / COMBINES WITH
ST.6100.260	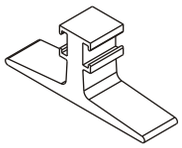	ΣΤΟΠΕΡ ΦΙΛΙΤΩΝ ADJOINING PROFILES STOPPER	10 ΤΕΜ./ΔΕΜΑ PCS/BAG	ΣΑΚΟΥΛΑ BAG	Λευκό, Μαύρο White, Black	Αλουμίνιο Aluminium	EL 6724 EL 6734 EL 6727 EL 6737
LS.ST 260		ΕΛΑΣΤΙΚΟ ΓΙΑ ΣΤΟΠΕΡ ΦΙΛΙΤΩΝ GASKET FOR ADJOINING PROFILES STOPPER	20 ΤΕΜ./ΔΕΜΑ PCS/BAG	ΣΑΚΟΥΛΑ BAG	Μαύρο Black	EPDM	ST.6 100.260 ST.6800. 120
LT.1120.EPDM		ΕΛΑΣΤΙΚΟ ΣΤΕΓΑΝΩΣΗΣ ΥΑΛΟΠΙΝΑΚΑ, ΕΞΩΤΕΡΙΚΟ ΔΙΑΚΕΝΟ ΚΑΛΥΨΗΣ: 3,5-4mm OUTER GASKET CORNER FOR GLASS INTERVAL: 3.5-4mm	105M	ΡΟΛΟ ø45 ROLL ø45	Μαύρο Black		EL 6742
LT.1060.EPDM		ΕΛΑΣΤΙΚΟ ΣΤΕΓΑΝΩΣΗΣ ΥΑΛΟΠΙΝΑΚΑ, ΣΦΗΝΑ ΔΙΑΚΕΝΟ ΚΑΛΥΨΗΣ: 2-3mm OUTER GASKET CORNER FOR GLASS,CHOCK INTERVAL: 2-3 mm	280M	ΡΟΛΟ ø45 ROLL ø45	Μαύρο Black	EPDM	EL 6760
LT.1061.EPDM		ΕΛΑΣΤΙΚΟ ΣΤΕΓΑΝΩΣΗΣ ΥΑΛΟΠΙΝΑΚΑ, ΕΞΩΤΕΡΙΚΟ ΔΙΑΚΕΝΟ ΚΑΛΥΨΗΣ: 3-4mm OUTER GASKET CORNER FOR GLASS INTERVAL: 3-4mm	130M	ΡΟΛΟ ø45 ROLL ø45	Μαύρο Black	EPDM	EL 6760
LT.1062.EPDM		ΕΛΑΣΤΙΚΟ ΣΤΕΓΑΝΩΣΗΣ ΥΑΛΟΠΙΝΑΚΑ, ΕΞΩΤΕΡΙΚΟ ΔΙΑΚΕΝΟ ΚΑΛΥΨΗΣ: 4-5mm OUTER GASKET CORNER FOR GLASS INTERVAL: 4-5mm	130M	ΡΟΛΟ ø45 ROLL ø45	Μαύρο Black	EPDM	EL 6760
LT.1063.EPDM		ΕΛΑΣΤΙΚΟ ΣΤΕΓΑΝΩΣΗΣ ΥΑΛΟΠΙΝΑΚΑ, ΕΞΩΤΕΡΙΚΟ ΔΙΑΚΕΝΟ ΚΑΛΥΨΗΣ: 5-6mm OUTER GASKET CORNER FOR GLASS INTERVAL: 5-6mm	84M	ΡΟΛΟ ø45 ROLL ø45	Μαύρο Black	EPDM	EL 6760
LT.1064.EPDM		ΕΛΑΣΤΙΚΟ ΣΤΕΓΑΝΩΣΗΣ ΥΑΛΟΠΙΝΑΚΑ, ΕΞΩΤΕΡΙΚΟ ΔΙΑΚΕΝΟ ΚΑΛΥΨΗΣ: 6-7mm OUTER GASKET CORNER FOR GLASS INTERVAL: 6-7mm	65M	ΡΟΛΟ ø45 ROLL ø45	Μαύρο Black	EPDM	EL 6760

ΚΩΔ. CODE	ΜΟΡΦΗ SHAPE	ΠΕΡΙΓΡΑΦΗ DESCRIPTION	ΣΥΣΚ/ΣΙΑ PACKAGE	ΔΙΑΣΤ.ΣΥΣΚ PACK DIMENTIONS	ΧΡΩΜΑ COLOR	ΥΛΙΚΟ MATERIAL	ΣΥΝΕΡΓΑΖΕΤΑΙ ΜΕ COMBINES WITH
MGS.671	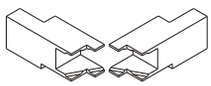	ΜΑΧΑΙΡΙΑ ΦΥΛΛΟΥ ΓΙΑ ΓΩΝΙΑΣΤΡΑ ALVIT SASH'S CUTTING UNITS FOR ALVIT CRIMPING MACHINES	1 ΤΕΜ./ΔΕΜΑ PCS/BUNDLE		Άβαφο Unpainted	Βαμμένος Χάλυβας Painted Steel	
MGS.671.PR	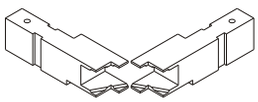	ΜΑΧΑΙΡΙΑ ΦΥΛΛΟΥ ΓΙΑ ΛΟΙΠΕΣ ΓΩΝΙΑΣΤΡΕΣ SASH'S CUTTING UNITS FOR OTHERS CRIMPING MACHINES	1 ΤΕΜ./ΔΕΜΑ PCS/BUNDLE		Άβαφο Unpainted	Βαμμένος Χάλυβας Painted Steel	
MGP.060358	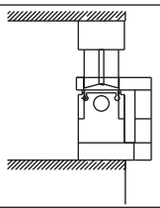	ΚΟΠΤΙΚΗ ΜΟΝΑΔΑ ΓΙΑ ΓΑΝΤΖΟ CUTTING UNITS FOR HOOK	1 ΤΕΜ./ΔΕΜΑ PCS/BUNDLE		Άβαφο Unpainted	Βαμμένος Χάλυβας Painted Steel	

Τοποθέτηση EL 6765 και PS.6700
Placing EL 6765 and PS.6700

Ο συνδυασμός EL 6765 και PS 6700 τοποθετείται συρταρωτά πριν γίνει η συνδεσμολογία των δυο φύλλων στην γωνιάστρα. Τοποθετείτε ένα τεμάχιο στο κάτω τμήμα του φύλλου και δυο τεμάχια το ένα πάνω και το άλλο κάτω από την κατεργασία λαβής.

The combination of EL 6765 and PS6700 should be sliding placed before you make the treatments on the crimping machine. One item should be placed on the lower part of the sash and another two on top and bottom of the handle's treatment.

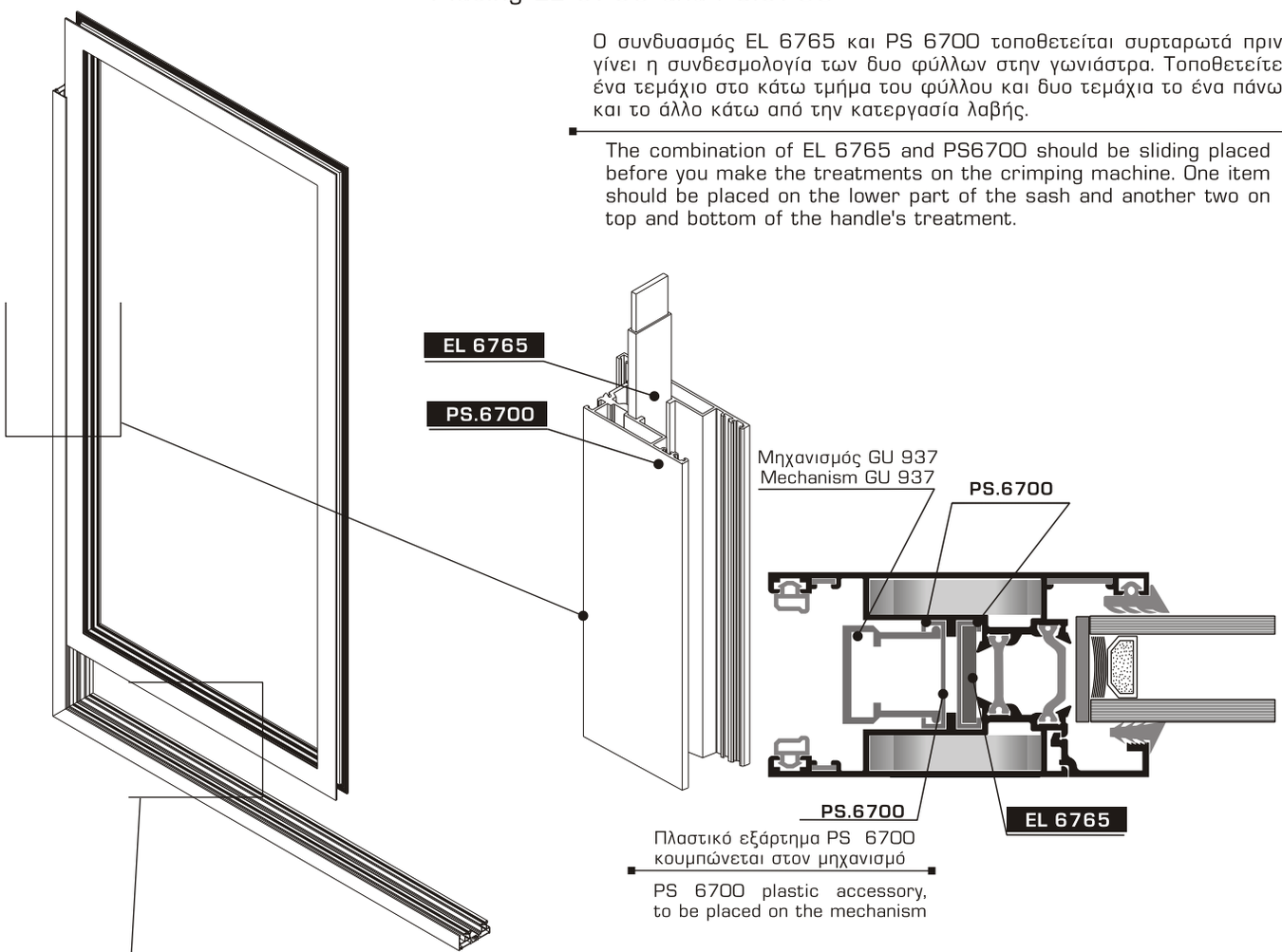

Πλαστικό εξάρτημα PS 6700 κουμπώνεται στον μηχανισμό

PS 6700 plastic accessory, to be placed on the mechanism

Οριζόντιο τμήμα = πλάτος φύλλου - 120mm
Κάτω κάθετο τμήμα = 850mm (για φύλλα ύψους μεγαλύτερα από 1800mm)
Κάτω κάθετο τμήμα = 250mm (για φύλλα ύψους μικρότερα από 1800mm)
Πάνω κάθετο τμήμα = Μήκος πάνω τμήματος μηχανισμού

Horizontal part= sashe's width
Vertical lower part= 850mm (for sashes of height bigger than 1800mm)
Vertical lower part= 250mm (for sashes of height smaller than 1800mm)
Vertical upper part= Length of the mechanism's upper part

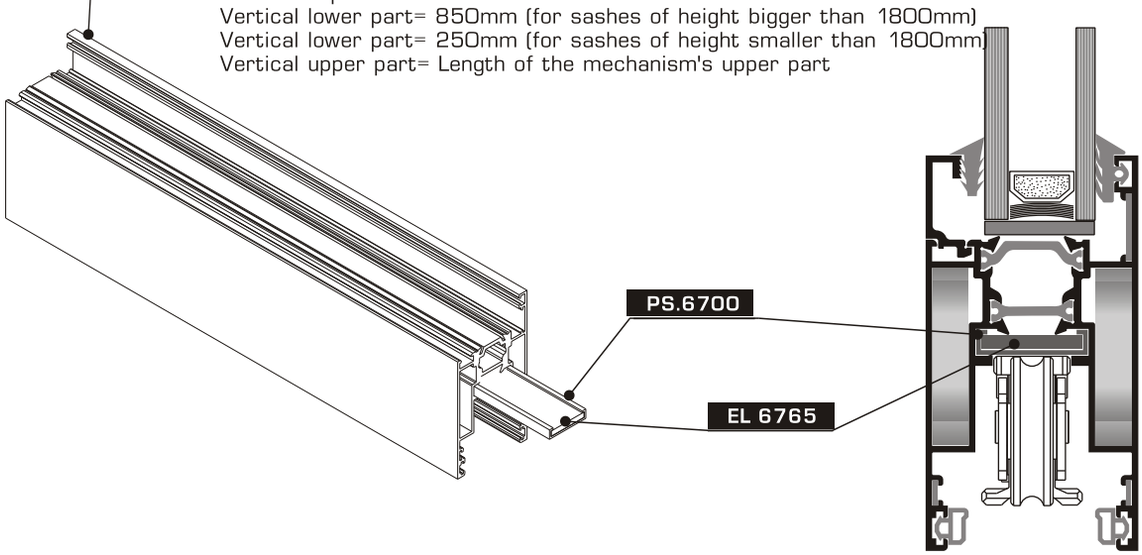

Κατεργασία απορροής
Treatment for drainage hole

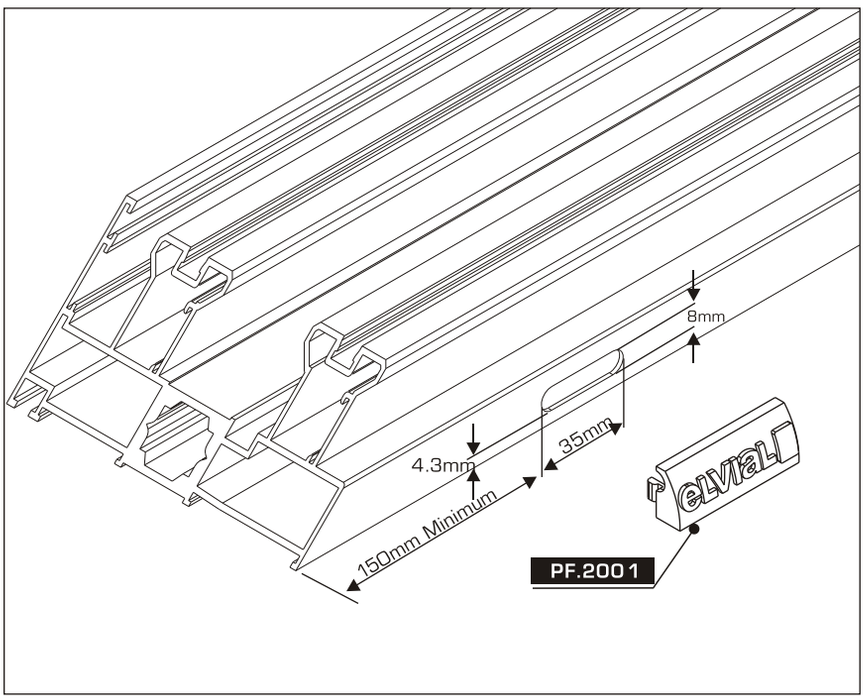

Διαμορφώνονται 3 απορροές. Δυο απορροές στις άκρες του κουφώματος και μια στο κέντρο.
Three drainage holes are shaped. Two are situated at the edge of the frame and one at its center.

Στο εσωτερικό κανάλι δημιουργούνται 3 απορροές διαστάσεων 5X35mm
At the internal guide, there should be three drainage holes of 5X35mm

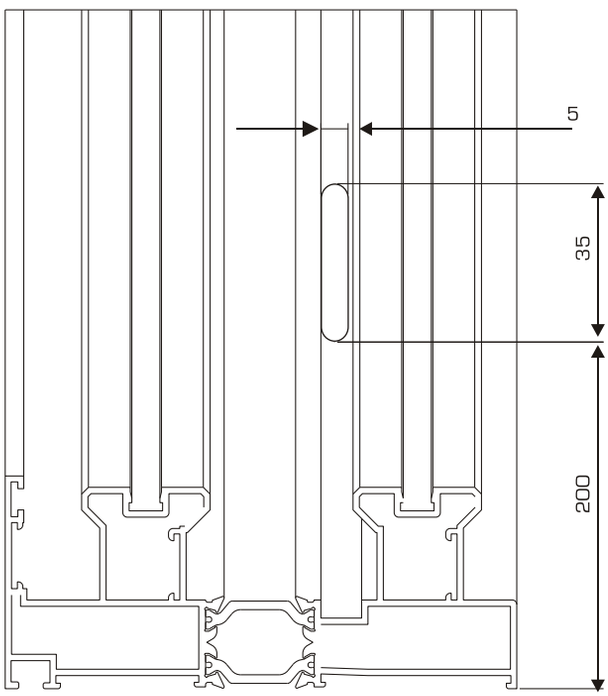

Τοποθέτηση τάπας γάτζου
Placing a dowel at the hook

ΠΡΟΣΟΧΗ: Τοποθετείστε διαφορετικό τεμάχιο τάπας στο άνω τμήμα και διαφορετικό τεμάχιο στο κάτω τμήμα του γάντζου

ATTENTION: Different parts of the dowel must be placed at the upper and lower part of the hook

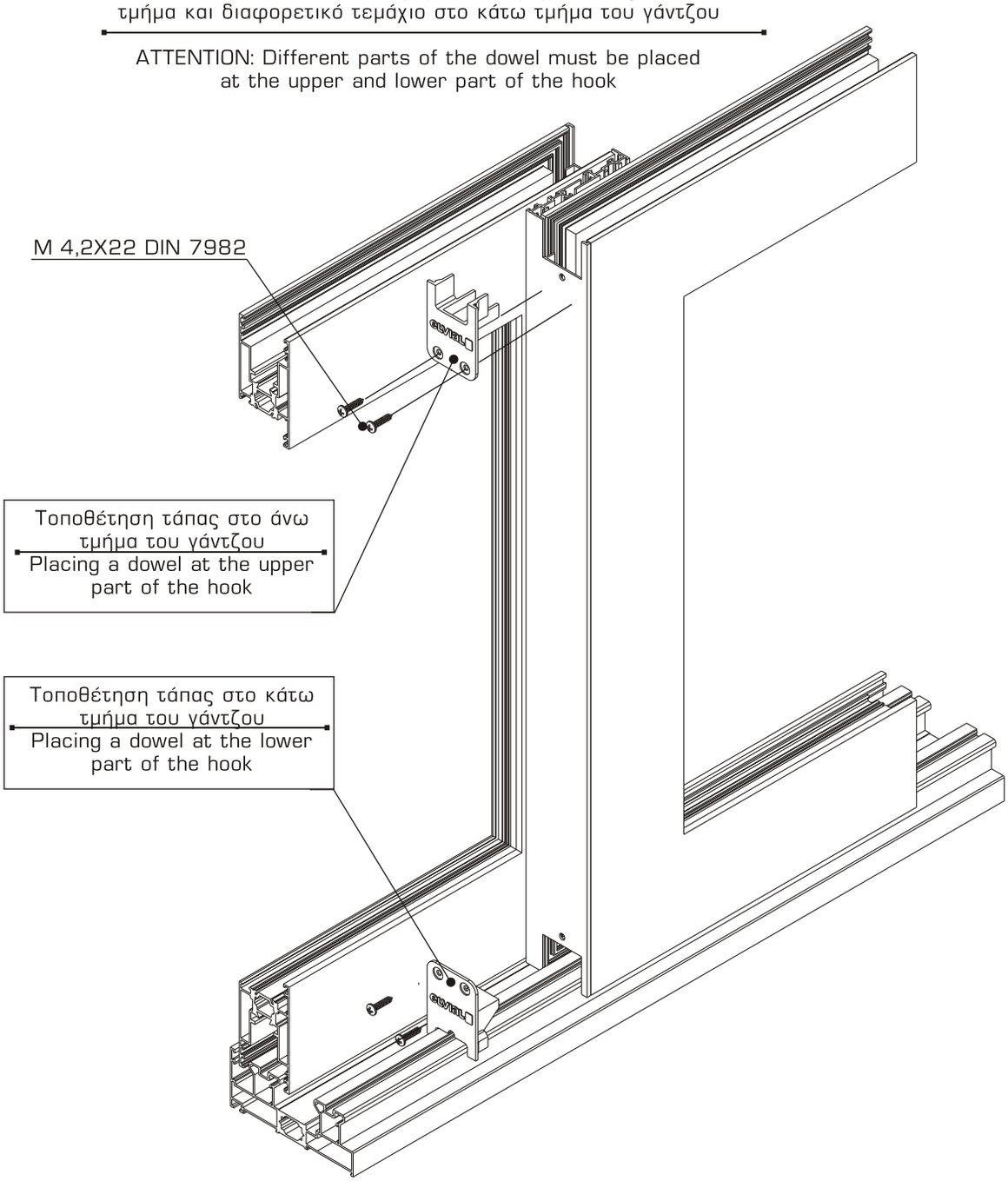

Κατεργασία γάντζου στο πρεσάκι

Trating the hook at the cutting machine

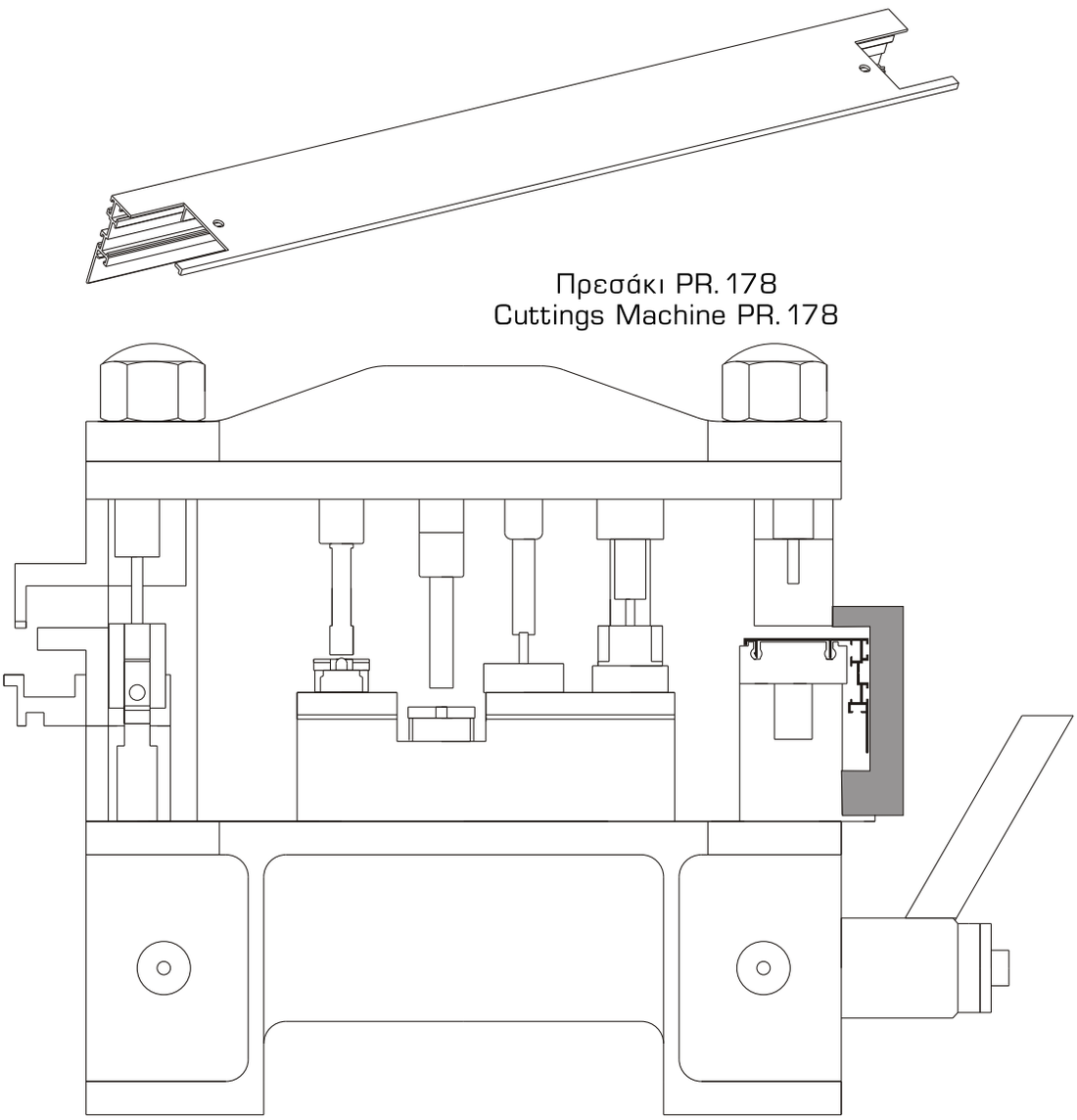

Ο ΚΩΔΙΚΟΣ ΤΗΣ ΚΟΠΤΙΚΗΣ ΜΟΝΑΔΑΣ ΤΟΥ ΓΑΝΤΖΟΥ ΕΙΝΑΙ: MAX.P.06.03.58
Η ΚΟΠΤΙΚΗ ΜΟΝΑΔΑ ΠΑΡΑΔΙΔΕΤΑΙ ΩΣ ΜΕΜΩΝΟΜΕΝΟ ΕΞΑΡΤΗΜΑ ΚΑΙ ΠΡΟΣΑΡΜΟΖΕΤΑΙ ΣΤΗ ΘΕΣΗ ΟΠΩΣ ΑΥΤΗ ΦΑΙΝΕΤΑΙ ΣΤΟ ΣΧΕΔΙΟ

THE CODE OF THE HOOK'S CUTTING UNIT IS: MAX.P.06.03.55
THE CUTTING UNIT IS DELIVERED AS A SINGLE ACCESSORY AND SHOULD BE ADJUSTED AS INDICATED ABOVE.

ΚΑΤΕΡΓΑΣΙΕΣ ΦΥΛΛΟΥ ΓΙΑ ΤΟΠΟΘΕΤΗΣΗ ΜΗΧΑΝΙΣΜΟΥ
SASHES' TREATMENTS FOR THE PLACING OF THE MECHANISM

ΤΟΠΟΘΕΤΗΣΗ ΛΑΒΗΣ
PLACING THE HANDLE

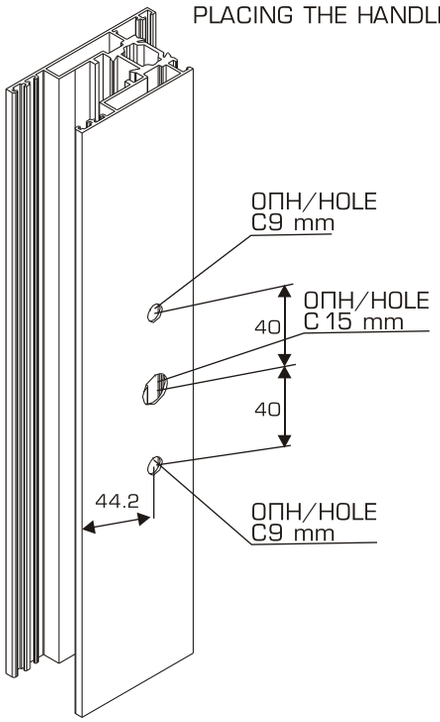

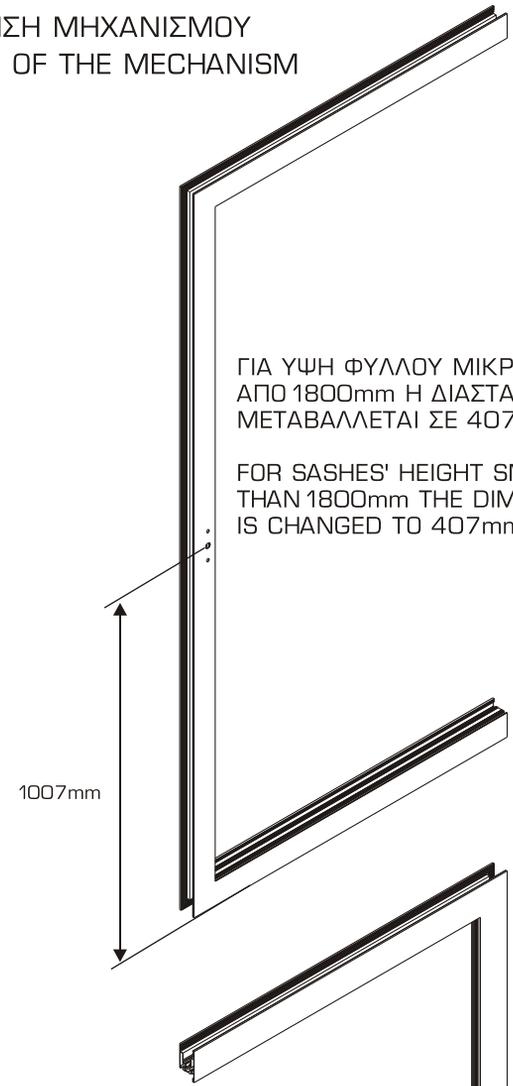

ΓΙΑ ΥΨΗ ΦΥΛΛΟΥ ΜΙΚΡΟΤΕΡΑ ΑΠΟ 1800mm Η ΔΙΑΣΤΑΣΗ ΜΕΤΑΒΑΛΛΕΤΑΙ ΣΕ 407mm

FOR SASHES' HEIGHT SMALLER THAN 1800mm THE DIMENSION IS CHANGED TO 407mm

ΤΟΠΟΘΕΤΗΣΗ ΕΞΩΤΕΡΙΚΗΣ ΧΟΥΦΤΑΣ
PLACING THE EXTERNAL FLUSH

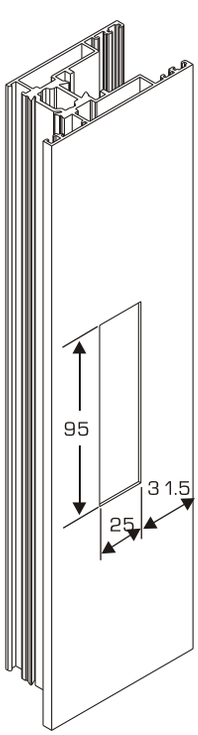

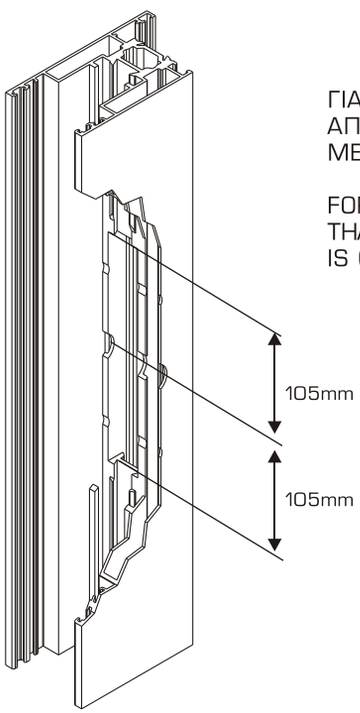

ΓΙΑ ΥΨΗ ΦΥΛΛΟΥ ΜΙΚΡΟΤΕΡΑ ΑΠΟ 1800mm Η ΔΙΑΣΤΑΣΗ ΜΕΤΑΒΑΛΛΕΤΑΙ ΣΕ 360mm

FOR SASHES' HEIGHT SMALLER THAN 1800mm THE DIMENSION IS CHANGED TO 360mm

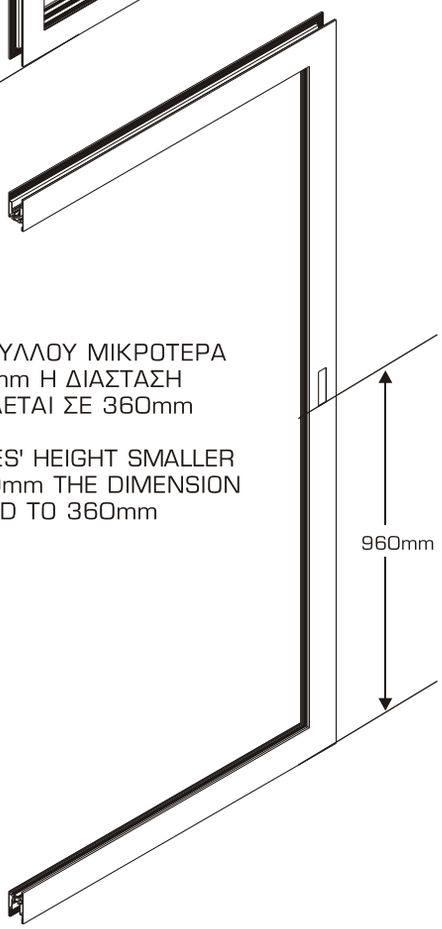

Τοποθέτηση πρόσθετου για σταθερό φύλλο

Placing additional profile for fixed sash

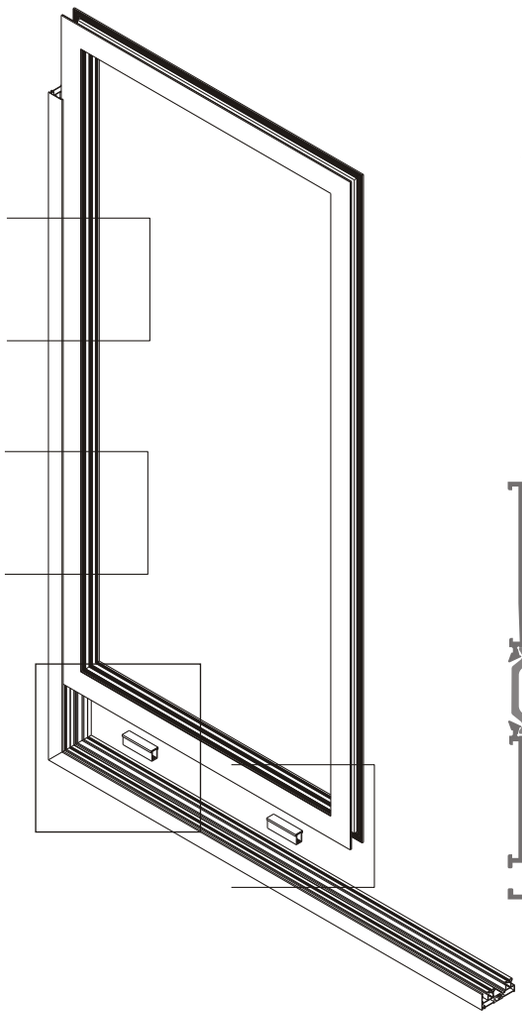

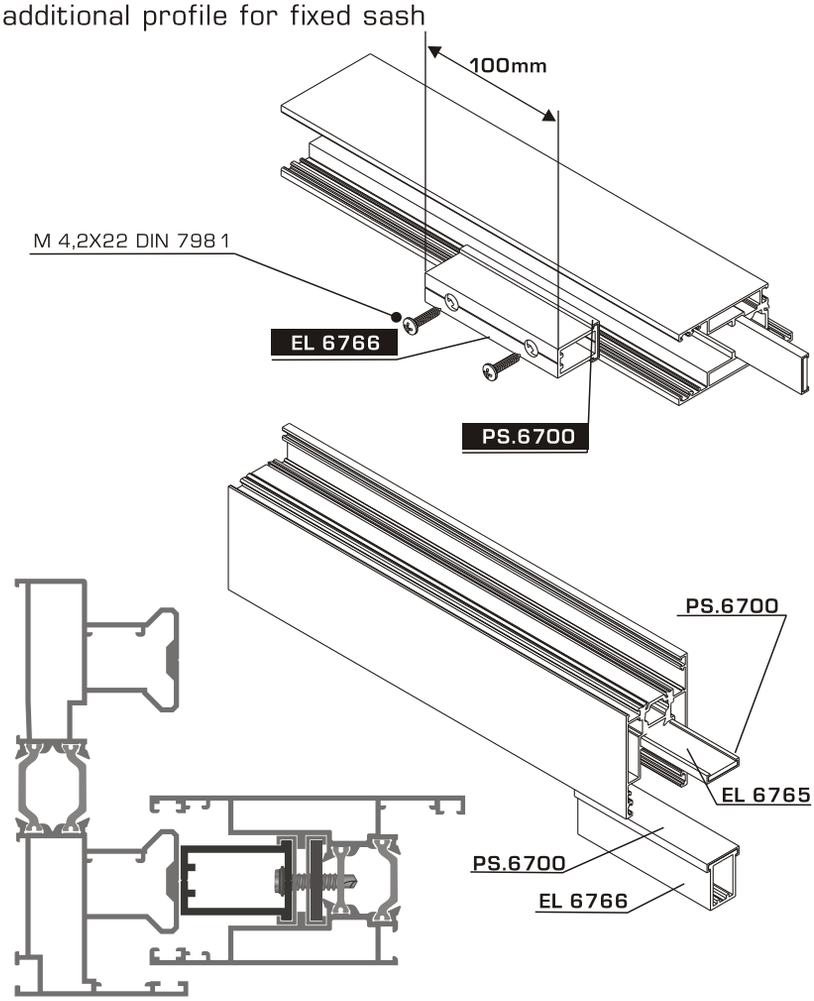

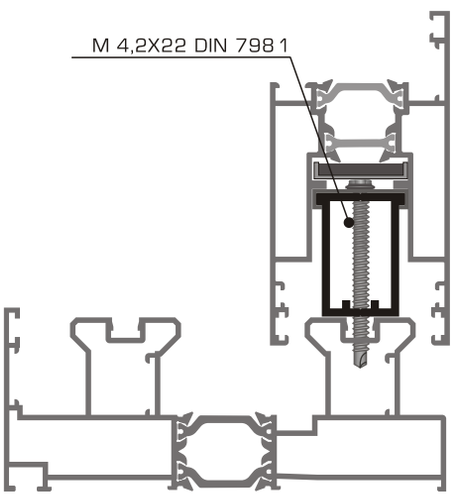

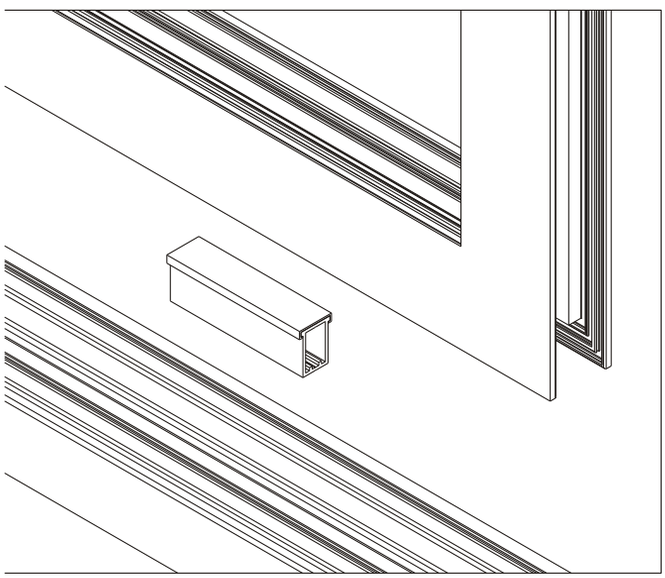

Τοποθέτηση "ταυ" EL 6745 στο φύλλο EL 6742

Placing a "T" shaped profile EL 6745 at sash EL 6742

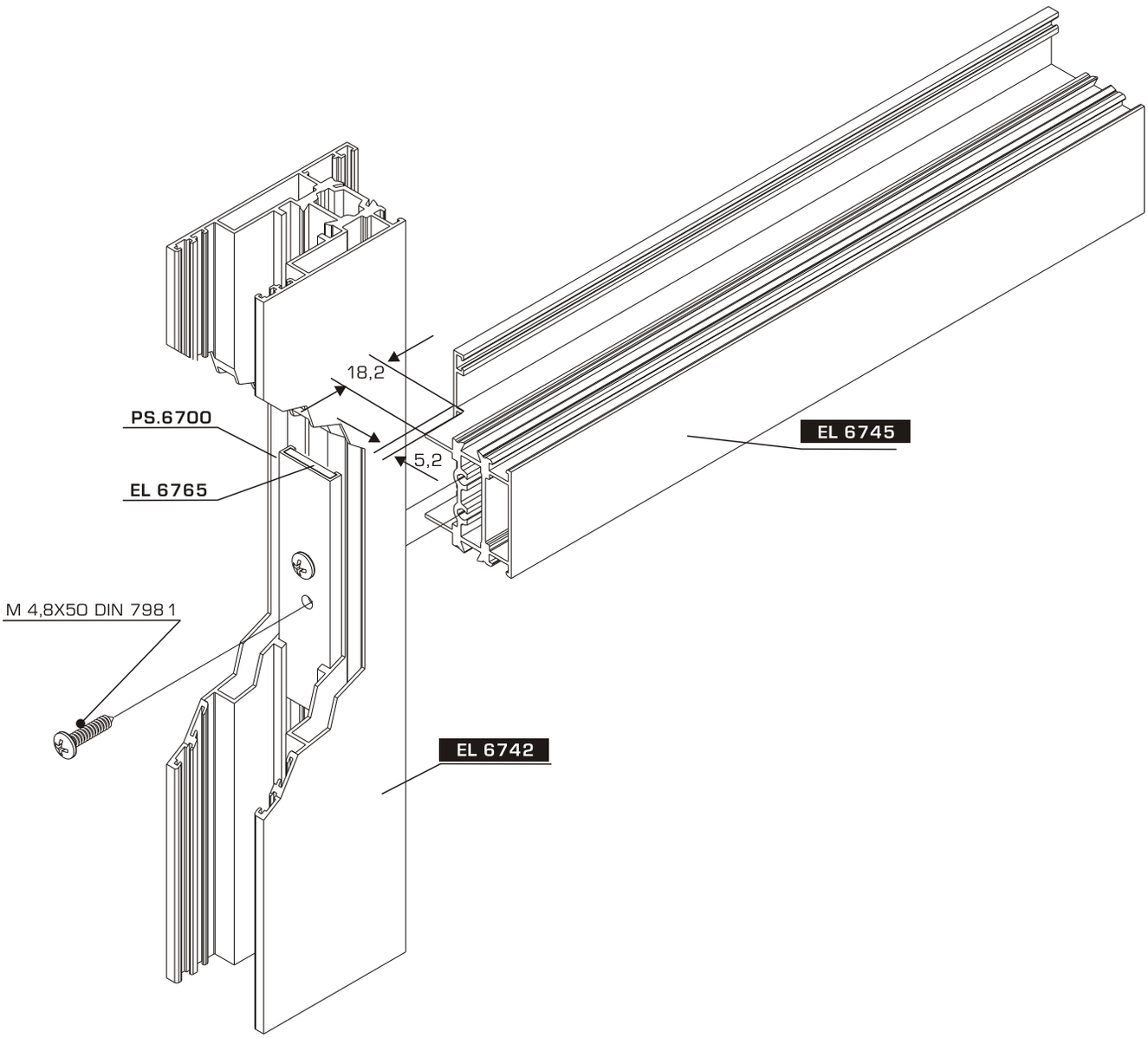

Τοποθέτηση του μπινί EL 6756 στο αριστερό φύλλο
Placing the adjoining profile EL 6756 at the left sash

ΧΡΗΣΙΜΟΠΟΙΕΙΤΑΙ Η ΤΑΠΑ ΜΠΙΝΙ P.6756L
THE DOWEL P.6756L IS USED

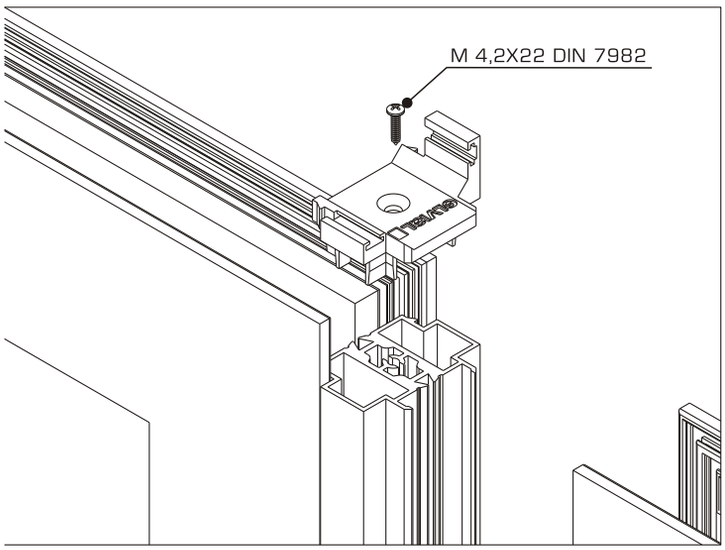

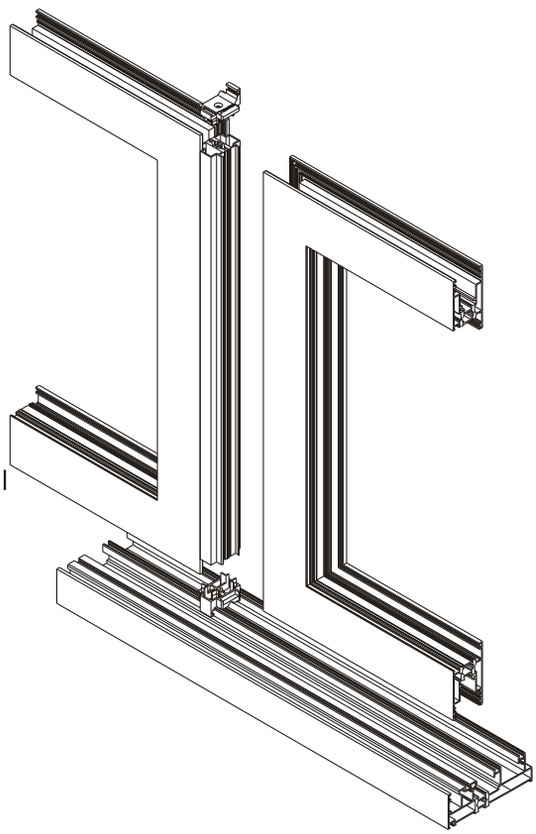

ΤΟΠΟΘΕΤΗΣΗ ΤΑΠΑΣ ΣΤΟ ΑΝΩ ΤΜΗΜΑ ΑΠΟ ΤΟ ΜΠΙΝΙ
PLACING THE DOWEL AT THE UPPER PART OF ADJOINING PROFILE

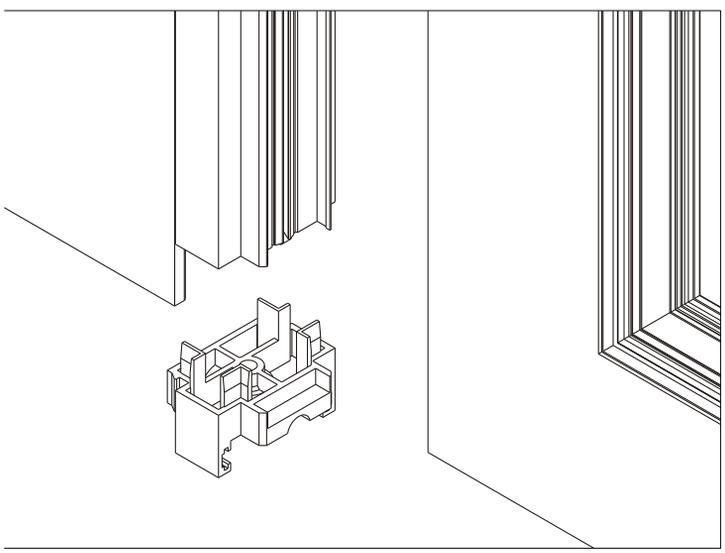

ΤΟΠΟΘΕΤΗΣΗ ΤΑΠΑΣ ΣΤΟ ΚΑΤΩ ΤΜΗΜΑ ΑΠΟ ΤΟ ΜΠΙΝΙ
PLACING THE DOWEL AT THE LOWER PART OF THE ADJOINING PROFILE

Τοποθέτηση του μπινί EL 6756 στο δεξί φύλλο
Placing the adjoining profile EL 6756 at the right sash

ΧΡΗΣΙΜΟΠΟΙΕΙΤΑΙ Η ΤΑΠΑ ΜΠΙΝΙ P.6756R
THE DOWEL P.6756R IS USED

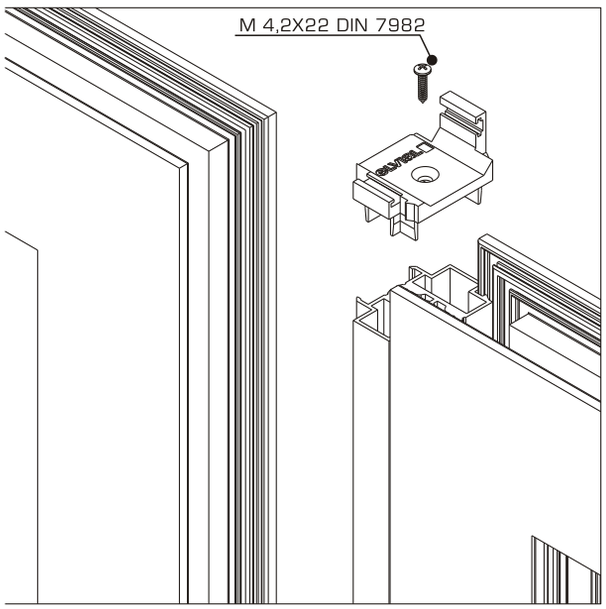

ΤΟΠΟΘΕΤΗΣΗ ΤΑΠΑΣ ΣΤΟ ΑΝΩ ΤΜΗΜΑ ΑΠΟ ΤΟ ΜΠΙΝΙ
PLACING THE DOWEL AT THE UPPER PART OF ADJOINING PROFILE

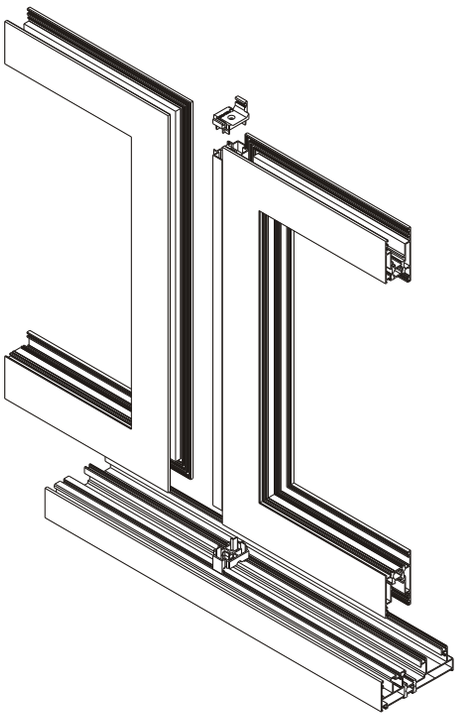

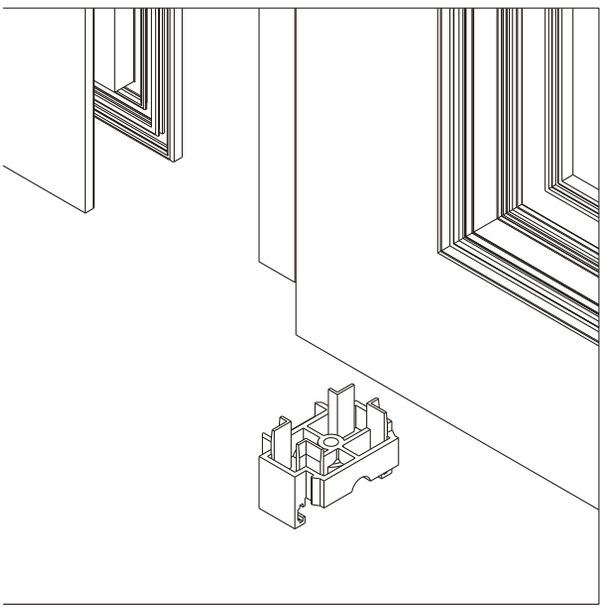

ΤΟΠΟΘΕΤΗΣΗ ΤΑΠΑΣ ΣΤΟ ΚΑΤΩ ΤΜΗΜΑ ΑΠΟ ΤΟ ΜΠΙΝΙ
PLACING THE DOWEL AT THE LOWER PART OF THE ADJOINING PROFILE

Τοποθέτηση στόπερ για EL 6742
Placing stoper for sash EL 6742

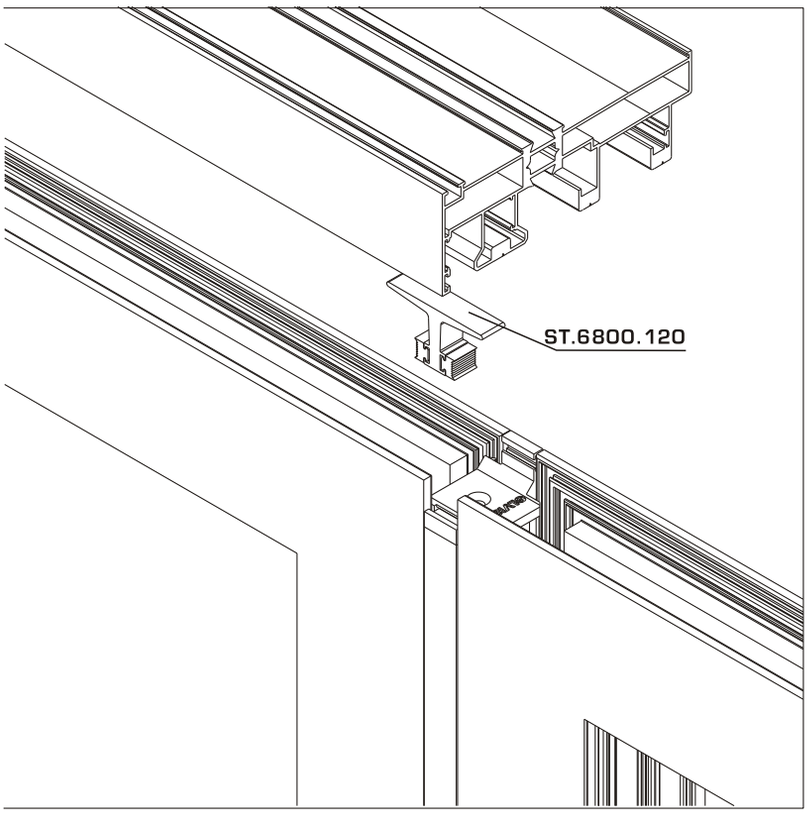

Τοποθετείτε 1 μονο τεμάχιο στο πάνω τμήμα της κατασκευής

Placing only 1 pcs at the upper part

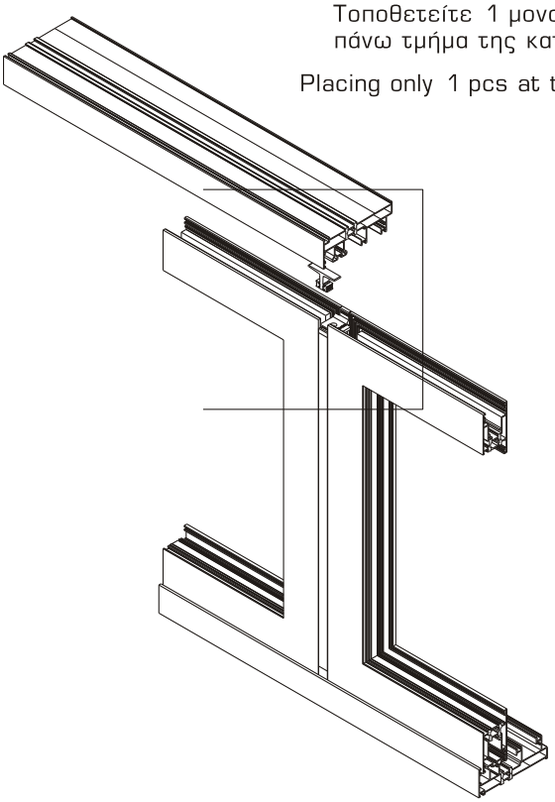

Τοποθέτηση στεγανωτικών για χωνευτά
Placing sealing accessories for in wall constructions

Τοποθετούνται στο σημείο εισόδου της κάσας στον τοίχο.
To be placed at the exact spot where the sash enters the wall.

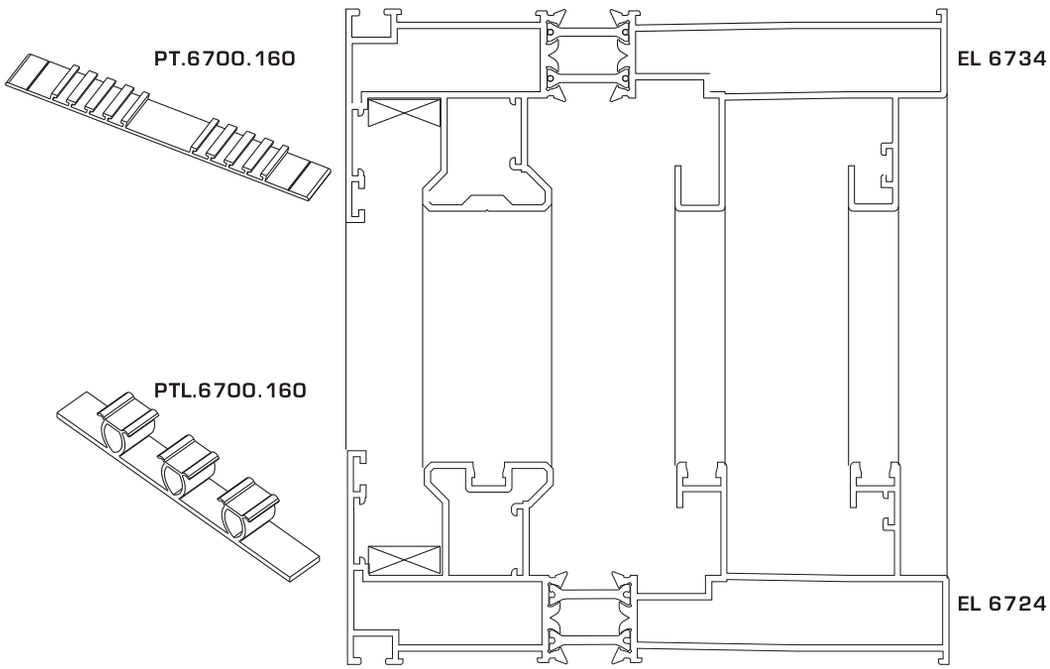

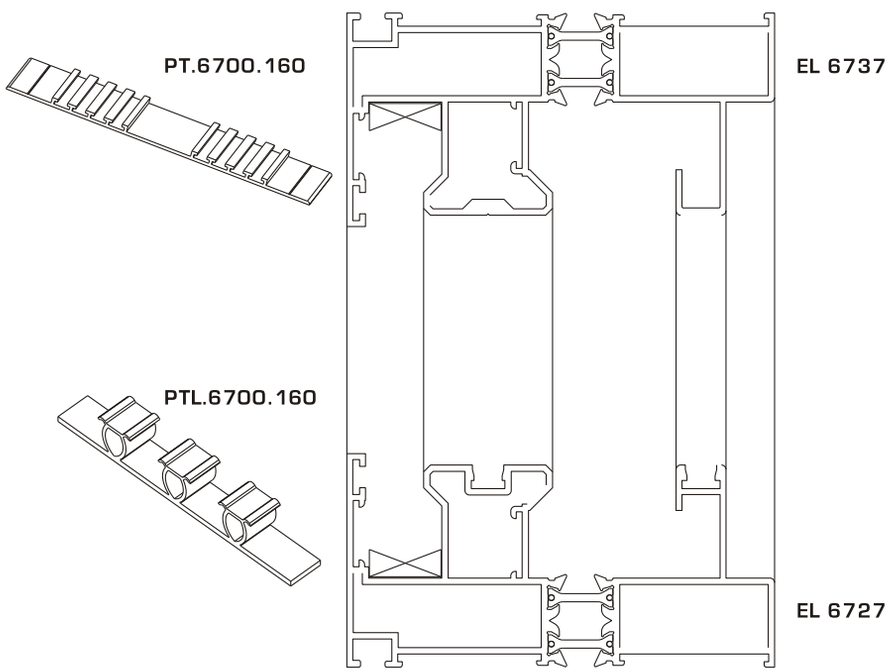

ΤΟΠΟΘΕΤΗΣΗ ΣΤΟΠΕΡ ΧΩΝΕΥΤΩΝ
PLACING A STOPER FOR IN WALL

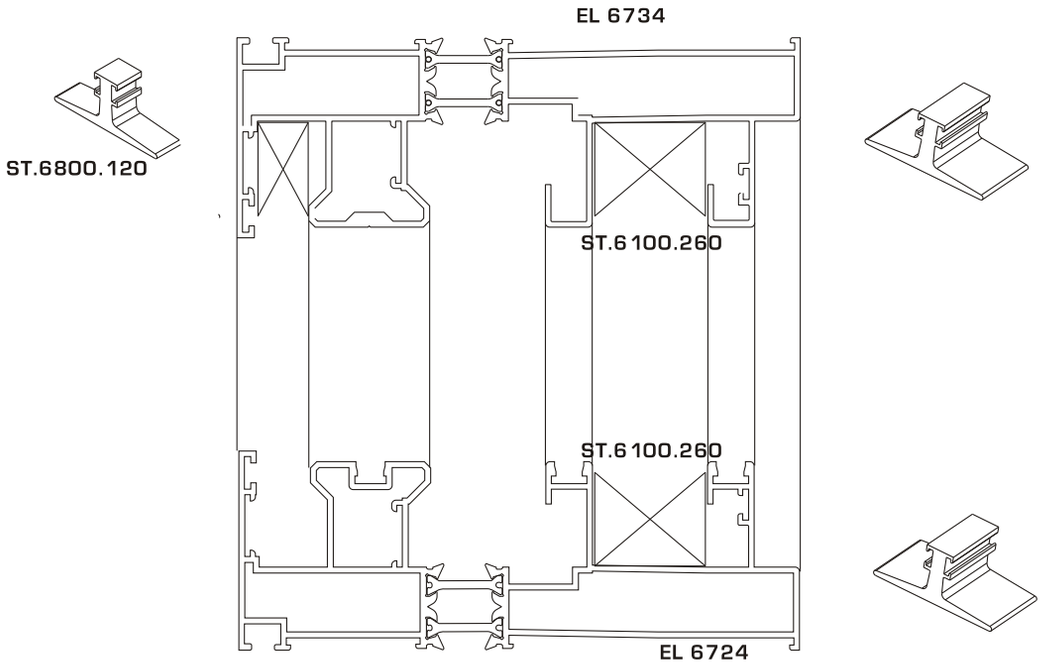

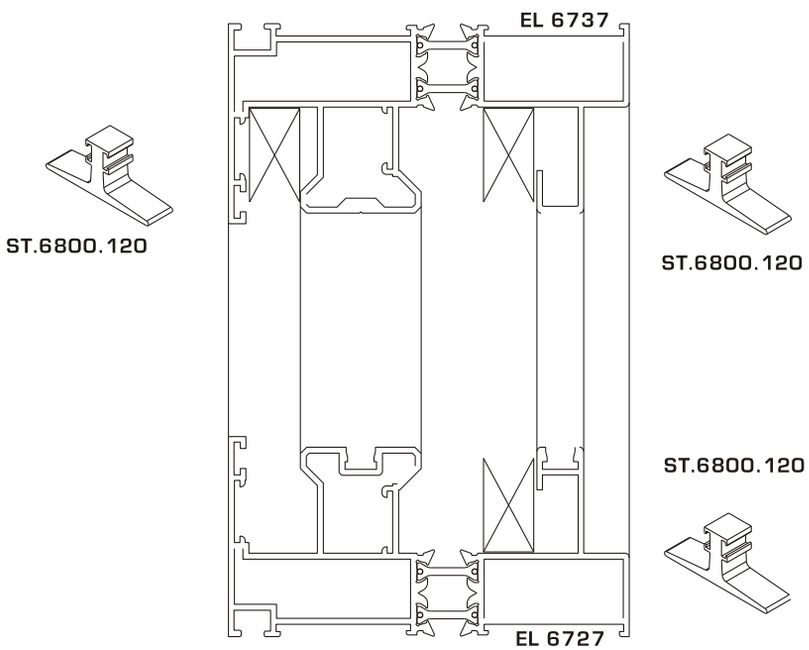

Κατεργασία αρμοκάλυπτρου σε κατασκευή χωνευτού
Treating the cover for in wall constructions

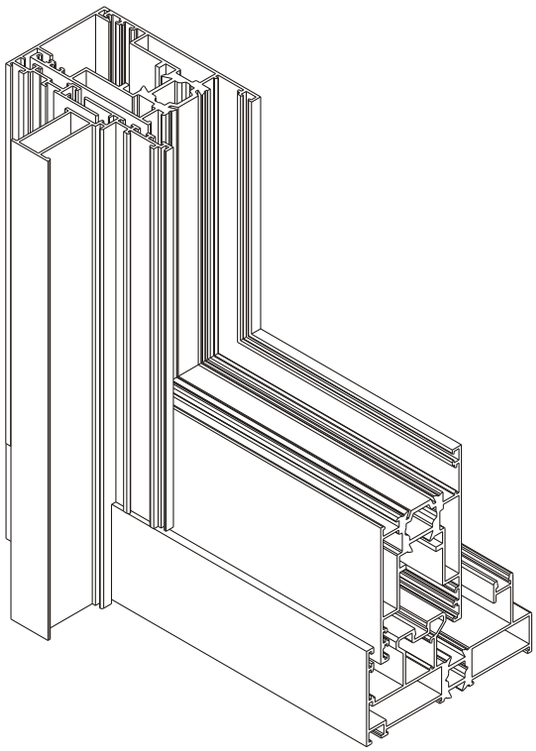

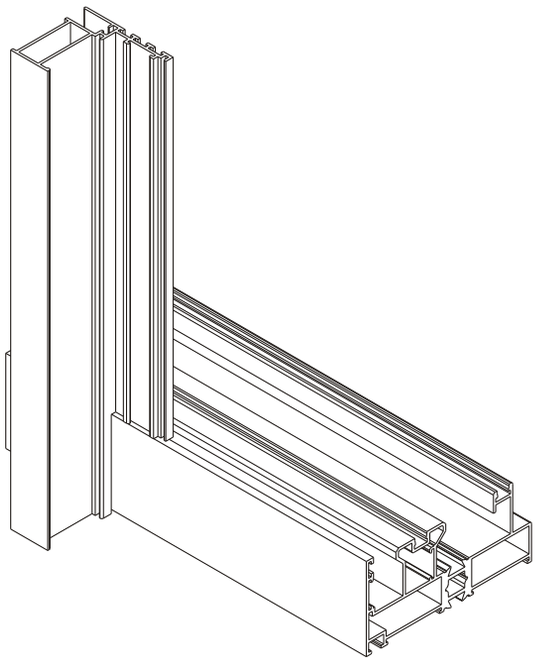

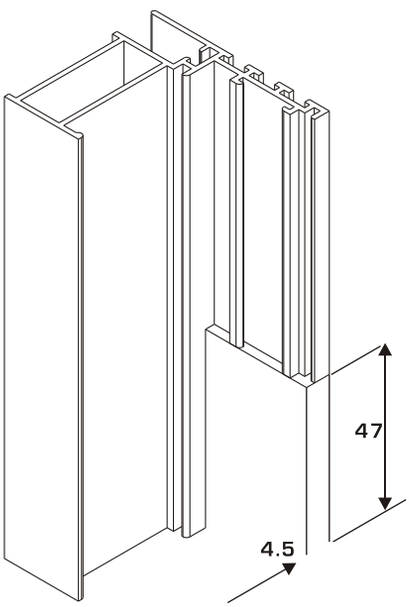

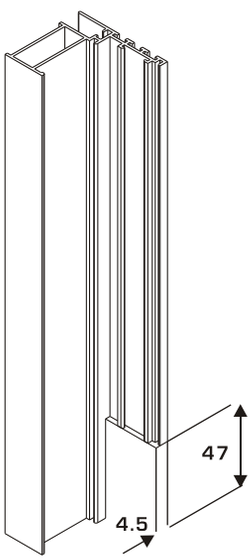

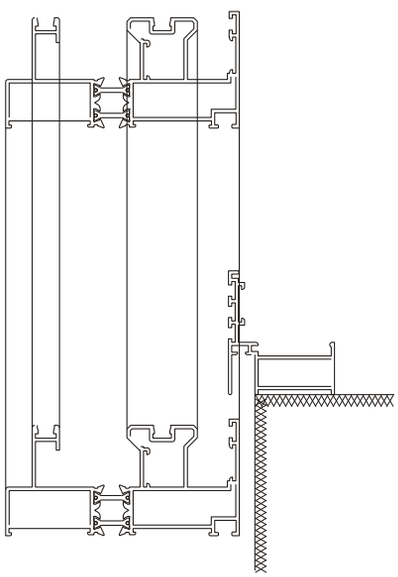

Κατεργασία γάντζου σε κατασκευή χωνευτού
Treating the hook for in wall constructions

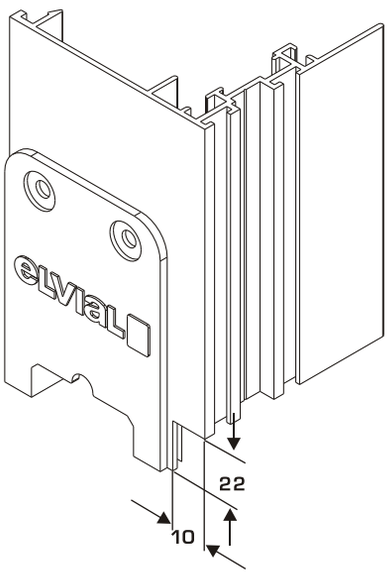

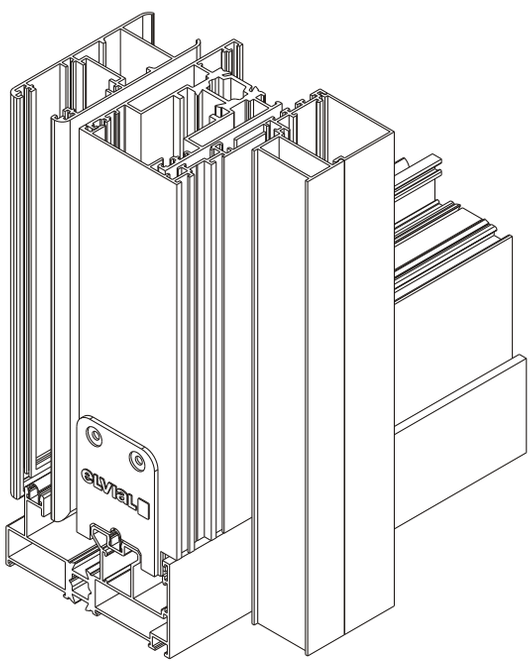

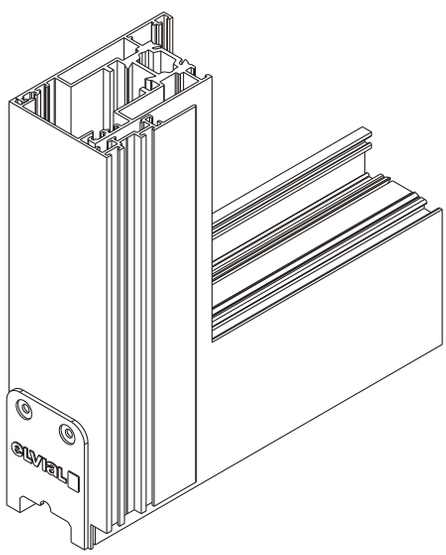

Διαστάσεις συνεργασίας για δίφυλλο χωνευτό
Dimensions of collaboration for double sash in wall constructions

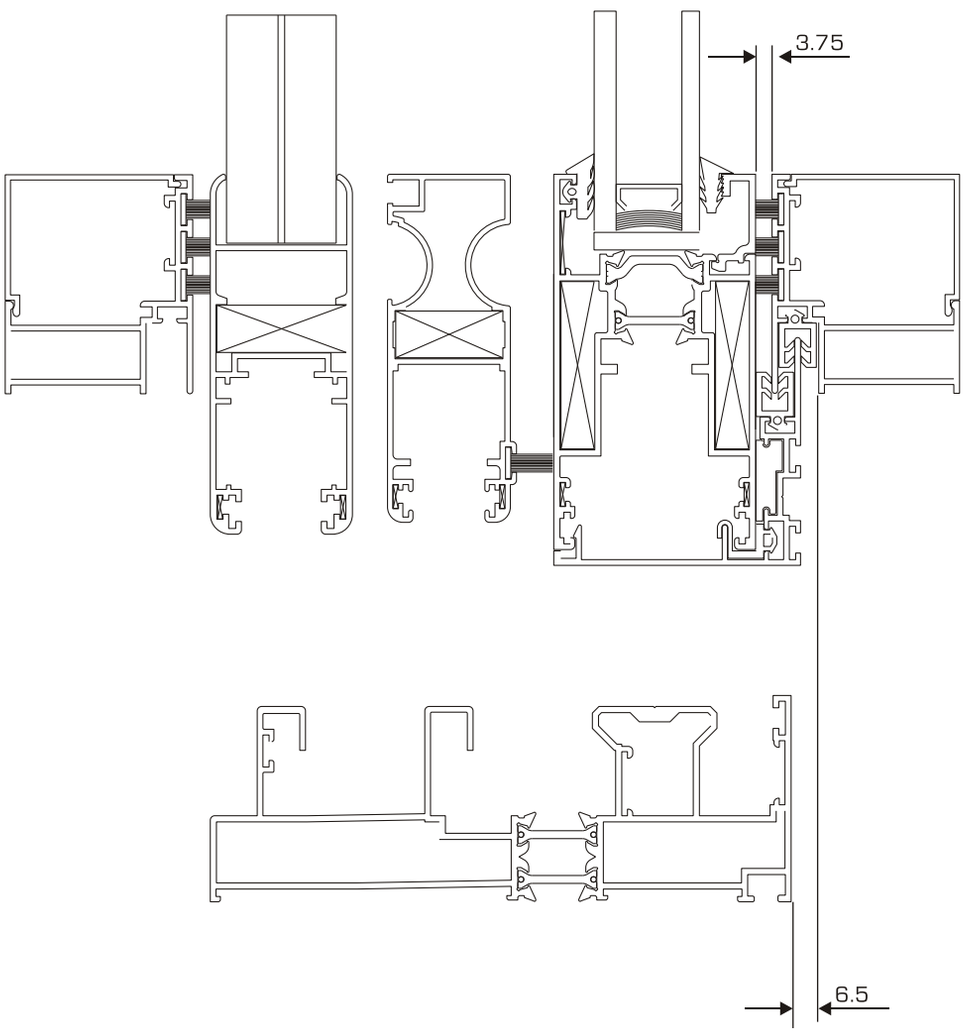

ELVIAL
ADVANCED ALUMINIUM SYSTEMS

EL - 6700

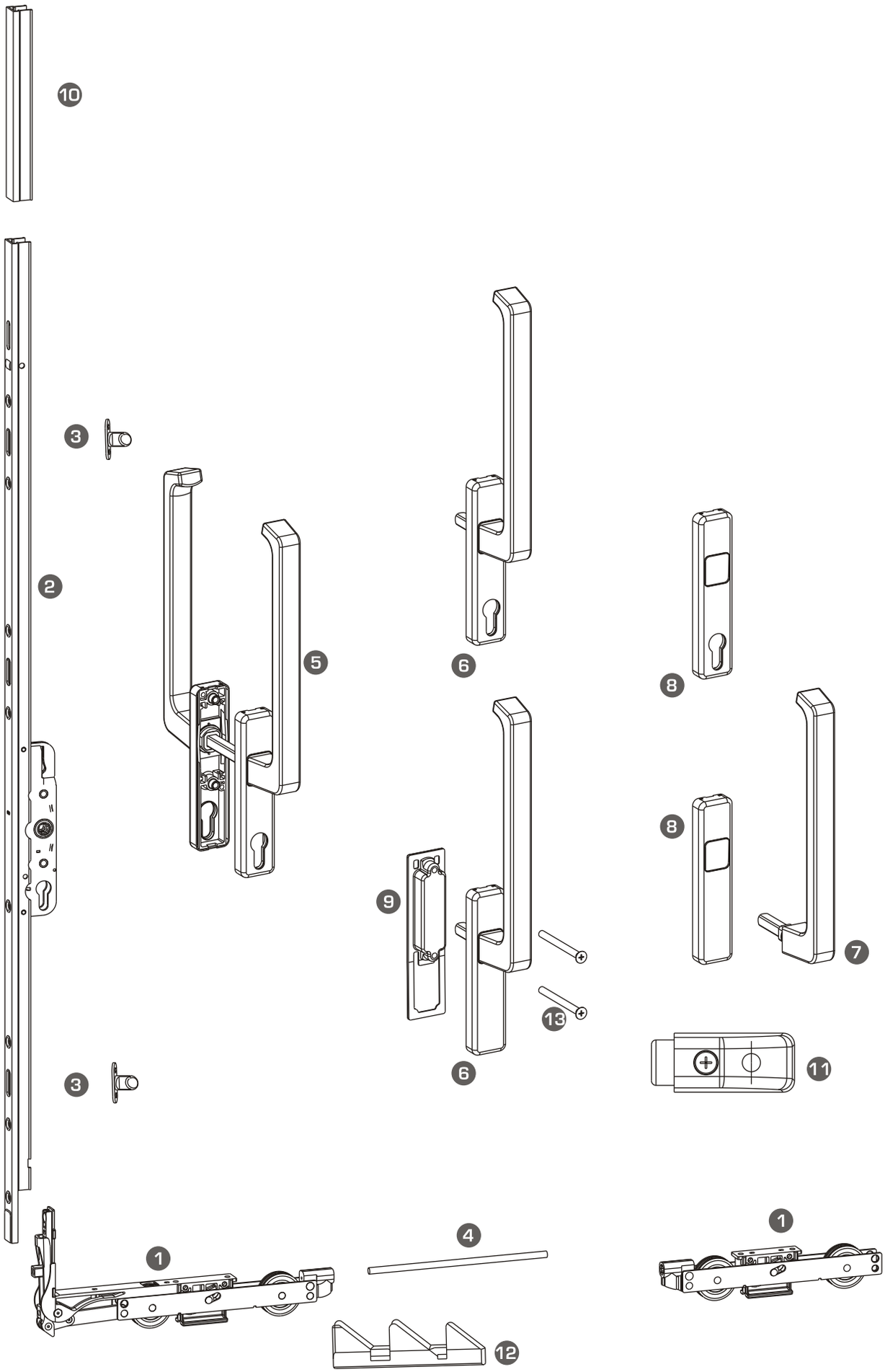
10
3
2
5
6
8
9
8
7
13
6
11
3
1
4
1
12

Κωδικός/ Code	Περιγραφή/ Description
	1) Ράουλα / Rollers
K167210001	Ράουλο 150 κιλών GU 937 / 150kg roller GU 937
	2) Ύψη / Heights
G6300191105	Ύψος GU 937 για διάσταση 750- 1295 καφέ / GU 937 height for 750- 1295 dimension, brown
G6300191905	Ύψος GU 937 για διάσταση 1165- 1795 καφέ / GU 937 height for 1165- 1795 dimension, brown
G6300192405	Ύψος GU 937 για διάσταση 1795-2295 καφέ / GU 937 height for 1795-2295 dimension, brown
G6300192805	Ύψος GU 937 για διάσταση 2045-2695 καφέ / GU 937 height for 2045-2695 dimension, brown
G6300191101	Ύψος GU 937για διάσταση 750- 1295 ασημί / GU 937 height for 750- 1295 dimension, silver
G6300191901	Ύψος GU 937 για διάσταση 1165- 1795 ασημί / GU 937 height for 1165- 1795 dimension, silver
G6300192401	Ύψος GU 937 για διάσταση 1795-2295 ασημί / GU 937 height for 1795-2295 dimension, silver
G6300192801	Ύψος GU 937 για διάσταση 2045-2695 ασημί / GU 937 height for 2045-2695 dimension, silver
	3) Πλακάκια Κλειδώματος
G6226480101	Πλακάκι κλειδώματος GU 937 (2 τμχ.) / GU 937 locking plate (2pcs)
	4) Ντίζες σύνδεσης ράουλων/ Push rods for rollers
G9254761101	Ντίζα σύνδεσης για διάσταση 700- 1600 GU 937 / Push rod for dimension 700- 1600 GU 937
G9254761401	Ντίζα σύνδεσης για διάσταση 1601- 1850 GU 937 / Push rod for dimension 1601- 1850 GU 937
G9254761801	Ντίζα σύνδεσης για διάσταση 1851-2350 GU 937 / Push rod for dimension 1851-2350 GU 937
G9254763301	Ντίζα σύνδεσης για διάσταση 2351-3300 GU 937 / Push rod for dimension 2351-3300 GU 937
	5) Λαβές μέσα - έξω με θέση κυλίνδρου / Handle on both sides with cylinder place
K132670007	Λαβή μέσα- έξω με θέση κυλίνδρου κομπλέ λευκή GU 937 Handle on both sides with a place for cylinder, white, full, GU 937
K132670005	Λαβή μέσα- έξω με θέση κυλίνδρου κομπλέ καφέ GU 937 Handle on both sides with a place for cylinder, brown, full, GU 937
K132670001	Λαβή μέσα- έξω με θέση κυλίνδρου κομπλέ ασημί GU 937 Handle on both sides with a place for cylinder, silver, full, GU 937
	6) Εσωτερικές Λαβές / Internal Handles
G6246060007	Λαβή μέσα, χωρίς θέση κυλίνδρου με πείρο και βάση βίδας λευκή GU 937 Inside handle without a place for cylinder with pin and base for screw, white GU 937
G6246060005	Λαβή μέσα, χωρίς θέση κυλίνδρου με πείρο και βάση βίδας καφέ GU 937 Inside handle without a place for cylinder with pin and base for screw, brown GU 937
G6246060001	Λαβή μέσα, χωρίς θέση κυλίνδρου με πείρο και βάση βίδας ασημί GU 937 Inside handle without a place for cylinder with pin and base for screw, silver GU 937
G6246070007	Λαβή μέσα, με θέση κυλίνδρου με πείρο και βάση βίδας λευκή GU 937 Inside handle with a place for cylinder with pin and base for screw, white GU 937
G6246070005	Λαβή μέσα, με θέση κυλίνδρου με πείρο και βάση βίδας καφέ GU 937 Inside handle with a place for cylinder with pin and base for screw, brown GU 937
G6246070001	Λαβή μέσα, με θέση κυλίνδρου με πείρο και βάση βίδας ασημί GU 937 Inside handle with a place for cylinder with pin and base for screw, silver GU 937
	7) Λαβές Αποσπώμενες / Seperating Handles
G6246190007	Λαβή αποσπώμενη, λευκή GU 937 / Seperating handle, white GU 937
G6246190005	Λαβή αποσπώμενη, καφέ GU 937 / Seperating handle, brown GU 937
G6246190001	Λαβή αποσπώμενη, ασημί GU 937 / Seperating handle, silver GU 937

Κωδικός/ Code	Περιγραφή/ Description
	8) Ροζέτες για αποσπώμενες λαβές / Finger Plates for Seperating Handles
G6232430107	Ροζέτα εσωτερική, χωρίς θέση κυλίνδρου, λευκή GU 937 Inner finger- plate, without a place for cylinder, white GU 937
G6232430105	Ροζέτα εσωτερική, χωρίς θέση κυλίνδρου, καφέ GU 937 Inner finger- plate, without a place for cylinder, brown GU 937
G6232430101	Ροζέτα εσωτερική, χωρίς θέση κυλίνδρου, ασημί GU 937 Inner finger- plate, without a place for cylinder, silver GU 937
G6232430207	Ροζέτα εσωτερική, με θέση κυλίνδρου, λευκή GU 937 Inner finger- plate, with a place for cylinder, white GU 937
G6232430205	Ροζέτα εσωτερική, με θέση κυλίνδρου, καφέ GU 937 Inner finger- plate, with a place for cylinder, brown GU 937
G6232430201	Ροζέτα εσωτερική, με θέση κυλίνδρου, ασημί GU 937 Inner finger- plate, with a place for cylinder, silver GU 937
	9) Εξωτερικές χούφτες / Outside flush pul
G9299920107	Χούφτα εξωτερκή για λαβή λευκή GU 937 Outside flush pull for handle white GU 937
G9299920105	Χούφτα εξωτερκή για λαβή καφέ GU 937 Outside flush pull for handle brown GU 937
G9299920101	Χούφτα εξωτερκή για λαβή ασημί GU 937 Outside flush pull for handle silver GU 937
G9295270007	Λάμα εξωτερική για λαβή λευκή GU 937 Rosette outside for handle (withe) GU 937
G9295270005	Λάμα εξωτερική για λαβή καφέ GU 937 Rosette outside for handle (brown) GU 937
G9295270001	Λάμα εξωτερική για λαβή λευκή ασημί GU 937 Rosette outside for handle (silver) GU 937
	10) Προεκτάσεις Ύψους/ Heights' Extensions
G9284830505	Προέκταση ύψους 937 χωρίς κλείδωμα, καφέ / 937 height' s extension without a lock, brown
G9284830501	Προέκταση ύψους 937 χωρίς κλείδωμα, ασημί / 937 height' s extension without a lock, silver
G6320300005	Προέκταση ύψους 937 με κλείδωμα, καφέ / 937 height' s extension with a lock, brown
G6320300001	Προέκταση ύψους 937 με κλείδωμα, ασημί / 937 height' s extension with a lock, silver
	11) Στόπερ/ Stoppers
K120240007	Στόπερ λευκό GU 937/ White stopper GU 937
K120240005	Στοπερ καφέ GU 937/ Brown Stopper GU 937
K120240001	Στόπερ ασημί GU 937/ Silver stopper GU 937
	12) Αεραγωγοί/ Air-ducts
K119290001	Πλακάκι αεραγωγού GU 937/ Air- duct plate GU 937
	13) Γρυλλόβιδα/ Screw
G9132745001	Γρυλλόβιδα M6x50 / Screw M6x 50

ELVIAL

Our Company
Η Εταιρεία μας
Naša Kompanija

Our Products
Τα Προϊόντα μας
Naši Proizvodi

Brochures & More
Έντυπα & Άλλα
Brošure I Još Mnogo Više

SUITE

ELVIAL®

elvial.gr | elvial-i2.eu